ESEMPIO DI PROGETTO _ RAMPA FISSA WM SYSTEM

Sistema modulate interamente realizzato in alluminio con piano antiscivolo.

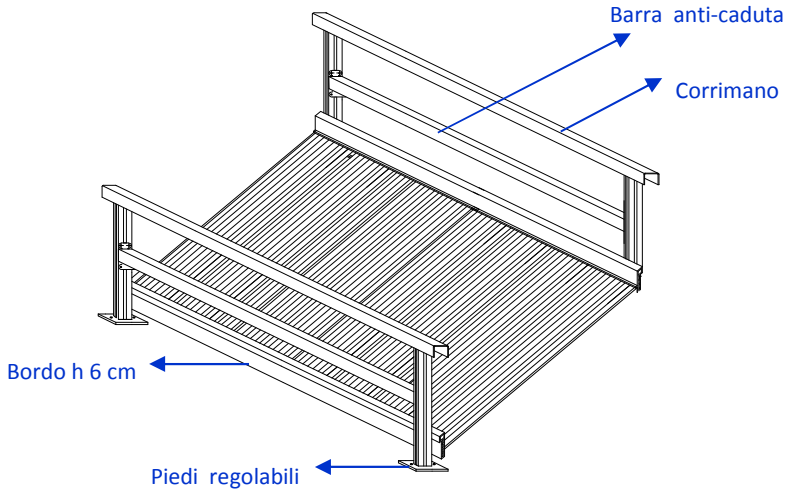

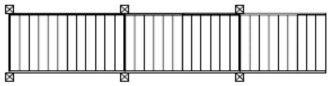

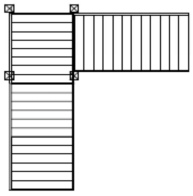

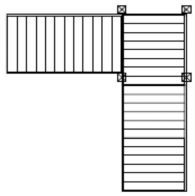

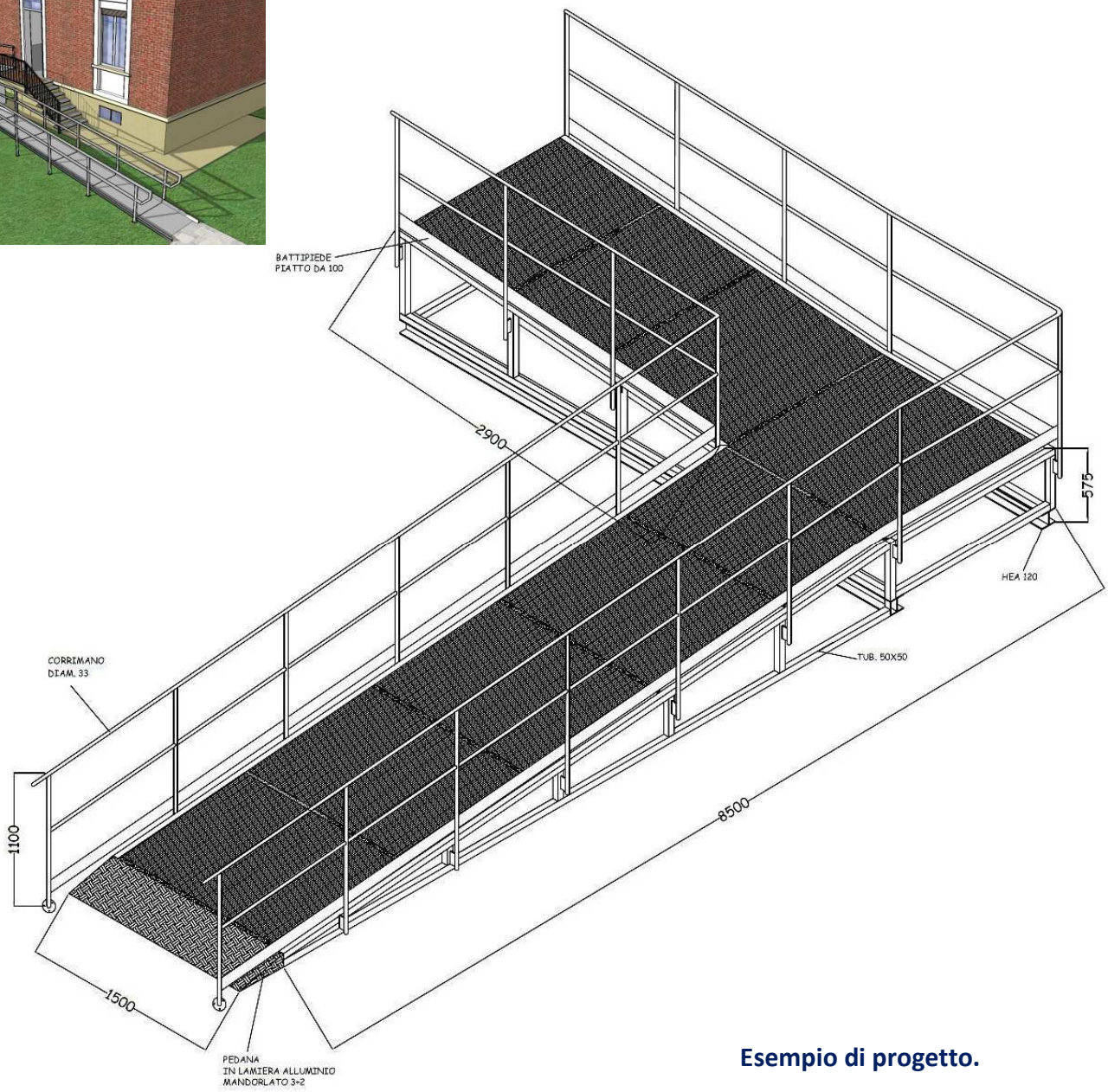

Esempio di progetto.

RAMPA DI ACCESSO FISSA

WM SYSTEM

WWW.WMSYSTEM.COM

WM SYSTEM

WWW.WMSYSTEM.COM

RAMPA DI ACCESSO FISSA

WM SYSTEM

WWW.WMSYSTEM.COM

WM SYSTEM

WWW.WMSYSTEM.COM