WM EASY

L'innovativa rampa di carico WM Easy nasce per soddisfare le esigenze di rapidità, leggerezza e spazio, sempre più richiesti dall'evolversi del mercato.
La serie Easy arricchisce la gamma di rampe WM, inserendo tre importanti innovazioni:
• la nuova movimentazione con posizionamento laterale, agile e semplice da utilizzare, permette di lasciare il vano di carico sempre sgombro;
• l'originale piano antiscivolo forato con l'alternanza di fori convessi, realizzato in esclusiva per WM, rende la rampa estremamente leggera e sicura durante le operazioni di salita e discesa;
• lo speciale gancio di fissaggio permette di avere il piano del veicolo completamente libero.
Il colore giallo catarifrangente ne evidenzia l'utilizzo, in particolare nel settore trasporto persone.
può essere installata su ogni genere di veicolo, poiché grazie al suo posizionamento a lato, riduce al minimo gli ingombri e garantisce la piena visibilità sul retro.
La rampa WM Easy è realizzata in alluminio, con portata pari a 300 kg ed è dotata di bordi anti-caduta laterali.

DIMENSIONI E CAPACITÀ DI CARICO

POSIZIONI

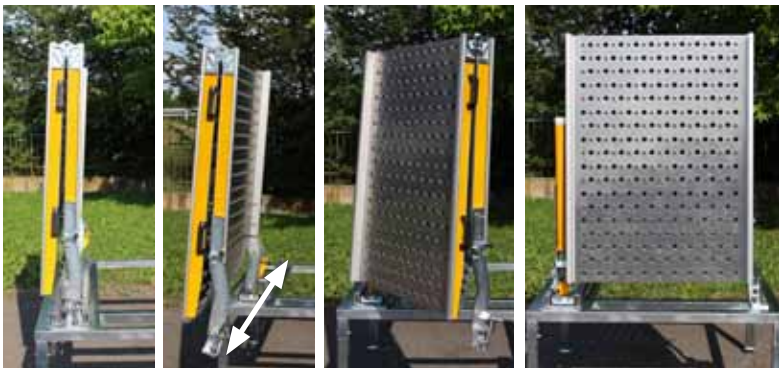

POSIZIONE DI MARCIA | SLITTAMENTO | ROTAZIONE ESTERNA | CHIUSURA

SETTORI D'APPLICAZIONE

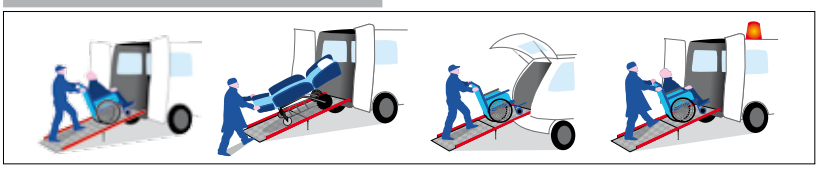

DATI TECNICI WM EASY

www.wmsystem.com

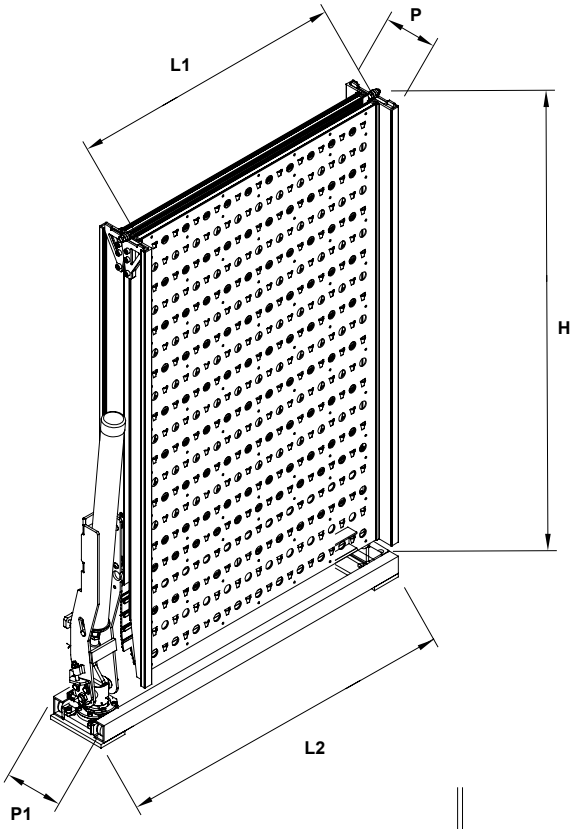

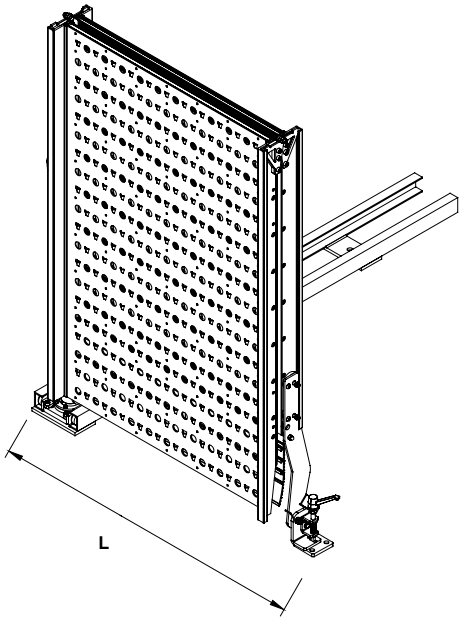

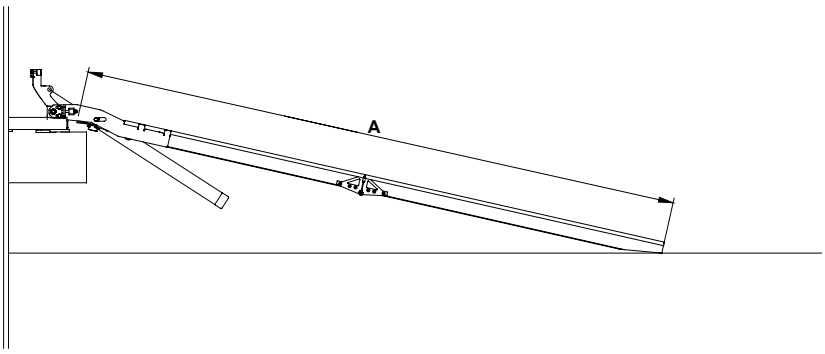

FORZA RICHIESTA: c.a. 8 Kg
SPAZIO RICHIESTO: c.a. 15,5 cm
GARANZIA: 2 anni

CAPACITÀ DI CARICO
300 Kg

Codice	Descrizione	A	Capacità	H (mm)	L (mm)	L1 (mm)	L2 (mm)	P (mm)	P1 (mm)	Peso (Kg)
9ALE.001	WM EASY cm 80 x 200	2000	300 Kg	1170	1030	800	1145	155	170	37 Kg
9ALE.002	WM EASY cm 80 x 225	2250	300 Kg	1295	1030	800	1145	155	170	41 Kg
9ALE.003	WM EASY cm 80 x 250	2500	300 Kg	1420	1030	800	1145	155	170	45 Kg
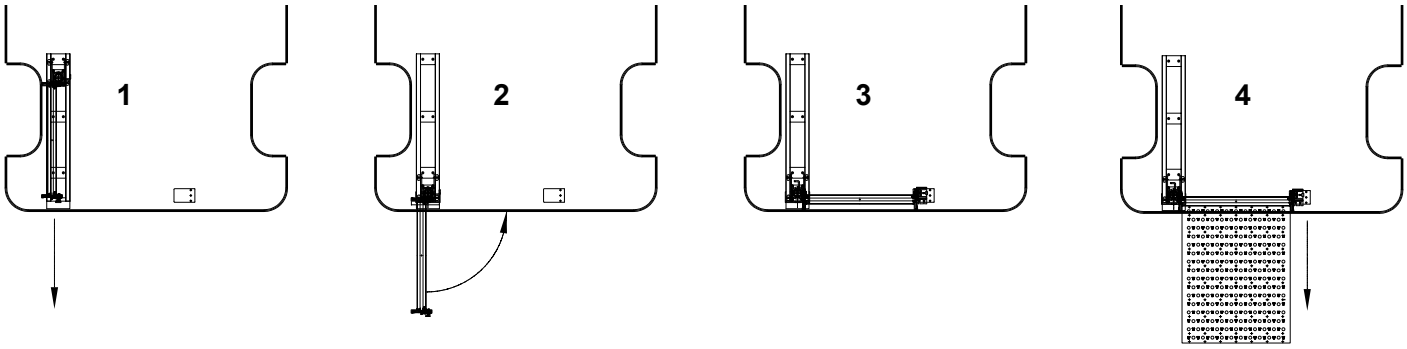
SEQUENZA MOVIMENTI