CE IE3

MADE IN ITALY

Fini COMPRESSORS

gamma INDUSTRIALE

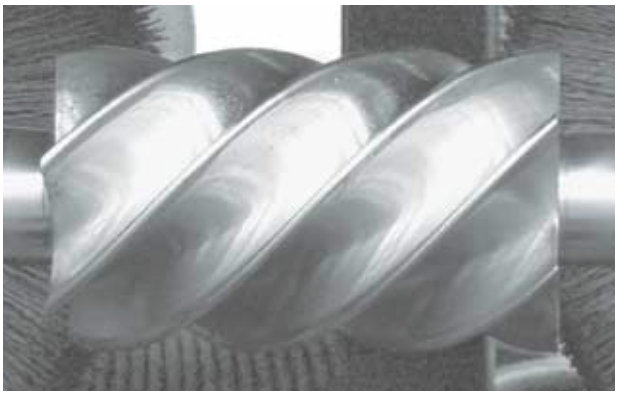

K-MAX

Compressori rotativi a vite a trasmissione diretta senza ingranaggi

Velocità fissa e variabile

5,5-15 kW

Company Profile

Fini vanta oltre 60 anni di esperienza ed è una delle più importanti organizzazioni a livello mondiale nel settore professionale e industriale dell'aria compressa. Sinonimo di qualità e professionalità, il marchio Fini non solo ha una delle gamme più complete nel settore del compressore alternativo a pistoni, ma soprattutto è uno dei punti di riferimento mondiale nel settore dell'aria compressa industriale.

I compressori industriali FINI, interamente MADE IN ITALY, sono progettati per un uso intensivo e si distinguono dagli altri presenti sul mercato per le loro specifiche soluzioni a risparmio energetico.

I nostri compressori sono la risposta alle esigenze della grande industria, e delle piccole e medie imprese, dove l'aria compressa è una delle principali fonti di energia. Sono progettati per il funzionamento continuo alle più severe condizioni di utilizzo, con particolare attenzione ai consumi energetici, ai bassi costi di esercizio e di manutenzione, alla facilità di installazione ed uso.

L'intero processo produttivo, dalla progettazione all'imballaggio, avviene presso i nostri stabilimenti in Italia. Il controllo ed il monitoraggio continuo, da parte di personale altamente specializzato, assicura la massima precisione in ogni fase, al fine di ottenere la più elevata qualità ed affidabilità del prodotto finale.

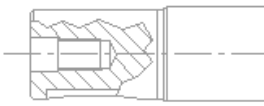

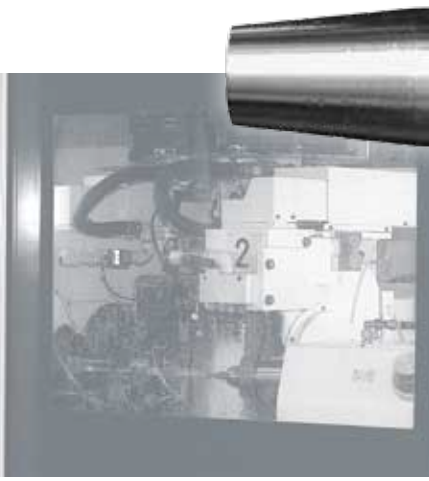

Innovazione, Qualità, Know-how

La nostra filosofia costruttiva si basa sulla selezione e l'integrazione delle soluzioni tecniche più affidabili ed efficienti. La costante ricerca di una qualità eccellente, lo spirito innovativo e grande attenzione alle esigenze del cliente sono i valori che da sempre caratterizzano Fini ed i suoi prodotti.

I continui investimenti in innovazione tecnica e di prodotto ha permesso a Fini di ampliare l'offerta nel settore industriale con l'introduzione della nuova gamma **K-MAX: compressori rotativi a vite con trasmissione diretta senza ingranaggi, con potenze da 5,5 a 15 kW.**

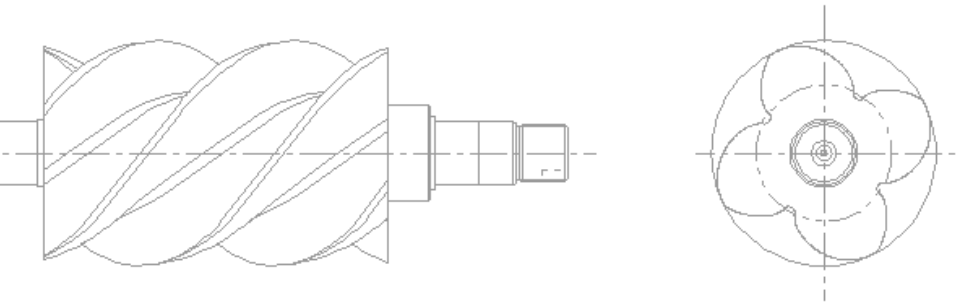

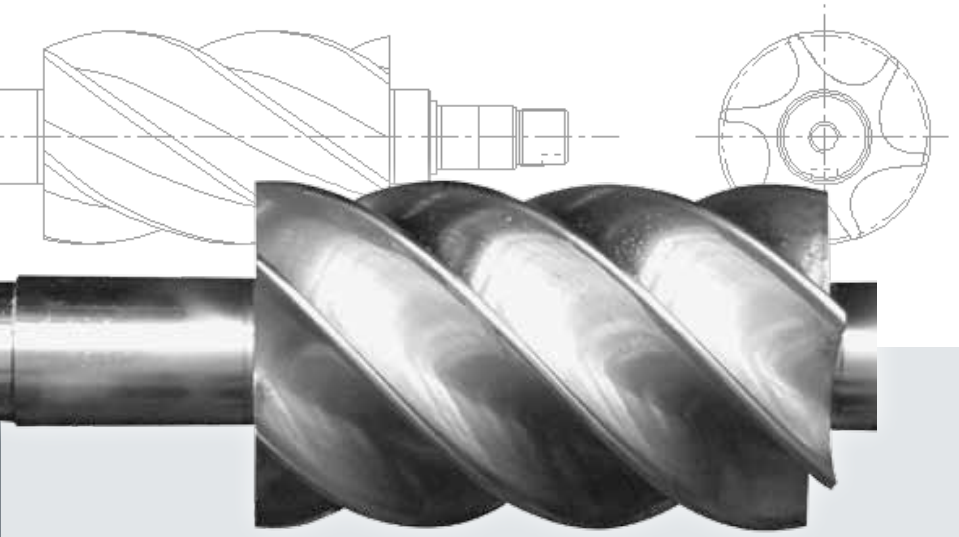

Assemblaggi e collaudi eseguiti su linee automatizzate, sistemi robotizzati di ultima generazione e strumenti informatici per la progettazione ed il controllo sono i principali investimenti che l'azienda ha implementato per realizzare prodotti che soddisfano gli standard di qualità del mercato.
Dal 1996, la Società ha certificato il proprio sistema di qualità secondo le norme UNI EN ISO 9001.

Il nostro OBIETTIVO: efficienza, risparmio energetico, modularità

I nuovi compressori a vite K-MAX sono stati progettati per ridurre al minimo i costi energetici, senza sacrificarne le prestazioni.
La modularità e la flessibilità di questi prodotti offrono molteplici soluzioni in grado di soddisfare le esigenze dei diversi utilizzatori: con o senza serbatoio, con o senza essiccatore, in versione a velocità fissa o variabile.

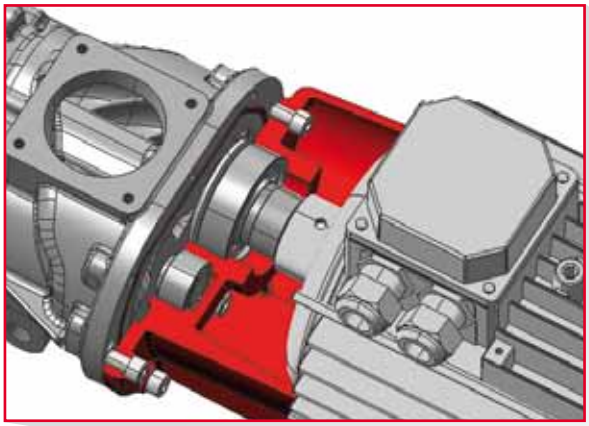

Trasmissione diretta senza ingranaggi

La trasmissione tra il gruppo vite e il motore elettrico avviene tramite collegamento diretto senza ingranaggi. La trasmissione di potenza coassiale offre un vantaggio fino al 4% rispetto ai compressori con trasmissione a cinghia, grazie allo speciale motore con collegamento ad albero cavo e senza il cuscinetto frontale: questo tipo di collegamento non necessita di giunti elastici, garantendo la massima affidabilità ed efficienza, escludendo la manutenzione degli organi della trasmissione.

Perché scegliere un compressore a VITE Fini?

- Per ridurre i costi di funzionamento.
- Per avere il compressore rotativo a vite più moderno, compatto, robusto, affidabile e silenzioso.
- Per fornire aria compressa a regime continuo.
- Per aumentare l'efficienza in tutti i settori di impiego dei compressori.
- Per risparmiare energia.

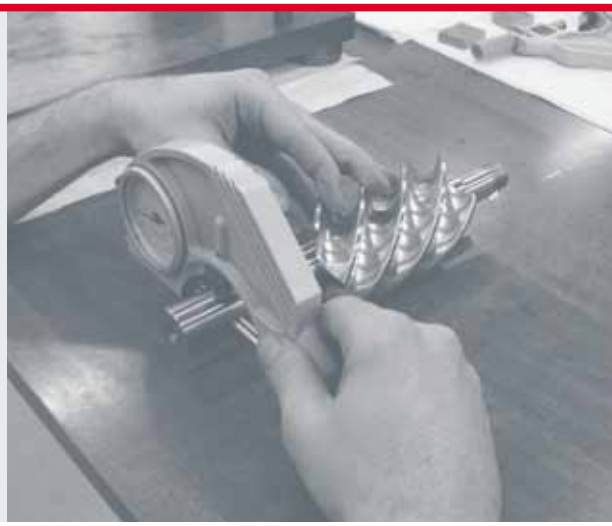

Elevato risparmio energetico

I motori IE3 ad alta efficienza, combinati con i nostri gruppi vite ad alte prestazioni, permettono di abbattere i costi legati all'energia. Inoltre, i motori IE3 riducono le emissioni di CO_2: un contributo importante alla protezione dell'ambiente.

Plug&Play

I compressori K-MAX sono interamente collaudati in fabbrica, per poter essere forniti pronti per l'utilizzo immediato, risparmiando tempo e costi di installazione.

Bassi livelli di rumorosità

I compressori K-MAX sono molto silenziosi: l'utilizzo di efficienti materiali insonorizzanti li rende idonei all'installazione anche in prossimità della postazione di lavoro.

Elevata affidabilità

Il controllo della qualità e l'uso di componenti di produttori leader a livello mondiale, garantiscono una lunga vita operativa e lunghi intervalli di manutenzione.

Elevata produttività

Realizzare un prodotto che assicuri elevate prestazioni è di fondamentale importanza per Fini già sin dalla fase di progettazione. Anche la gamma K-MAX segue questa filosofia.

Design compatto

Il design estremamente compatto di questi compressori, consente l'installazione in prossimità di ogni ambiente di lavoro.

I gruppi vite, gli inverter e i controller sono coperti da una GARANZIA DI 2 ANNI

K-MAX 5,5-7,5 kW: nuovo design, elevate performances.

K-Max 5.5

5,5 kW

Versioni disponibili:
- compressore a terra
- compressore + serbatoio
- compressore + serbatoio + essiccatore

Gruppo vite:
FSC 26

Controller:
ETIV

Velocità fissa

K-Max 7.5

7,5 kW

Versioni disponibili:
- compressore a terra
- compressore + essiccatore
- compressore + serbatoio
- compressore + serbatoio + essiccatore

Gruppo vite:
FSC 26

Controller:
ETIV

Velocità fissa e variabile

K-MAX 11-15 kW: una scelta di qualità.

La gamma Fini K-MAX è disponibile in diverse configurazioni per rispondere alle specifiche esigenze dell'utilizzatore: dalla versione base a terra ai modelli su serbatoio da 270 o 500 litri, con o senza essiccatore, anche a velocità variabile. La macchina completa è estremamente compatta, con dimensioni equilibrate.

- **Tecnologia a trasmissione diretta per la massima affidabilità.**
- **Elevate prestazioni, massima efficienza.**
- **Controller intelligente.**
- **Design estremamente compatto.**
- **Nessuna manutenzione degli organi di trasmissione.**

Modulo essiccatore
I modelli K-MAX (versioni "ES") sono disponibili anche con essiccatore: subito pronti per funzionare senza nessun ulteriore costo di installazione.

K-Max 11

11 kW

Versioni disponibili:
- compressore a terra
- compressore + essiccatore
- compressore + serbatoio
- compressore + serbatoio + essiccatore

Gruppo vite:
FSC 50

Controller:
ETIV

Velocità fissa e variabile

K-Max 15

15 kW

Versioni disponibili:
- compressore a terra
- compressore + essiccatore
- compressore + serbatoio
- compressore + serbatoio + essiccatore

Gruppo vite:
FSC 50

Controller:
ETIV

Velocità fissa e variabile

ETIV Controller elettronici evoluti

Modulo di espansione (a richiesta):
Modulo GSM/GPRS/Ethernet/WiFi (per status compressore online, controllo remoto, connessione a PC, smartphone e tablet, connessione a compressori vicini).

Controller con display grafico LCD multifunzione retroilluminato, il menu è di tipo a tendina. Nella schermata principale vengono visualizzati:
- Pressione operativa (pressione di carico e vuoto);
- Temperatura dell'olio;
- Stato del compressore (stand-by, vuoto, carico);
- Stato della ventola (off/on);
- Data e ora;
- Ore rimanenti prima della manutenzione;
- Percentuale d'uso dell'inverter.

Funzione master/slave
E' possibile collegare fino a 4 compressori per gestire la distribuzione del carico di lavoro di modo da uniformare le ore che modificano in maniera dinamica le pressioni impostate per i diversi compressori:

Velocità variabile

Oggigiorno, la riduzione dei consumi energetici e la protezione delle nostre preziose risorse energetiche rappresentano una delle maggiori sfide ambientali a livello mondiale.
La serie **K-MAX**, con potenze di **7,5, 11, 15 kW**, è disponibile anche nella versione con velocità varabile, offrendo prestazioni elevate abbinate a soluzioni di risparmio energetico.

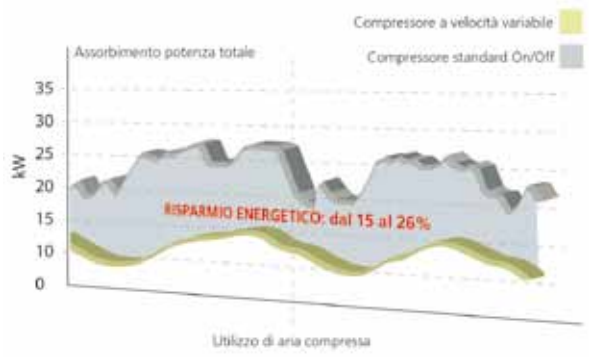

Il grafico seguente mostra il risparmio energetico significativo usando compressori a velocità variabile in un'installazione tipica:

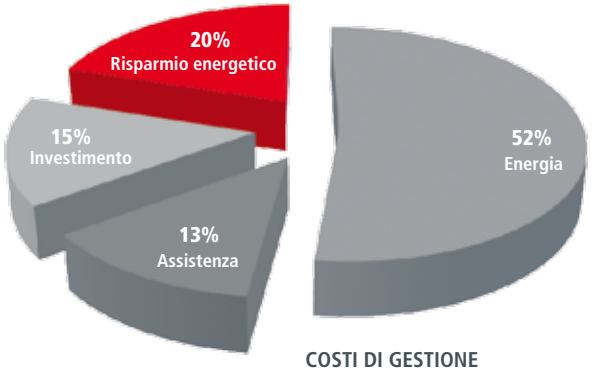

COSTI DI GESTIONE

L'applicazione dell'inverter, in grado di regolare dinamicamente i valori di tensione/frequenza/corrente del motore, consente di evitare inutili perdite di potenza, regolando costantemente la generazione di aria compressa in base alla reale richiesta di aria, offrendo così molteplici vantaggi concreti all'utilizzatore:

- Regolazione continua della velocità del motore e della generazione di aria compressa per soddisfare con precisione la richiesta d'aria.
- L'uscita dell'aria viene costantemente regolata tra il 40% e il 100% dell'intera capacità del compressore.
- Controllo costante e preciso della pressione dell'aria, regolabile a qualunque valore tra 6 e 10 bar (13 bar su richiesta).
- Il consumo energetico è proporzionale all'aria compressa erogata.

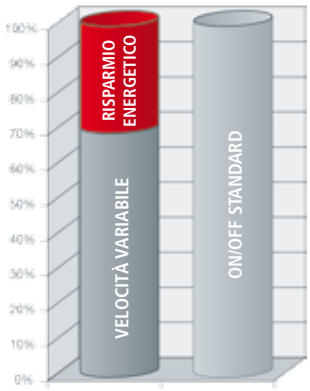

COSTI ENERGETICI

Progettati per durare nel tempo

Rumorosità e temperatura sotto controllo

Innovativo sistema di raffreddamento
Il sistema di raffreddamento è tra i più innovativi del settore: una ventola centrifuga, azionata tramite controllo termostatico, mantiene la temperatura dell'intero compressore entro una tolleranza specifica e ad un livello costante, evitando picchi di temperatura che possono essere nocivi per il corretto funzionamento della macchina.
L'azione della ventola, combinata con l'efficienza del radiatore olio sovradimensionato, garantisce il funzionamento del compressore anche in condizioni climatiche critiche.
Le ventole "silenziose", la particolare ventilazione a labirinto appositamente studiata, e l'uso di materiali insonorizzanti di alta qualità, garantiscono un livello acustico tra i più bassi della gamma.

Condizioni pulite in qualsiasi ambiente
Il pannello di prefiltrazione separa le polveri in ingresso e mantiene pulito l'interno della macchina, aumentando del 15% la durata della cinghia e dei filtri.

Gruppi vite sovradimensionati ad alte prestazioni
Interamente progettati, prodotti e testati nel nostro stabilimento italiano; lo speciale design del profilo del rotore assicura prestazioni elevate.

Filtri SPIN-ON
Il filtro olio e il filtro disoleatore sono facili da sostituire, hanno una lunga vita operativa e bassi costi di manutenzione.

Regolatore di aspirazione
Il sistema elettropneumatico regola il funzionamento del compressore per garantire la pressione minima quando funziona a vuoto e il massimo risparmio energetico all'avvio.

Facile trasportabilità
Tutti i serbatoi sono dotati di barre di sollevamento poste alla base, sia frontalmente che posteriormente: consentono di sollevare e trasportare agevolmente il compressore con traspallet o muletti.
Sono inoltre dotati di rubinetto a sfera per lo scarico facilitato della condensa.

Corretta pressione operativa
Il trasduttore garantisce un funzionamento preciso e uniforme nel tempo.
Permette la modifica diretta della pressione operativa dal controller elettronico senza alcun intervento meccanico.

HRS Sistema per il recupero del calore

HRS è un sistema che consente di recuperare il calore generato dai compressori a vite per produrre acqua calda.

La maggior parte dell'energia utilizzata per produrre aria compressa viene convertita in calore: fino al 90% di questa energia è riutilizzabile! Circa il 75% dell'energia utilizzata nel processo di compressione, si trova nell'impianto di lubrificazione e nel circuito di raffreddamento e può essere riutilizzata come fonte di calore, il restante 15% è contenuta nell'aria compressa.
Il sistema consente quindi di produrre aria compressa in modo affidabile, recuperando anche l'energia termica.

Il sistema HRS può essere utilizzato su tutti i compressori a vite a iniezione d'olio.

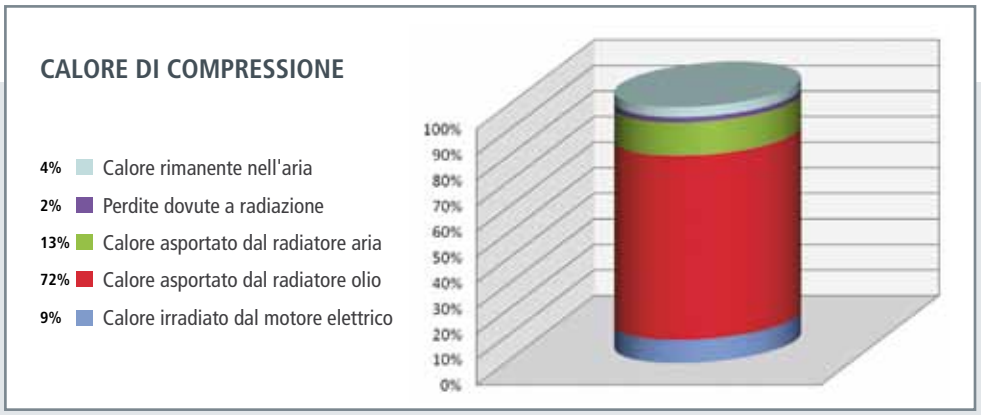

Risparmiate denaro nella vostra azienda!

La quantità del recupero energetico dipende dalle dimensioni del compressore e dal tipo di energia sostituito (elettricità, gas, olio combustibile), ma l'interesse di investimento diventa sensibile sui compressori con potenze installate a partire da 11 kW. Dati i costi energetici attuali, il periodo di ammortamento dei sistemi di recupero di calore oscilla tra 6 mesi e 2 anni (con riferimento ad uno scambiatore di calore a piastre per impianti di riscaldamento).

Il recupero di calore è una reale opportunità di aumentare l'efficacia di un sistema ad aria compressa, l'impatto sui costi energetici consente tre volte la quantità di risparmio rispetto a quella di un compressore a velocità variabile, e venti volte quella di un IE3 o un motore a magneti permanenti.

Controllo ottimizzato nella sala compressori

Molte stazioni d'aria compressa comprendono diversi compressori: **EasyX4** è un sequencer programmabile su base settimanale, in grado di configurare fino a 4 compressori, sulla base della quantità di aria effettivamente richiesta.

EasyX4 è la soluzione più semplice per la gestione di sistemi di compressori complessi, fino a 4 unità, con velocità fissa o variabile. La programmazione è intuitiva: è sufficiente impostare i 4 intervalli di pressione (se 4 è il numero delle unità collegate) e poi definire a che ora dovrà avviarsi e fermarsi l'intera stazione, assegnando la pressione alla quale deve lavorare ogni compressore.

EasyX4
cod. #405531604

Tre livelli di programmazione:

- **MANUALE**: i compressori sono impostati su un determinato intervallo di pressione di esercizio;
- **AUTOMATICO**: con scambio di intervallo di pressione dopo un periodo di tempo programmabile;
- **PROGRAMMAZIONE DI GRUPPO**: dove i compressori possono essere commutati all'interno di gruppi.

Aria compressa di alta qualità a garanzia del prodotto finale

Il processo di compressione aumenta la concentrazione delle particelle solide sospese nell'atmosfera, generate da fenomeni naturali ma anche da agenti inquinanti o processi industriali.
Acqua, olio, impurità ed odori sono all'origine di alterazioni nella qualità dell'aria prodotta, ma anche di corrosione dei tubi e danni agli equipaggiamenti pneumatici, influenzando negativamente le prestazioni.
La qualità dell'aria compressa è dunque essenziale per garantire l'affidabilità dei macchinari e la qualità stessa del prodotto finale.

Efficiente, funzionale, ecologico.
L'essiccatore a refrigerazione garantisce la produzione di aria essiccata, pulita e di qualità, essenziale per preservare i sistemi e la qualità del prodotto finale. Consente di ottenere prestazioni eccellenti anche in presenza di condizioni ambientali sfavorevoli e temperature di ingresso elevate.

Fini ha sviluppato **essiccatori a refrigerazione integrati nel compressore**, con scarico centralizzato della condensa, al fine di:

- Ottenere aria pulita senza condensa e impurità;
- Ridurre i costi di manutenzione;
- Proteggere le apparecchiature;
- Tutelare l'ambiente e la qualità del prodotto finale;
- Rispettare le norme sulla sicurezza.

SCAMBIATORE DI CALORE

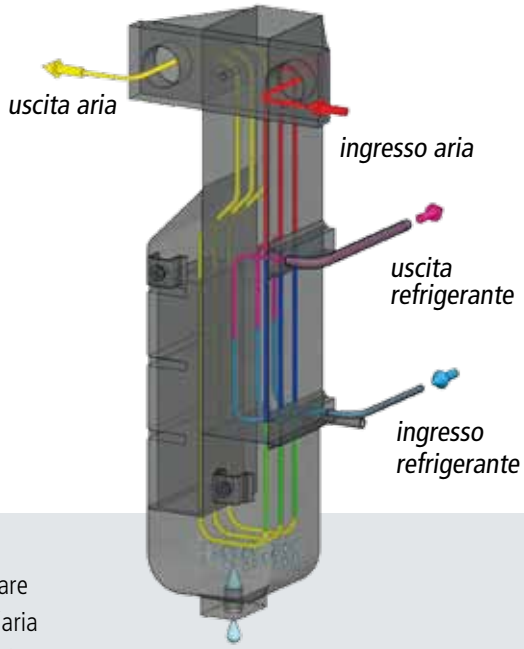

Lo scambiatore ultracompatto in alluminio, grazie all'elevata efficienza, è in grado di funzionare correttamente con temperatura ambiente fino a 45 °C, con perdite di carico ridottissime dell'aria compressa in transito. Questo modulo in alluminio contiene i vari stadi del trattamento dell'aria compressa.
Scambiatore aria-aria: in questa sezione si ha un pre-raffreddamento dell'aria in entrata. Questo permette di ridurre il consumo di energia del circuito frigorifero e riduce la possibilità di formazione di condensa sulla superficie esterna del tubo in uscita dall'essiccatore.
Scambiatore aria-gas: l'aria preraffreddata nello scambiatore aria-aria entra nell'evaporatore e si raffredda fino al punto di rugiada.
Demister: l'aria raffreddata nell'evaporatore passa attraverso un separatore a demister che permette il drenaggio della condensa in un'ampia camera di raccolta. La geometria del modulo e del demister consente di mantenere bassi i valori delle perdite di carico.

▲K-MAX 5.5-7.5

▲K-MAX 11-15

Codice	ℓ	Prodotto			Aria resa			MAX						
			kW	HP	l/min.	m³/h	c.f.m.	bar	psi	dB(A)	BSP	kg	Lbs	L x P x A (cm)
A TERRA														
V51PS92FNM760	–	K-MAX 5.5-10	5,5	7,5	705	42	25	10	145	62	1/2"	160	352,8	80 x 65 x 86
V51PZ92FNM760	–	K-MAX 5.5-13	5,5	7,5	450	27	16	13	188	62	1/2"	160	352,8	80 x 65 x 86
V51PT92FNM760	–	K-MAX 7.5-10	7,5	10	1050	63	37	10	145	62	1/2"	165	363,8	80 x 65 x 86
V51PY92FNM760	–	K-MAX 7.5-13	7,5	10	700	42	25	13	188	62	1/2"	165	363,8	80 x 65 x 86
V60PU92FNM760	–	K-MAX 11-08	11	15	1700	102	60	8	116	68	3/4"	230	507	100 x 70 x 100
V60PJ92FNM760	–	K-MAX 11-10	11	15	1550	93	55	10	145	68	3/4"	230	507	100 x 70 x 100
V60PW92FNM760	–	K-MAX 11-13	11	15	1200	72	42	13	188	68	3/4"	230	507	100 x 70 x 100
V60PV92FNM760	–	K-MAX 15-10	15	20	2050	123	72	10	145	68	3/4"	250	551	100 x 70 x 100
V60PX92FNM760	–	K-MAX 15-13	15	20	1700	102	60	13	188	68	3/4"	250	551	100 x 70 x 100
CON ESSICCATORE														
V51PT92FNM860	–	K-MAX 7.5-10 ES	7,5	10	1050	63	37	10	145	62	1/2"	200	441	112 x 65 x 86
V60PU92FNM860	–	K-MAX 11-08 ES	11	15	1700	102	60	8	116	68	3/4"	230	507	136 x 70 x 100
V60PJ92FNM860	–	K-MAX 11-10 ES	11	15	1550	93	55	10	145	68	3/4"	230	507	136 x 70 x 100
V60PW92FNM860	–	K-MAX 11-13 ES	11	15	1200	72	42	13	188	68	3/4"	230	507	136 x 70 x 100
V60PV92FNM860	–	K-MAX 15-10 ES	15	20	2050	123	72	10	145	68	3/4"	250	551	136 x 70 x 100
V60PX92FNM860	–	K-MAX 15-13 ES	15	20	1700	102	60	13	188	68	3/4"	250	552	136 x 70 x 100
SU SERBATOIO														
V91PS92FNM701	270	K-MAX 5.5-10-270	5,5	7,5	705	42	25	10	145	62	1/2"	255	562	128 x 65 x 154
V91PT92FNM701	270	K-MAX 7.5-10-270	7,5	10	1050	63	37	10	145	62	1/2"	260	573	128 x 65 x 154
V83PT92FNM701	500	K-MAX 7.5-10-500	7,5	10	1050	63	37	10	145	62	1/2"	305	673	208 x 65 x 150
V83PU92FNM701	500	K-MAX 11-08-500	11	15	1700	102	60	8	116	68	3/4"	380	838	200 x 73 x 170
V83PJ92FNM701	500	K-MAX 11-10-500	11	15	1550	93	55	10	145	68	3/4"	380	838	200 x 73 x 170
V83PW92FNM701	500	K-MAX 11-13-500	11	15	1200	72	42	13	188	68	3/4"	380	838	200 x 73 x 170
V83PV92FNM701	500	K-MAX 15-10-500	15	20	2050	123	72	10	145	68	3/4"	400	882	200 x 73 x 170
V83PX92FNM701	500	K-MAX 15-13-500	15	20	1700	102	60	13	188	68	3/4"	400	882	200 x 73 x 170
SU SERBATOIO CON ESSICCATORE														
V91PS92FNM801	270	K-MAX 5.5-10-270 ES	5,5	7,5	705	42	25	10	145	62	1/2"	290	639	128 x 65 x 154
V91PT92FNM801	270	K-MAX 7.5-10-270 ES	7,5	10	1050	63	37	10	145	62	1/2"	295	650	120 x 65 x 154
V83PT92FNM801	500	K-MAX 7.5-10-500 ES	7,5	10	1050	63	37	10	145	62	1/2"	340	750	200 x 65 x 150
V83PU92FNM801	500	K-MAX 11-08-500 ES	11	15	1700	102	60	8	116	68	3/4"	422	931	200 x 73 x 170
V83PJ92FNM801	500	K-MAX 11-10-500 ES	11	15	1550	93	55	10	145	68	3/4"	422	931	200 x 73 x 170
V83PW92FNM801	500	K-MAX 11-13-500 ES	11	15	1200	72	42	13	188	68	3/4"	422	931	200 x 73 x 170
V83PV92FNM801	500	K-MAX 15-10-500 ES	15	20	2050	123	72	10	145	68	3/4"	442	975	200 x 73 x 170
V83PX92FNM801	500	K-MAX 15-13-500 ES	15	20	1700	102	60	13	188	68	3/4"	442	975	200 x 73 x 170

Aria resa rilevata a 7,5 - 9,5 - 12,5 bar all'uscita del compressore, come previsto dalla norma ISO 1217 allegato C. ± 3 dB(A) come previsto dalla norma PNEUROP/CAGI PN-NTC 2.3.

K-MAX VELOCITA' VARIABILE 7,5 - 11 - 15 kW

▲ K-MAX su serbatoio

▲ K-MAX su serbatoio con essiccatore

Codice	ℓ	Prodotto	kW	HP	Aria resa (max. / min.) l/min.	m³/h	c.f.m.	MAX bar	psi	dB(A)	BSP	kg	Lbs	L x P x A (cm)
VELOCITA' VARIABILE														
V51QT97FNM760	–	K-MAX 7.5-08 VS	7,5	10	1300 / 520	78 / 31	46 / 18	8	116	63	1/2"	175	386	80 x 65 x 86
V51PT97FNM760	–	K-MAX 7.5-10 VS	7,5	10	1100 / 440	66 / 26	39 / 16	10	145	63	1/2"	175	386	80 x 65 x 86
V60PU97FNM760	–	K-MAX 11-08 VS	11	15	1700 / 680	102 / 41	60 / 24	8	116	68	3/4"	240	529	100 x 70 x 100
V60PJ97FNM760	–	K-MAX 11-10 VS	11	15	1550 / 620	93 / 37	55 / 22	10	145	68	3/4"	240	529	100 x 70 x 100
V60PI97FNM760	–	K-MAX 15-08 VS	15	20	2400 / 950	144 / 57	85 / 34	8	116	68	3/4"	260	573	100 x 70 x 100
V60PV97FNM760	–	K-MAX 15-10 VS	15	20	2100 / 840	126 / 50	74 / 30	10	145	68	3/4"	260	573	100 x 70 x 100
VELOCITA' VARIABILE CON ESSICCATORE														
V51QT97FNM860	–	K-MAX 7.5-08 ES VS	7,5	10	1300 / 520	78 / 31	46 / 18	8	116	63	1/2"	210	463	112 x 65 x 86
V51PT97FNM860	–	K-MAX 7.5-10 ES VS	7,5	10	1100 / 440	66 / 26	39 / 16	10	145	63	1/2"	210	463	112 x 65 x 86
V60PU97FNM860	–	K-MAX 11-08 ES VS	11	15	1700 / 680	102 / 41	60 / 24	8	116	68	3/4"	240	529	136 x 70 x 100
V60PJ97FNM860	–	K-MAX 11-10 ES VS	11	15	1550 / 620	93 / 37	55 / 22	10	145	68	3/4"	240	520	136 x 70 x 100
V60PI97FNM860	–	K-MAX 15-08 ES VS	15	20	2400 / 950	144 / 57	85 / 34	8	116	68	3/4"	260	573	136 x 70 x 100
V60PV97FNM860	–	K-MAX 15-10 ES VS	15	20	2100 / 840	126 / 50	74 / 30	10	145	68	3/4"	260	573	136 x 70 x 100
VELOCITA' VARIABILE SU SERBATOIO														
V91QT97FNM701	270	K-MAX 7.5-08-270 VS	7,5	10	1300 / 520	78 / 31	46 / 18	8	116	63	1/2"	270	594	120 x 65 x 154
V91PT97FNM701	270	K-MAX 7.5-10-270 VS	7,5	10	1100 / 440	66 / 26	39 / 16	10	145	63	1/2"	270	594	120 x 65 x 154
V83PU97FNM701	500	K-MAX 11-08-500 VS	11	15	1700 / 680	102 / 41	60 / 24	8	116	68	3/4"	390	858	200 x 73 x 170
V83PJ97FNM701	500	K-MAX 11-10-500 VS	11	15	1550 / 620	93 / 37	55 / 22	10	145	68	3/4"	390	858	200 x 73 x 170
V83PI97FNM701	500	K-MAX 15-08-500 VS	15	20	2400 / 950	144 / 57	85 / 34	8	116	68	3/4"	410	902	200 x 73 x 170
V83PV97FNM701	500	K-MAX 15-10-500 VS	15	20	2100 / 840	126 / 50	74 / 30	10	145	68	3/4"	410	902	200 x 73 x 170
VELOCITA' VARIABILE SU SERBATOIO CON ESSICCATORE														
V91QT97FNM801	270	K-MAX 7.5-08-270 ES VS	7,5	10	1300 / 520	78 / 31	46 / 18	8	116	63	1/2"	305	671	120 x 65 x 154
V91PT97FNM801	270	K-MAX 7.5-10-270 ES VS	7,5	10	1100 / 440	66 / 26	39 / 16	10	145	63	1/2"	305	671	120 x 65 x 154
V83PU97FNM801	500	K-MAX 11-08-500 ES VS	11	15	1700 / 680	102 / 41	60 / 24	8	116	68	3/4"	432	950	200 x 73 x 170
V83PJ97FNM801	500	K-MAX 11-10-500 ES VS	11	15	1550 / 620	93 / 37	55 / 22	10	145	68	3/4"	432	950	200 x 73 x 170
V83PI97FNM801	500	K-MAX 15-08-500 ES VS	15	20	2400 / 950	144 / 57	85 / 34	8	116	68	3/4"	452	994	200 x 73 x 170
V83PV97FNM801	500	K-MAX 15-10-500 ES VS	15	20	2100 / 840	126 / 50	74 / 30	10	145	68	3/4"	452	994	200 x 73 x 170

Aria resa rilevata a 7,5 - 9,5 bar all'uscita del compressore, come previsto dalla norma ISO 1217 allegato C. ± 3 dB(A) come previsto dalla norma PNEUROP/CAGI PN-NTC 2.3.

Long Life Kit per la manutenzione programmata dei compressori a vite

- I **ricambi originali FSN** sono stati rigorosamente selezionati, controllati e collaudati da tecnici specializzati per garantire la massima efficienza e la longevità del compressore. Le parti sono stoccate nel nostro magazzino "LOGIMAT" centralizzato e automatizzato di Zola Predosa (BO), dove ogni giorno vengono gestiti oltre 12.000 codici su 10.000 mq.
- Uno staff specializzato è in continuo contatto con i nostri centri di distribuzione in tutto il mondo, per consegnare i ricambi ai clienti nel minor tempo possibile.
- Il nostro servizio "Hot-Line" è in grado di preparare e spedire in giornata ordini urgenti.
- L'utilizzo dei "**Long Life Kit**" FSN, appositamente studiati per i compressori a vite, allunga gli intervalli di manutenzione, tagliando i costi di riparazione e garantendo prestazioni costanti del prodotto, con un conseguente risparmio energetico. **Chiedete il catalogo con i codici di riferimento!**

Intervallo di manutenzione utilizzando parti non originali

Intervallo di manutenzione utilizzando parti originali **+20%**

5,5 - 7,5 kW	1.000 ore	4.000 ore ** (oppure ogni anno)	12.000 ore	24.000 ore
K-MAX 5.5-10	1 Cartuccia filtro aria.	2 Cartucce filtro aria. 1 Cartuccia filtro olio. 1 Cartuccia filtro disoleatore. 1 Valvola drenaggio. 1 Kit aspirazione. 1 Prefiltro.	- 1 kit 4.000 ore. - 1 kit valvola pressione minima - 1 Elettrovalvola. - 3 Tubi. - 1 Cuscinetto motore.	- 1 kit 12.000 ore. - 1 Gruppo vite.
K-MAX 5.5-13				
K-MAX 7.5-08				
K-MAX 7.5-10				
K-MAX 7.5-13				

11 - 15 kW	1.000 ore	4.000 ore ** (oppure ogni anno)	12.000 ore	24.000 ore
K-MAX 11-08	1 Cartuccia filtro aria.	2 Cartucce filtro aria. 1 Cartuccia filtro olio. 1 Cartuccia filtro disoleatore. 1 Valvola drenaggio. 1 Kit aspirazione. 1 Prefiltro.	- 1 kit 4.000 ore. - 1 kit valvola pressione minima - 1 Elettrovalvola. - 3 Tubi. - 1 Cuscinetto motore.	- 1 kit 12.000 ore. - 1 Gruppo vite.
K-MAX 11-10				
K-MAX 11-13				
K-MAX 15-08				
K-MAX 15-10				
K-MAX 11-13				

*** Si raccomanda di sostituire l'olio agli intervalli indicati oppure una volta all'anno. Vi suggeriamo di utilizzare il nostro olio RotEnergyPlus (NON INCLUSO NEI LONG LIFE KIT).*

Lubrificanti sintetici RotEnergy

- I nostri lubrificanti sono specificamente progettati per compressori rotativi a vite, per assicurare una rapida separazione dall'acqua, ridurre attriti e consumi energetici, allungare gli intervalli di manutenzione, assicurare un'eccellente lubrificazione dei cuscinetti, garantendo un'ottima protezione dalla ruggine e dalla corrosione.
  RotEnergyFood è un lubrificante di alta qualità per compressori rotativi, specificamente progettato per l'utilizzo nel settore alimentare, adeguato ai relativi standard di qualità.

#600000018	RotEnergyPlus 46 cSt - 1 tanica da 3,25 kg (3,75 lt)
#600000009	RotEnergyPlus 46 cSt - 4 taniche da 3,25 kg (3,75 lt)
#600000007	RotEnergyPlus 46 cSt - 1 fusto da 16 kg (18,5 lt)
#600000012	RotEnergyPlus 46 cSt - 1 fusto da 175 kg (210 lt)
#600000014	RotEnergyFood 46 cSt - 4 taniche da 3,25 kg (3,75 lt)
#600000016	RotEnergyFood 46 cSt - 1 fusto da 16 kg (18,5 lt)
#600000017	RotEnergyFood 46 cSt - 1 fusto da 180 kg (207 lt)

Sequencer EasyX4
codice #405531604

- E' in grado di controllare fino a 4 compressori, sulla base della richiesta di aria compressa, con una logica programmabile a timer settimanale. Sugli orari di accensione e spegnimento programmati è possibile attivare tre diversi programmi.

Sequencer Twin Start
codice #305072618

- Permette il controllo di due compressori simultaneamente, cambiandone la sequenza di intervento sulla base della richiesta di aria compressa.

Tubi flessibili per collegamento compressore-serbatoio.

#199140618	3/4" x 1600 mm.
#199418000	1" x 1200 mm.
#199110810	1"-1/4 x 1200 mm.
#199MB0010	DN 80x1000 mm.
#199MB0001	2" x 1500 mm.

FSN parti di ricambio originali

- Il nostro servizio "Hot-Line" è in grado di preparare e spedire in giornata ordini urgenti* di ricambi (ricevuti entro le ore 12.00).
  ** Indicare "Hot Line" sull'ordine. Max. 5 codici, 1 p.zo per codice.*

- Sul sito web Fini è possibile consultare in qualsiasi momento i disegni esplosi e le liste dei ricambi per tutti i compressori.
  www.finicompressors.com

Fini consiglia anche:

Ricambi Originali

www.fsnspareparts.com

Il marchio "FSN" attesta l'originalità dei componenti, che sono specificamente realizzati e testati per essere utilizzati sui nostri compressori. L'uso di ricambi originali, certificati, garantisce l'efficienza e l'affidabilità del compressore, estendendo la sua durata e riducendo i costi di gestione.

Essiccatori

Gli essiccatori NPS sono progettati per l'essiccazione e la purificazione di aria compressa per applicazioni di aria respirabile. Il sistema, oltre al processo di adsorbimento, fino ad un punto di rugiada in pressione di -40 °C, elimina anche i componenti CO, CO_2, idrocarburi, ossidi di azoto e anidride solforosa SO_2.
Modello BI per aria industriale e modello BM per aria medicale.

Generatori di Azoto

I generatori di azoto NGN rappresentano un mezzo economico per la produzione di Azoto in loco. Grazie ai modelli dimensionati per una vasta gamma di portate e di purezza del prodotto, la serie NGN si distingue per l'efficienza e la versatilità eccezionali.
Sono ideali per: confezionamento alimentare, stampaggio materie plastiche, industria chimica e farmaceutica, trattamento metalli, gonfiaggio gomme.

Tipog. Negri - 2.000 - 05/15 - 9041458

Models and features in this catalogues may be subject to changes without prior notice.

FINI NUAIR S.p.A.
Sede legale e produttiva: Via Einaudi, 6 - 10070 Robassomero - Torino
Sede produttiva: Via Toscana, 21 - 40069 Zola Predosa - Bologna
Tel.: 051 6168111 - Fax: 051 7459588

www.finicompressors.com - info@finicompressors.it

FINI uses only green energy
POWERED BY REPOWER