OMCN S.p.A.

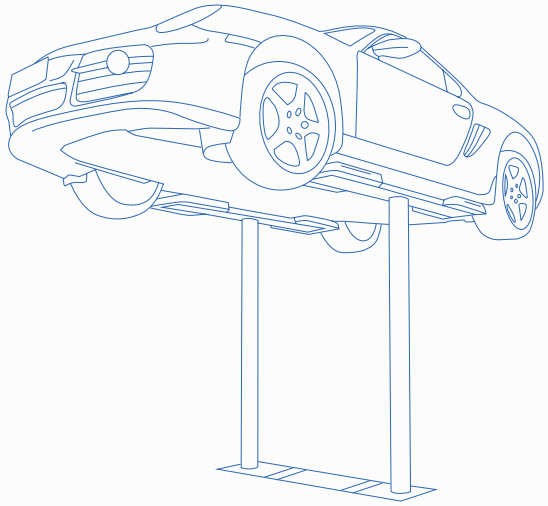

PONTI SOLLEVATORI ELETTROIDRAULICI A CILINDRI INTERRATI

HYDRAULIC 2-RAM INGROUND LIFTS
PONTS ELEVATEURS ENCASTRES A VERINS HYDRAULIQUES
HYDRAULISCHE 2-ZYLINDER UNTERFLUR STEMPEL-BÜHNEN

Made in Italy

PONTI SOLLEVATORI ELETTROIDRAULICI A CILINDRI INTERRATI

HYDRAULIC 2-RAM INGROUND LIFTS

TRACCIATO TECNICO COSTRUTTIVO

- Comandi di funzionamento ad azione mantenuta.
- Circuito di comando e sicurezze elettriche in bassa tensione 24 V.
- Dispositivo acustico e comando a due mani nell'ultima fase di discesa.
- Connessione meccanica per la sincronizzazione dei cilindri, garanzia di livellamento pedane indipendentemente dalla ripartizione del carico.
- Valvole di sicurezza per controllo velocità di discesa e sovraccarico.
- **Valvole pneumatiche che permettono la discesa in emergenza.**
- Protezione contro le perdite di fluido garantita da valvole di non ritorno.
- Garanzia di rapido posizionamento del veicolo sul sollevatore grazie alla minima altezza da terra di 65 mm. (Art. 2002).
- Pedane a lunghezza regolabile dotate di dispositivo di bloccaggio (Art. 2002).
- Pedane a larghezza regolabile garanzia di presa di veicoli a diversa carreggiata (Art. 2002).
- Bracci di sollevamento dotati di tamponi regolabili in altezza (Art. 2005).
- Aumento della sicurezza sul posto di lavoro grazie al minimo ingombro del sollevatore.
- **Completi di cassaforma per incasso elettrosaldata, rinforzata e a tenuta stagna.**

TECHNICAL AND STRUCTURAL LAY-OUT

- "Man standing-by" controls.
- Electrical control system and safeties in low tension 24 V.
- Sound device and two hand control during the last descent phase.
- Mechanical connection for the synchronization of the cylinders, assured levelling of the footboards whatever the distribution of the weight is.
- Safety valves for the descent speed control and for the overload.
- **Pneumatic valves which allow the emergency descent.**
- Protection against the fluid leak assured by nonreturn valves.
- A sure fast placement of the vehicle on the lift thanks to the minimum height from the floor of 65 mm. (Art. 2002).
- Length adjustable footboards equipped with locking device (Art. 2002).
- Width adjustable footboards which assure the lifting of vehicles of different width (Art. 2002).
- Lifting arms c/w height-adjustment rubber pads (Art. 2005).
- Increase of the safety on the working place thanks to the minimum volume of the lift.
- **Equipped with electrowelded, reinforced and watertight formwork.**

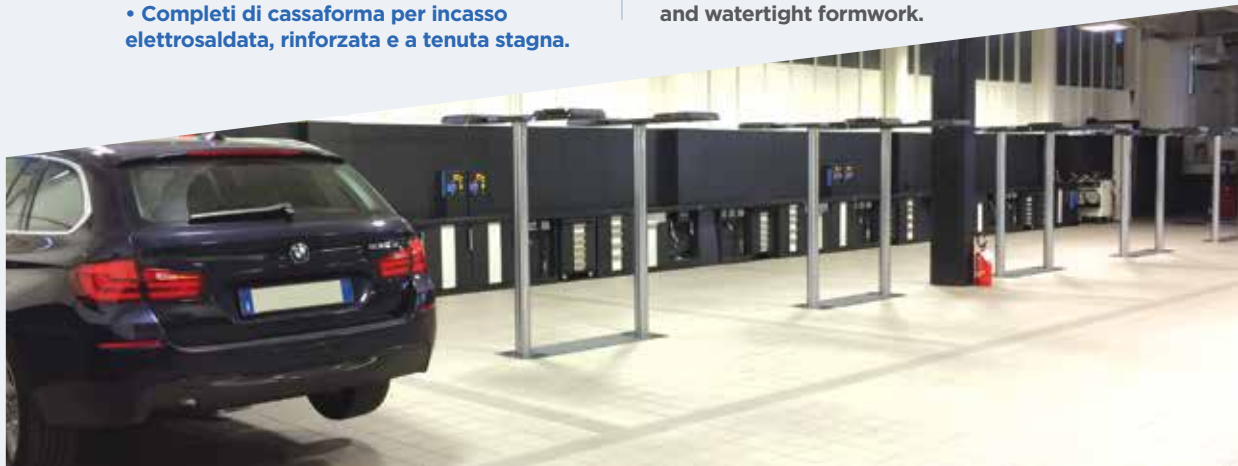

PONTS ELEVATEURS ENCASTRES A VERINS HYDRAULIQUES

HYDRAULISCHE 2-ZYLINDER UNTERFLUR STEMPEL-BÜHNEN

RELEVÉ TECHNIQUE

• Commande de type “homme mort”.
• Circuit de commande et dispositifs électriques de sécurité en basse tension 24 V.
• Dispositif sonore et commande à deux mains dans la dernière phase de descente.
• Connexion mécanique pour la synchronisation des vérins: synchronisation garantie indépendamment de la répartition de charge.
• Soupape de sécurité pour contrôle vitesse de descente et surcharge.
• Vannes pneumatiques pour permettre la descente en urgence.
• Protection contre les pertes de fluide par soupape anti-retour.
• Positionnement rapide du véhicule sur l’élévateur grâce à une hauteur de terre de 65 mm. (Art. 2002).
• Chemins de roulement à longueur réglable avec dispositif de blocage (Art. 2002).
• Chemins de roulement à largeur réglable pour le levage de différents empattements de véhicules.
• Bras de levage avec tampons réglables en hauteur (Art. 2005).
• Plus grande sécurité sur le lieu de travail grâce à un encombrement minimum.
• Avec caisson électro-soudé, étanche et renforcé.

TECHNISCHE UND KONSTRUKTIVE ANGABEN

• Totmann-Steuerung.
• Elektrische Systemsteuerung und Sicherheitsvorrichtung bei niedrigen 24 V.
• Akustisches Warnsignal und 2-Hand-Steuerung, während der letzten Absenk-Phase.
• Mechanische Verbindung für die Synchronisierung der Zylinder, sicheres synchronisieren der Aufnahmeschienen, unabhängig von der Verteilung des Gewichts.
• Sicherheitsventile für die Absenk-Geschwindigkeit und für Überladung.
• Pneumatische Ventile für Notablass.
• Schutz vor Flüssigkeitsaustritt auf Grund von Rückschlagventilen.
• Ein sicheres und schnelles Platzieren von Fahrzeugen auf der Bühne dank geringer Bauhöhe von 65 mm. (Art. 2002).
• In Längsrichtung einstellbare Aufnahmeschiene ausgestattet mit Feststellvorrichtung (Art. 2002).
• In breite einstellbare Aufnahmeschienen, welche das Heben von Fahrzeugen von unterschiedlichen Breiten ermöglicht (Art. 2002).
• Hebearme mit höhenverstellbare Gummiauflagen (Art. 2005).
• Verbesserung der Arbeitsplatz-Sicherheit wegen der geringen Größe der Hebebühne.
• Mit verstärktem, wasserdichtem und elektro- schweißtem Rahmen für versenkbare Ausführung.

CE Made in Italy

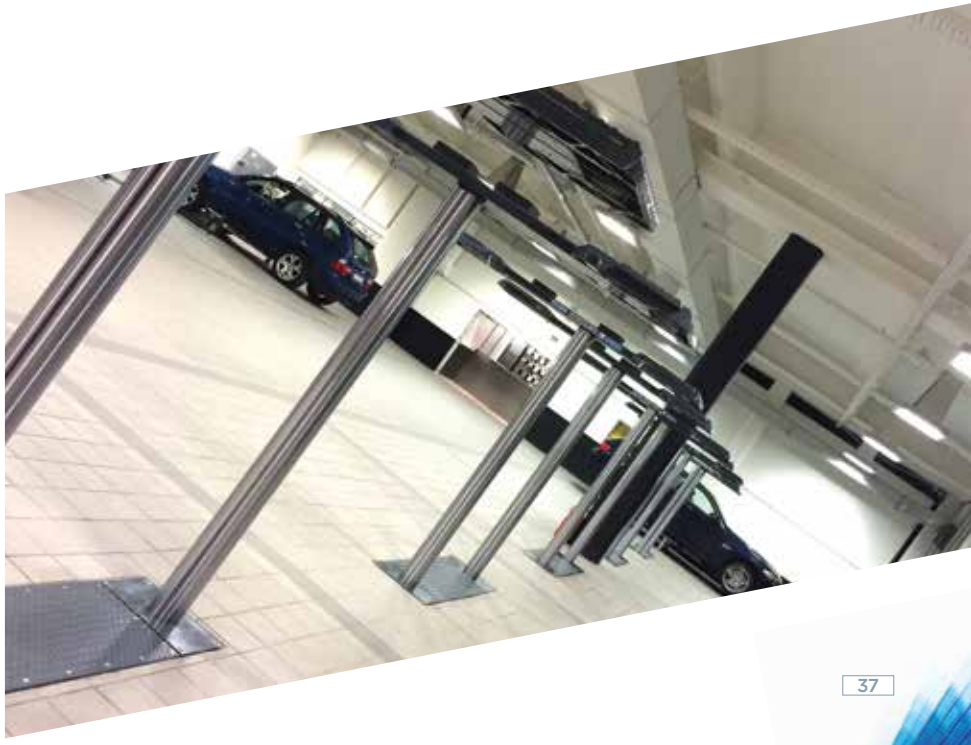

ART. 2002

SOLLEVATORE ELETTROIDRAULICO A CILINDRI INTERRATI DOTATO DI PEDANE REGOLABILI IN LUNGHEZZA A CARREGGIATA VARIABILE

Electrohydraulic 2-ram inground lift equipped with adjustable footboards both in length and in width

Elévateur encastré à 2 vérins électrohydraulique doté de chemins de roulements réglables en longueur et sur différents empattements

Elektro-hydraulische Unterflur Stempelbühne mit in Länge-und Breite verschiebbaren Aufnahmeschienen

ART.			Motore trifase Three-phase motor Moteur triphasé Netzspannung	KG
2002	3500 Kg	3 KW	400V • 50HZ	1130

Potenza motore • Motor power • Puissance moteur • Motorleistung

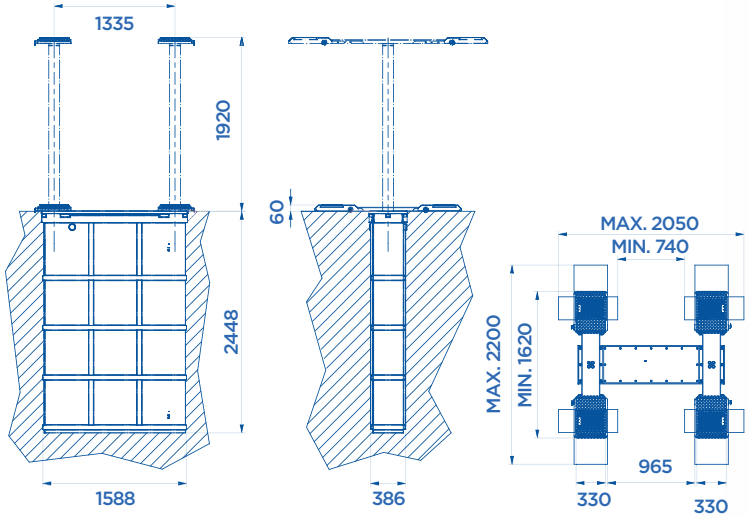

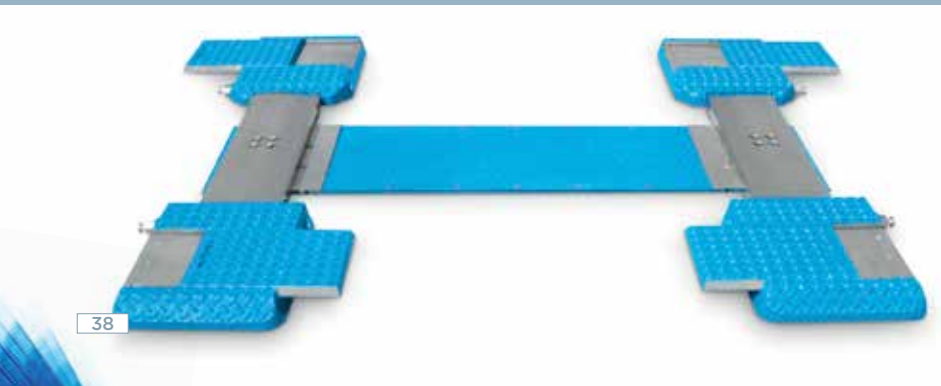

ART. 2005
SOLLEVATORE ELETTROIDRAULICO A CILINDRI INTERRATI DOTATO DI BRACCI REGOLABILI

Electrohydraulic 2-ram inground lift equipped with adjustable arms

Elévateur encastré à 2 vérins électrohydraulique à bras réglables

Elektro-hydraulische Unterflur Stempelbühne mit 4-2-Fach Teleskop-Hebearmen

ART.			Motore trifase Three-phase motor Moteur triphasé Netzspannung	KG
2005	3500 Kg	3 KW	400V • 50HZ	1140
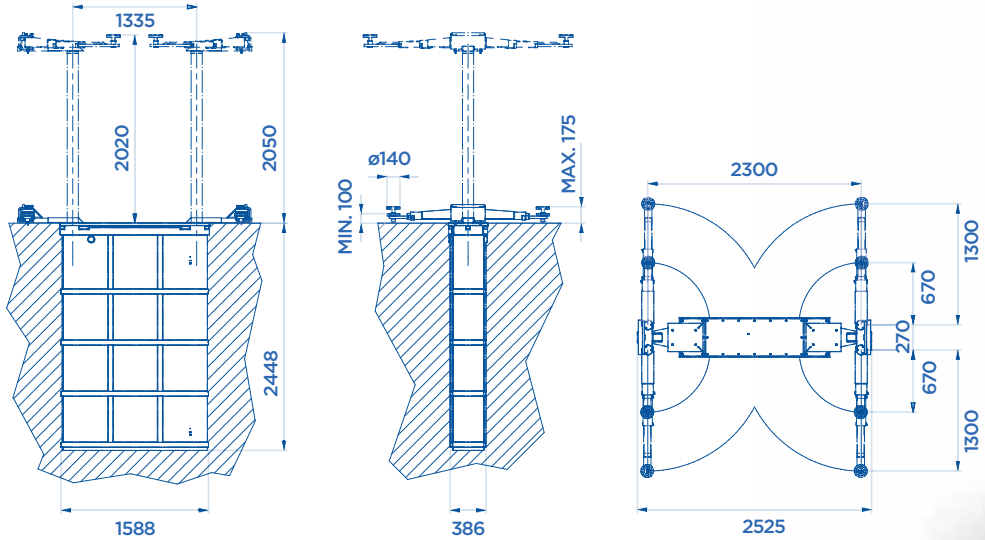
Potenza motore • Motor power • Puissance moteur • Motorleistung