OMCN S.p.A.

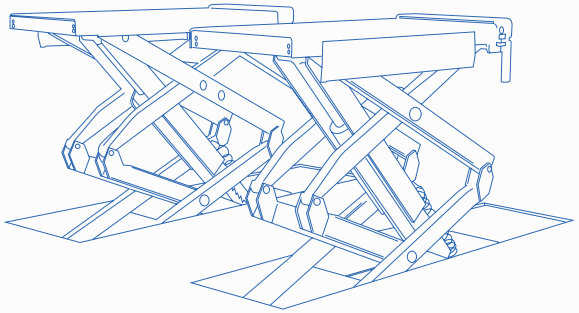

# PONTI SOLLEVATORI ELETTROIDRAULICI A DOPPIA FORBICE

ELECTROHYDRAULIC TWIN-SCISSOR LIFTS

PONTS ELEVATEURS A DOUBLE CISEAUX ELECTROHYDRAULIQUES

ELEKTROHYDRAULISCHE DOPPEL-SCHEREN-HEBEBÜHNEN

Made in Italy

# PONTI SOLLEVATORI ELETTROIDRAULICI A DOPPIA FORBICE

# ELECTROHYDRAULIC TWIN-SCISSOR LIFTS

## TRACCIATO TECNICO COSTRUTTIVO

- Comandi "uomo presente" - Tensione ausiliaria 24 V.
- Sicurezze meccaniche di stazionamento e paracadute su ognuno dei due pistoni.
- Parallelismo idraulico ed allineamento sincrono delle pedane indipendentemente dalla ripartizione del carico.
- Valvole di sicurezza per il controllo velocità di discesa, del sovraccarico e delle rotture accidentali tubi di alimentazione.
- Pedane a lunghezza regolabile per un corretto stazionamento di ogni tipo di vettura.
- Valvola manuale di discesa in caso di assenza di energia elettrica.
- Dispositivo acustico e comando a due mani nell'ultima fase di discesa.
- Perni con boccole di bronzo autolubrificanti.
- Nella posizione di completo rientro, il pavimento risulta completamente libero.
- Nessuna sporgenza in posizione rientrata.
- Dispositivo automatico con elettrovalvole per allineamento delle pedane.
- **Pompa manuale per sblocco sicurezze e valvola d'apertura, sempre manuale, per la discesa del sollevatore in caso di assenza di energia elettrica** (Art. 705 - 705/M).
- Olio per circuito idraulico in dotazione.
- Tasselli di ancoraggio al suolo in dotazione.

## TECHNICAL AND STRUCTURAL LAY-OUT

- "man standing-by" controls - Auxiliary tension 24 V.
- Mechanical standing safeties and a parachute on both pistons.
- Hydraulic parallelism and synchronized alignment of the platforms independently from the load distribution.
- Safety-valves to check descent speed, overload and accidental breakage of feeding pipes.
- Adjustable length platforms for a correct standing of any kind of vehicle.
- Manual descent valve in case of power failure.
- Sound device and two hand control during the last descent phase.
- Self-lubricating pins in bronze bushes.
- In total re-entry position, the floor looks completely free.
- No protrusion in the re-entry position.
- Automatic device with electro-valve for the platforms alignment.
- **Manual pump for the release of the safeties and of the opening-valve, still manual, for the descent of the hoist in case of electric energy lack** (Art. 705 - 705/M).
- Delivered with oil for the hydraulic circuit.
- Equipped with anchor small blocks.

# PONTS ELEVATEURS A DOUBLE CISEAUX ELECTROHYDRAULIQUES

# ELEKTROHYDRAULISCHE DOPPEL-SCHEREN-HEBEBÜHNEN

## RELEVÉ TECHNIQUE

• Commande de type “homme mort” Tension auxiliaire 24 V.
• Sécurité mécanique à chaque stade de levage, et parachute sur chaque piston.
• Parallélisme hydraulique et alignement synchronisé des plateformes de levage indépendamment de la répartition de charges.
• Soupapes de sécurité pour le contrôle de la vitesse de descente, de surcharge et de rupture accidentelle des tuyaux d’alimentation.
• Plateformes de levage à longueur réglable pour chaque type de voiture.
• Vanne manuelle de descente, en cas de coupure de courant.
• Dispositif sonore et commande à deux mains dans la dernière phase de descente.
• Bagues en bronze autolubrifiantes.
• En position repliée, ce modèle permet de disposer d’une surface au sol entièrement dégagée, libre de tout obstacle.
• En position repliée, le sol est complètement dégagé.
• Dispositif automatique avec électrovanne pour alignement des chemins de roulement.
• **Pompe manuelle pour débloquer les sécurités et valve d’ouverture, toujours manuelle, pour la descente de l’élévateur en cas de coupure de courant** (Art. 705 - 705/M).
• Livrés avec l’huile pour le circuit hydraulique.
• Chevilles d’ancrage au sol fournies.

## TECHNISCHE UND KONSTRUKTIVE ANGABEN

• “Stan-by Steuerung”. Steuerspannung 24 V.
• Mechanische Stützvorrichtung und Absenkschutz an beiden Kolben.
• Perfekte hydraulische Gleichlaufregelung, d.h. synchronisierte (aufeinander abgestimmte) Ausrichtung der Fahrschienen unabhängig von der Lastverteilung.
• Sicherheitsventile zur Kontrolle der Absenkgeschwindigkeit, als Überlastungsschutz, und zur Überwachung der Druckleitungen.
• In der Länge justierbare Fahrschienen sorgen für einen sicheren und festen Stand eines jeden Fahrzeugtyps.
• Manuelles Absenken im Falle eines Stromausfalls möglich.
• Akustisches Signal und 2-Hand-Steuerung während der letzten Absenkphase.
• Selbstschmierende Bolzen in Bronze-Buchsen.
• In komplett abgesenktem Zustand, ist der Werkstattraum - dank des Fehlens von Vorsprüngen - vollständig frei.
• Automatische Steuerung des Fahrschienengleichlaufs mit Elektroventil.
• **Im Falle eines Stromausfalls kann die Bühne von Hand mittels einer Pumpe, die die Sicherheitsvorkehrungen und das Öffnungsventil entriegelt, abgelassen werden** (Art. 705 - 705/M).
• Wird mit Öl für die hydraulische Schaltung geliefert.
• Ausgestattet mit schmaler Grundplatte.

OMCN S.p.A.

# 3000 3500 KG

**ART.** 705

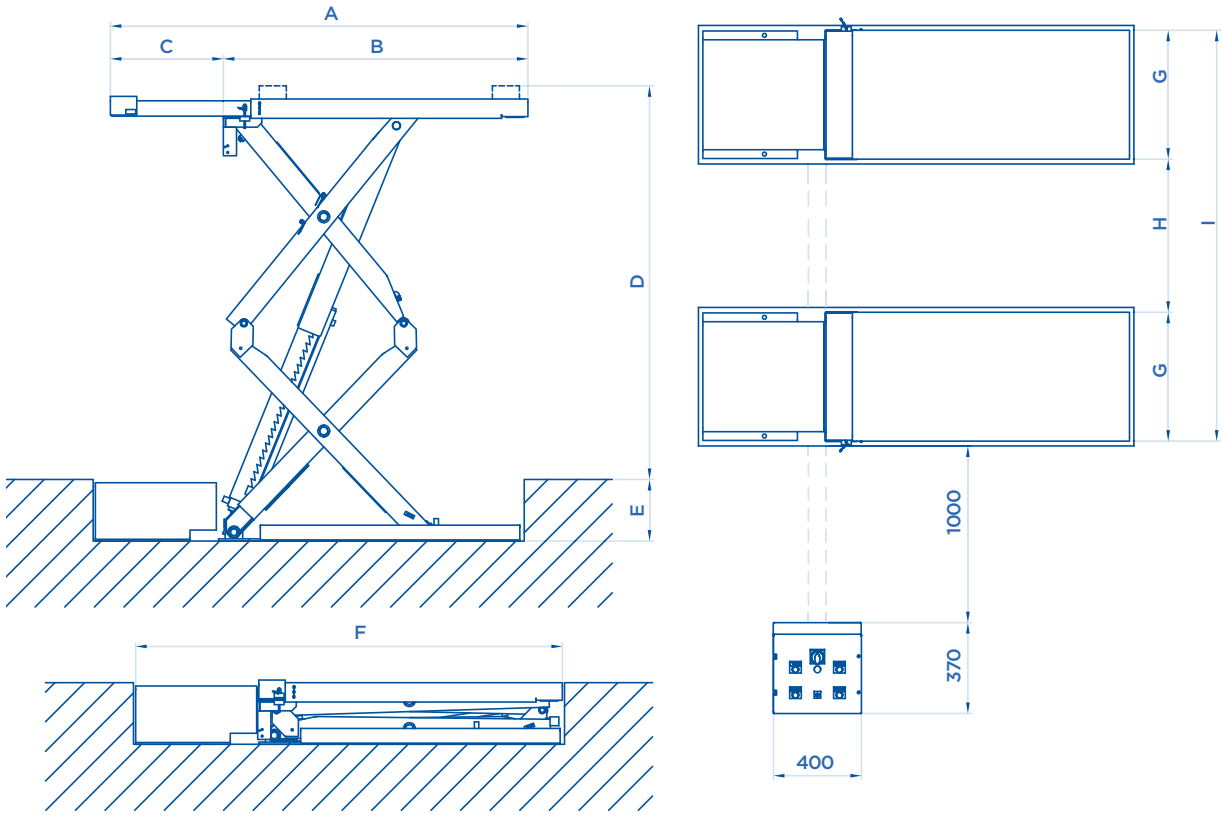

**OPTIONAL** Pag. 058

| ART. | | | Motore trifase Three-phase motor Moteur triphasé Netzspannung | A mm | B mm | C mm | D mm | E mm | F mm | G mm | H mm | I mm | KG |
|---|---|---|---|---|---|---|---|---|---|---|---|---|---|
| **703** | 3000 Kg | 3,3 KW | 400V • 50HZ | 1755 | 1385 | 370 | 1800 | 270 | 1785 | 520 | 800 | 1840 | 910 |
| **703/A** | 3000 Kg | 3,3 KW | 400V • 50HZ | 1900 | 1385 | 515 | 1800 | 270 | 1955 | 520 | 800 | 1840 | 950 |
| **705** | 3500 Kg | 3,3 KW | 400V • 50HZ | 1900 | 1385 | 515 | 1800 | 280 | 1955 | 590 | 800 | 1980 | 1000 |
| **705/M** | 3500 Kg | 3,3 KW | 400V • 50HZ | 2100 | 1585 | 515 | 1800 | 280 | 2155 | 590 | 800 | 1980 | 1050 |

Potenza motore • Motor power
Puissance moteur • Motorleistung

OMCN S.p.A.

# 4000 KG

## HEAVY DUTY

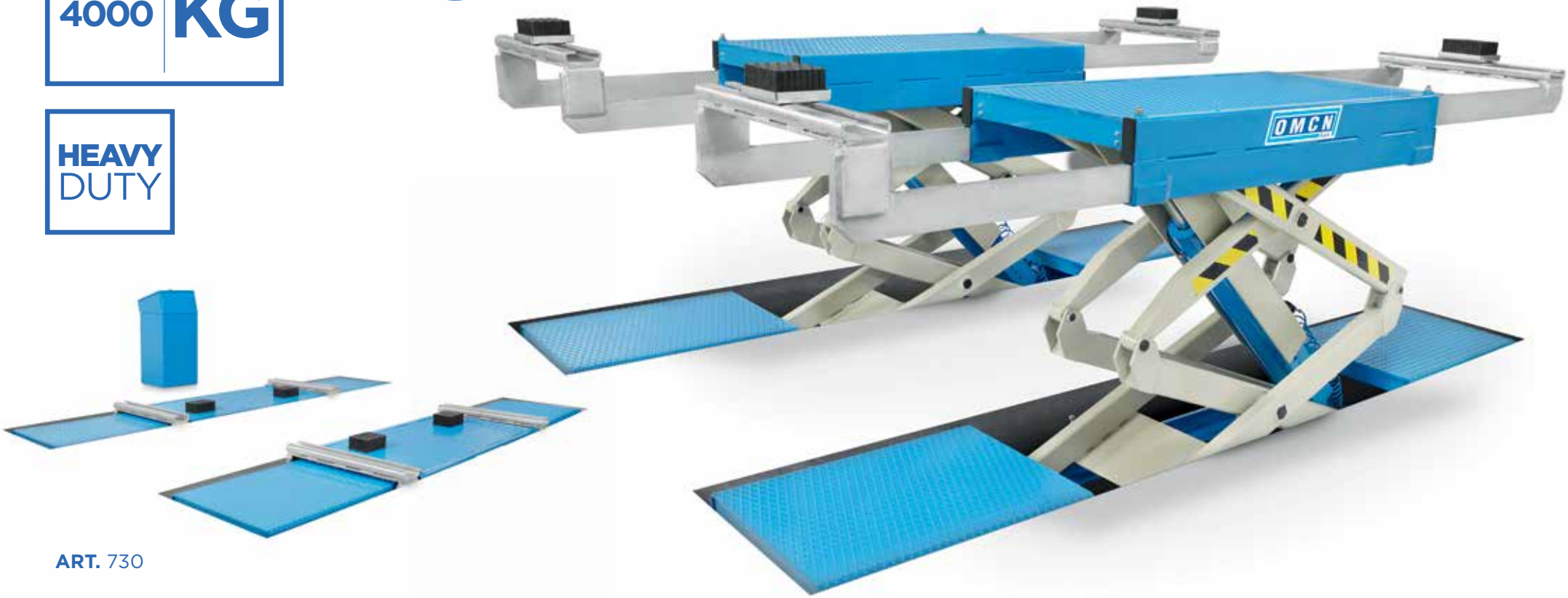


**ART.** 730

## TRACCIATO TECNICO COSTRUTTIVO

• Sicurezze meccaniche di stazionamento e paracadute su ognuno dei due pistoni.
• Valvole di sicurezza per il controllo velocità di discesa, del sovraccarico e delle rotture accidentali tubi di alimentazione.
**• Dotato di doppie prolunghe anteriori e posteriori per poter sollevare sia piccole vetture che veicoli commerciali a passo lungo.**
• Perni con boccole di bronzo autolubrificanti.
• Dispositivo automatico con elettrovalvole per allineamento delle pedane.
• Pompa manuale per sblocco sicurezze e valvola d'apertura, sempre manuale, per la discesa del sollevatore in caso di assenza di energia elettrica.

## TECHNICAL AND STRUCTURAL LAY-OUT

• Mechanical standing safeties and a parachute on both pistons.
• Safety-valves to check descent speed, overload and accidental breakage of feeding pipes.
**• Equipped with front and rear extensions in order to lift both small cars and long commercial vehicles.**
• Self-lubricating pins in bronze bushes.
• Automatic device with electro-valve for the platforms alignment.
• Manual pump for the release of the safeties and of the opening-valve, still manual, for the descent of the hoist in case of electric energy lack.

## RELEVÉ TECHNIQUE

• Sécurité mécanique à chaque stade de levage, et parachute sur chaque piston.
• Soupapes de sécurité pour le contrôle de la vitesse de descente, de surcharge et de rupture accidentelle des tuyaux d'alimentation.
**• Rallonges antérieures et postérieures capables de soulever de la petite utilitaire au fourgon extra-long.**
• Bagues en bronze autolubrifiantes.
• Dispositif automatique avec électrovanne pour alignement des chemins de roulement.
• Pompe manuelle pour débloquer les sécurités et valve d'ouverture, toujours manuelle, pour la descente de l'élevateur en cas de coupure de courant.

## TECHNISCHE UND KONSTRUKTIVE ANGABEN

• Mechanische Stützvorrichtung und Absenkschutz an beiden Kolben.
• Sicherheitsventile zur Kontrolle der Absenkgeschwindigkeit, als Überlastungsschutz, und zur Überwachung der Druckleitungen.
**• Mit Doppel-Verlängerungen (vornhinten), welche das Heben von kleinen PKW bis zu langen Lieferwagen ermöglicht.**
• Selbstschmierende Bolzen in Bronze-Buchsen.
• Automatische Steuerung des Fahrschienengleichlaufs mit Elektroventil.
• Im Falle eines Stromausfalls kann die Bühne von Hand mittels einer Pumpe, die die Sicherheitsvorkehrungen und das Öffnungsventil entriegelt, abgelassen werden.

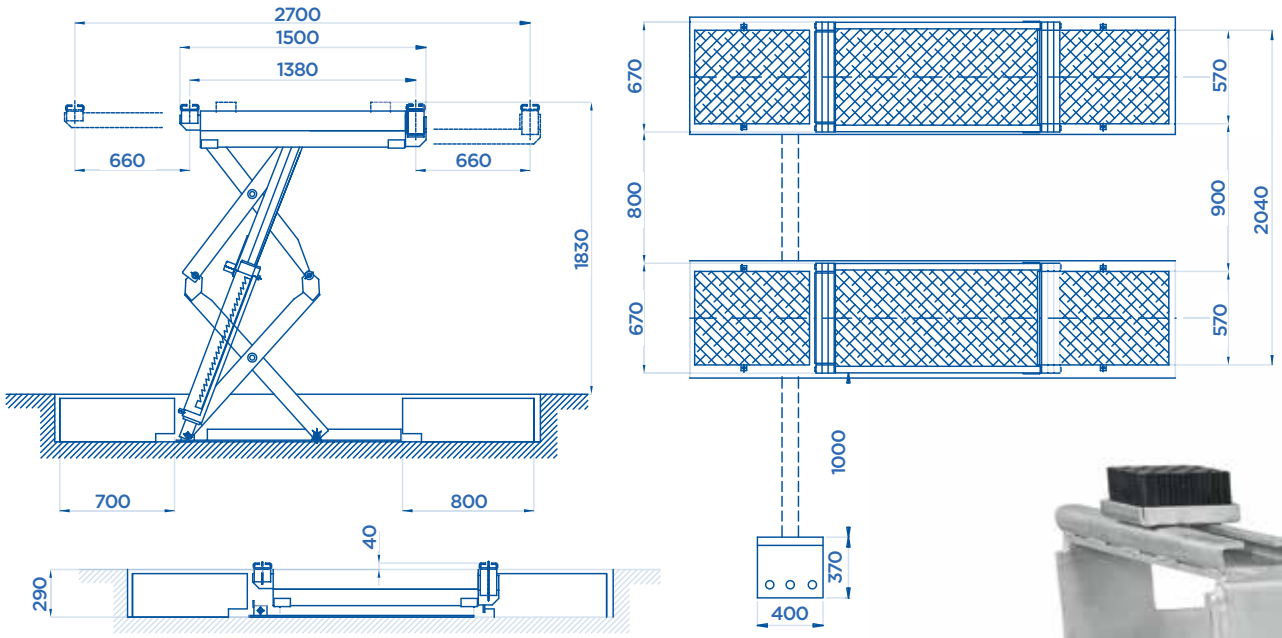


**OPTIONAL** Pag. 058

| ART. | | | Motore trifase Three-phase motor Moteur triphasé Netzspannung | KG |
|---|---|---|---|---|
| **730** | 4000 Kg | 3,3 KW | 400V • 50HZ | 1200 |

Potenza motore • Motor power • Puissance moteur • Motorleistung

BASSO PROFILO
LOW PROFILE
PROFIL BAS
TIEFERGELEGTE

# PONTI SOLLEVATORI ELETTROIDRAULICI A DOPPIA FORBICE

# ELECTROHYDRAULIC TWIN-SCISSOR LIFTS

## TRACCIATO TECNICO COSTRUTTIVO

- Sollevatori elettroidraulici a basso profilo; particolarmente indicati per il sollevamento di veicoli con carrozzeria ribassata senza necessità di realizzare le buche per l'incasso.
- Le doppie prolunghe sulla pedana permettono un rapido ed agevole posizionamento del veicolo.
- Pedane sincronizzate idraulicamente con dispositivo di controllo del livellamento.
- Staffa meccanica dentata di sicurezza (Art. 722 - 723).
- **Due pistoni per ogni pedana** (Art. 718 - 719).
- **Collegamento dell'aria non necessario** (Art. 718 - 719).
- Perni con boccole di bronzo autolubrificanti.
- Comandi a bassa tensione del tipo "uomo presente".
- Valvole di sicurezza e di blocco sul circuito idraulico, per il controllo della pressione e contro la rottura dei tubi.
- Velocità di discesa controllata con compensazione idraulica.
- Dispositivo acustico e comando a due mani nell'ultima fase di discesa.
- Olio per circuito idraulico in dotazione.
- Tasselli di ancoraggio al suolo in dotazione.

## TECHNICAL AND STRUCTURAL LAY-OUT

- Low profile electrohydraulic hoists; particularly indicated to lift vehicles with lowered body without the need to make holes for the disappearing.
- The twin extensions on the platform allow a quick and easy positionning of the vehicle.
- Hydraulically synchronized platforms with levelling control device.
- Mechanical toothed safety bracket (Art. 722 - 723).
- **Two pistons for each platform** (Art. 718 - 719).
- **Air connection not required** (Art. 718 - 719).
- Self-lubricating pins in bronze bushes.
- "Man standing-by" low tension controls.
- Safety and lock valves on the hydraulic circuit for the check of the pressure and the pipes break.
- Controlled lowering speed with hydraulic compensation.
- Sound device and two hand control during the last descent phase.
- Delivered with oil for the hydraulic circuit.
- Equipped with anchor small blocks.

# PONTS ELEVATEURS A DOUBLE CISEAUX ELECTROHYDRAULIQUES

# ELEKTROHYDRAULISCHE DOPPEL-SCHEREN-HEBEBÜHNEN

## RELEVÉ TECHNIQUE

• Ponts électro-hydrauliques surbaissés; particulièrement indiqués pour le levage de véhicules à bas de caisse extra bas. Evite d'en passer par le génie civil pour les fosses d'encastrement.
• Les doubles rallonges sur le chemin de roulement facilitent le positionnement du véhicule.
• Synchronisation hydraulique des chemins de roulement avec mise à niveau constante.
• Etrier mécanique denté de securité (Art. 722 - 723).
• **Deux verins pour chaque chemin de roulement** (Art. 718 - 719).
• **Connection de l'air inutile** (Art. 718 - 719).
• Bagues en bronze autolubrifiantes.
• Commandes basse tension de type "homme mort".
• Circuit hydraulique muni de soupape d'arrêt de sécurité pour contrôler la pression et éviter toute rupture de tuyau.
• Contrôle de la vitesse de descente par compensation hydraulique.
• Dispositif sonore et commande à deux mains dans la dernière phase de descente.
• Livrés avec l'huile pour le circuit hydraulique.
• Chevilles d'ancrage au sol fournies.

## TECHNISCHE UND KONSTRUKTIVE ANGABEN

• Elektrohydraulische Hebebühnen mit flachem Profil; speziell geeignet, um Fahrzeuge mit tiefergelegter Karosserie anzuheben, ohne die Notwendigkeit von Aufnahmelöchern.
• Die doppelten Verlängerungen der Fahrschienen ermöglichen eine schnelle und leichte Positionierung des Fahrzeuges.
• Hydraulische Synchronisierung der Fahrschienen mit NivellierungsÜberwachungsvorrichtung.
• Mechanische sicherheitsraststange (Art. 722 - 723).
• **2 Kolben für jede Fahrschiene** (Art. 718 - 719).
• **Luftanschluß ist nicht erforderlich** (Art. 718 - 719).
• Selbstschmierende Bolzen in Bronze-Buchsen.
• Niederspannungs "Stand by-Steuerung".
• Sicherheits und Überdruckventile zur Überwachung der Hydraulikleitung.
• Überwachung der Absenkgeschwindigkeit durch Hydraulikausgleich.
• Akustisches Signal und 2-Hand-Steuerung während der letzen Absenkphase.
• Wird mit Öl für die hydraulische Schaltung geliefert.
• Ausgestattet mit schmaler Grundplatte.

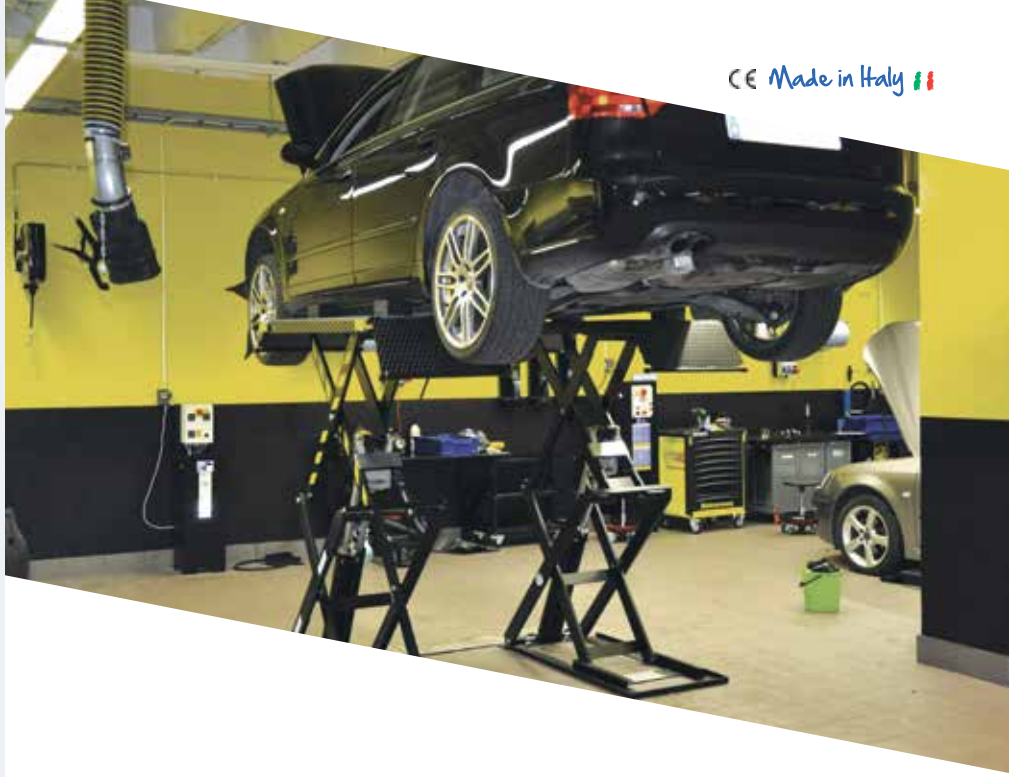

**ART.** 718 • 719

**3500 KG**

**ART.** 718

## ART. 718

Modello a pavimento
Floored model
Modèle au sol
Überflur-Modell

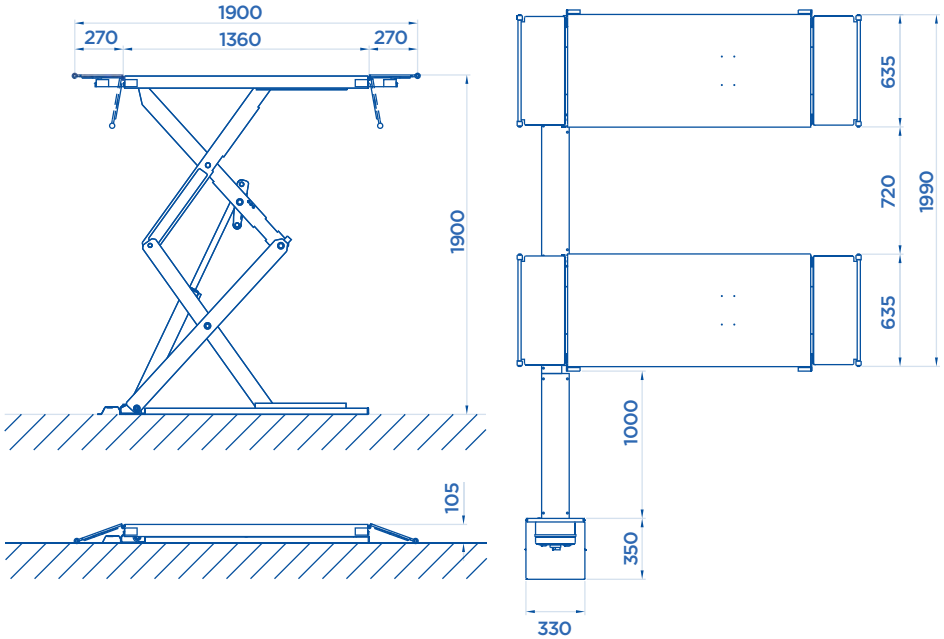


## ART. 719

Modello a scomparsa
Disappearing model
Modèle encastrable
Unterflur-Modell

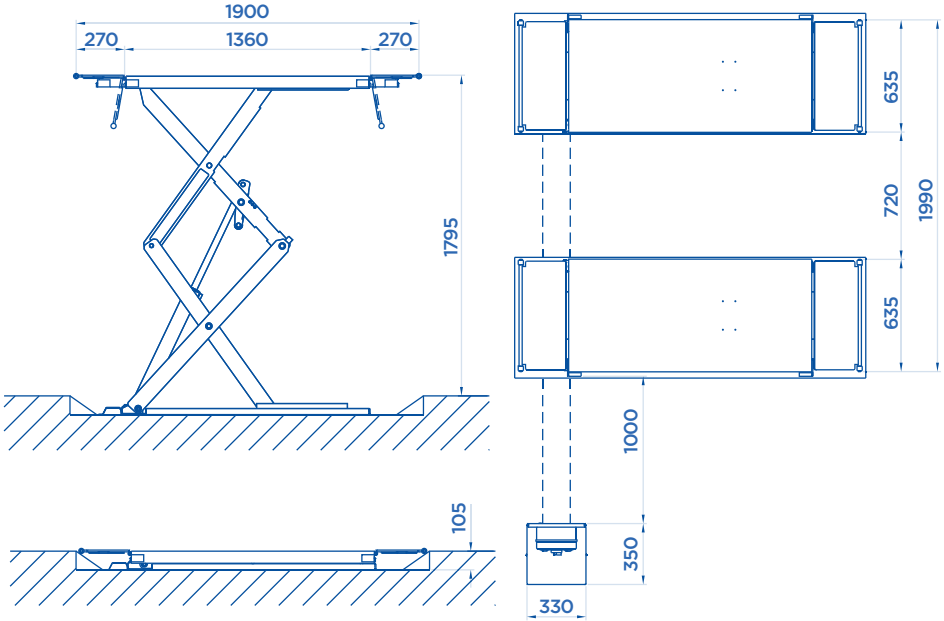

**OPTIONAL** Pag. 058

| ART. | | | Motore trifase<br>Three-phase motor<br>Moteur triphasé<br>Netzspannung | KG |
|---|---|---|---|---|
| **718** | 3500 Kg | 3,3 KW | 400V • 50HZ | 930 |
| **719** | 3500 Kg | 3,3 KW | 400V • 50HZ | 930 |

Potenza motore • Motor power • Puissance moteur • Motorleistung

**ART.** 722 • 723

**3200 KG**

**ART.** 722

## ART. 722

Modello a pavimento
Floored model
Modèle au sol
Überflur-Modell

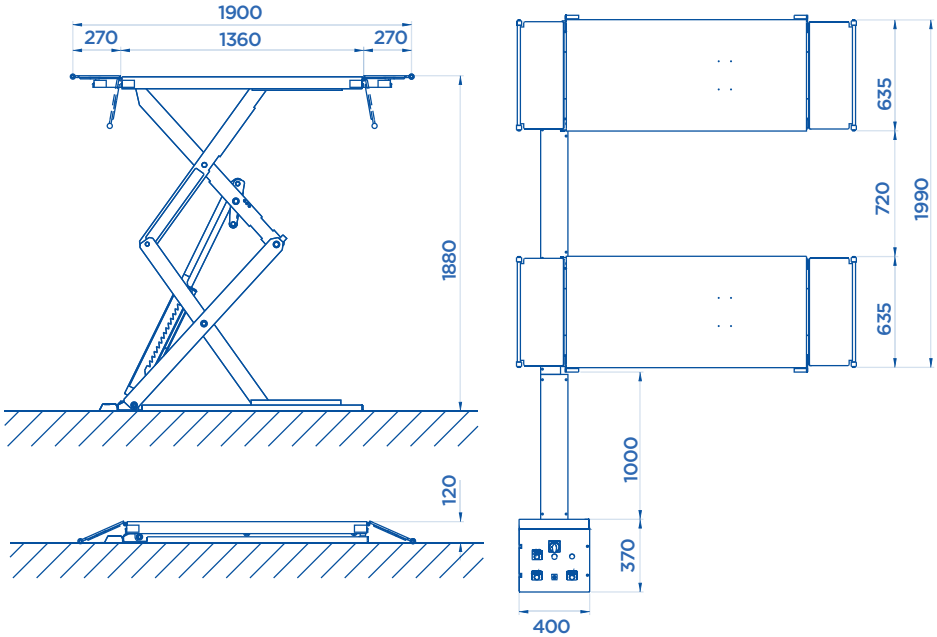


## ART. 723

Modello a scomparsa
Disappearing model
Modèle encastrable
Unterflur-Modell

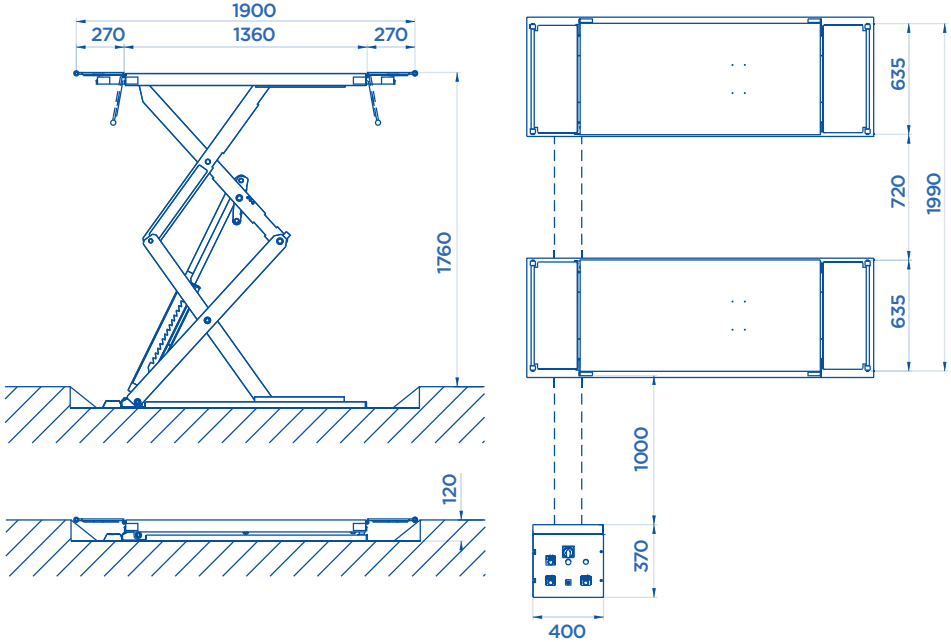

**OPTIONAL** Pag. 058

| ART. | | | Motore trifase<br>Three-phase motor<br>Moteur triphasé<br>Netzspannung | KG |
|---|---|---|---|---|
| **722** | 3200 Kg | 3,3 KW | 400V • 50HZ | 920 |
| **723** | 3200 Kg | 3,3 KW | 400V • 50HZ | 920 |

Potenza motore • Motor power • Puissance moteur • Motorleistung

**ART.** 552 • 553

**3000 KG**

**ART.** 552

CE Made in Italy

## TRACCIATO TECNICO COSTRUTTIVO

• Particolarmente indicati per gommisti, carrozzieri e meccanici.
**• Barra di torsione doppia per il livellamento, il collegamento e la linearità delle due pedane.**
• Ingombro ridotto.
• Sicurezze meccaniche di stazionamento.
• Valvole di ritegno e sicurezza in caso di rottura dei tubi.
• Funzionamento elettroidraulico di tipo rapido.
• Comandi a bassa tensione (24 V).
• Pedanine d'accesso convertibili in prolunghe di stazionamento.
• Boccole autolubrificanti.
• Olio per circuito idraulico in dotazione.
• Tasselli di ancoraggio al suolo in dotazione.

## TECHNICAL AND STRUCTURAL LAY-OUT

• Particularly suitable for tyre-shops, car-body-shops and garages.
**• Double torsion bar for levelling, connecting and aligning the two boards.**
• Minimal overall dimensions.
• Mechanical standing safeties.
• Check and safety valves against breakage of pipes.
• Electrohydraulic rapid working.
• 24 V low-tension control.
• Drive ramps convertible into standing extension set.
• Self-lubricating bushes.
• Delivered with oil for the hydraulic circuit.
• Equipped with anchor small blocks.

## RELEVÉ TECHNIQUE

• Particulièrement indiqués pour les marchands de pneus, carrossiers et garages.
**• Barre de torsion double qui assure la mise de niveau, la liaison et la linéarité des deux platesformes.**
• Encombrement réduit.
• Sécurités mécaniques de stationnement.
• Vanne de retenue et de sécurité en cas de rupture des tuyaux.
• Fonctionnement électrohydraulique de type rapide.
• Commande basse tension (24 V).
• Rampes d'accès convertibles en rallonges de stationnement.
• Bagues en bronze autolubrifiantes.
• Livrés avec l'huile pour le circuit hydraulique.
• Chevilles d'ancrage au sol fournies.

## TECHNISCHE UND KONSTRUKTIVE ANGABEN

• Speziell geeignet für Reifen- und Reparatur- sowie Karosserieinstandsetzungs-Werkstätten.
**• Doppelte Versteifungstrebe für Nivellierung, Verbindung und Ausrichtung der beiden Fahrschienen.**
• Geringe Abmessungen.
• Hydraulische Gleichlaufregelung.
• Rückschlagventil und Sicherheitsventil im Falle eines Rohrbruchs.
• Schnell arbeitendes Hydraulikaggregat.
• Überwachung der Steuerspannung (24 V).
• Auffahrschienen können durch stationäre Verlängerungen ersetzt werden.
• Selbstschmierende Bolzen in Bronze-Buchsen.
• Wird mit Öl für die hydraulische Schaltung geliefert.
• Ausgestattet mit schmaler Grundplatte.

## ART. 552

Modello a pavimento
Floored model
Modèle au sol
Überflur-Modell

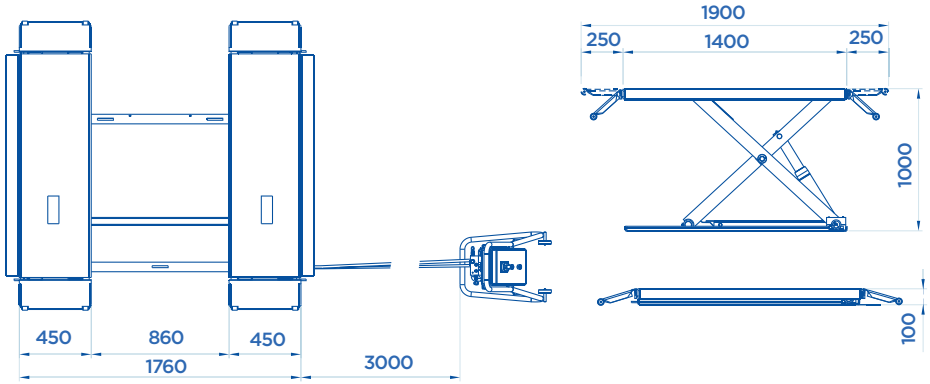


## ART. 553

Modello a scomparsa
Disappearing model
Modèle encastrable
Unterflur-Modell

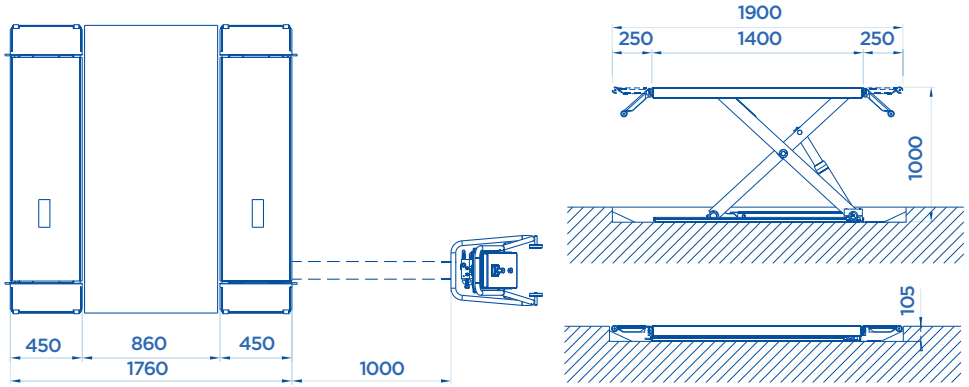


## OPTIONAL Pag. 058

| ART. | | | Motore trifase<br>Three-phase motor<br>Moteur triphasé<br>Netzspannung | KG |
|---|---|---|---|---|
| 552 | 3000 Kg | 3,3 KW | 400V • 50HZ | 610 |
| 553 | 3000 Kg | 3,3 KW | 400V • 50HZ | 620 |

Potenza motore • Motor power • Puissance moteur • Motorleistung

**ART.** 554 • 554/I

**3000 KG**

**ART.** 554

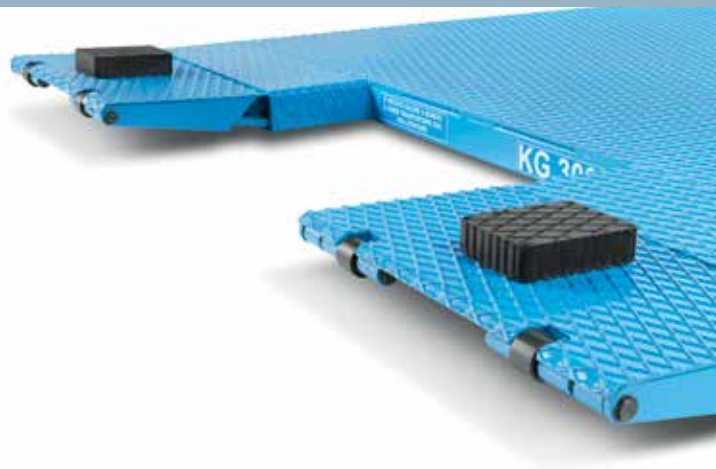

CE Made in Italy

## TRACCIATO TECNICO COSTRUTTIVO

• Ingombro a terra ridotto per permettere la caricabilità di vetture particolarmente basse.
**• Struttura centrale portante per permettere il sollevamento di SUV e veicoli commerciali senza accessori aggiuntivi.**
• Pedanine d'accesso convertibili in prolunghe di presa carico.
• Sistema di sollevamento dotato di doppio pistone, doppia valvola paracadute e doppio controllo della velocità per garantire una doppia sicurezza.
• Sistema di comando del sollevatore a bassa tensione del tipo ad azione mantenuta.
• Avvisatore acustico di sicurezza nell'ultima fase di discesa.
• Centralina idraulica dotata di motore a bassissimo consumo.
• Perni con boccole in bronzo autolubrificanti.
• Modelli a pavimento ed a incasso.
• Olio per circuito idraulico in dotazione.
• Tasselli di ancoraggio al suolo in dotazione.

## TECHNICAL AND STRUCTURAL LAY-OUT

• Very low when closed down to let very low-profile cars drive on/off.
**• Bearing plate between platforms to lift SUV as well as commercial vehicles without any extra accessories.**
• Drive on ramps become lifting extension set.
• Lifting through double piston, double parachute valve and double control speed to ensure double safety.
• Low tension hold control.
• Safety buzzer in final phase of descent.
• Very low consumption motor in the hydraulic group.
• Self-lubricating pins in bronze bushes.
• Floored or disappearing models.
• Delivered with oil.
• Delivered with anchor bolts.

## RELEVÉ TECHNIQUE

• Encombrement à terre réduit pour permettre aux voitures les plus basses de monter sans problème.
**• Structure centrale portante pour lever des 4x4 ou des utilitaires sans accessoires extra.**
• Rampes d'accès convertibles en rallonge de prise sous coque.
• Système de levage avec double vérin, double clapet parachute et double contrôle de la vitesse pour deux fois plus de sécurité.
• Système de commande basse tension de type action maintenue.
• Signale acoustique de sécurité en phase de descente finale.
• Groupe hydraulique doté de moteur à très faible consommation.
• Axe avec bagues en bronze autolubrifiantes.
• Modèles au sol ou encastré.
• Huile pour circuit hydraulique fourni.
• Chevilles d'ancrage au sol fournies.

## TECHNISCHE UND KONSTRUKTIVE ANGABEN

• Reduzierter Außenabmessung der Hebebühne auf dem Boden um die tieferen Fahrzeuge laden aufzuziehen.
**• Tragende zentraler Struktur um die Hebung von SUV und Nfz, ohne weitere Zubehöre, zu erlauben.**
• Kleine Zugangstrittbrette die auch zu Verlängerungen umwandelbar sind.
•Hebevorrichtung mit Doppelkolben, Doppelrohrbruchsicherungsventil und Doppelkontroller der Geschwindigkeit um mehr Sicherheit zu geben.
• Dauersteuerschaltkreis der Hebebühne mit Niederspannung.
• Akustisches Sicherheitssignal für die letzte Phase der Absenkung.
• Hydraulische Steuerung mit einem sehr niedrigen Energieverbrauch.
• Zapfen mit selbstschmierende Buchsen aus Bronze.
• Schacht- und Flach- Artikeln.
• Öl für den Hydraulikkreis ausgestattet.
• Dübeln zum verankern ausgestattet.

## ART. 554

Modello a pavimento
Floored model
Modèle au sol
Überflur-Modell

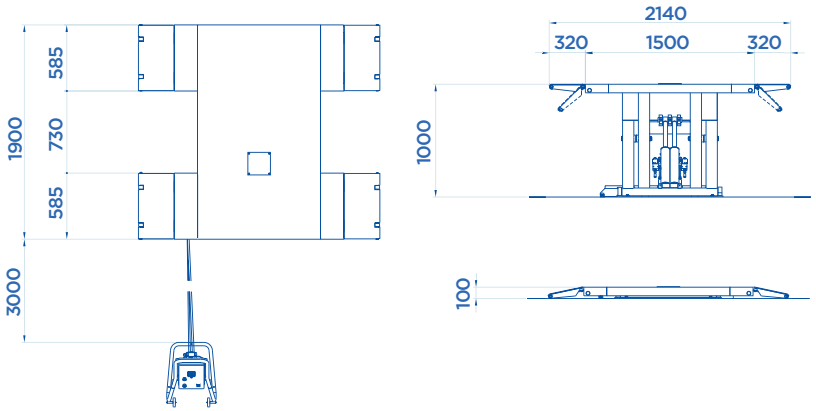


## ART. 554/I

Modello a scomparsa
Disappearing model
Modèle encastrable
Unterflur-Modell

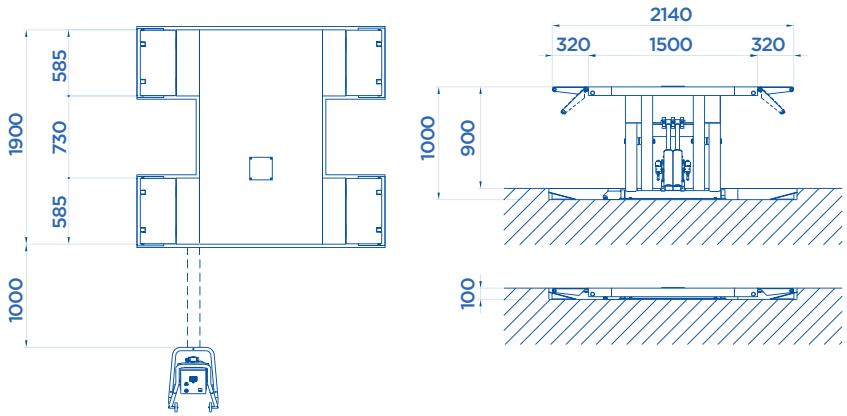


**OPTIONAL** Pag. 058

| ART. | | | Motore trifase Three-phase motor Moteur triphasé Netzspannung | KG |
|---|---|---|---|---|
| **554** | 3000 Kg | 1,5 KW | 400V • 50HZ | 570 |
| **554/I** | 3000 Kg | 1,5 KW | 400V • 50HZ | 570 |

Potenza motore • Motor power • Puissance moteur • Motorleistung

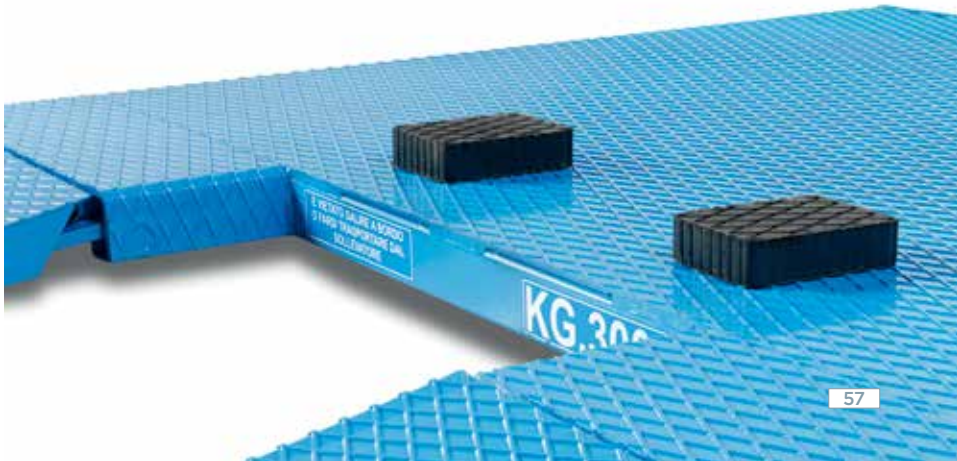

# ACCESSORI EXTRA DOTAZIONE

EXTRA EQUIPMENT • ACCESSOIRES EN OPTION • EXTRA ZUBEHÖR

**KIT** **X4**

## TAMPONI

Tampons

Pads

Gummiauflagen

| ART. | mm |
|---|---|
| 715 | 80 |
| 715/A | 120 |
| 715/B | 200 |
| 715/C | 60 |
| 715/D | 40 |
| 715/E | 30 |

## SET DI TRAVERSE

Pair of auxiliary traverses

Paire de traverses

Zusätzliche Quertraversen

| ART. | MAX | 703 • 703/A 705 • 705/M |
|---|---|---|
| 714 | 1000 Kg X 2 | ✓ |

| ART. | MAX | 730 |
|---|---|---|
| 714/A | 2000 Kg X 2 | ✓ |

| ART. | MAX | 718 • 719 722 • 723 |
|---|---|---|
| 714/B | 1000 Kg X 2 | ✓ |

**KIT** **X4**

## ADATTATORI

Adaptors

Adaptateurs

Adapter

**ART.** A730 ✓ ART. 730

**ART.** B730 ✓ ART. 730

**ART.** A730

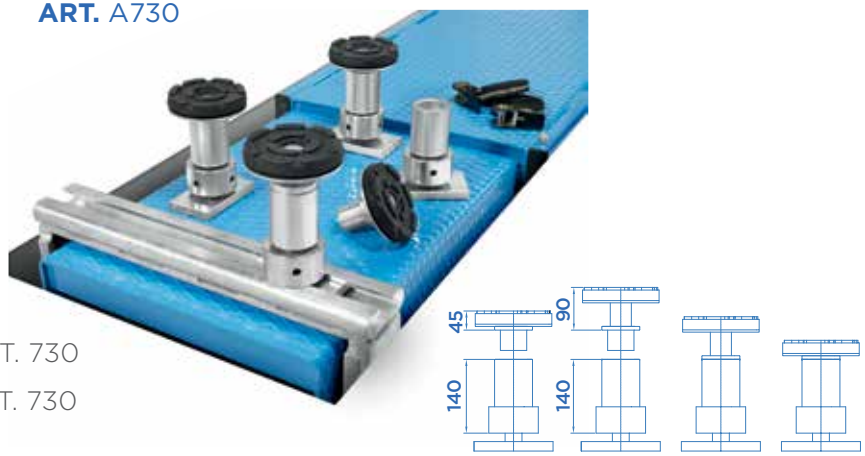


**ART.** B730

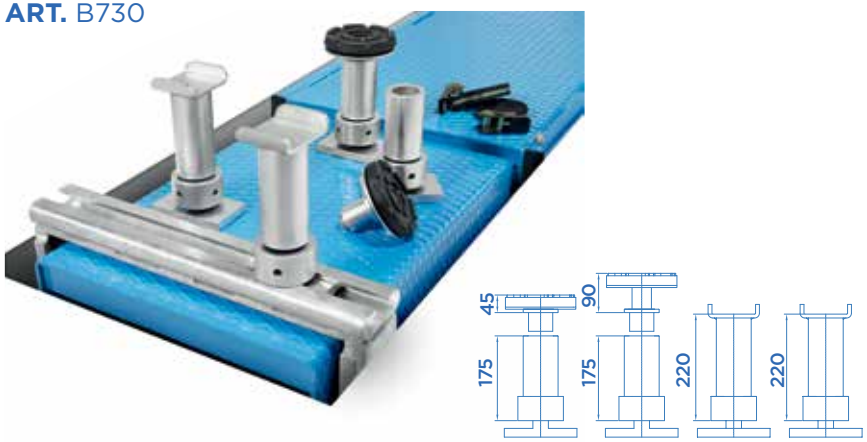

# ACCESSORI EXTRA DOTAZIONE

EXTRA EQUIPMENT • ACCESSOIRES EN OPTION • EXTRA ZUBEHÖR

**ART.** 713 (1 m)
**PROLUNGHE DI COLLEGAMENTO TRA IL SOLLEVATORE E LA CENTRALINA DI COMANDO**

Connection extensions between the hoist and the control box

Rallonges de jonction entre l'élévateur et le pupitre de commande

Verlängerungsschläuche (zwischen Hebebühne und Steuerpult)

**KIT** **X4**

**SET DI PEDANINE**

Additional run-up ramps

Rampes additionnelles

Auffahrschienen

**ART.** 725 ✓ ART. 722
**ART.** 725/A ✓ ART. 718 • 554
**ART.** 725/B ✓ ART. 552

**TELAI PER INCASSO**

Embedding frames

Caissons pour modèles encastrables

Metallrahmen für Grube

**ART.** 711 ✓ ART. 703
**ART.** 711/A ✓ ART. 703/A
**ART.** 711/B ✓ ART. 705
**ART.** 711/C ✓ ART. 719
**ART.** 711/D ✓ ART. 723
**ART.** 711/E ✓ ART. 730
**ART.** 711/F ✓ ART. 705/M

**MOBILE KIT**

**ART.** A552 ✓ ART. 552
**ART.** A554 ✓ ART. 554