OMCN S.p.A.

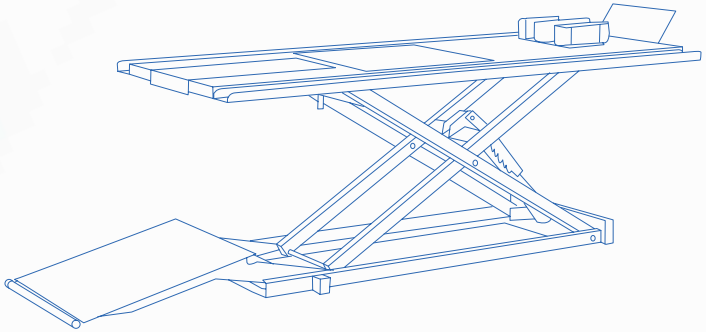

SOLLEVATORI PER MOTO

MOTOR-BIKE LIFTS
ELEVATEURS POUR MOTOS
MOTORRAD-HEBEBÜHNEN

Made in Italy

SOLLEVATORI PER MOTO
MOTOR-BIKE LIFTS
ELEVATEURS POUR MOTOS
MOTORRAD-HEBEBÜHNEN

TOP LINE

TRACCIATO TECNICO COSTRUTTIVO

- Ferma ruota anteriore a sbalzo per agevolare il posizionamento della moto.
- Morsa manuale in versione ribassata di serie su tutti i modelli.
- Sistema di scorrimento su rulli pieni.
- **Scivolo completamente retrattile per annullare l'ingombro a terra quando il banco è sollevato.**
- Perni completi di ingrassatori.
- Finestra posteriore estraibile per facilitare l'estrazione della ruota.
- Protezione centrale antiscivolo in alluminio.
- Vaschette porta oggetti di serie (196/P – 196/PI – 196/PL).
- Dotati di cremagliera meccanica dentata di sicurezza.

TECHNICAL AND STRUCTURAL LAY-OUT

- Front stop to make it easier to place the motorbike even those with central stand.
- Low profile vice provided with all models.
- Move on full rolls, not sliding blocks.
- **Retractable ramp takes no space on the floor when the lift is up.**
- Pins with greaser embedded on every model.
- Rear opening to facilitate dismounting of the wheel.
- Aluminium protection plate in the middle of the platform to prevent stands from slipping.
- Equipped with galvanized trays (196/P – 196/PI – 196/PL).
- Mechanical safety device.

RELEVÉ TECHNIQUE

- La butée avant facilite le positionnement de la moto même munie d'un chevalet central.
- Etau manuel extra-plate de série sur tous les modèles.
- Roulement sur galet pleins et non sur patins.
- **Rampe d'accès totalement rétractable: zéro encombrement au sol quand le pont est soulevé.**
- Axes avec graisseurs de série sur tous les modèles.
- Ouverture arrière extractible.
- Plaque de protection centrale en aluminium pour la stabilité des chevalets.
- Bacs zinc de série (196/P – 196/PI – 196/PL).
- Etrier mécanique de securité.

TECHNISCHE UND KONSTRUKTIVE ANGABEN

- Verstellvorrichtung für das Vorderrad, um die Positionierung des Motorrades auf ihrem mittleren Kippständer zu erleichtern.
- Manuell ausgeführte versenkbare Klemme, die serienmäßig eingebaut it.
- Gleitsystem bestehend auf Laufrollen und nicht auf Gleitschuhe.
- **Komplett einziehbaren Rutsche um die Platz, wenn die Werkbank aufgehoben ist, zu sparen.**
- Aufnahmebolzen mit Schmierpressen die auf jeder Artikel dieser Weise serienmäßig eingebaut sind.
- Hinter- herausnehmbar Eröffnung.
- Aluminium- rutschfest zentral gelegene Schutz, um die Kippständern abzustellen lassen.
- Serienmäßige verzinkte Konsole (196/P – 196/PI – 196/PL).
- Mechanische sicherheitsraststange.

OMCN

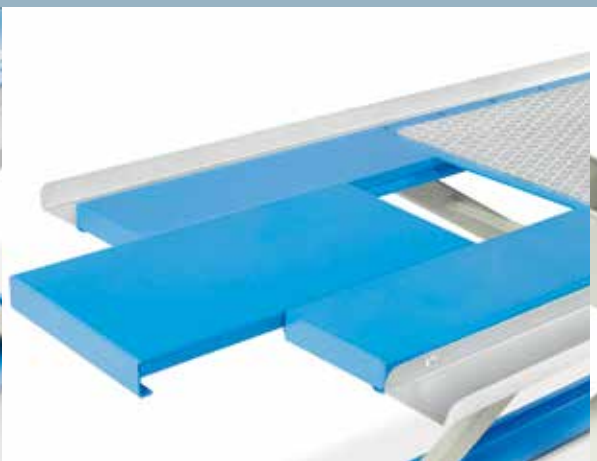

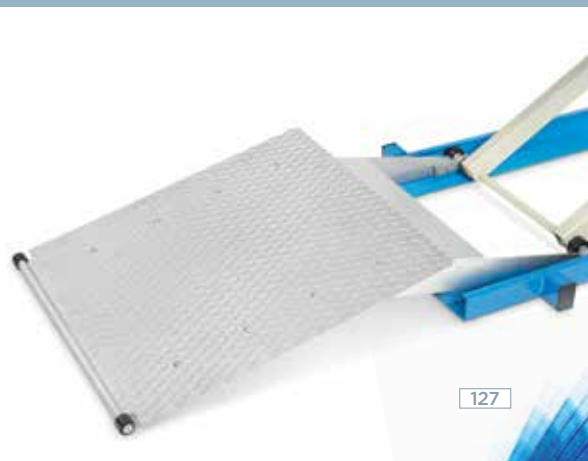

700 mm

ART. 196/P
CON POMPA IDRAULICA

with hydraulic pump

avec pompe hydraulique

mit Hydraulikpumpe

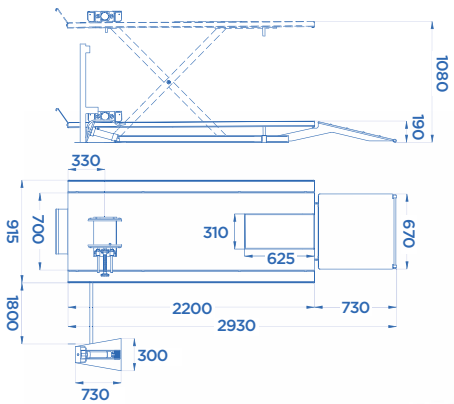

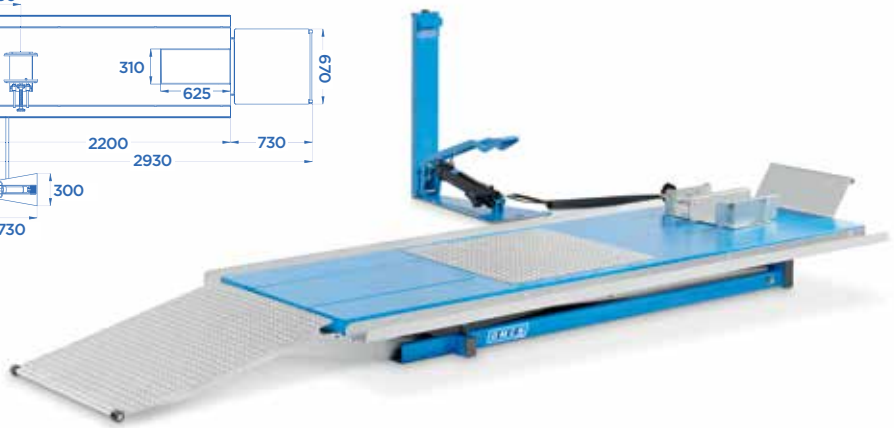

ART. 196/PI
CON POMPA IDROPNEUMATICA

with hydropneumatic pump

avec pompe hydropneumatique

mit Hydropneumatikpumpe

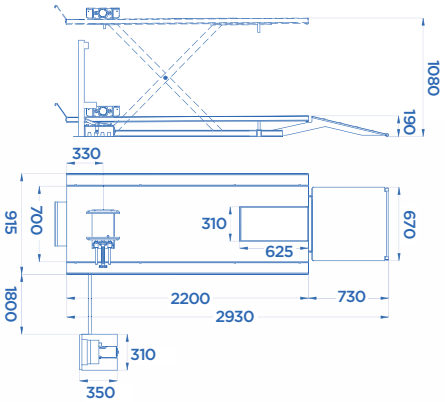

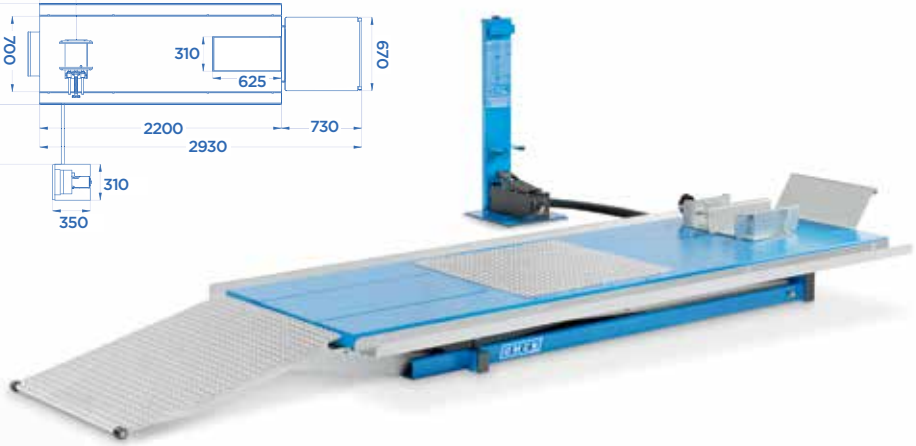

ART. 196/PL • 196/PL-SP
CON POMPA ELETTROIDRAULICA

with electrohydraulic pump

avec pompe électrohydraulique

mit elektrohydraulischer Pumpe

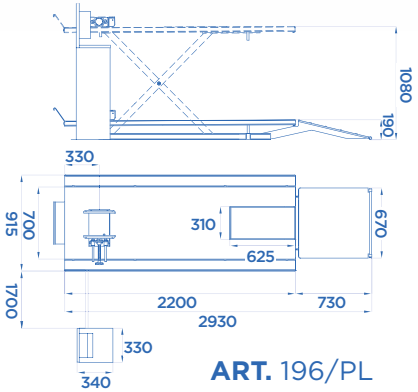

ART. 196/PL

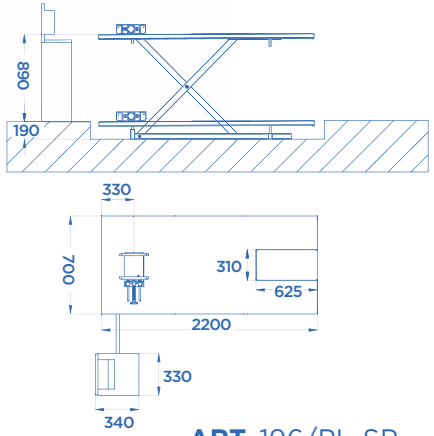

ART. 196/PL-SP

OPTIONAL Pag. 135

ART.			Motore trifase Three-phase motor Moteur triphasé Netzspannung	KG
196/P	500 Kg			210
196/PI	500 Kg			200
196/PL	500 Kg	1,5 KW	400V • 50HZ	230
196/PL-SP	500 Kg	1,5 KW	400V • 50HZ	220

Potenza motore • Motor power • Puissance moteur • Motorleistung

1000 mm

ART. 196/MS • 196/MS-SP
CON POMPA ELETTROIDRAULICA

with electrohydraulic pump
avec pompe électrohydraulique
mit elektrohydraulischer Pumpe

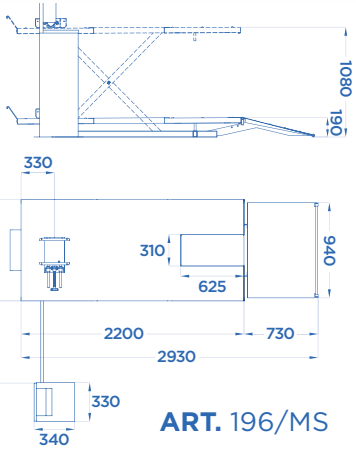

ART. 196/MS

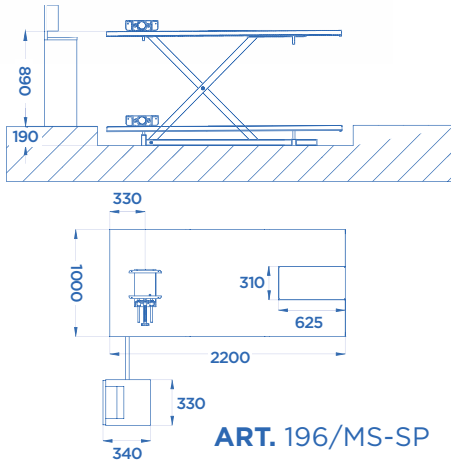

ART. 196/MS-SP

OPTIONAL Pag. 135

ART. 196/NS
CON POMPA IDROPNEUMATICA

with hydropneumatic pump
avec pompe hydropneumatique
mit pneumatischer Pumpe

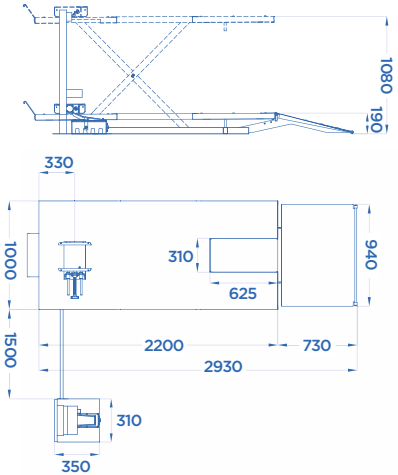

ART.			Motore trifase Three-phase motor Moteur triphasé Netzspannung	KG
196/MS	500 Kg	1,5 KW	400V • 50HZ	315
196/MS-SP	500 Kg	1,5 KW	400V • 50HZ	305
196/NS	500 Kg			290

Potenza motore • Motor power • Puissance moteur • Motorleistung

1500 mm

ART. 196/OS
CON POMPA ELETTROIDRAULICA

with electrohydraulic pump

avec pompe électrohydraulique

mit elektrohydraulischer Pumpe

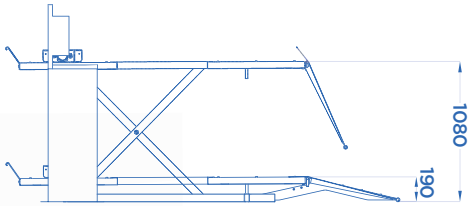

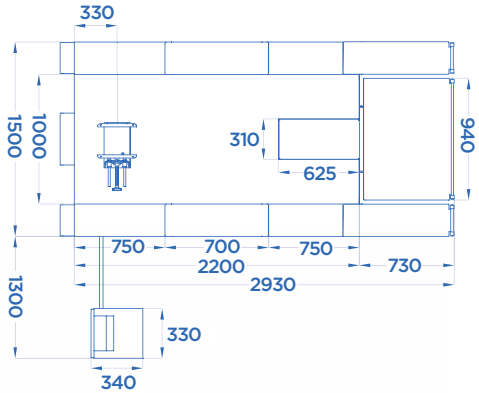

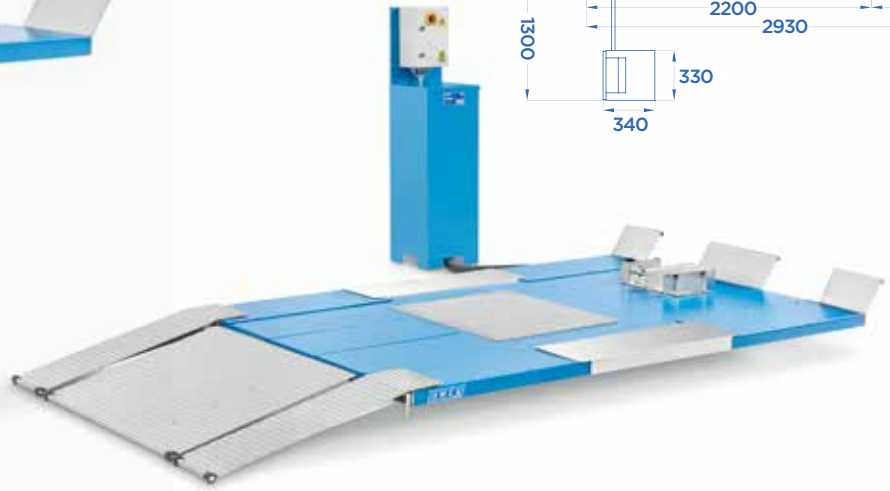

OPTIONAL Pag. 135

ART.			Motore trifase Three-phase motor Moteur triphasé Netzspannung	KG
196/OS	600 Kg	1,5 KW	400V • 50HZ	360

Potenza motore • Motor power • Puissance moteur • Motorleistung

1500 mm XL

CE Made in Italy

ART. 196/OSL • 196/OSL-SP
CON POMPA ELETTROIDRAULICA

with electrohydraulic pump
avec pompe électrohydraulique
mit elektrohydraulischer Pumpe

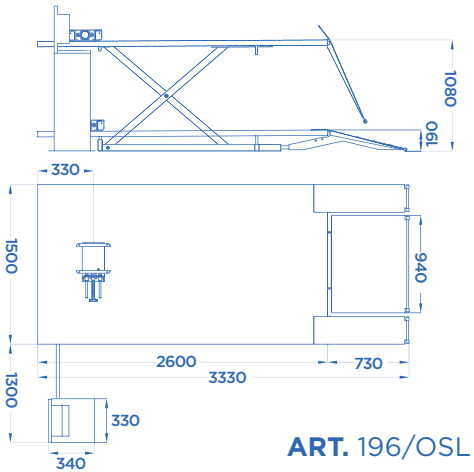

ART. 196/OSL

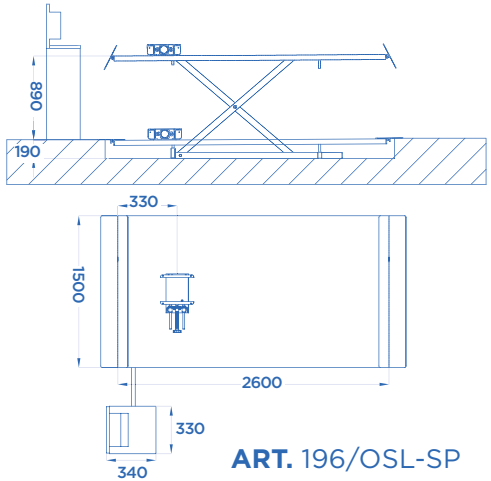

ART. 196/OSL-SP

OPTIONAL Pag. 135

ART.			Motore trifase Three-phase motor Moteur triphasé Netzspannung	KG
196/OSL	600 Kg	1,5 KW	400V • 50HZ	410
196/OSL-SP	600 Kg			400

Potenza motore • Motor power • Puissance moteur • Motorleistung

SOLLEVATORI PER MOTO
MOTOR-BIKE LIFTS
ELEVATEURS POUR MOTOS
MOTORRAD-HEBEBÜHNEN

CLASSIC LINE

TRACCIATO TECNICO COSTRUTTIVO

• Ferma ruota anteriore a sbalzo per agevolare il posizionamento della moto.
• Morsa manuale in versione ribassata di serie su tutti i modelli.
• La struttura del basamento garantisce massima stabilità e minimo ingombro a terra.
• Finestra posteriore estraibile per facilitare l'estrazione della ruota (196/A – 196/B).
• Pompa idraulica a pedale ad innesto diretto per ridurre il tempo necessario al sollevamento (196 – 196/A).
• Sistema di sollevamento totalmente pneumatico dotato di cremagliera meccanica ad inserimento automatico (196/B).

TECHNICAL AND STRUCTURAL LAY-OUT

• Front stop to make it easier to place the motorbike even those with central stand.
• Low profile vice provided with all models.
• Rear opening to facilitate dismounting of the wheel (196/A – 196/B).
• The basement structure guarantees the maximum stability for a minimum of space occupied on the ground.
• Hydraulic foot pump with direct insertion to reduce lifting time (196 - 196/A).
• Completely pneumatic lifting system with a mechanic rack with automatic insertion (196/B).

RELEVÉ TECHNIQUE

• La butée avant facilite le positionnement de la moto même munie d'un chevalet central.
• Etau manuel extra-plate de série sur tous les modèles.
• Ouverture arrière extractible (196/A – 196/B).
• La structure du soubassement assure une stabilité optimale pour un encombrement au sol réduit au minimum.
• Pompe hydraulique à pédale à raccord rapide pour un levage encore plus rapide (196 – 196/A).
• Système de levage entièrement pneumatique avec une crémaillère mécanique à raccord automatique (196/B).

TECHNISCHE UND KONSTRUKTIVE ANGABEN

• Verstellvorrichtung für das Vorderrad, um die Positionierung des Motorrades auf ihrem mittleren Kippständer zu erleichtern.
• Manuell ausgeführte versenkbare Klemme, die serienmäßig eingebaut it.
• Hinter- herausnehmbar Eröffnung (196/A – 196/B).
• Grundrahmstruktur, die die maximale Stabilität und die minimale Bauhöhe zu sichern.
• Hydraulische Fußpumpe mit Direktkupplung, um die Hubzeit zu reduzieren (196 - 196/A).
• Komplett pneumatische Hubsystem mit mechanischen selbsteinschaltenden Zahnstange (196/B).

ART. 196 • 196/A
CON POMPA IDRAULICA

with hydraulic pump
avec pompe hydraulique
mit Hydraulikpumpe

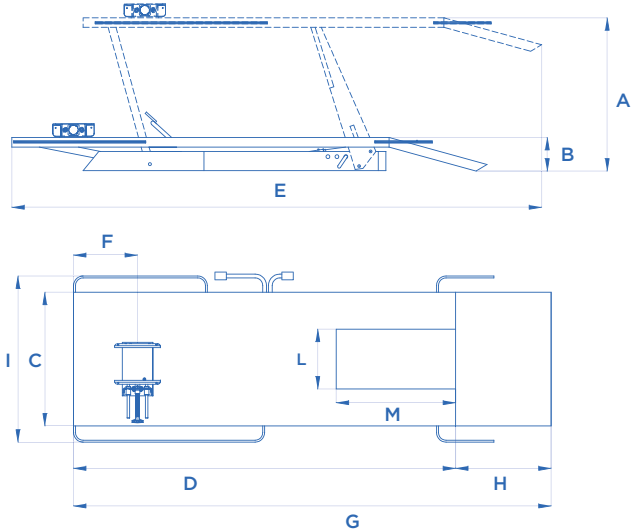

OPTIONAL Pag. 135

ART.		A mm	B mm	C mm	D mm	E mm	F mm	G mm	H mm	I mm	L mm	M mm	KG
196	500 Kg	770	170	700	2000	2750	330	2500	500	870			165
196/A	500 Kg	770	170	700	2200	2900	330	2700	500	870	300	640	175

ART. 196/A

ART. 196/B
FUNZIONAMENTO PNEUMATICO

Pneumatic working implement

Fonctionnement pneumatique

Pneumatische Funktion

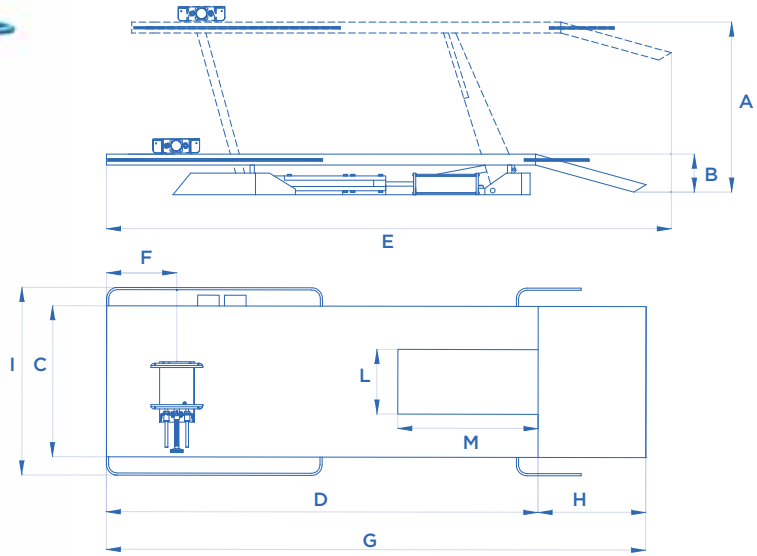

OPTIONAL Pag. 135

ART.		A mm	B mm	C mm	D mm	E mm	F mm	G mm	H mm	I mm	L mm	M mm	KG
196/B	500 Kg	730	170	700	2200	2800	330	2700	500	870	300	640	195

ART. 561
CAVALLETTO DI STAZIONAMENTO LIBERA RUOTA ANTERIORE A BRACCETTI SNODATI

Stationning stand to free the front wheel with articulated little arms

Chevalet de stationnement dégage roue avant avec petits bras articulés

Unterstellbock mit Gelenkarmen zum Freiheben des Vorderrades

ART. 562
CAVALLETTO DI STAZIONAMENTO LIBERA RUOTA POSTERIORE REGISTRABILE IN ALTEZZA E IN LARGHEZZA. COMPLETO DI BRACCETTI DI APPOGGIO E BRACCETTI A FORCELLA

Free back wheel stationing stand adjustable both in width and in height. Complete with supporting little arms and with fork little arms

Chevalet de stationnement dégage roue arrière réglable en hauteur et en largeur. Equipé aussi de petit bras d'appui et de petits bras à fourche

Unterstellbock zum Freiheben des Hinterrades in der Breite und in der Höhe verstellbar. Ausgestattet auch mit Tragarmen und Y-Aufnahmen

ART. 564 • 564/A • 564/B
CAVALLETTO DI STAZIONAMENTO LIBERA RUOTA POSTERIORE MONOBRACCIO

Stationning stand to free the back wheel for single-fork frame

Chevalet de stationnement dégage roues postérieures à un bras

Unterstellbock zum Freiheben des Hinterrades

ART.	Diametro perno Pin diameter Diamètre pivot Bolzen Durchmesser
564	22 mm
564/A	22, 42 mm
564/B	27 mm

ART. 562/A
CAVALLETTO DI STAZIONAMENTO LIBERA RUOTA POSTERIORE REGISTRABILE IN LARGHEZZA. COMPLETO DI BRACCETTI DI APPOGGIO E BRACCETTI A FORCELLA

Free back wheel stationing stand adjustable in width. Complete with supporting little arms and with fork little arms

Chevalet de stationnement dégage roue arrière réglable en largeur. Equipé de petit bras d'appui et de petits bras à fourche

Unterstellbock zum Freiheben des Hinterrades in der Breite verstellbar. Ausgestattet mit Tragarmen und Y-Aufnahmen

ART. 566
CAVALLETTO ROTATIVO UNIVERSALE PER LA REVISIONE MOTORI MOTOCICLI COMPLETO DI FLANGIA UNIVERSALE CON ATTACCHI REGOLABILI

Motor-cycle engine overhaul rotative stand complete with universal flange with adjustable attachments

Chevalet rotatif universel pour la révision des moteurs moto. Fourni avec flasque universelle à attaches réglables

Motorrad-Motorreparaturständer mit Universalflansch und einstellbaren Aufnahmen

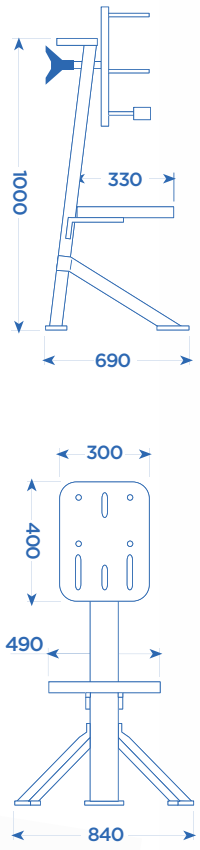

ART. 560
TRAVERSA DI SUPPORTO CON FUNZIONAMENTO A CRICCO, DOTATA DI COPPIA DI BRACCETTI REGOLABILI E REGISTRABILI IN ALTEZZA E DI TAMPONI IN GOMMA

(Al momento dell'ordine precisare il modello di sollevatore sul quale deve essere installato)

Bearing cross-piece with screw-mechanical working, equipped with a couple of adjustable, also in height, little arms and with rubber pads. (When ordering precise the model of the hoist on which you should mount the article)

Traverse de support mécanique à vis, équipée d'une paire de petits bras réglables et ajustables en hauteur. (Indiquer au moment de la commande le modèle de l'élevateur sur lequel vous allez installer l'article)

Hydraulischer Achsfreiheber, ausgestattet mit Gummiauflagen und höhenverstellbaren Tragarmen. (Bei der Bestellung ist es notwendig, den Modell der Hebebühne, wo Sie den Artikel montieren wollen, zu bestimmen)

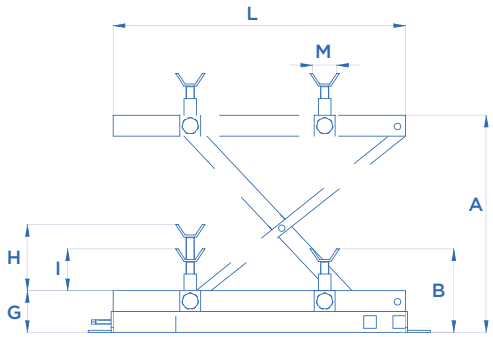

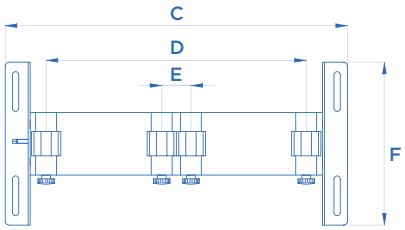

ART.		A mm	B mm	C mm	D mm	E mm	F mm	G mm	H mm	I mm	L mm	M mm
560	250 Kg	350	200	785	410	48	400	102	135	100	555	70

ACCESSORI EXTRA DOTAZIONE

EXTRA EQUIPMENT • ACCESSOIRES EN OPTION • EXTRA ZUBEHÖR

ART. 563
MORSA PNEUMATICA

Pneumatic vice

Etau pneumatique

Pneumatische Felgenklemme

ART. 563/A
MORSA RIBALTABILE BLOCCA RUOTA

Reclining wheel lock vice

Pince de roue à bascule

Kippbare Radklemme

ART. 563/B
MORSA A L

L vice

Etau à L
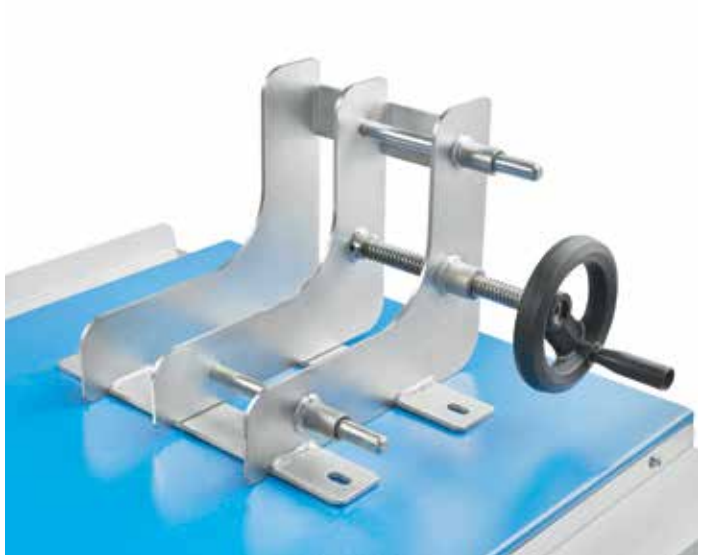
L-förmige Klemme