OMCN S.p.A.

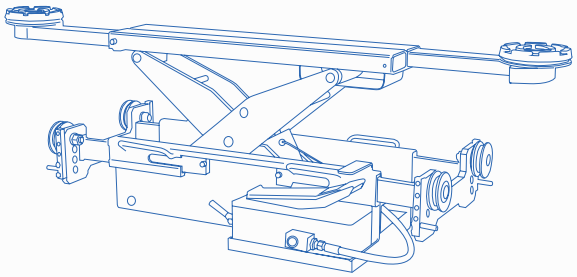

TRAVERSE DI SOLLEVAMENTO

JACKING BEAMS
TRAVERSES DE LEVAGE
SCHERENHEBER

Made in Italy

TOP LINE

✓ SERIE 400
✓ SERIE 800

ART. 459

ART. 459 • 459/A

TRACCIATO TECNICO COSTRUTTIVO

• Traversa di sollevamento per auto e veicoli commerciali.
• Altezza chiusa molto ridotta per sollevare agevolmente vetture dalla carrozzeria ribassata.
• Staffa meccanica di stazionamento a garanzia di massima sicurezza.
• Valvola di massima pressione per impedire carichi superiori alla portata nominale.
• **Set di supporti in gomma e coppia di distanziali forniti di serie.**
• Rulli di guida in acciaio dotati di cuscinetti a sfera.
• Comando di discesa "uomo presente".
• **Art. 459**: Traversa con pompa idropneumatica.
• **Art. 459/A:** Traversa con pompa a mano.

TECHNICAL AND STRUCTURAL LAY-OUT

• Lifting crosspiece for cars and vans.
• Low profile when closed to lift low profile vehicles.
• Mechanical parking bracket to guarantee the maximum safety.
• Maximum pressure valve to avoid loads exceeding the nominal capacity.
• **Delivered with a set of rubber supports and a pair of spacers.**
• Steel-made driving rolls with ball-bearings.
• "Man-standing-by" lowering control.
• **Art. 459:** Crosspiece with a hydro-pneumatic pump.
• **Art. 459/A:** Crosspiece with a hand-pump.

ACCESSORI EXTRA DOTAZIONE

EXTRA EQUIPMENT • ACCESSOIRES EN OPTION • EXTRA ZUBEHÖR

ART. A459
ADATTATORI
Adaptors
Adaptateurs
Adapter

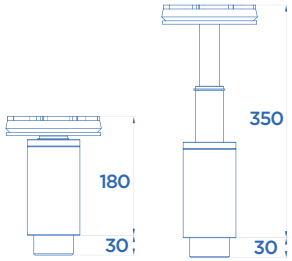

KIT X2

RELEVÉ TECHNIQUE

• Traverse de levage pour voitures et utilitaires.
• Hauteur réduite en position fermée pour la prise sous coque des voitures surbaissées.
• Crémaillère de stationnement pour une sécurité optimale.
• Soupape de pression maximale pour éviter tout danger de surcharge (charge supérieure à la capacité déclarée).
• **Kit de rallonges et supports en caoutchouc fourni.**
• Rouleaux de guide en acier sur roulements à billes.
• Commande de descente "homme mort".
• **Art. 459:** Traverse avec pompe hydropneumatique.
• **Art. 459/A:** Traverse avec pompe manuelle.

TECHNISCHE UND KONSTRUKTIVE ANGABEN

• Achsfreiheber für die Hebung von Autos und Nutzfahrzeuge.
• Ermäßigte Höhe, wenn geschlossen, um Fahrzeuge mit tiefergelegter Karosserie einfachlich anzuheben.
• Mechanische Zahnstange, um die maximale Sicherheit zu sichern.
• Max. Drückventil, um die Hebung von Laden über die Nominallastkapazität zu verbieten.
• **Mit einem Kit von Gummi-Auflagen und einem Paar von Distanzstücke.**
• Stahl gemachte Führungsrollen mit Kugellagern.
•„Totmann-Absenksteuerung".
• **Art. 459:** Achsfreiheber mit einer hydropneumatische Pumpe.
• **Art. 459/A:** Achsfreiheber mit einer Handpumpe.

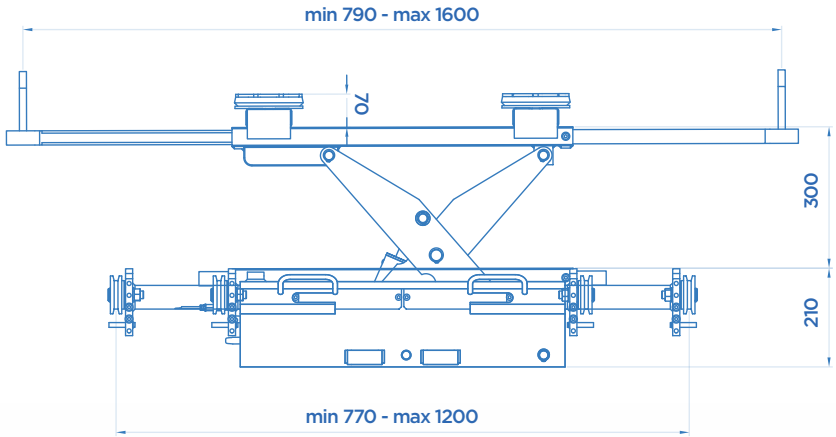

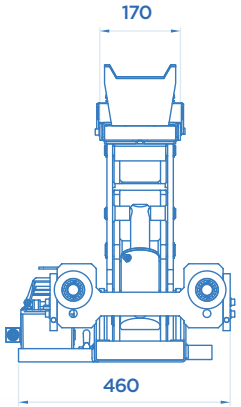

CE Made in Italy

ART. 459/A

ART.		
459	2500 kg	8 bar
459/A	2500 kg	

Alimentazione pneumatica • Pneumatic feeding • Pression d'alimentation • Benötigter Luftdruck

ART. 203

SERIE 400

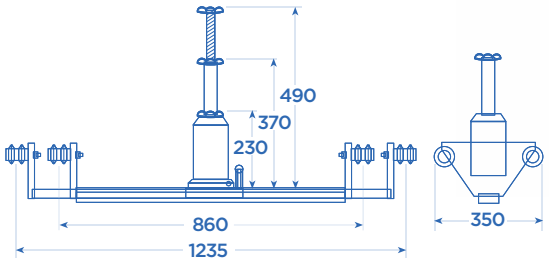

ART.	
203	1000 kg

ART. 450

SERIE 400

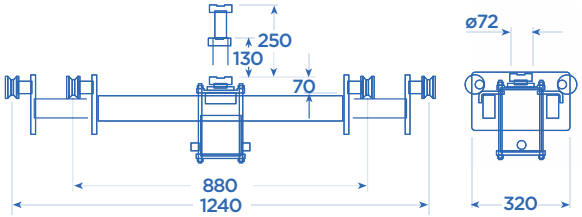

ART.		
450	1000 kg	10 bar

Alimentazione pneumatica • Pneumatic feeding • Pression d'alimentation • Benötigter Luftdruck

ART. 450/A

✓ **SERIE** 400

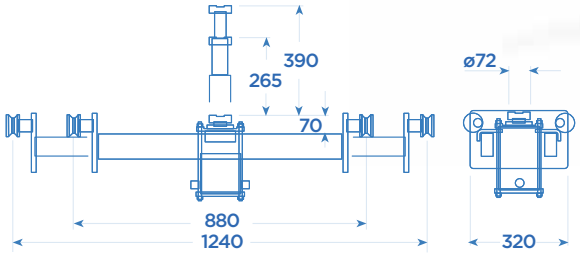

ART.		
450/A	1000 kg	10 bar

Alimentazione pneumatica • Pneumatic feeding • Pression d'alimentation • Benötigter Luftdruck

ART. 460

ART.		
460	2500 kg	8 bar

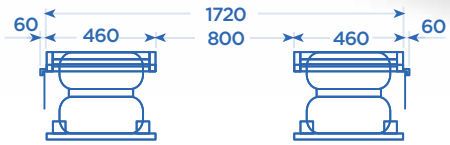

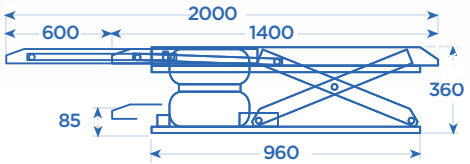

Alimentazione pneumatica • Pneumatic feeding • Pression d'alimentation • Benötigter Luftdruck

ART. 460

TRACCIATO TECNICO COSTRUTTIVO

- Sollevatore interamente pneumatico.
- Struttura portante a forbice robusta e compatta, con prolunga estensibile porta tamponi.
- Sollevatore a basso profilo per la massima facilità di accesso.
- Valvola di sicurezza contro i sovraccarichi.
- Velocità di discesa controllata.
- Dotato di dispositivo meccanico di sicurezza.

TECHNICAL AND STRUCTURAL LAY-OUT

- Completely pneumatic lift.
- Sturdy and compact scissor carrying structure, with holder-pads extension.
- Low profile lift for a very easy going up.
- Overload safety valve.
- Checked descent speed.
- Equipped with a safety mechanical device.

RELEVÉ TECHNIQUE

- Elévateur complètement pneumatique.
- Structure portante à ciseaux robuste et compacte, avec rallonge extensible porte-tampons.
- Elévateur surbaissé pour faciliter la montée des véhicules.
- Soupape de sûrete contre les surcharges.
- Vitesse de descente contrôleé.
- Equipé avec un dispositif mécanique de sûreté.

TECHNISCHE UND KONSTRUKTIVE ANGABEN

- Scherenheber mit pneumatischem Antrieb.
- Stabiles Scherentraggestell mit verstellbaren Tragarmverlängerungen.
- Scherenheber mit niedrigem Gestellprofil zur Einsatzerleichterung.
- Überdruckventil für den Überlastungsschutz.
- Sicherheitsventil für die Überwachung der Absenkgeschwindigkeit.
- Mechanische Sicherheitsvorrichtung gemäß der Europäischen Norm.

HEAVY DUTY

ART. 405 • 406 • 407
SERIE 900

ART. 458/B

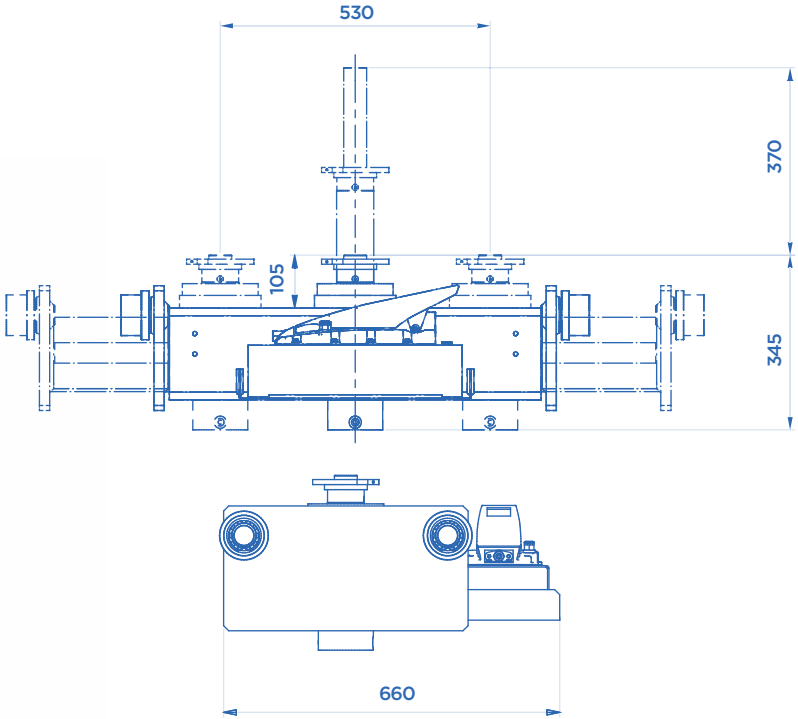

ART.		
458/B	5000 kg	8 bar

Alimentazione pneumatica • Pneumatic feeding • Pression d'alimentation • Benötigter Luftdruck

TRACCIATO TECNICO COSTRUTTIVO

• Dotata di un singolo cilindro traslabile lateralmente.
• Azionamento tramite pompa idropneumatica
• **Grande corsa di sollevamento (370 mm).**
• Valvola di massima pressione per impedire carichi superiori alla portata nominale.
• Rulli di guida in acciaio dotati di cuscinetti a sfera.
• Comando di discesa "uomo presente".

TECHNICAL AND STRUCTURAL LAY-OUT

• One laterally movable cylinder.
• Hydro-pneumatic pump.
• **Long lifting stroke (370 mm).**
• Maximum pressure valve to avoid loads exceeding the nominal capacity.
• Steel-made driving rolls with ball-bearings.
• "Man-standing-by" lowering controls.

RELEVÉ TECHNIQUE

• Vérin unique mobile (déplacement latéral).
• Fonctionnement à pompe hydropneumatique.
• **Longue course de levage (370 mm).**
• Soupape de sécurité pour éviter tout danger de surcharge (charge supérieure à la capacité déclarée).
• Rouleaux de guide en acier sur roulements à billes.
• Commande de descente "homme mort".

TECHNISCHE UND KONSTRUKTIVE ANGABEN

• Mit einem Seitenbewegbaren Zylinder.
• Steuerung ausführbar dank einen hydropneumatische Pumpe.
• **Lang Kolbenhub (370 mm).**
• Max. Drückventil um die Hebung von Laden über die Nominallastkapazität zu verbieten.
• Stahl gemachte Führungsrollen mit Kugellagern.
•„Totmann-Absenksteuerung".

HEAVY DUTY

ART. 458/A ✓ **SERIE** 900
ART. 458/C ✓ **ART.** 406 • 407

ART.		
458/A	13500 kg	8 bar
458/C	10000 kg	8 bar

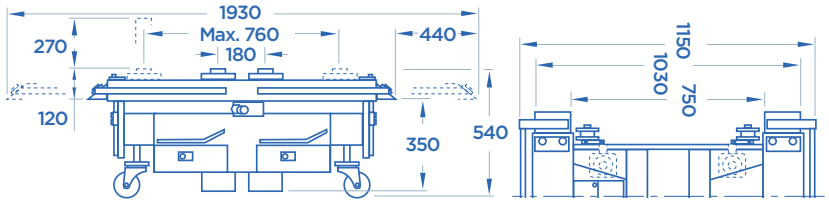

ART. 458/A

ART. 458/A

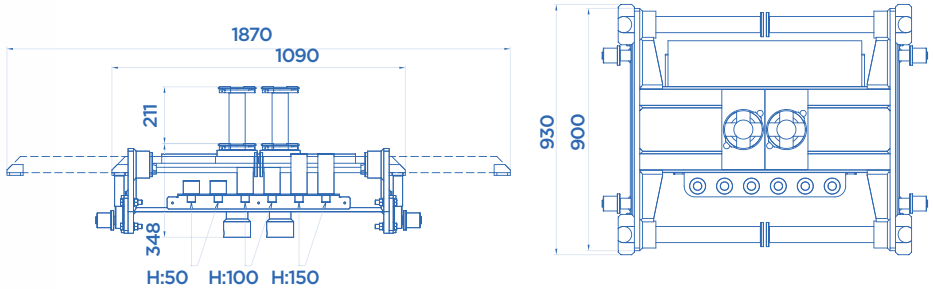

ART. 458/C

Alimentazione pneumatica • Pneumatic feeding • Pression d'alimentation • Benötigter Luftdruck

TRACCIATO TECNICO COSTRUTTIVO

• Dotate di due cilindri traslabili lateralmente.
• Azionamento tramite due pompe idropneumatiche.
• Possibilità di controllare i due cilindri in modo indipendente uno dall'altro.
• Grande corsa di sollevamento.
• **Set di supporti a U forniti di serie** (Art. 458/A).
• **Dotata di 4 ruote pivottanti per una facile movimentazione senza accessori aggiuntivi** (Art. 458/A).
• **Set di prolunghe di varie altezze fornite di serie** (Art. 458/C).
• Valvola di massima pressione per impedire carichi superiori alla portata nominale.
• Comando di discesa "uomo presente"

TECHNICAL AND STRUCTURAL LAY-OUT

• Two laterally movable cylinders.
• Two hydro-pneumatic pumps.
• Both cylinders can move separately.
• Long lifting stroke.
• **Delivered with a set of U-supports** (Art. 458/A).
• **Equipped with four pivot wheels for an easy move without any additional accessories** (Art. 458/A).
• **Delivered with a set of extensions of different heights** (Art. 458/C).
• Maximum pressure valve to avoid loads exceeding the nominal capacity.
• Man-standing-by lowering control.

RELEVÉ TECHNIQUE

• Deux vérins mobiles (déplacement latéral).
• Fonctionnement via deux pompes hydropneumatiques.
• Vérins indépendants l'un de l'autre.
• Longue course de levage.
• **Paire de supports à fourche fournie** (Art. 458/A).
• **4 roues pivotantes de série pour faciliter les déplacements** (Art. 458/A).
• **Kit de rallonges de différentes hauteurs fourni** (Art. 458/C).
• Soupape de sécurité pour éviter tout danger de surcharge (charge supérieure à la capacité déclarée).
• Commande de descente "homme mort".

TECHNISCHE UND KONSTRUKTIVE ANGABEN

• Mit zwei Seitenbewegbaren Zylindern.
• Steuerung ausführbar dank zwei hydropneumatischen Pumpen.
• Unabhängig-kontrollierbare Zylindern.
• Lang Kolbenhub.
• **Mit einem Kit von U-Auflagen** (Art. 458/A).
• **Mit vier lenkbaren Rädern für eine einfache Bewegung ohne weitere Zubehöre** (Art. 458/A).
• **Mit einem Kit von Verlängerungen mit verschiedenen Höhen** (Art. 458/C).
• Max. Drückventil um die Hebung von Laden über die Nominallastkapazität zu verbieten.
• „Totmann-Absenksteuerung".