OMCN S.p.A.

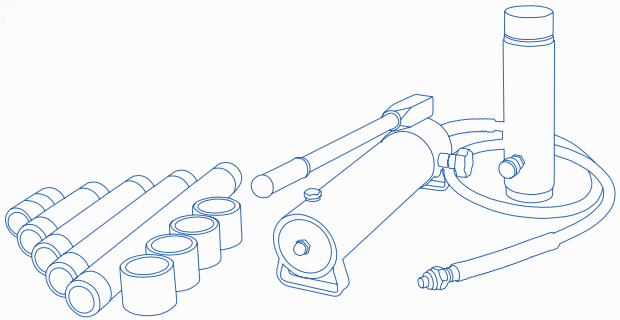

# MARTINETTI IDRAULICI PER CARROZZERIA

HYDRAULIC JACKS FOR CAR-BODY SHOP
VERINS HYDRAULIQUES POUR CARROSSERIE
HYDRAULISCHE RICHTSÄTZE FÜR DEN KAROSSERIEBAU

Made in Italy

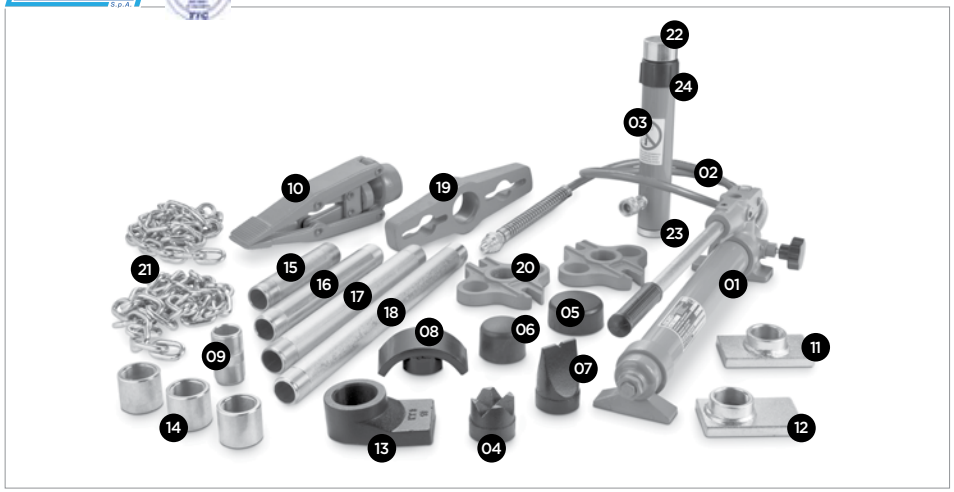


TITANIK LINE

# MARTINETTI IDRAULICI PER CARROZZERIA

HYDRAULIC JACKS FOR CAR-BODY SHOP

VERINS HYDRAULIQUES POUR CARROSSERIE

HYDRAULISCHE RICHTSÄTZE FÜR DEN KAROSSERIEBAU

## ART. 101 • 102 • 102 EXPORT

**01** Pompa a mano • Hand-pump • Pompe manuelle • Handpumpe.

**02** Tubo gomma mt. 1,8 • Fitting hose mt. 1,8 • Tuyau mt. 1,8 • Rohr auf Gummi mt. 1,8.

**03** Pistone con accessori 22/23/24 • Piston with accessories 22/23/24 • Verin avec accessoires 22/23/24 • Zylinder mit Zubehör 22/23/24

**04** Punzone a W a 4 punte • W-punch with 4 points • Poinçon à W à quatre pointes • Prismenaufsatz

**05** Testa elastica grande da avvitare al pistone • Big elastic head to screw on piston • Grande tête caoutchouc à visser au vérin • Große Gummikappe f. Kolben.

**06** Testa elastica piccola da avvitare al pistone • Little elastic head to screw on piston • Petite tête caoutchouc à visser au vérin • Kleine Gummikappe f. Kolben.

**07** Punzone a cuneo • Wedge-shaped punch • Poinçon à coin • Keilaufsatz.

**08** Piastra concava • Concave plate • Plaque concave • Gebogene Aufsatzdruckplatte.

**09** Niplo da applicare al cilindro • Nipple to fit to cylinder • Nipple à appliquer au cylindre • Zylinderzwischenstück

**10** Pinza per apertura, capacità 1 Ton • Pliers to open mudguards, capacity 1 Ton. • Main écarteuse, capacité 1 Ton. • Kotflügelspreizer, Kapazität 1 Ton.

**11** Base d'appoggio da applicare al pistone • Supporting base to fit to piston • Plaque d'extension à appliquer au vérin • Basisplatte am Kolben anzubringen.

**12** Piastra di estensione da applicare al pistone • Extension plate to fit to piston • Plaque d'extension à appliquer au vérin • Druckplatte, am Kolben anzubringen.

**13** Piastra di estensione da applicare al cilindro • Extension plate to fit to cylinder • Plaque d'extension à appliquer au cylindre • Druckplatte, am Zylinder anzubringen.

**14** N. 3 raccordi per prolunghe • N. 3 extension pipe fittings • N. 3 raccords pour rallonges • N. 3 Verlängerungsmuffen.

**15** Tubo prolunga lunghezza 200 mm. • 200 mm. extension pipe • Rallonge 200 mm. • Verlängerungsrohr 200 mm.

**16** Tubo prolunga lunghezza 300 mm. • 300 mm. extension pipe • Rallonge 300 mm. • Verlängerungsrohr 300 mm.

**17** Tubo prolunga lunghezza 400 mm. • 400 mm. extension pipe • Rallonge 400 mm. • Verlängerungsrohr 400 mm.

**18** Tubo prolunga lunghezza 500 mm. • 500 mm. extension pipe • Rallonge 500 mm. • Verlängerungsrohr 500 mm.

**19** Piastra per catene da applicare al cilindro dalla parte del pistone • Plate for chains to fit to cylinder at the piston side • Plaque pour chaînes à appliquer au cylindre du côte du vérin Spannplatte mit 2 Ketten kolbenseitig am Zylinder anzubringen.

**20** N. 2 piastre per trazione e avvicinamento • N. 2 traction and approach plates • N. 2 plaques pour traction et approche • N. 2 Stk. Zug + Druckplatten.

**21** N. 2 catene • N. 2 chains • N. 2 chaînes • N. 2 Ketten.

**22** Tappo terminale da applicare al pistone • Terminal cap to fit to piston • Bouchon terminal à appliquer au vérin • Verschlußkappe f. Kolben.

**23** Tappo terminale da applicare al cilindro • Terminal cap to fit to cylinder • Bouchon d'embout de verin • Verschlußkappe f. Zylinder.

**24** Anello protezione filetto cilindro • Protection ring of cylinder thread • Bague de protection du filet du cylindre • Schutzring für Zylindergewinde.

# 12 TON

**ART.** 101

**ART.** 102

**ART.** 102/EXPORT

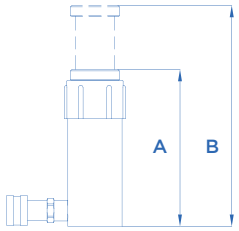


| ART. | A ↔ mm | B ↔ mm |
|---|---|---|
| 101 | 320 | 480 |
| 102 | 320 | 480 |
| 102 EXPORT | 320 | 480 |

## ACCESSORI EXTRA DOTAZIONE

EXTRA EQUIPMENT • ACCESSOIRES EN OPTION • EXTRA ZUBEHÖR

**ART.** CM
**CASSETTA IN METALLO**

Metal box • Boîte en métal • Blechkiste

**ART.** CPT
**CARRELLO A DUE PIANI**

Two-shelf trolley • Chariot à deux étage • Wagen mit zwei Ablageflächen

**ART.** 108
**PISTONE CORTO**

Short piston • Vérin court • Kleiner Zylinder

| TON | A ↔ mm | B ↔ mm |
|---|---|---|
| 12 | 150 | 230 |

**ART.** 357
**POMPA IDROPNEUMATICA COMPLETA DI TUBO IN GOMMA CON ATTACCO RAPIDO**

Pneumohydraulic pump complete with rapid fitting hose

Pompe hydropneumatique avec tuyau raccord rapide

Pneumohydraulische pumpe mit Anschlußschlauch mit Schnellkupplung

# 5 TON

**ART.** 105

**ART.** 105/A

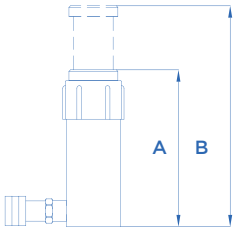


| ART. | A mm | B mm |
|---|---|---|
| 105 | 265 | 380 |
| 105/A | 265 | 380 |

## ACCESSORI EXTRA DOTAZIONE

EXTRA EQUIPMENT • ACCESSOIRES EN OPTION • EXTRA ZUBEHÖR

**ART.** CPT
**CARRELLO A DUE PIANI**

Two-shelf trolley

Chariot à deux étage

Wagen mit zwei Ablageflächen

**ART.** 357
**POMPA IDROPNEUMATICA COMPLETA DI TUBO IN GOMMA CON ATTACCO RAPIDO**

Pneumohydraulic pump complete with rapid fitting hose

Pompe hydropneumatique avec tuyau raccord rapide

Pneumohydraulische pumpe mit Anschlußschlauch mit Schnellkupplung

## ART. 105

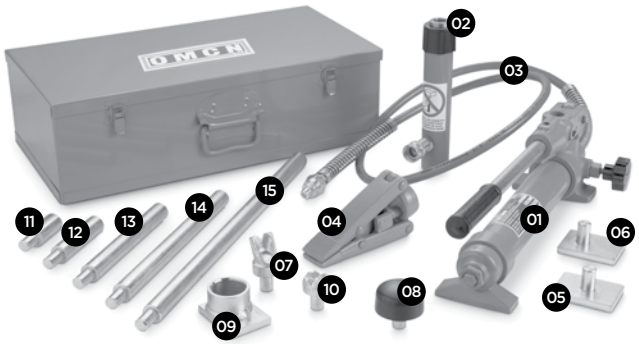


## ART. 105/A

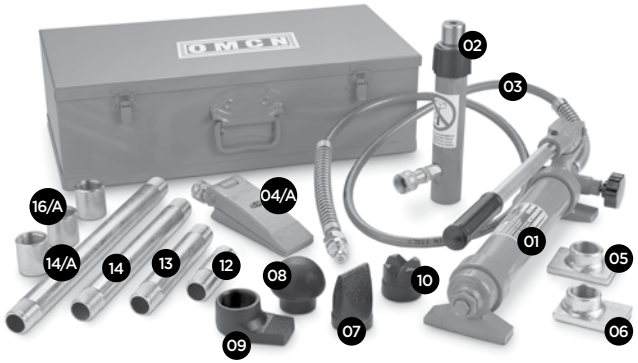


## ART. 105 • 105/A

**01** Pompa • Pump • Pompe • Pumpe.

**02** Pistone • Piston • Verin • Zylinder.

**03** Tubo gomma mt. 1,8 • Fitting hose mt. 1,8 • Tuyau mt. 1,8 • Rohr auf Gummi mt. 1,8.

**04** Pinza apertura parafanghi, capacità 1 Ton. • Pliers to open mudguards, capacity 1 Ton. • Pince ouverture pare-boues, capacité 1 Ton. • Kotflügelspreizer, Kapazität 1 Ton.

**04/A** Pinza apertura parafanghi, capacità 1 Ton. • Pliers to open mudguards, capacity 1 Ton. Pince ouverture pare-boues, capacité 1 Ton. • Kotflügelspreizer, Kapazität 1 Ton.

**05** Base d'appoggio • Supporting base • Base d'appui • Stützplatte.

**06** Piastra di estensione da applicare al pistone • Extension plate to fit to the piston • Plaque d'extension à appliquer au vérin • Zugplatte, wird am Kolben angebracht.

**07** Punzone a cuneo • Wedge-shaped punch • Poinçon à coin • Keilaufsatz.

**08** Testa elastica • Elastic head • Tête caoutchouc • Prismenaufsatz.

**09** Piastra di estensione da applicare al cilindro • Extension plate to fit to the cylinder • Plaque d'extension à joindre au cylindre • Keilaufsatz, wird am Kolben angebracht.

**10** Punzone a W • W punch • Poinçon à W • Zugplatte, wird am Zylinder angebracht.

**11** Tubo prolunga 50 mm. • 50 mm. extension pipe • Rallonge 50 mm. • Verlängerungsrohr 50 mm.

**12** Tubo prolunga 100 mm. • 100 mm. extension pipe • Rallonge 100 mm. • Verlängerungsrohr 100 mm.

**13** Tubo prolunga 200 mm. • 200 mm. extension pipe • Rallonge 200 mm. • Verlängerungsrohr 200 mm.

**14** Tubo prolunga 300 mm. • 300 mm. extension pipe • Rallonge 300 mm. • Verlängerungsrohr 300 mm.

**14/A** Tubo prolunga 400 mm. • 400 mm. extension pipe • Rallonge 400 mm. • Verlängerungsrohr 400 mm.

**15** Tubo prolunga 500 mm. • 500 mm. extension pipe • Rallonge 500 mm. • Verlängerungsrohr 500 mm.

**16/A** Raccordi per prolunghe • Extension pipe fittings • Raccords pour rallonges • Zubehörteile für Verlängerungsrohre.

# 12 TON

**ART.** 353

**ART.** 354

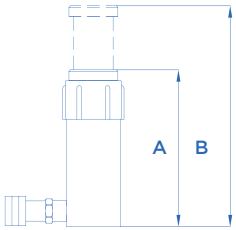


| ART. | A mm | B mm |
|---|---|---|
| **353** | 360 | 520 |
| **354** | 360 | 520 |

## ACCESSORI EXTRA DOTAZIONE

EXTRA EQUIPMENT • ACCESSOIRES EN OPTION • EXTRA ZUBEHÖR

**ART.** CPT
**CARRELLO A DUE PIANI**

Two-shelf trolley.

Chariot à deux étage.

Wagen mit zwei Ablageflächen.

**ART.** 108
**PISTONE CORTO**

Short piston • Vérin court • Kleiner Zylinder

| TON | A mm | B mm |
|---|---|---|
| 12 | 150 | 230 |

**ART.** 357
**POMPA IDROPNEUMATICA COMPLETA DI TUBO IN GOMMA CON ATTACCO RAPIDO**

Pneumohydraulic pump complete with rapid fitting hose

Pompe hydropneumatique avec tuyau raccord rapide

Pneumohydraulische pumpe mit Anschlußschlauch mit Schnellkupplung

## ART. 353

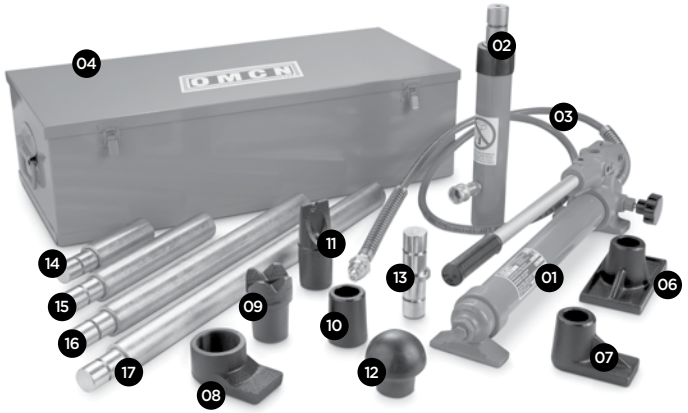


## ART. 354

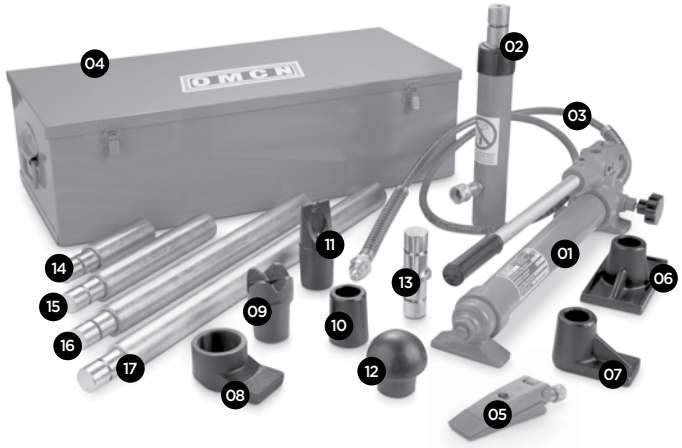


## ART. 353 • 354

**01** Pompa • Pump • Pompe • Pumpe.

**02** Pistone • Piston • Verin • Zylinder.

**03** Tubo gomma mt. 1,8 • Fitting hose mt. 1,8 • Tuyau mt. 1,8 • Rohr auf Gummi mt. 1,8.

**04** Cassetta metallica • Metal box • Coffret métallique • Rückschlagventil und Blechkiste.

**05** Pinza apertura parafanghi, capacità 1 Ton. • Pliers to open mudguards, capacity 1 Ton. • Pince ouverture pare-boues, capacité 1 Ton. • Kotflügelspreizer, Kapazität 1 Ton.

**06** Base d'appoggio • Supporting base • Base d'appui • Stützplatte.

**07** Piastra di estensione da applicare al pistone • Extension plate to fit to the piston • Plaque d'extension à appliquer au vérin • Zugplatte, wird am Kolben angebracht.

**08** Piastra di estensione da applicare al cilindro • Extension plate to fit to the cylinder • Plaque d'extension à joindre au cylindre • Keilaufsatz, wird am Kolben angebracht.

**09** Punzone a W • W punch • Poinçon à W • Zugplatte, wird am Zylinder angebracht.

**10** Punzone zigrinato • Knurled punch • Poinçon moleté • Gerändelte Stempelplatte.

**11** Punzone a cuneo • Wedge-shaped punch • Poinçon à coin • Keilaufsatz.

**12** Testa elastica • Elastic head • Tête caoutchouc • Prismenaufsatz.

**13** Raccordo doppio maschio • Double male fitting • Raccord double mâle • Adapter.

**14** Tubo prolunga 120 mm. • 120 mm. extension pipe • Rallonge 120 mm. • Verlängerungsrohr 120 mm.

**15** Tubo prolunga 250 mm. • 250 mm. extension pipe - Rallonge 250 mm. • Verlängerungsrohr 250 mm.

**16** Tubo prolunga 460 mm. • 460 mm. extension pipe • Rallonge 460 mm. • Verlängerungsrohr 460 mm.

**17** Tubo prolunga 630 mm. • 630 mm. extension pipe • Rallonge 630 mm. • Verlängerungsrohr 630 mm.

# 6 TON

**ART.** 355

**ART.** 356

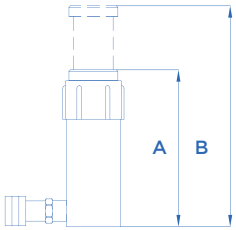


| ART. | A mm | B mm |
|---|---|---|
| **355** | 290 | 410 |
| **356** | 290 | 410 |

## ACCESSORI EXTRA DOTAZIONE

EXTRA EQUIPMENT • ACCESSOIRES EN OPTION • EXTRA ZUBEHÖR

**ART.** CPT
**CARRELLO A DUE PIANI**

Two-shelf trolley

Chariot à deux étage

Wagen mit zwei Ablageflächen

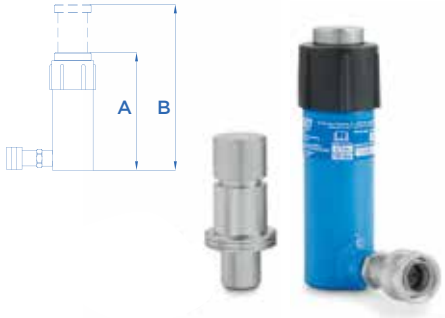


**ART.** 108/A
**PISTONE CORTO**

Short piston • Vérin court • Kleiner Zylinder

| TON | A mm | B mm |
|---|---|---|
| 6 | 150 | 230 |

**ART.** 357
**POMPA IDROPNEUMATICA COMPLETA DI TUBO IN GOMMA CON ATTACCO RAPIDO**

Pneumohydraulic pump complete with rapid fitting hose

Pompe hydropneumatique avec tuyau raccord rapide

Pneumohydraulische pumpe mit Anschlußschlauch mit Schnellkupplung

## ART. 355

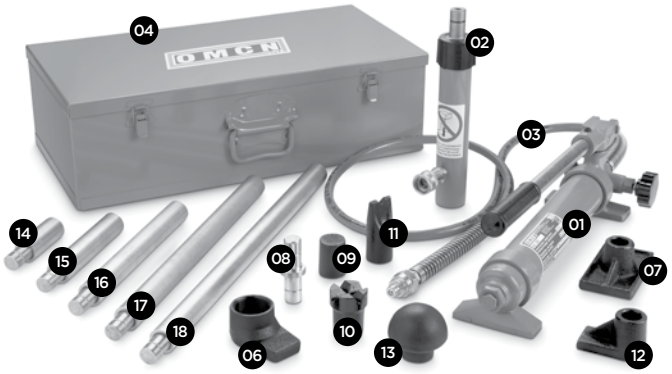


## ART. 356

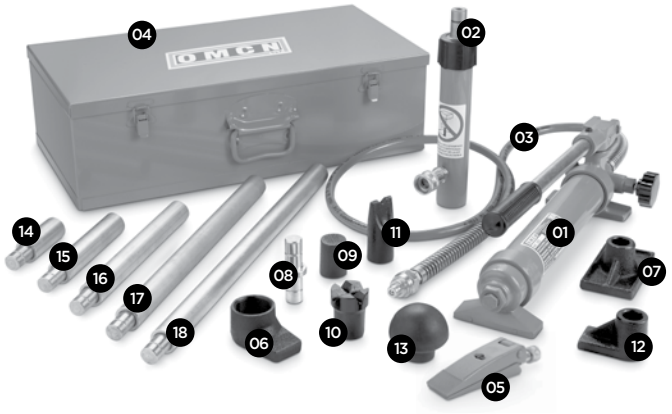


## ART. 355 • 356

**01** Pompa • Pump • Pompe • Pumpe.

**02** Pistone • Piston • Verin • Zylinder.

**03** Tubo gomma mt. 1,8 • Fitting hose mt. 1,8 • Tuyau mt. 1,8 • Rohr auf Gummi mt. 1,8.

**04** Cassetta metallica • Metal box • Coffret métallique • Rückschlagventil und Blechkiste.

**05** Pinza apertura parafanghi, capacità 1 Ton. • Pliers to open mudguards, capacity 1 Ton.
Pince ouverture pare-boues, capacité 1 Ton. • Kotflügelspreizer, Kapazität 1 Ton.

**06** Piastra di estensione da applicare al cilindro • Extension plate to fit to the cylinder
Plaque d'extension à joindre au cylindre • Keilaufsatz, wird am Kolben angebracht.

**07** Base d'appoggio • Supporting base • Base d'appui • Stützplatte.

**08** Raccordo doppio maschio • Double male fitting • Raccord double mâle • Adapter.

**09** Punzone zigrinato • Knurled punch • Poinçon moleté • Gerändelte Stempelplatte.

**10** Punzone a W • W punch • Poinçon à W • Zugplatte, wird am Zylinder angebracht.

**11** Punzone a cuneo • Wedge-shaped punch • Poinçon à coin • Gummikappe.

**12** Piastra di estensione da applicare al pistone • Extension plate to fit to the piston
Plaque d'extension à appliquer au vérin • Zugplatte, wird am Kolben angebracht.

**13** Testa elastica • Elastic head • Tête caoutchouc • Prismenaufsatz.

**14** Tubo prolunga 75 mm. • 75 mm. extension pipe • Rallonge 75 mm. • Verlängerungsrohr 75 mm.

**15** Tubo prolunga 150 mm. • 150 mm. extension pipe • Rallonge 150 mm. • Verlängerungsrohr 150 mm.

**16** Tubo prolunga 250 mm. • 250 mm. extension pipe • Rallonge 250 mm. • Verlängerungsrohr 250 mm.

**17** Tubo prolunga 400 mm. • 400 mm. extension pipe • Rallonge 400 mm. • Verlängerungsrohr 400 mm.

**18** Tubo prolunga 500 mm. • 500 mm. extension pipe • Rallonge 500 mm. • Verlängerungsrohr 500 mm.

# HEAVY DUTY

**ART.** 100

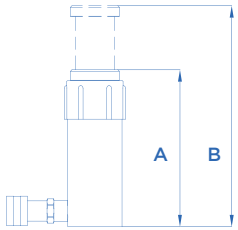


| ART. | TON | A mm | B mm |
|---|---|---|---|
| **100** | 20 | 310 | 440 |
| **100/A** | 30 | 310 | 440 |

**ART.** 100/C

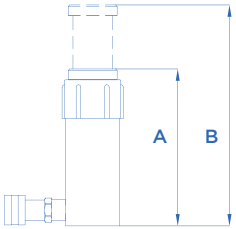


| ART. | TON | A mm | B mm |
|---|---|---|---|
| **100/B** | 50 | 330 | 465 |
| **100/C** | 80 | 330 | 470 |
| **100/D** | 120 | 320 | 460 |

## **ART.** 100 • 100/A • 100/B • 100/C • 100/D

**01** Pompa • Pump • Pompe • Pumpe.

**02** Tubo gomma mt. 1,8 • Fitting hose mt. 1,8 • Tuyau mt. 1,8 • Rohr auf Gummi mt. 1,8.

**03** Pistone • Piston • Verin • Zylinder.

**04** Tubo prolunga 100 mm. • 100 mm. extension pipe • Rallonge 100 mm. • Verlängerungsrohr 100 mm.

**05** Tubo prolunga 200 mm. • 200 mm. extension pipe • Rallonge 200 mm. • Verlängerungsrohr 200 mm.

**06** Tubo prolunga 300 mm. • 300 mm. extension pipe • Rallonge 300 mm. • Verlängerungsrohr 300 mm.

**07** Tubo prolunga 400 mm. • 400 mm. extension pipe • Rallonge 400 mm. • Verlängerungsrohr 400 mm.

**08** Tubo prolunga 500 mm. • 500 mm. extension pipe • Rallonge 500 mm. • Verlängerungsrohr 500 mm.

**09** Raccordi per prolunghe • Extension pipe fittings • Raccords pour rallonges • Zubehörteile für Verlängerungsrohre.

**10** Tappi terminali • Terminal caps • Bouchons terminaux • Verschlußkappen.

**ART.** 350/A
**POMPA IDRAULICA MANUALE COMPLETA DI TUBO IN GOMMA CON ATTACCO RAPIDO**

Hydraulic pump complete with rapid fitting hose
Pompe hydraulique avec tuyau à raccord rapide
Hydraulische pumpe mit Anschlußschlauch mit Schnellkupplung

**ART.** 357
**POMPA IDROPNEUMATICA COMPLETA DI TUBO IN GOMMA CON ATTACCO RAPIDO**

Pneumohydraulic pump complete with rapid fitting hose
Pompe hydropneumatique avec tuyau raccord rapide
Pneumohydraulische pumpe mit Anschlußschlauch mit Schnellkupplung

## PISTONI SPINGENTI

PUSHING CYLINDERS
VÉRINS POUSSEURS
DRUCKZYLINDERN

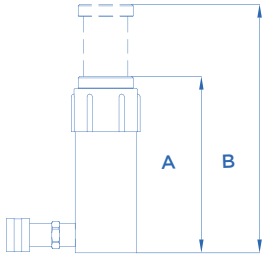


| ART. | TON | A mm | B mm |
|---|---|---|---|
| 108 | 12 | 150 | 230 |
| 108/A | 6 | 150 | 230 |
| 350/C | 12 | 400 | 630 |

**ART.** 108
**PISTONE CORTO**

Short piston
Vérin court
Kleiner Zylinder

12 TON

**ART.** 108/A
**PISTONE CORTO**

Short piston
Vérin court
Kleiner Zylinder

6 TON

**ART.** 350/C

12 TON

OPTIONAL

**ART.** 324
**ATTACCO SPECIALE PER BANCHI DI SQUADRATURA**

Special swivel attachment
Attache spéciale pour marbres de redressage
Verbindungsgabel für Richtbänke

## PISTONI TIRANTI

PULLING CYLINDERS
VÉRINS TIREURS
ZUGZYLINDERN

6 TON

**ART.** 350/D

6 TON

**ART.** 351

| ART. | TON | A mm | B mm |
|---|---|---|---|
| **350/D** | 6 | 530 | 350 |
| **351** | 6 | 770 | 470 |

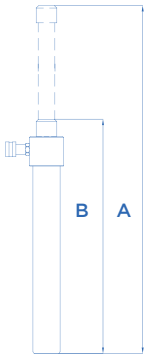


**OPTIONAL**

**ART.** 321
**GANCIO A DOPPIA PRESA (MANINA) CON ATTACCO FILETTATO**

Claw hook with threaded connection.

Crochet à double prise articulé sur raccord fileté femelle.

Klaue mit Gewinde.

**OPTIONAL**

**ART.** 322
**OCCHIELLO PER AGGANCIAMENTO CATENA AL PISTONE**

Hook for joining closed chain to power ram.

Oeillet pour attache rapide de chaîne.

Öse zum Anhängen der Kette an den Kolben.

**OPTIONAL**

**ART.** 350/E

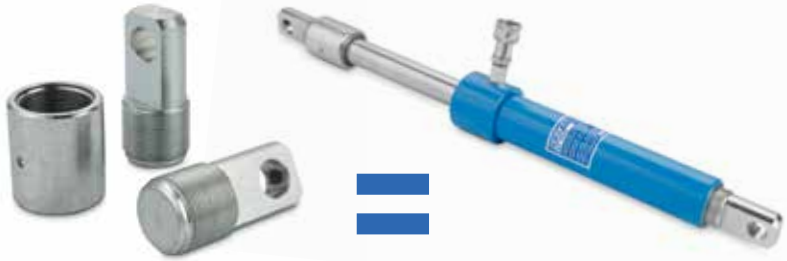

**KIT**

## ART. 106/A
## PISTONE TIRANTE

Pulling piston.

Vérin tirant.

Zugzylinder.

6 TON

Completo di attacco rapido, n° 2 raccordi filettati con naselli snodati, n° 2 catene da mt. 1,5 complete di gancio.

Complete with rapid coupling, no 2 threated couplings with jointed nips and 2 1,5 mt. chains complete with hook.

Avec raccord rapide, 2 raccords filetés avec déclics dénoués et 2 chaînes de 1,5 mt. avec crochet.

Komplett mit Schnellkupplung, 2 Kupplungen mit Gewinde und 2 1,5 mt. langen Ketten mit Haken.

| ART. | TON | A ↔ mm | B ↔ mm |
|---|---|---|---|
| 106/A | 6 | 610 | 395 |
| 106/B | 4 | 460 | 310 |

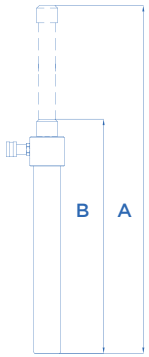


**KIT**

## ART. 106/B
## PISTONE TIRANTE

4 TON

Pulling piston.

Vérin tirant.

Zugzylinder.

Completo di attacco rapido e di due supporti con gancio nelle parti terminali.

Complete with rapid coupling and with two supports equipped with hook in terminal parts.

Livré avec raccord rapide et 2 supports avec crochets aux extrêmités.

Komplett mit Schnellkupplung und 2 Gewindekupplungen mit Haken.

**OPTIONAL**

## ART. 106/B1

N° 2 catene filo Ø 7 in acciaio legato ad elevata resistenza, bonificate, collaudate e cromate, da mt. 1,5 cad. complete di gancio.

No. 2 chains wire Ø 7 in high resistance alloy steel, tempered, tested and chromated of mt. 1,5 each one, complete with hook.

2 chaînes fil Ø 7 en acier trempé et chromé. Longueur 1,5 mt. chacune avec crochet.

2 Ketten Ø 7 aus einer hochwiderstandsfähigen Stahllegierung; gehärtet, geprüft und verchromt, 1,5 mt. lang, komplett mit Haken.

## ART. 096
## BATTITOIO A CONTRACCOLPO

Counterblow hammer.

Appareil pour le coup et contrecoup.

Schlaghammer.

## ART. 096/A
## BATTITOIO A CONTRACCOLPO CORREDATO DI GANCI SPECIALI ED INNESTO PER MORSETTI

Counterblow hammer with special hooks and coupling for clamps.

Appareil pour le coup et contrecoup avec crochets spéciaux et greffe pour étaux.

Schlaghammer ausgestattet mit Spezialhaken und Klemmenaufnahme

## ART. 290
## ALLARGATORE IDRAULICO A CUNEO COMPLETO DI ACCOPPIATORE RAPIDO APERTURA 85 MM. DA 1 TON

1 Ton. hydraulic wedge spread, opening 85 mm.

Ouverture hydraulique à coin de max. 85 mm. Puissance 1 Ton. équipée d'un demi-coupleur rapide.

Hydraulischer Spreizer. Öffnung max. 85 mm. ausgestattet mit Schnellöffnung. Zugkraft 1 Ton.