OMCN S.p.A.

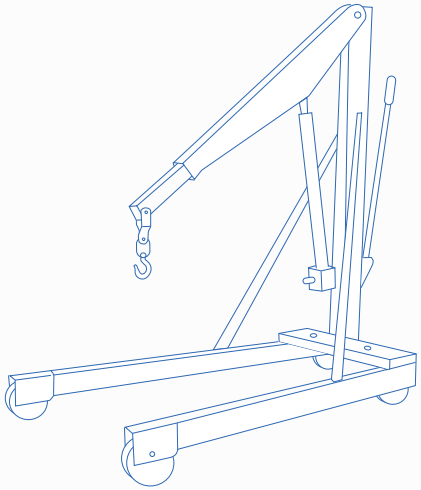

# GRU IDRAULICHE A CARRELLO

TROLLEY HYDRAULIC CRANES
GRUES HYDRAULIQUES A CHARIOT
FAHRBARE HYDRAULIKKRÄNE

Made in Italy

**ART.** 134

## TRACCIATO TECNICO COSTRUTTIVO

• Lo stelo rettificato e cromato garantisce un'alta affidabilità nel tempo.
• Braccio allungabile in quattro posizioni di lavoro.
• Ruote posteriori girevoli per la massima manovrabilità.
• Gancio girevole a 360°.
• Dotata di tiranti laterali.
• Valvola di protezione contro i sovraccarichi incorporata.
• Comando di discesa a velocità controllata.
• Pompa idraulica ad una velocità (131 – 132).
• Pompa idraulica a due velocità (133 – 134).
• Dotata di ruote in gomma (131 – 133).
• Dotata di ruote in gomma e nylon (132 – 134).

## TECHNICAL AND STRUCTURAL LAY-OUT

• Ground chrome-plated rod for top reliability over time.
• Extendable arm in 4 working positions.
• Revolving rear wheels to move it easily.
• 360° revolving hook.
• Lateral tie-rods.
• Safety valve to avoid any possible overload.
• Descent control device with a controlled speed.
• One speed hydraulic pump (131 - 132).
• Two speed hydraulic pump (133 - 134).
• Rubber wheels (131 – 133).
• Rubber and nylon wheels (132 – 134).

## RELEVÉ TECHNIQUE

• Vérin en acier spécial, rectifié et chromé, robuste et résistant.
• Flèche extensible: 4 positions de travail possibles.
• Roues arrière pivotantes pour faciliter les déplacements.
• Crochet pivotant à 360°.
• Tirants latéraux.
• Soupape de sécurité anti-surcharge.
• Commande de descente à vitesse contrôlée.
• Pompe hydraulique à une vitesse (131 – 132).
• Pompe hydraulique à deux vitesses (133 – 134).
• Roues en caoutchouc (131 – 133).
• Roues en caoutchouc et nylon (132 - 134).

## TECHNISCHE UND KONSTRUKTIVE ANGABEN

• Verchromte und schleifende Kolben, der eine große Zuverlässigkeit im Laufe der Zeit garantiert.
• Ausziehbare Arm in vier Arbeitspositionen.
• Mit drehbaren Hinterrädern, um die maximale Wendigkeit zu sichern.
• 360° drehbare Haken.
• Mit seitlichen Zugöse.
• Angebaut Überlastventil gegen jeder Überlastung.
• Abstiegskontrolle mit einer kontrollierten Geschwindigkeit.
• Einstufige hydraulische Pumpe (131 – 132).
• Zweistufige hydraulische Pumpe (133 – 134).
• Mit Gummirädern (131 – 133).
• Mit Gummi- und Nylonrädern (132 – 134).

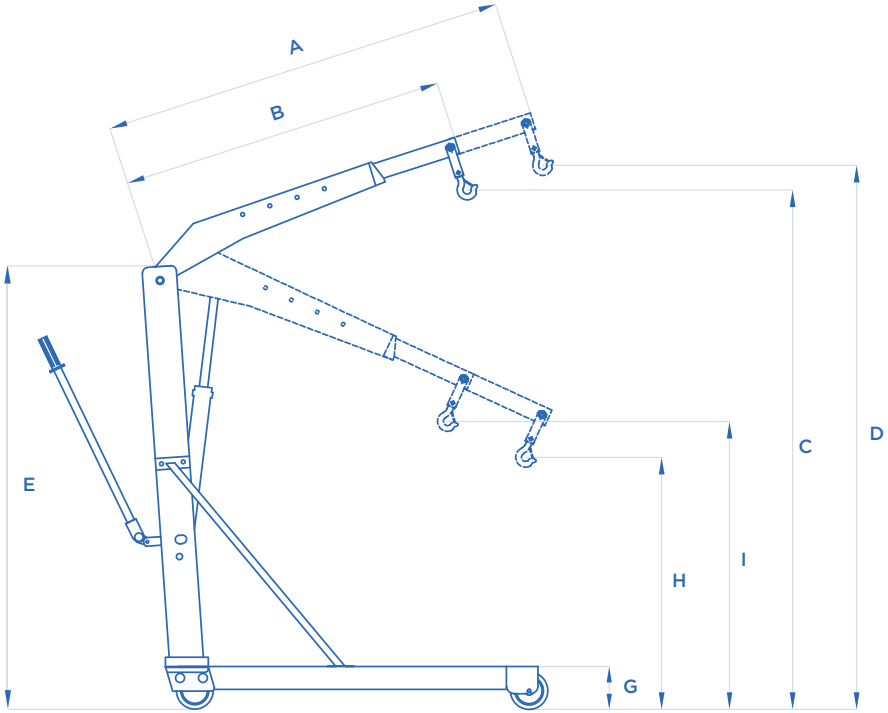


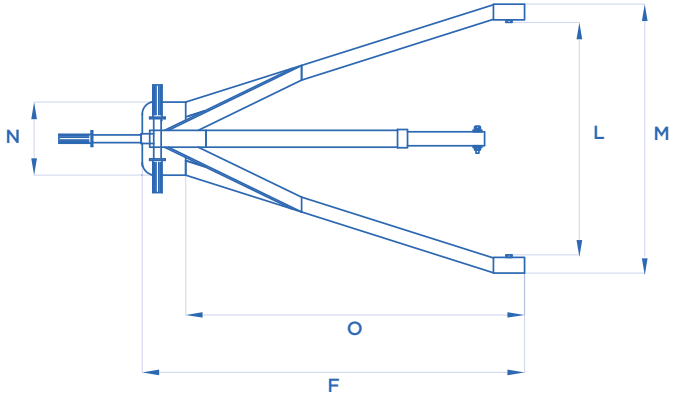


| ART. | | | | |
|---|---|---|---|---|
| 131 • 133 | 500 kg | 400 kg | 250 kg | 150 kg |
| 132 • 134 | 1000 Kg | 800 Kg | 500 Kg | 300 Kg |

| ART. | | A mm | B mm | C mm | D mm | E mm | F mm | G mm | H mm | I mm | L mm | M mm | N mm | O mm | KG |
|---|---|---|---|---|---|---|---|---|---|---|---|---|---|---|---|
| 131 | 500 Kg | 1315 | 1015 | 2130 | 2355 | 1560 | 1295 | 160 | 435 | 660 | 785 | 900 | 600 | 1140 | 75 |
| 132 | 1000 Kg | 1540 | 1250 | 2390 | 2670 | 1720 | 1530 | 180 | 470 | 670 | 955 | 1075 | 745 | 1140 | 110 |
| 133 | 500 Kg | 1315 | 1015 | 2130 | 2355 | 1560 | 1295 | 160 | 435 | 660 | 785 | 900 | 600 | 1360 | 75 |
| 134 | 1000 Kg | 1540 | 1250 | 2390 | 2670 | 1720 | 1530 | 180 | 470 | 670 | 955 | 1075 | 745 | 1360 | 110 |

**ART.** SL/15

## TRACCIATO TECNICO COSTRUTTIVO

• Lo stelo rettificato e cromato garantisce un'alta affidabilità nel tempo.
• Braccio allungabile in quattro posizioni di lavoro.
• Ruote posteriori girevoli per la massima manovrabilità.
• Gancio girevole a 360°.
• Dotata di tiranti laterali.
• Valvola di protezione contro i sovraccarichi incorporata.
• Comando di discesa a velocità controllata.
• Pompa idraulica a due velocità.
• Dotata di ruote in poliuretano (SL/15 – 20 – 30).
• Dotata di ruote in nylon (SL/15E – 20E – 30E).

## TECHNICAL AND STRUCTURAL LAY-OUT

• Ground chrome-plated rod for top reliability over time.
• Extendable arm in 4 working positions.
• Revolving rear wheels to move it easily.
• 360° revolving hook.
• Lateral tie-rods.
• Safety valve to avoid any possible overload.
• Descent control device with a controlled speed.
• Two-speed hydraulic pump.
• Polyurethane wheels (SL/15 – 20 – 30).
• Nylon wheels (SL/15E – 20E – 30E).

## RELEVÉ TECHNIQUE

• Vérin en acier spécial, rectifié et chromé, robuste et résistant.
• Flèche extensible: 4 positions de travail possibles.
• Roues arrière pivotantes pour faciliter les déplacements.
• Crochet pivotant à 360°.
• Tirants latéraux.
• Commande de descente à vitesse contrôlée.
• Pompe hydraulique à deux vitesses.
• Roues en polyuréthane (SL/15 – 20 – 30).
• Roues en nylon (SL/15E – 20E – 30E).

## TECHNISCHE UND KONSTRUKTIVE ANGABEN

• Verchromte und schleifende Kolben, der eine große Zuverlässigkeit im Laufe der Zeit garantiert.
• Ausziehbare Arm in vier Arbeitspositionen.
• Mit drehbaren Hinterrädern, um die maximale Wendigkeit zu sichern.
• 360° drehbare Haken.
• Mit seitlichen Zugöse.
• Angebaut Überlastventil gegen jeder Überlastung.
• Abstiegskontrolle mit einer kontrollierten Geschwindigkeit.
• Zweistufige hydraulische Pumpe.
• Mit Polyurethanrädern (SL/15 – 20 – 30).
• Mit Nylonrädern (SL/15E – 20E – 30E).

CE Made in Italy

| ART. | | | | |
|---|---|---|---|---|
| SL/15 | 1500 kg | 1200 kg | 800 kg | 500 kg |
| SL/20 | 2000 Kg | 1500 Kg | 1000 Kg | 600 Kg |
| SL/30 | 3000 Kg | 2400 Kg | 1850 Kg | 1300 Kg |
| SL/15E | 1500 Kg | 1200 Kg | 800 Kg | 500 Kg |
| SL/20E | 2000 Kg | 1500 Kg | 1000 Kg | 600 Kg |
| SL/30E | 3000 Kg | 2400 Kg | 1850 Kg | 1300 Kg |

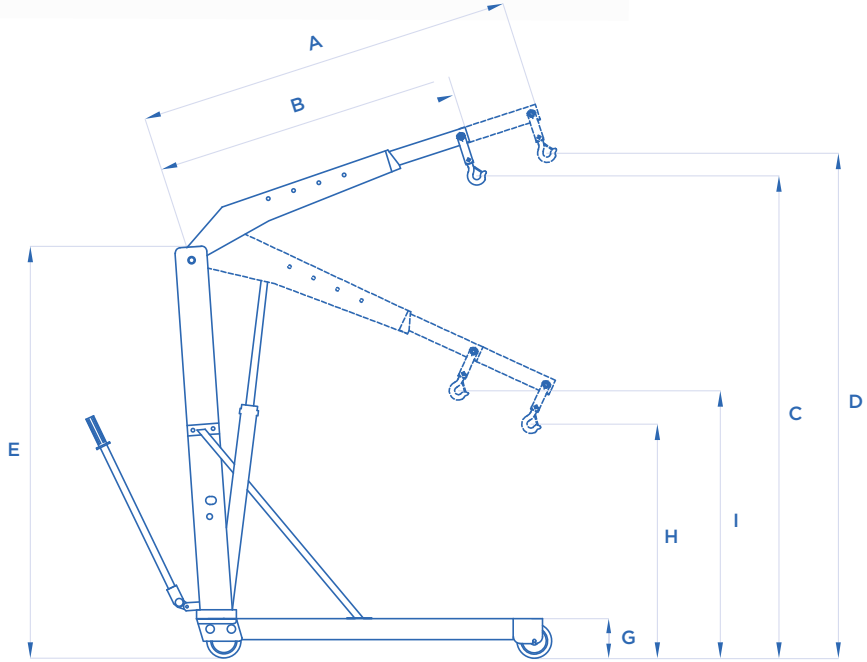


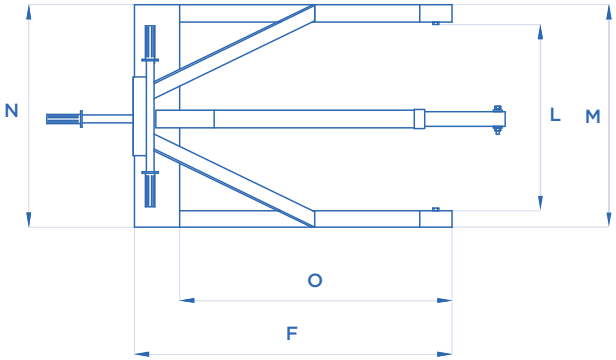


| ART. | | A mm | B mm | C mm | D mm | E mm | F mm | G mm | H mm | I mm | L mm | M mm | N mm | O mm | KG |
|---|---|---|---|---|---|---|---|---|---|---|---|---|---|---|---|
| SL/15 SL/15E | 1500 Kg | 1815 | 1370 | 2470 | 2750 | 1865 | 1690 | 195 | 310 | 630 | 830 | 1015 | 1000 | 1450 | 190 |
| SL/20 SL/20E | 2000 Kg | 1910 | 1460 | 2780 | 3110 | 1990 | 1910 | 215 | 315 | 645 | 940 | 1120 | 1100 | 1640 | 235 |
| SL/30 SL/30E | 3000 Kg | 2280 | 1790 | 3300 | 3730 | 2150 | 2270 | 265 | 510 | 780 | 1170 | 1420 | 1400 | 1910 | 480 |

EURO-PALLET COMPATIBLE

## TRACCIATO TECNICO COSTRUTTIVO

- Lo stelo rettificato e cromato garantisce un'alta affidabilità nel tempo.
- Braccio allungabile in quattro posizioni di lavoro.
- Ruote posteriori girevoli per la massima manovrabilità.
- Gancio girevole a 360°.
- Valvola di protezione contro i sovraccarichi incorporata.
- Comando di discesa a velocità controllata.
- Pompa idraulica a due velocità.
- Dotata di ruote in gomma (135).
- Dotata di ruote in gomma e poliuretano (136).
- Dotata di ruote in poliuretano (137 – 138 – 138/A).

## TECHNICAL AND STRUCTURAL LAY-OUT

- Ground chrome-plated rod for top reliability over time.
- Extendable arm in 4 working positions.
- Revolving rear wheels to move it easily.
- 360° revolving hook.
- Safety valve to avoid any possible overload.
- Descent control device with a controlled speed.
- Two speed hydraulic pump.
- Rubber wheels (135).
- Rubber and polyurethane wheels (136).
- Polyurethane wheels (137 – 138 – 138/A).

## RELEVÉ TECHNIQUE

- Vérin en acier spécial, rectifié et chromé, robuste et résistant.
- Flèche extensible: 4 positions de travail possibles.
- Roues arrière pivotantes pour faciliter les déplacements.
- Crochet pivotant à 360°.
- Soupape de sécurité anti-surcharge.
- Commande de descente à vitesse contrôlée.
- Pompe hydraulique à deux vitesses.
- Roues en caoutchouc (135).
- Roues en caoutchouc et polyuréthane (136).
- Roues en polyuréthane (137 – 138 – 138/A).

## TECHNISCHE UND KONSTRUKTIVE ANGABEN

- Verchromte und schleifende Kolben, der eine große Zuverlässigkeit im Laufe der Zeit garantiert.
- Ausziehbare Arm in vier Arbeitspositionen.
- Mit drehbaren Hinterrädern, um die maximale Wendigkeit zu sichern.
- 360° drehbare Haken.
- Angebaut Überlastventil gegen jeder Überlastung.
- Abstiegskontrolle mit einer kontrollierten Geschwindigkeit.
- Zweistufige hydraulische Pumpe.
- Mit Gummirädern (135).
- Mit Gummi- und Polyurethanrädern (136).
- Mit Polyurethanrädern (137 – 138 – 138/A).

**ART.** 138

**137 • 138 • 138/A**

CE Made in Italy

| ART. | | | | |
|---|---|---|---|---|
| 135 | 500 Kg | 400 kg | 250 kg | 150 kg |
| 136 | 1000 Kg | 800 Kg | 500 Kg | 300 Kg |
| 137 | 1500 Kg | 1200 Kg | 800 Kg | 500 Kg |
| 138 | 2000 Kg | 1500 Kg | 1000 Kg | 600 Kg |
| 138/A | 2500 Kg | 2000 Kg | 1500 Kg | 1000 Kg |

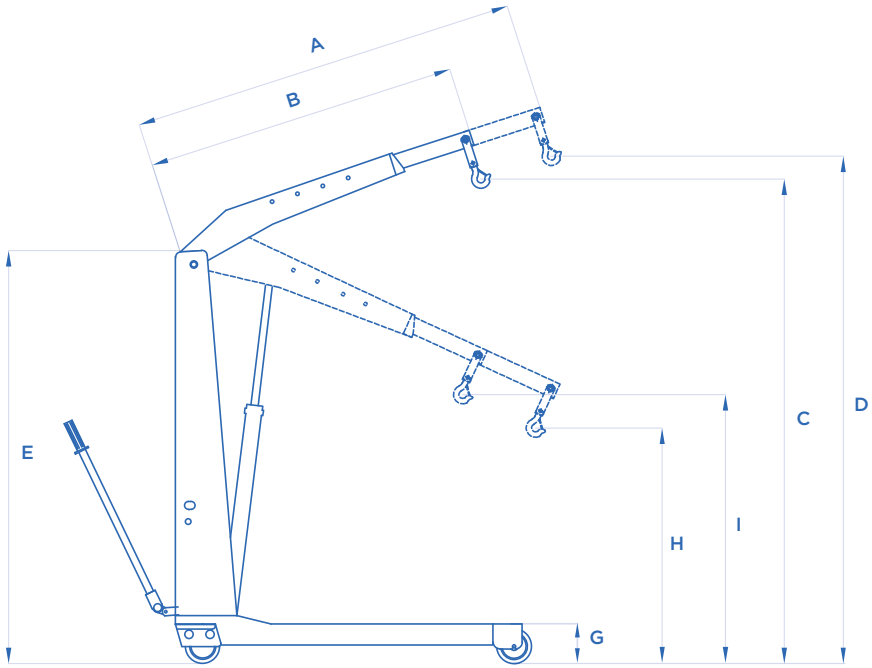


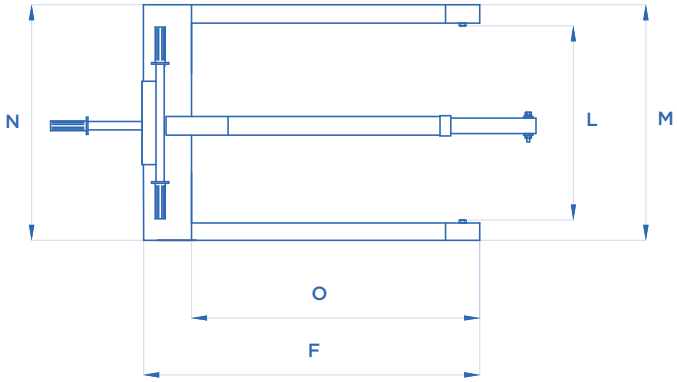


| ART. | | A mm | B mm | C mm | D mm | E mm | F mm | G mm | H mm | I mm | L mm | M mm | N mm | O mm | KG |
|---|---|---|---|---|---|---|---|---|---|---|---|---|---|---|---|
| 135 | 500 Kg | 1315 | 1010 | 2260 | 2490 | 1700 | 1370 | 155 | 520 | 745 | 650 | 805 | 800 | 1075 | 102 |
| 136 | 1000 Kg | 1550 | 1250 | 2485 | 2695 | 1830 | 1520 | 165 | 560 | 760 | 790 | 960 | 960 | 1195 | 150 |
| 137 | 1500 Kg | 1825 | 1370 | 2680 | 3010 | 1935 | 1810 | 185 | 310 | 650 | 960 | 1145 | 1140 | 1415 | 250 |
| 138 | 2000 Kg | 1910 | 1460 | 2900 | 3300 | 2055 | 1915 | 213 | 510 | 795 | 1150 | 1350 | 1340 | 1480 | 315 |
| 138/A | 2500 Kg | 2010 | 1565 | 3020 | 3390 | 2085 | 2085 | 230 | 460 | 760 | 1180 | 1405 | 1390 | 1610 | 360 |

HEAVY DUTY

**ART.** 222

## TRACCIATO TECNICO COSTRUTTIVO

• Lo stelo rettificato e cromato garantisce un'alta affidabilità nel tempo.
• Braccio allungabile in quattro posizioni di lavoro.
• Timone di manovra posteriore e ruote di grandi dimensioni garantiscono ottima manovrabilità.
• Gancio girevole a 360°.
• Valvola di protezione contro i sovraccarichi incorporata.
• Comando di discesa a velocità controllata.
• Pompa idraulica a due velocità.
• Dotata di ruote in poliuretano.

## TECHNICAL AND STRUCTURAL LAY-OUT

• Ground chrome-plated rod for top reliability over time.
• Extendable arm in 4 working positions.
• Rear rudder and big wheels to move it easily.
• 360° revolving hook.
• Safety valve to avoid any possible overload.
• Descent control device with a controlled speed.
• Two speed hydraulic pump.
• Polyurethane wheels.

## RELEVÉ TECHNIQUE

• Vérin en acier spécial, rectifié et chromé, robuste et résistant.
• Flèche extensible : 4 positions de travail possibles.
• Timon placé à l'arrière et roues de grandes dimensions pour faciliter les déplacements.
• Crochet pivotant à 360°.
• Soupape de sécurité anti-surcharge.
• Commande de descente à vitesse contrôlée.
• Pompe hydraulique à deux vitesses.
• Roues en polyuréthane.

## TECHNISCHE UND KONSTRUKTIVE ANGABEN

• Verchromte und schleifende Kolben, der eine große Zuverlässigkeit im Laufe der Zeit garantiert.
• Ausziehbare Arm in vier Arbeitspositionen.
• Mit beweglicher Deichsel und großen Rädern, um die maximale Wendigkeit zu sichern.
• 360° drehbare Haken.
• Angebaut Überlastventil gegen jeder Überlastung.
• Abstiegskontrolle mit einer kontrollierten Geschwindigkeit.
• Zweistufige hydraulische Pumpe.
• Mit Polyurethanrädern.

## **ART.** 222/A

Supporto a bilancere intercambiabile con il gancio.

Interchangeable with hook equalizer support.

Support à balancier interchangeable avec le crochet.

Tragschemel mit Ketten.

CE Made in Italy

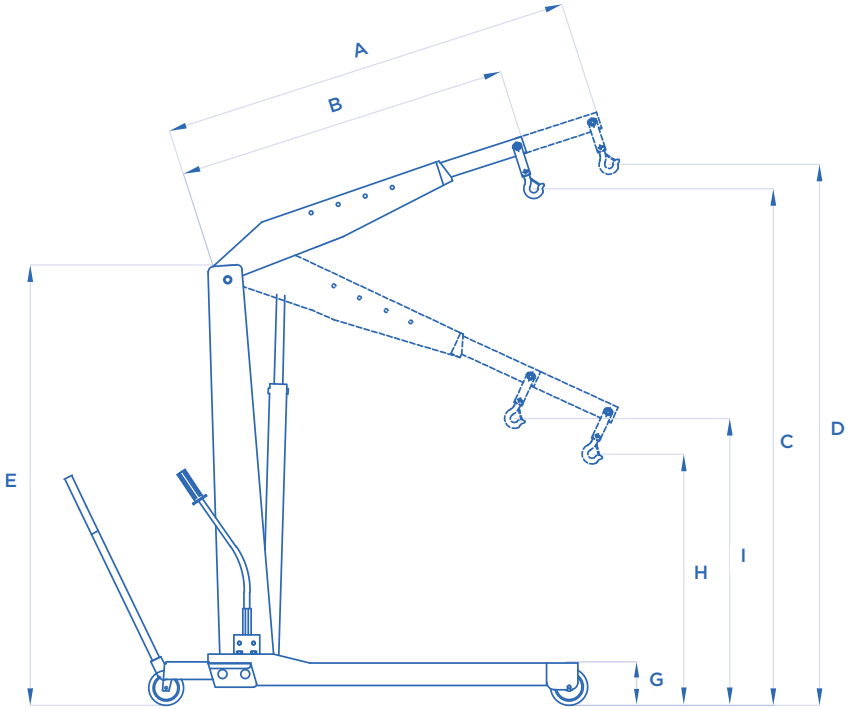


| ART. | | | | |
|---|---|---|---|---|
| 222 | 3000 Kg | 2700 Kg | 2550 Kg | 2000 Kg |

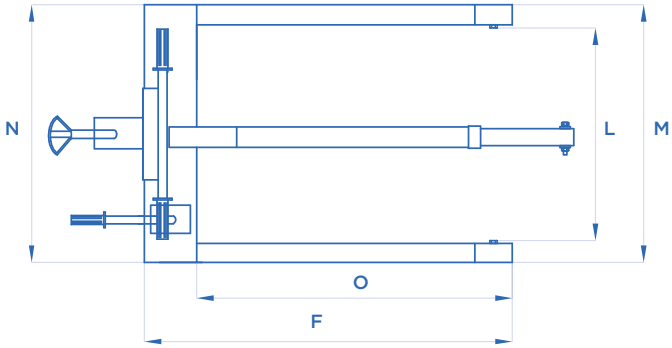


| ART. | | A mm | B mm | C mm | D mm | E mm | F mm | G mm | H mm | I mm | L mm | M mm | N mm | O mm | KG |
|---|---|---|---|---|---|---|---|---|---|---|---|---|---|---|---|
| 222 | 3000 Kg | 2220 | 1600 | 3250 | 3800 | 2270 | 2350 | 340 | 370 | 750 | 1230 | 1460 | 1460 | 1860 | 520 |

**ART.** 222/A

**OPTIONAL**

# GRU IDRAULICHE A CARRELLO PIEGHEVOLI

FOLDING HYDRAULIC CRANES

GRUES HYDRAULIQUES PLIANTES

ZUSAMMENKLAPPBARE HYDRAULIKKRÄNE

**ART.** GP10/DE

## TRACCIATO TECNICO COSTRUTTIVO

- Pieghevoli in pochi secondi, ingombro irrisorio in fase di riposizione.
- Lo stelo rettificato e cromato garantisce un'alta affidabilità nel tempo.
- Braccio allungabile in quattro posizioni di lavoro.
- Ruote posteriori girevoli per la massima manovrabilità.
- Gancio girevole a 360°.
- Valvola di protezione contro i sovraccarichi incorporata.
- Comando di discesa a velocità controllata.
- Pompa idraulica ad una velocità (GP05/S – GP10/S).
- Pompa idraulica a due velocità (GP05/DE – GP10/DE).
- Dotata di ruote in gomma (GP05/S – GP05/DE).
- Dotata di ruote in gomma e nylon (GP10/S – GP10/DE).

## TECHNICAL AND STRUCTURAL LAY-OUT

- Foldable in just a few seconds and so small when stored.
- Ground chrome-plated rod for top reliability over time.
- Extendable arm in 4 working positions.
- Revolving rear wheels to move it easily.
- 360° revolving hook.
- Safety valve to avoid any possible overload.
- Descent control device with a controlled speed.
- One speed hydraulic pump (GP05/S – GP10/S).
- Two speed hydraulic pump (GP05/DE – GP10/DE).
- Rubber wheels (GP05/S – GP05/DE).
- Rubber and nylon wheels (GP10/S – GP10/DE).

## RELEVÉ TECHNIQUE

- Se plie en quelques secondes et se range dans un mouchoir de poche.
- Vérin en acier spécial, rectifié et chromé, robuste et résistant.
- Flèche extensible: 4 positions de travail possibles.
- Roues arrière pivotantes pour faciliter les déplacements.
- Crochet pivotant à 360°.
- Soupape de sécurité anti-surcharge.
- Commande de descente à vitesse contrôlée.
- Pompe hydraulique à une vitesse (GP05/S – GP10/S).
- Pompe hydraulique à deux vitesses (GP05/DE – GP10/DE).
- Roues en caoutchouc (GP05/S – GP05/DE).
- Roues en caoutchouc et nylon (GP10/S – GP10/DE).

## TECHNISCHE UND KONSTRUKTIVE ANGABEN

- In wenigen Sekunden zusammenklappbar und mit einem lächerlich Lagerfläche wenn es positioniert ist.
- Verchromte und schleifende Kolben, der eine große Zuverlässigkeit im Laufe der Zeit garantiert.
- Ausziehbare Arm in vier Arbeitspositionen.
- Drehbare Hinterrädern, um die maximale Wendigkeit zu sichern.
- 360° drehbare Haken.
- Angebaut Überlastventil gegen jeder Überlastung.
- Abstiegskontrolle mit einer kontrollierten Geschwindigkeit.
- Einstufige hydraulische Pumpe (GP05/S – GP10/S).
- Zweistufige hydraulische Pumpe (GP05/DE – GP10/DE).
- Mit Gummirädern (GP05/S – GP05/DE).
- Mit Gummi- und Nylonrädern (GP10/S – GP10/DE).

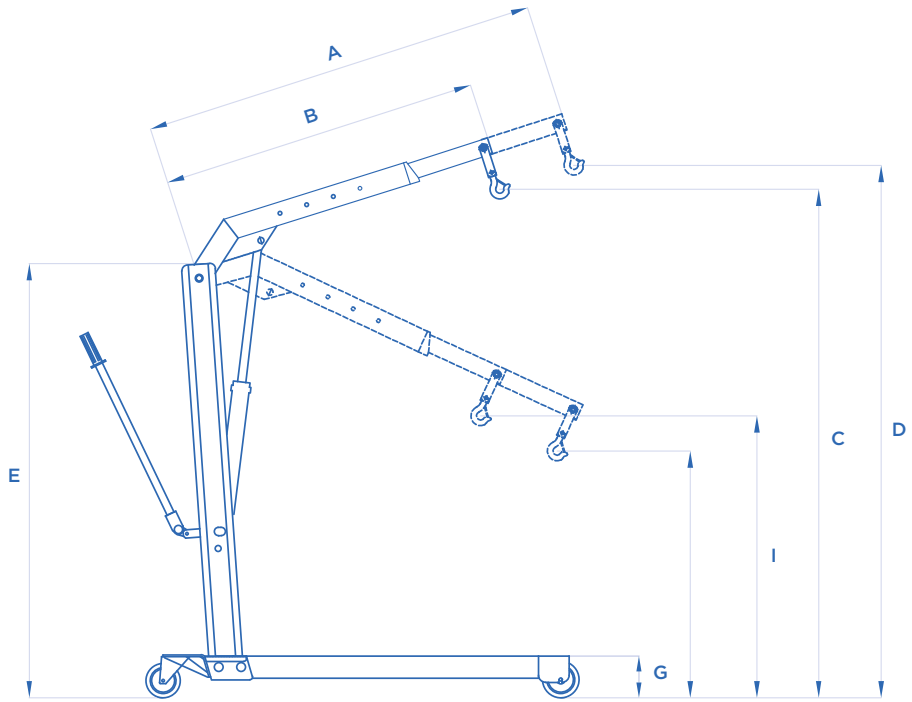


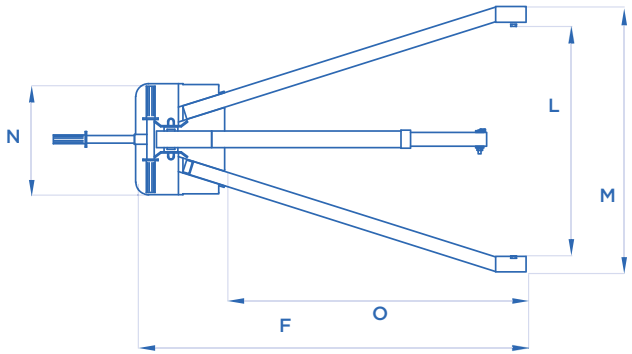


| ART. | | | | |
|---|---|---|---|---|
| GP05/S GP05/DE | 500 Kg | 400 Kg | 250 Kg | 150 Kg |
| GP10/S GP10/DE | 1000 Kg | 800 Kg | 500 Kg | 300 Kg |

| ART. | | A mm | B mm | C mm | D mm | E mm | F mm | G mm | H mm | I mm | L mm | M mm | N mm | O mm | KG |
|---|---|---|---|---|---|---|---|---|---|---|---|---|---|---|---|
| GP05/S GP05/DE | 500 Kg | 1300 | 1000 | 2130 | 2360 | 1570 | 1540 | 150 | 400 | 600 | 780 | 900 | 400 | 1160 | 80 |
| GP10/S GP10/DE | 1000 Kg | 1470 | 1170 | 2180 | 2320 | 1700 | 1740 | 180 | 550 | 725 | 840 | 980 | 450 | 1325 | 122 |
| GP10/DE | 1000 Kg | 1470 | 1170 | 2180 | 2320 | 1700 | 1740 | 180 | 550 | 725 | 840 | 980 | 450 | 1325 | 122 |