FLUO

SERIE 5000 REEL + 328 LAMP

NO TRANSFORMER

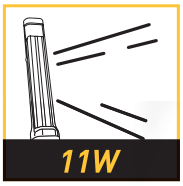

LUX: 280 @ 50 cm
LUMEN: 900
LIGHTING ANGLE: 180°
328

CABLE LENGTH: 15,5 m (14+1,5)
INCOMING CABLE: 1 m
CABLE TYPE: H05 RN-F - 2x1 mm²
REEL PROTECTION DEGREE: IP42

ART. SILVER	5507/328 230V	5507/328 24V
ART. YELLOW	5907/328 230V	5907/328 24V
Description	Cable reel with fluo lamp 328 230V	Cable reel with fluo lamp 328 24V
cable length	15,5 m (14 + 1,5)	15,5 m (14 + 1,5)
lamp model	328 230V	328 24V
bulb type and power	2G7 - 11W included	
supply voltage	230V	24Vca
	60	60
	mm 390x310x165 Kg 4,5	mm 390x310x165 Kg 4,5

ENG **LAMP FEATURES**
Available in two versions: 230V power supply and 24V power supply.

FRA **CARACTERISTIQUES DE LA BALADEUSE**
Disponible en deux modeles: alimentation 230V et 24V.

GER **LAMPENEIGENSCHAFTEN**
Lieferbar in 2 ausführungen: 230Vund 24V Stromversorgung.

ESP **CARACTERISTICAS DE LA LAMPARA**
Suministrado en dos versiones: con alimentacion a 230V y con alimentacion a 24V .

CAUTION: Use with different feedings damages the lamp and no warranty will be applied.
ATTENTION: Courants différents endommagent la baladeuse et la garantie n'est plus valable.
ACHTUNG: Andere Strömungen beschädigen der Lampe und die Garantie wird nicht geleistet.

ENG: 24V lamps can also be powered at 24Vdc There will be a loss of brightness of about 20%.

FRA: Les baladeuses à 24V peuvent être aussi alimentées à 24Vdc Il y aura une perte de luminosité de 20% environ.

GER: Die 24V Wechselstrom Lampen können auch mit 24Vdc Gleichstrom versorgt werden. Es gibt einen Helligkeitsverlust von ungefähr 20%.

SERIE 5000 REEL + 328 LAMP + TRANSFO

CABLE LENGTH: 15,5 m (14+1,5)
INCOMING CABLE: 1 m
CABLE TYPE: H05 RN-F - 2x1 mm²
REEL PROTECTION DEGREE: IP42

ART. SILVER	5508/328

ART. YELLOW	5908/328
Description	**Cable reel with transfo + Fluo lamp 328**
cable length	15,5 m (14 + 1,5)
transfo features	power: 14VA input: 230V output: 24V
bulb type and power	2G7 - 11W included
supply voltage	230V
	60
	mm 390x310x165 Kg 4,5

ENG The model with transformer allows to have the lamp feeded at low voltage (24V), as requested by the safety rules.

FRA Le modèle avec transformateur permet d'avoir la baladeuse alimentée à basse tension (24V), comme prévu par les normes de sécurité.

GER Das Model mit Trafo erlaubt die Lampe mit Niederspannung (24V) gemäß den Sicherheitsnormen zu versorgen.

ESP El modelo con transformador permite de alimentar la lampara en baja tension (24V) ségun las normas de Seguridad.

DIMENSIONS

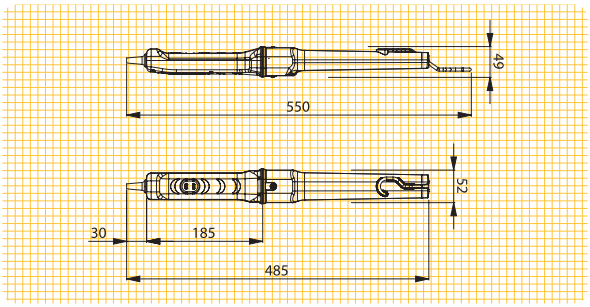

SPARE PARTS

ART. 355
11W fluorescent tube / Tube fluo11W
Neonleuchte 11W / Tubo fluorescente 11W

ART. 528
Transparent cover / Calotte transparente
Durchsichtige Abdeckplatte / Casquete transparente