LED 5mm

LED RECHARGEABLE LAMP LAS VEGAS 339

REPLACEABLE TRANSPARENT COVER

PROTECTED SWITCH

SOFT TOUCH HANDLE

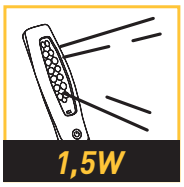

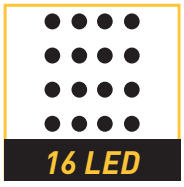

ENG

TECHNICAL FEATURES

· Luminous source 16 LED
· Electronic control of the charge: the lamp can be kept always on the battery charger
Pilot light on the charger ON:
power supply connected
Pilot light on the lamp:
· **fixed red:** battery flat.
· **flashing red:** lamp in recharge.
· **fixed green:** the charge is completed.
Charge maintenance function.

Caution: when the battery is almost down, the pilot led on the lamp is red. When the switch doesn't stay inserted anymore, the battery is flat. Recharge the lamp.

FRA

CARACTERISTIQUES TECHNIQUES

· Source de lumière: 16 LED
·Contrôle électronique de la charge: la lampe peut être toujours laissée sur le chargeur
Voyant lumineux du chargeur allumé:
alimentation connectée
Voyant lumineux sur la lampe:
· **rouge fix:** batterie vide
· **rouge clignotant:** lampe en recharge
· **vert fixe:** recharge terminée.
Fonction maintien de charge

Attention: quand la batterie est presque à plat, le voyant sur la lampe est rouge. Lorsque l'interrupteur ne reste plus enclenché,cela signifie que la batterie est à plat. Recharger la lampe.

GER

TECHNISCHE MERKMALE

· Lichtquelle: 16 LED
· Elektronische Kontrolle der Aufladung: die Lampe kann immer im Ladegerät bleiben
Kontrollleuchte am Ladegerät eingeschaltet:
Stromversorgung verbunden
Kontrollleuchte auf der Lampe:
· **rote Dauerleuchte:** leerer Akku
· **rote Blinkleuchte:** die Lampe ist in Wiederaufladung
· **grüne Dauerleuchte:** Laden fertiggestellt.
Ladeerhaltungfunktion.

ACHTUNG: Wenn die Batterie fast leer ist, leuchtet das rote Kontrollled in der Lampe auf. Wenn der Schalter nicht mehr eingeschaltet ist, bedeutet es, dass die Batterie vollständig leer ist. Die Lampe wieder laden.

ESP

CARACTERISTICAS TECNICAS

· Fuente del luz: 16 LED
· Control electrónico de la carga: la lámpara puede dejarse siempre en el cargador
Indicador luminoso sobre el cargador:
fuente de alimentación conectada.
Indicador luminoso sobre el cargador:
· **rojo fijo:** batería vacía
· **rojo parpadeante:** lámpara en recarga
· **verde fijo:** carga ultimada.
Función mantenimiento de carga

ATENCION: cuando la batería está casi descargada, se encendera l'indicador rojo en la lámpara. Cuando el interruptor no funciona al pulsarlo, significa que la batería está completamente descargada. Recargue la lámpara.

ART.	339
Description	Rechargeable LED lamp with charger
Light source	16 LED 5mm Ultra White
Battery	3,7 V - 1800 mAh - Li-PO
Battery charger	100/240 V (50/60 Hz)
	130
	360x120x95 mm - 1,1 Kg

ART. 339/9
Displayer with 9 lamps art. 339
Presentoir avec 9 lampes réf. 339
Ständer mit 9 Lampen Art. Nr. 339
Expositor con 9 lamparas art. 339

SPARE PARTS

ART. 344/VB
Transparent cover / Calotte transparente / Durchsichtige Abdeckplatte/ Casquete transparente.

ART. 339/L
Lamp / Lampe / Lampe / Lámpara

ART. 339/C 230V
Battery charger / Chargeur / Ladegerät /Cargador

DIMENSIONS

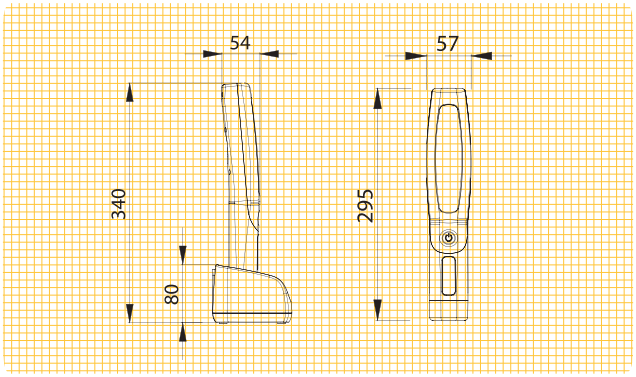

OPTIONAL

ART. 39004
Car charger 12/24 V
USB with feeding cable.

EN 60598-1 EN 60598-2-8
EN 60335-1

2014/35/UE 2014/30/UE
2011/65/UE