COB LED

LED RECHARGEABLE LAMP 344

REPLACEABLE TRANSPARENT COVER

PROTECTED SWITCH

SOFT TOUCH HANDLE

ACTIVE LIFE 3h

3,5W

LUX: 300 @ 50 cm
LUMEN: 360
LIGHTING ANGLE: 120°
344 LAMP

2,5H RECHARGE

IP 64

IK09

REPLACEABLE TRANSPARENT COVER

ENERGY SAVING

ENG TECHNICAL FEATURES

· Luminous source COB LED
· Electronic control of the charge: the lamp can be kept always on the battery charger
· Pilot light on the battery charger
Fixed red: the lamp is not inserted, or not correctly inserted;
Flashing red: lamp in recharge;
Fixed green: the charge is completed.
Charge maintenance function.

Caution: When the battery is almost down, the pilot led on the lamp is red. When the switch doesn't stay inserted anymore, the battery is flat. Recharge the lamp.

FRA CARACTERISTIQUES TECHNIQUES

· Source de lumière: LED COB
·Contrôle électronique de la charge: la lampe peut être toujours laissée sur le chargeur
·Voyant lumineux du chargeur:
Rouge fixe: la lampe n'est pas inserée, ou mal inserée;
Rouge clignotant: lampe en recharge;
Vert fixe: recharge terminée.
Fonction maintien de charge.

Attention: Quand la batterie est presque à plat, le voyant sur la lampe est rouge. Lorsque l'interrupteur ne reste plus enclenché, cela signifie que la batterie est à plat. Recharger la lamp.

GER TECHNISCHE MERKMALE

· Lichtquelle: COB LED
· Elektronische Kontrolle der Aufladung: die Lampe kann immer im Ladegerät bleiben
· Auflader Kontrolleuchte:
Rote Dauerleuchte: die Lampe ist nicht eingesetzt, oder nicht gut eingesetzt;
Rote Blinkleuchte: die Lampe ist in Wiederaufladung;
Grüne Dauerleuchte: Laden fertiggestellt.
Ladeerhaltungsfunktion.

Achtung: Wenn die Batterie fast leer ist, leuchtet das rote Kontrollled in der Lampe auf. Wenn der Schalter nicht mehr eingeschaltet ist, bedeutet es, dass die batterie vollständig leer ist. Die Lampe wieder laden.

ESP CARACTERISTICAS TECNICAS

· Fuente del luz: LED COB
· Control electrónico de la carga: la lámpara puede dejarse siempre en el cargador
· Indicador luminoso sobre el cargador:
Rojo fijo: la lámpara no está insertada, o mal insertada;
Rojo parpadeante: lámpara en recarga;
Verde fijo: carga ultimada.
Función mantenimiento de carga.

Atencion: Cuando la batería está casi descargada, se encendera l'indicador rojo en la lámpara. Cuando el interruptor no funciona al pulsarlo, significa que la batería está completamente descargada. Recargue la lámpara.

ART.	344
Description	Rechargeable LED lamp with charger
Light source	COB LED
Battery	4,8 V - 2500 mAh - NiMH
Battery charger	100/240 V (50/60 Hz)
	104
	320x215x75 mm - 1,1 Kg

ART. 344/6
Displayer with 6 lamps art. 344.
Presentoir avec 6 lampes réf. 344.
Ständer mit 6 Lampen Art. Nr. 344.
Expositor con 6 lamparas art. 344.

SPARE PARTS

ART. 344/VY Transparent cover / Calotte transparente / Durchsichtige Abdeckplatte / Casquete transparente
ART. 344/L Lamp / Lampe / Lampe / Lámpara
ART. 344/C Battery charger / Chargeur / Ladegerät / Cargador

DIMENSIONS

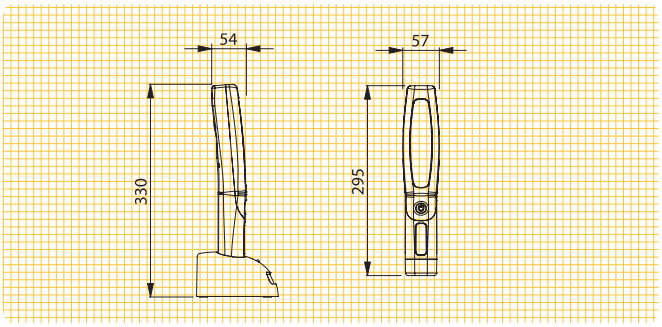

EN 60598-1 EN 60598-2-8
EN 60335-1

2014/35/UE 2014/30/UE
2011/65/UE