SERIE AM86

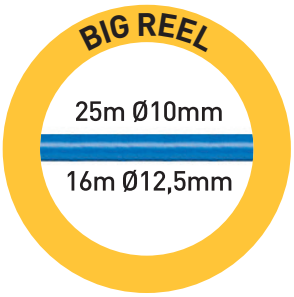

SERIE AM86 HOSE REEL

ENG **TECHNICAL FEATURES**
- KPU hose.
- Technopolymer casing.
- Complete with pivot bracket.
- Provided with hose ratchet stop device, easily removable if constant traction is required.

FRA **CARACTERISTIQUES TECHNIQUES**
- Tuyau KPU.
- Boîtier en polymère.
- Support de fixation orientable.
- Fourni avec dispositif d'arret du tuyau, facile à éliminer si le tuyau doit être toujours en traction.

GER **TECHNISCHE MERKMALE**
- KPU Schlauch.
- Gehäuse aus Technopolymer.
- Schwenkbarer Bügel.
- Arretiervorrichtung, welche einfach zu beseitigen ist, wenn der Schlauch ständig unter Zug sein soll.

ESP **CARACTERISTICAS TECNICAS**
- Tubo KPU.
- Estructura en Tecnopolimero.
- Abrazadera de fijación orientable.
- Provisto con dispositivo de parada del tubo, facilmente eliminable en caso se quiera el tubo constantemente en tracción.

ART.	AM86/10	AM86/13
Hose int. Ø	10 mm (3/8")	12,5 mm (1/2")
Hose length	25 m	16 m
Max press	15 bar	15 bar
End hose fitting	3/8" M BSP	1/2" M BSP
Temperature	-5°/+50° C	
Incoming hose fitting	NO	
Incoming hose	1,5 m	
Air	YES	
Water	YES	
Hose type	KPU	
	14	
1	mm 550x505x270 Kg 10	

Compliance with Directive **2014/34/UE**
Marking CE Ex **II 2 GD c IIB T6/T85° C X**
Type Examination Certificate Number **IMQ 15 ATEX 002X**
Compliance with **EN 13463-1 : 2009 | EN 13463-5 : 2011**

DIMENSIONS

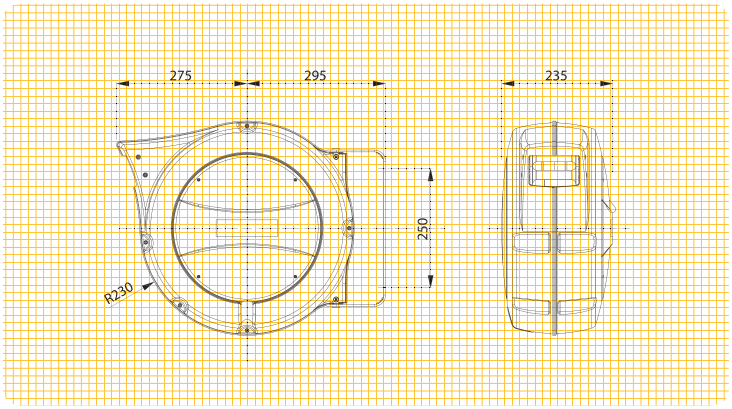

ISO EN 12100
CE
2006/42/CE