ART. 1706 - 1707

Arm with roller cable guide and ratchet

Bras avec bouche guide cable avec cliquet d'arret

Kabel Arm mit Rollenkabelführungsöffnung und Zahnarretierung

DIMENSIONS

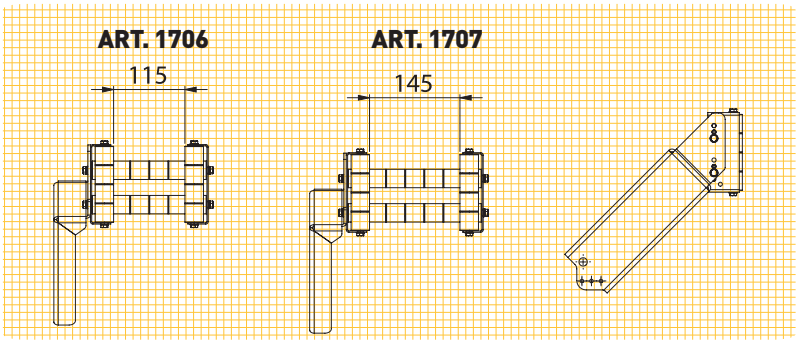

CABLE REEL ACCESSORIES

CABLE-FASTENING SOCKS

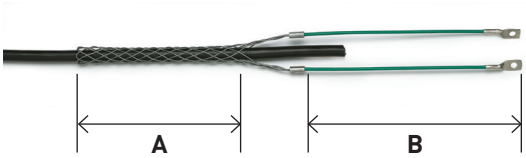

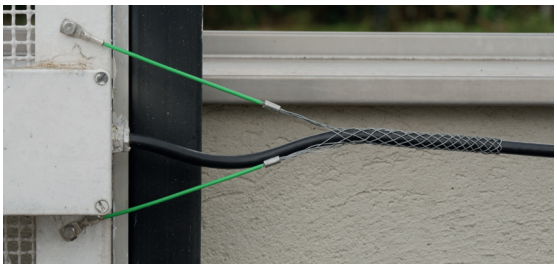

ENG **CABLE-FASTENING SOCKS** The cable fastening socks are manufactured in galvanized steel and are useful for fastening the cable at its end without damaging the internal conductors, that is avoiding its curling and quick resulting wearing.

FRA **TIRE-CÂBLES** Les tire-câbles sont construits en acier galvanisé et servent pour fixer le câble à son extrémité sans faire dommages aux conducteurs intérieurs en évitant le froncement du câble et sa rapide détérioration.

GER **ZIEHSTRUMPF** Der Ziehstrumpf ist aus galvanisiertem Stahl gefertigt und dient dazu, das Kabel an seinem Ende zu befestigen ohne Beschädigung der Innenleiter. So kann sich das Kabel nicht verdrehen und wird daher nicht so schnell beschädigt.

ESP **GREBAS FIJA-CABLA** Las grebas fija-cable son construidas en acero galvanizado y sirven para fijar el cable a su extremidad sin hacer daño a los conductores internos evitando entonces el enrizamiento del cable y su rápido deterioro.

ART	CABLE EXT. Ø Ø EXT DU CÂBLE Ø DES KABELS Ø EXT. DEL CABLE	A	B
949/10	8-10	165	130
949/12	10-13	165	130
949/14	15-18	140	200
949/15	12-16	130	165
949/17	18-22	200	140
949/20	22-28	200	195

ART. 956 - FRICTION SPRING

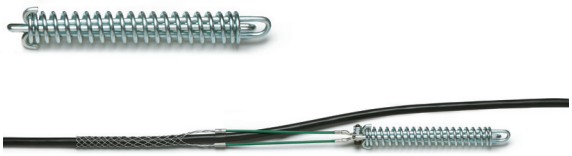

ENG **FRICTION SPRING** If discontinuous and high tractive efforts are expected, we suggest to insert a friction spring between the cable-fastening sock and the anchorage point.

FRA **RESSORT AMORTISSEUR** Si on prevoit des efforts de traction discontinus et élévés, il convient d'insérer, entre le tire-câble et le point d'ancrage, un ressort amortisseur.

GER **PUFFERFEDER** Sollten höhere und unregelmässige Zugkräfte erforderlich sein, ist es notwendig eine Pufferfeder zwischen dem Überzug für Kabelbefestigung und dem Verankerunspunkt einzusetzen.

ESP **RESORTE D'AMORTIZACIÓN** En caso d'esfuerzo de traccion discontinuo y elevado, es oportuno d'inserir un resorte d'amortización entre la greba fija-cabla y el punto d'anclaje.

ART. 951-954-955-957 - ROLLER CABLE GUIDE OUTLET

ENG **ROLLER CABLE GUIDE OUTLET** Cable guide outlet with structure made of galvanized steel sheet and nylon rollers. By the repositioning of the rollers it allows to get different dimensions of cable outlet.

FRA **BOUCHE GUIDE-CÂBLE A ROULEAUX** Bouche guide-câble en structure d'acier zinguée et rouleaux en nylon. Permet, en déplaçant la position des rouleaux d'obtenir mésures différentes de passage-câble.

GER **KABELFÜHRUNG** Kabelführungsöffnung mit Struktur aus verzinktem Stahlblech und Nylonrollen. Bei der Verschiebung der Rollen erlaubt sie verschiedene Kabelmaße durch die Öffnung zu führen.

ESP **BOCA GUIACABLE CON RODILLOS** Boca gúiacable con estructura en chapa de acero cincado y rodillos en nylon. Permite, alejando la posición de los rodillos de obtener medidas diferentes de paso cable.

ART. 951-954-955

DIMENSIONS

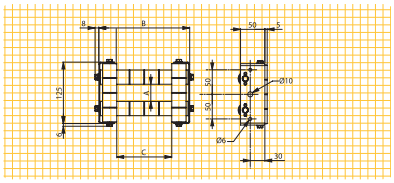

ART	A	B	C
951	15 - 25 - 35 - 45 - 55	125	55
954		185	115
955		215	145

ART. 957

DIMENSIONS

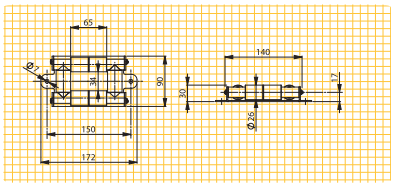

ART. 932 - CABLE GUIDE ROLLER WITH BRACKET

ENG **CABLE GUIDE ROLLER WITH BRACKET**
Cable guide roller made of shock-resistant plastic material with bracket of galvanized steel sheet.

FRA **ROULEAU GUIDE-CÂBLE AVEC SUPPORT**
Rouleau guide-câble en materiel plastique antichoc avec support en tole zingué.

GER **KABELFÜHRUNGSWALZE MIT STÜTZE**
Kabelführungswalze aus stoßfestem Kunststoff mit Bügel aus verzinktem Stahl.

ESP **AGUJA GUIACABLE CON APOYO**
Rodillo guiacable en materia plastica anti-choque con apoyo en chapa cincada.

DIMENSIONS

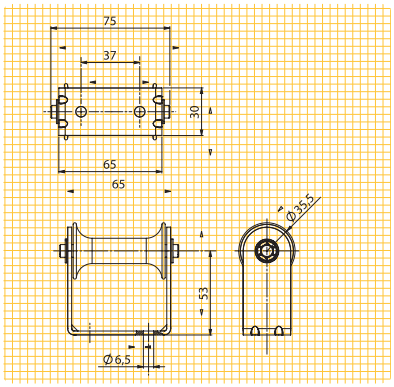

ART. 945 - FUNNEL-SHAPED CABLE GUIDE OUTLET

ENG **FUNNEL-SHAPED CABLE GUIDE OUTLET** Cable guide outlet with structure made of steel sheet, with two series of rollers made of shock-resistant plastic material allowing to unwind the cable in two directions (see 3-4 diagrams on page 173) without causing excessive bending angles, and improving the performance of the cable reel.

FRA **BOUCHE GUIDE-CÂBLE A ENTONNOIR** Bouche guide-câble avec structure en tôle, avec 2 séries de rouleaux en material plastique antichoc qui permettent de dérouler le câble en deux directions (voir schémas 3-4 page 173) sans causer des angles de pliage excessif du câble, améliorant ainsi le fonctionnement de l'enrouleur.

GER **TRICHTERKABELFÜHRUNG** Kabelfürung mit Blechstruktur, mit zwei Rollenreihen aus stoßfestem Kunststoff, welche das Abwickeln in zwei Richtungen ermöglichen (siehe Abb. 3, 4 Seite 173), ohne übermäßige Biegungswinkel zu verursachen, wobei ebenfalls die Funktion des Kabelaufrollers verbessert wird.

DIMENSIONS

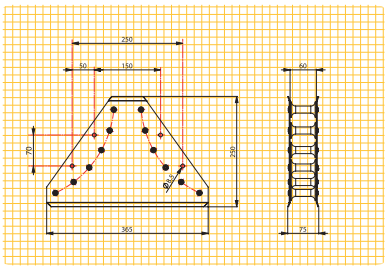

ESP **BOCA GUIACABLE DE EMBUDO** Boca gúiacable con estructura en chapa, con dos series de agujas en materia plástica anti-choque que permiten de desenvolver el cable en dos direcciones (ver esquemas 3, 4 pag. 173) sin provocar excesivos ángulos de curvatura en el cable, y mejorando además el funcionamento del bobinador de cable.

SPECIAL VERY FLEXIBLE CABLES FOR REELS
CÂBLES FLEXIBLES SPECIAUX POUR ENROULEURS
BESONDERS FLEXIBLE KABEL FÜR KABELAUFROLLER
CABLES ESPECIALMENTE FLEXIBLES PARA ENROLLADORES

ENG ZECA cables have been expressly designed to be used on cable coilers. Their construction method comes from many years of experience in this field. Cables with 1 and 1,5 mm² conductors are provided with a heart increasing their resistance to traction. Cables are available in hanks whose max. length is 100 m., H05VV-F cables are conforming to CEI 20-35 standard. (Unipolar cables: H05V-F).

FRA Les câbles ZECA ont étés expressement étudiés pour l'emploi sur les enrouleurs; le système de construction provient donc de plusieures années d'expérience dans ce domaine. Les câbles avec conducteurs de section 1 mm² et 1,5 mm² sont pourvus d'une âme pour augmenter la résistence à la traction. Les câbles sont livrés en échevaux de longueur max. de 100 mètres. Tous les câbles du type H05VV-F sont conformes à la norme CEI 20-35. (Câble unipolaires: H05V-F).

GER Die ZECA-Kabel wurden speziell für den Einsatz bei Kabelaufrollern entwickelt. Die Ausführung ist ein Resultat der jahrelangen Erfahrung auf diesem Gebiet. Die Kabel mit Leiter- Querschnitt von 1 mm² und 1,5 mm² haben einen Kern, um den Widerstand gegen den Zug zu erhöhen. Diese Kabel werden in Strängen mit maximaler Länge von 100 m geliefert. Sie sind vom Typ H05VV-F und den Normen CEI 20-35 entsprechend (Einpolige Kabel: H05V-F).

ESP Los cables de ZECA están expresamente diseñados para sus enrolladores. Su sistema de montaje se debe a la gran experiencia durante años en este campo. Los cables conductores de 1 y 1,5 mm² están provistos de alma para mejorar su resistencia y tracción. Están disponibles de una longitud máxima de 100 m. Son del tipo H05VV-F y cumplen las normas CEI 20-35. (Cables unipolares: H05V-F).

PVC CABLE

Art. 1001	Sect. 1x2,5 mm². Ø est. mm 5,5	Yellow/Green
Art. 1002	Sect. 1x6 mm². Ø est. mm 5,5	Yellow/Green
Art. 1004/G-V	Sect. 1x16 mm². Ø est. mm 8	Yellow/Green
Art. 1004/N	Sect. 1x15 mm². Ø est. mm 9	Black
Art. 1004/R	Sect. 1x15 mm². Ø est. mm 9	Red
Art. 1005/G-V	Sect. 1x25 mm². Ø est. mm 11	Yellow/Green
Art. 1005/N	Sect. 1x25 mm². Ø est. mm 10	Black
Art. 1005/R	Sect. 1x25 mm². Ø est. mm 10	Red
Art. 1021	Sect. 2x1 mm². Ø est. mm 6,5	*
Art. 1022	Sect. 2x1,5 mm². Ø est. mm 8	
Art. 1009	Sect. 2x2,5 mm². Ø est. mm 9	
Art. 1023	Sect. 3G1 mm². Ø est. mm 6,5	*
Art. 1024	Sect. 3G1,5 mm². Ø est. mm 7,5	*
Art. 1012	Sect. 3G2,5 mm². Ø est. mm 10	
Art. 1025	Sect. 4G1 mm². Ø est. mm 7	*
Art. 1026	Sect. 4G1,5 mm². Ø est. mm 8,5	*
Art. 1016	Sect. 4G2,5 mm². Ø est. mm 11	
Art. 1017	Sect. 4G4 mm². Ø est. mm 14	
Art. 1018	Sect. 4G6 mm². Ø est. mm 17	
Art. 1019	Sect. 4G10 mm². Ø est. mm 22	
Art. 1020	Sect. 4G16 mm². Ø est. mm 24	
Art. 1027	Sect. 5G1 mm². Ø est. mm 8	*
Art. 1028	Sect. 5G1,5 mm². Ø est. mm 8,5	*
Art. 1051	Sect. 5G2,5 mm². Ø est. mm 12,5	
Art. 1058	Sect. 5G6 mm². Ø est. mm 17,5	
Art. 1031	Sect. 7x1 mm². Ø est. mm 9	*
Art. 1032	Sect. 7x1,5 mm². Ø est. mm 10,5	*
Art. 1033	Sect. 8x1 mm². Ø est. mm 10	*
Art. 1034	Sect. 8x1,5 mm². Ø est. mm 11,5	*
Art. 1041	Sect. 8x2,5 mm². Ø est. mm 14	
Art. 1035	Sect. 10x1 mm². Ø est. mm 13	*
Art. 1036	Sect. 10x1,5 mm². Ø est. mm 14	*
Art. 1037	Sect. 12x1 mm². Ø est. mm 13	*
Art. 1038	Sect. 12x1,5 mm². Ø est. mm 15	*
Art. 1050	Sect. 12x2,5 mm². Ø est. mm 16,5	*
Art. 1039	Sect. 16x1 mm². Ø est. mm 15	*
Art. 1040	Sect. 16x1,5 mm². Ø est. mm 15	*
Art. 1042	Sect. 16x2,5 mm². Ø est. mm 19	
Art. 1047	Sect. 20x1 mm². Ø est. mm 15	*
Art. 1044	Sect. 24x1,5 mm². Ø est. mm 21	*

*center element for high tensile stresses

RUBBER CABLE/CABLE EN CAOUTCHOUC/GUMMIKABEL/CABLE EN CAUCHO

Art. 1060	Sect. 2x1 mm². H05RN-F Ø ext. mm. 6,5
Art. 1061	Sect. 2x1 mm². H07RN-F Ø ext. mm. 8
Art. 1062	Sect. 3G1 mm². H07RN-F Ø ext. mm. 9
Art. 1063	Sect. 3G1,5 mm². H07RN-F Ø ext. mm. 9,5
Art. 1064	Sect. 3G2,5 mm². H07RN-F Ø ext. mm. 11,5
Art. 1065	Sect. 4G1,5 mm². H07RN-F Ø ext. mm. 10,5
Art. 1066	Sect. 4G2,5 mm². H07RN-F Ø ext. mm. 12,5
Art. 1069	Sect. 4G6 mm². H07RN-F Ø ext. mm. 17
Art. 1067	Sect. 5G1,5 mm². H07RN-F Ø ext. mm. 12
Art. 1068	Sect. 5G2,5 mm². H07RN-F Ø ext. mm. 13,5
Art. 1071	Sect. 5G6 mm². H07RN-F Ø ext. mm. 18,5
Art. 1070	Sect. 12X0,5 mm². TPE

ART. 950

Supplement to be added to the price of the cable for any requested variation of the cable lengths shown in the tables of X, PR, 4000 and 7000 reels (+ cable price).

Supplement au prix du câble pour toute variation demandée aux métrages standard, selon les tableaux des enrouleurs séries X, PR, 4000 et 7000 (+ prix du câble).

Preisaufschlag für andere verlangte Längen als die Standardlängen wie in den Tabellen der Aufroller Serie X, PR, 4000 und 7000 angegeben (+ Kabel-Preis).

Suplemento para añadir la precio del cable si varía de la longitud máxima que aparece en las tablas X, PR, 4000 y 7000 (+ precio del cable).

REMOVABLE CABLE STOPPER / TAMPONS FERME-CABLE DEMONTABLE
ABNEHMBARE KABELSTOPPER / PASTILLAS ABRAZADERA DESMONTABLE

SERIES 942

ART	ØD (mm)	Ød (mm)	Ø CABLE - HOSE (mm)
942/1	44	5,8	6,3 - 7,5
942/2		7,5	8 - 9,5
942/3		9	9,5 - 11
942/4		10,5	11,5 - 12,5
942/5		12,5	13 - 15

DIMENSIONS

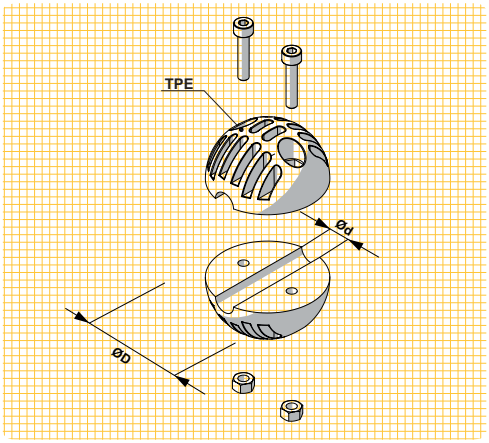

SERIES 943

ART	ØD (mm)	Ød (mm)	Ø CABLE - HOSE (mm)
943/1	48	6	6,5 - 7,5
943/2		7,5	8 - 9
943/3		9	9,5 - 11
943/4		11	11,5 - 13
943/5		13	13,5 - 15

SERIES 944

ART	ØD (mm)	Ød (mm)	Ø CABLE - HOSE (mm)
944/1	61	13	13,5 - 15
944/2		14	14,5 - 16
944/3		16	16,5 - 18
944/4		18	18,5 - 20
944/5		25	25 - 26
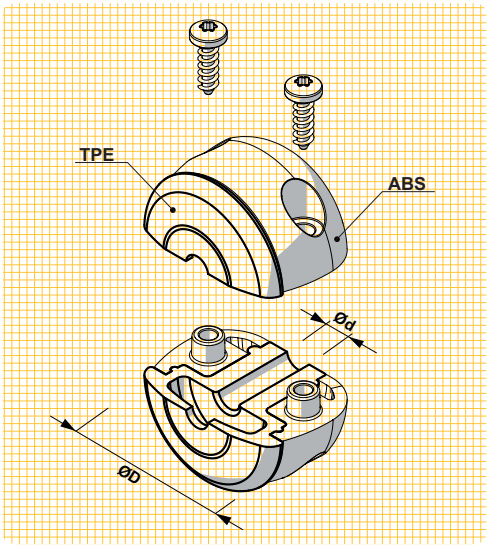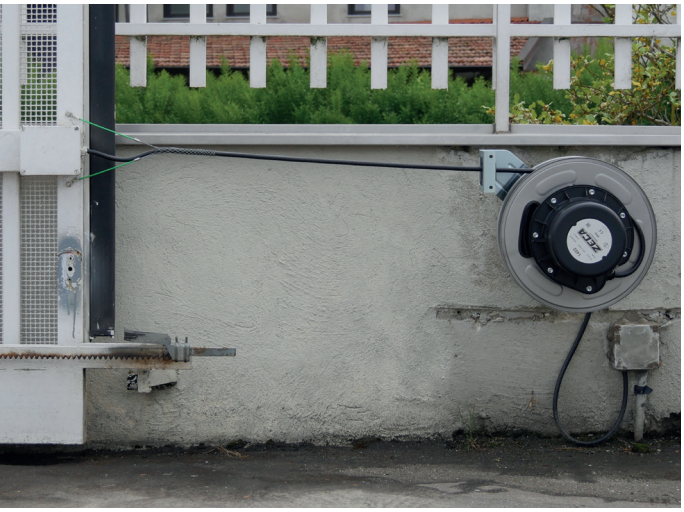
DIMENSIONS