REEL SPECIAL APPL.

# CABLE REEL FOR POWER, DATA AND ANALOG

DATA FLUX 100% STABLE CONNECTION

**SERIE 67**

**ALUMINIUM CASE**

*IP 65*

**SERIE 47**

**PLASTIC CASE**

*IP 42*

**AL41/71205**

**ALUMINIUM CASE**

*IP 65*

SPECIAL SLIP RING FOR SIGNAL TRANSMISSION
COLLECTEUR SPECIAL POUR TRANSMISSION SIGNAUX
SPEZIELLER KOLLEKTOR FÜR DIE SIGNALÜBERTRAGUNG
COLECTOR ESPECIAL PARA LA TRANSMISIÓN DE SEÑALES

ENG

## STANDARD APPLICATIONS

- Robots and downhole inspection equipment
- Manufacturing and process control equipment
- Medical equipment
- Packaging machines
- Ethernet network (CAT 5E mod. also suitable for Gigabit networks)
- Bus for automation (specific cables available on request)

## SLIPRING TECHNICAL FEATURES

- 6/12/24 contacts, max capacity 2A, max 48V
- Gold alloy rings and brushes
- High reliability and duration
- Low friction torque.
- Dielectric strength: 500 Vca a 60 Hz
- Insulation resistance: → 1000 MΩ/ 500 Vcc
- Noise: ← 100 mΩ a 6 Vcc and 50 mA (at 5 rpm)

## CABLE TECHNICAL FEATURES

- Outer jacket:
- Mixture In PUR/TPE highly flexible, abrasion/oil/ coolers - resistant
- Silicon-free
- Halogen-free (following EN 50267-2-1)
- Lead-free (following 2011/65/EU ROHS-II)
- Cores combined in bundles and stranded together around a centre for high tensile stresses with adapted, short pitch lengths and pitch directions, especially low-torsion structure.

## REEL TECHNICAL FEATURES AND OPTIONAL

- See Serie 6000 IP65 for serie 67
- See Serie 4000 for Serie 47
- See Serie AL41 for model AL41/71205
- See Serie 1400 for model 142405

FRA

## APPLICATIONS

- Robots, systèmes de mesure et d'inspection
- Controles de production
- Systèmes médicaux
- Machines pour emballage
- Réseau Ethernet (CAT 5E mod. aussi approprié pour Gigabit réseau)
- Bus pour l'automatisation (câbles spécifiques sur demande)

## CARACTÉRISTIQUES TECHNIQUES DU COLLECTEUR

- 6/12/24 pistes, amperage maxi 2A, tension maxi 48V.
- Anneaux et brosses en alliage d'or.
- Fiabilité et durée de vie élevée
- Couple de frottement minime.
- Rigidité diélectrique: 500 Vac à 60 Hz
- Résistance d'isolation: → 1000 MΩ/ 500 Vcc
- Bruit: ← 100 mΩ a 6 Vcc and 50 mA (at 5 g/min)

## CARACTÉRISTIQUES TECHNIQUES DU CÂBLE

- Gaine extérieure:
- Mélange en PUR/TPE très flexible, abrasion / huile / refroidisseurs-résistant
- Sans silicone
- Sans halogène (selon la directive EN 50267-2-1)
- Sans plomb (selon la directive 2011/65/EU ROHS-II)
- Conducteurs regroupés en faisceaux et tous toronnés autour d'un élément de noyau résistant à la traction, toronnage à pas court et à direction adaptés, structure à très faible coefficient de torsion.

## CARACTÉRISTIQUES TECHNIQUES ET OPTIONAL DE L'ENROULEUR

- Voir Serie 6000 IP65 pour serie 67
- Voir Serie 4000 pour Serie 47
- Voir Serie AL41 pour le modèle AL41/71205
- Voir Serie 1400 pour le modèle 142405

| Number of conductors ($mm^2$) | Cable length (m) | ART. | Cable diameter Ø (mm) | Cable type | IGUS code | IP |
|---|---|---|---|---|---|---|
| (5 x 0,5) C | 12 + 1 | **470505C** | 7,5 | TPE | CF10.05.05 | 42 |
| | 20 + 2 | **670505C** | | | | 65 |
| (6 x 0,75) C | 15 + 1 | **470607** | 8 | TPE | CF9.07.07 | 42 |
| | 20 + 2 | **670607** | | | | 65 |
| (11 x 0,25) C | 8 + 1 | **471102C** | 9,5 | TPE | CF10.02.12 | 42 |
| | 18 + 2 | **671102C** | | | | 65 |
| (11 x 0,5) C | 10 + 2 | **671105C** | 11,5 | TPE | CF10.05.12 | 65 |
| (23 x 0,25) C | 6 + 2 | **672302C** | 13 | TPE | CF10.02.24 | 65 |
| 12 x 0,5 | 9 +1 | **471205** | 9,5 | TPE | CF9.05.12 | 42 |
| | 9 +1 | **AL41/71205** | | | | |
| | 20 + 2 | **671205** | | | | 65 |
| (4 x (2 x 0,15)) C | 11 + 1 | **4708 CAT5E** | 7,5 | PUR | CFBUS.PUR.045 | 42 |
| | 20 + 2 | **6708 CAT5E** | | | | 65 |
| 24 x 0,5 | 15 + 2 | **142405** | 13 | TPE | CF9.05.25 | 65 |

GER

**VERWENDUNGEN**
- Roboter, Maßsysteme
- Fertigungskontrollen
- Arztausrüstungen
- Packmaschinen
- Ethernet-Netzwerk (CAT 5E mod. auch für Gigabit-Netzwerke geeignet)
- Bus für die Automatisierung (Spezialkabel auf Anfrage erhältlich)

**TECHNISCHE EIGENSCHAFTEN KOLLEKTOR**
- 6/12/24 kontakte, maximale Leistung 2A, max 48V
- Ringe und Bürsten in Goldlegierung
- Extrem hohe Zuverlässigkeit und Haltbarkeit
- Sehr niedrige Reibung
- Dielektrische Rigidität 500 Vac a 60 Hz
- Isolationswiderstand → 1000 MΩ/ 500 Vdc
- Lärm. ← 100 mΩ bei 6 Vdc und 50 mA ( a 5 g/min.)

**TECHNISCHE EIGENSCHAFTEN**
- Äußerer Mantel:
- Mischung aus PUR/TPE besonders flexibel, Abrieb, Öl und Kühlmittel –resistent
- Silikonfrei
- Halogenfrei (Konform mit EN 50267-2-1)
- Bleifrei (Konform mit 2011/65/EU ROHS-II)
- Je 2 Adern in besonders kurzer Schlaglänge verseilt

**EIGENSCHAFTEN UND OPTIONEN AUFROLLER**
- Siehe Serie 6000 IP65 für serie 67
- Siehe Serie 4000 für Serie 47
- Siehe Serie AL41 Für Modell AL41/71205
- Siehe Serie 1400 Für Modell 142405

ESP

**APLICACIONES**
- Robot, sistemas de mesura
- Controles de producción
- Sistemas medicales
- Máquinas por embalaje
- Red Ethernet (CAT 5E mod. también es adecuado para redes Gigabit)
- Bus para la automatización (cables específicos disponibles a petición)

**CARACTERÍSTICAS TÉCNICAS DEL COLECTOR**
- 6/12/24 pistas, Carga máxima 2A, Máx 48V.
- Anillos y cepillos de aleación de oro
- Fiabilidad y duración muy elevada
- Par de fricción muy baja..
- Rigidez eléctrica: 500 Vac a 60 Hz
- Resistencia de aislamiento: → 1000 M / 500 Vcc
- Ruido: ← 100 m a 6 Vcc and 50 mA (at 5 rpm)

**CARACTERÍSTICAS TÉCNICAS DEL CABLE**
- Revestimiento externo:
- Mezcla de PUR/TPE muy flexiblem, resistente a la abrasión, al aceite y a los refrigerantes.
- Sin silicona
- Libre de halógenos (selon la directive EN 50267-2-1)
- Sin plomo (selon la directive 2011/65/EU ROHS-II)
- Conductores agrupados en haces, trenzado a pasos de cableado cortos alrededor de un alma muy resistente a la tracción. Trenzado con paso de cableado y dirección optimizados para una resistencia a la torsión buena

**CARACTERÍSTICAS TÉCNICAS Y OPCIONAL DEL ENROLLADOR DE CABLE**
- Véanse Serie 6000 IP65 por serie 67
- Véanse Serie 4000 por Serie 47
- Véanse Serie AL41 para el modelo AL41/71205
- Véanse Serie 1400 para el modelo 142405

## OPTIONAL

**ART. 953** – for 67 serie – Roller cable-guide / Bouche guide-cable à rouleaux / Rollen-Kabelführungsöffnung / Boca guidacable con rodillos.

**ART. 6100** / PRC to PRL conversion kit / Kit de transformation de PRC en PRL / Umbau-Satz von PRC in PRL / Kit conversion de PRC en PRL.

**ART. 949/PR** Device to fasten the pivoting bracket of the cable reel (for serie 67). / Dispositif pour rendre fixe le support des enrouleurs (pour serie 67).

**ART. 949/804-4000** Device to fasten the pivoting bracket of the cable reel (for serie 47). / Dispositif pour rendre fixe le support des enrouleurs (pour serie 47).

## DIMENSIONS SERIE 47

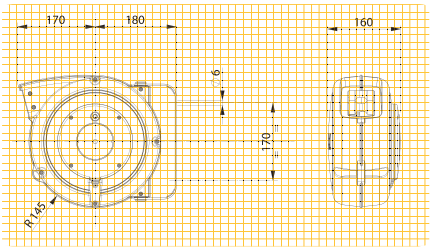


## DIMENSIONS SERIE 67

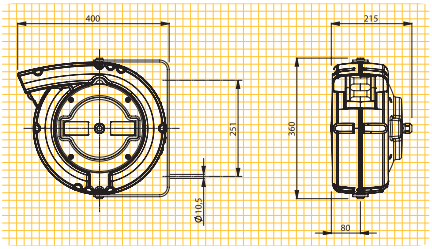


## DIMENSIONS AL41/71205

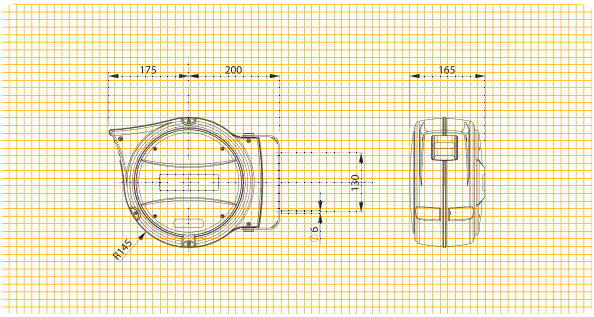


| | AL41/712 | SERIE 47 | SERIE 67 |
|---|---|---|---|
| | mm<br>335x310x185<br>kg 5 | mm<br>335x310x185<br>kg 5 | mm<br>400x390x290<br>kg 13 |