ANI 150

TERMOMANOMETRO

PISTOLE DI VERNICIATURA
PAINT SPRAY GUNS
PISTOLETS DE PEINTURE

ANI

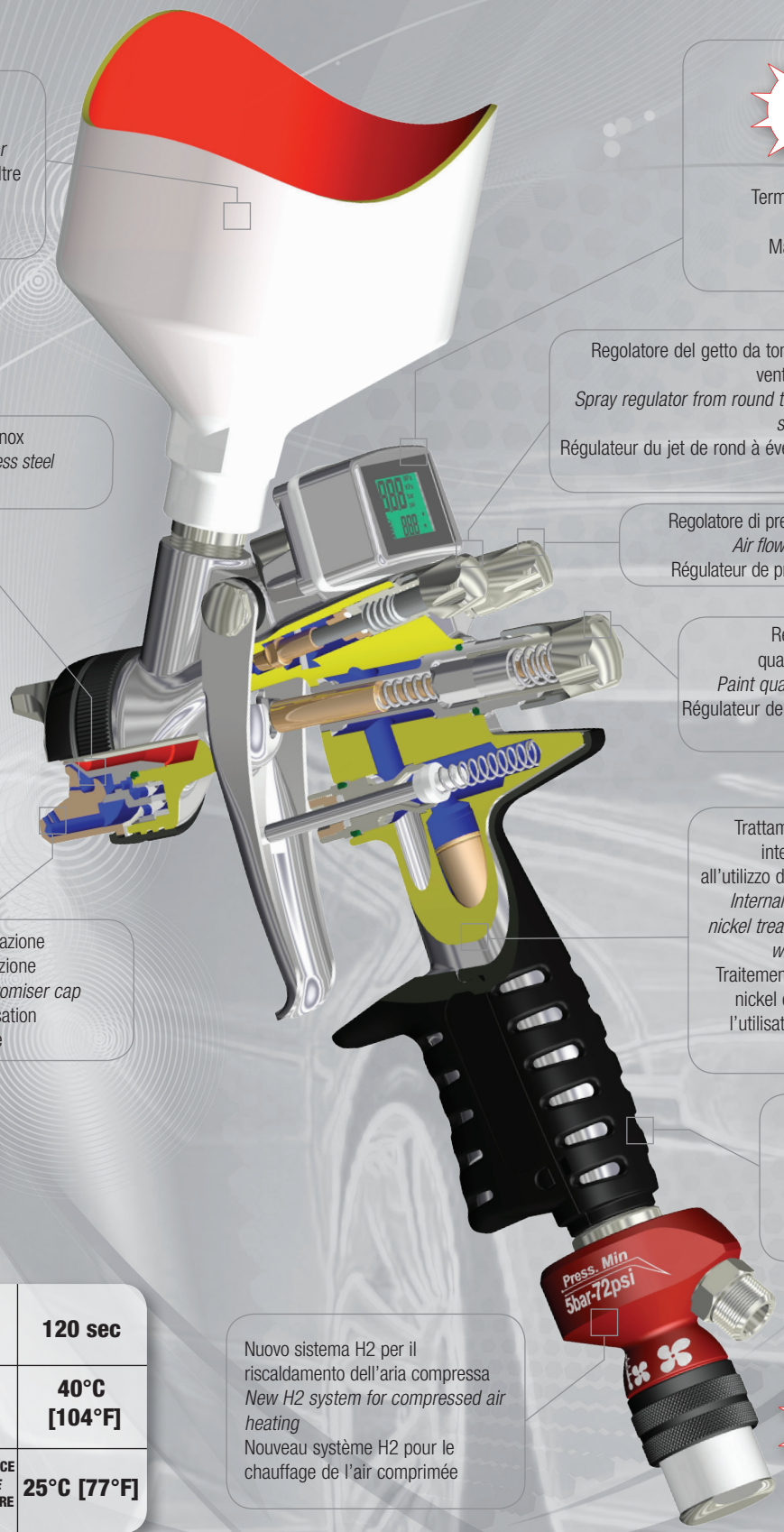

Serbatoio da 600 cc
con filtro vernice
600 cc Tank with paint filter
Réservoir de 600 cc avec filtre peinture

Termomanometro digitale
Digital gauge
Manomètre numérique

Regolatore del getto da tondo a ventaglio
Spray regulator from round to fan shape
Régulateur du jet de rond à éventail

Ugello e spillo in acciaio inox
Nozzle and needle in stainless steel
Buse et tige en acier inox

Regolatore di pressione e di portata aria
Air flow and pressure regulator
Régulateur de pression et de débit d'air

Regolatore della quantità di vernice
Paint quantity regulator
Régulateur de la quantité de peinture

Trattamento di nichel chimico interno ed esterno, adatto all'utilizzo di vernici a base acqua.
Internal and external chemical nickel treatment, adapted for use with water based paints.
Traitement interne et externe de nickel chimique, indiqué pour l'utilisation de peinture à base eau.

Cappello di polverizzazione ad elevata atomizzazione
High vaporization atomiser cap
Chapeau de pulvérisation à atomisation élevée

Impugnatura con isolamento termico
Grip with thermal insulation
Poignée à isolation thermique

Nuovo sistema H2 per il riscaldamento dell'aria compressa
New H2 system for compressed air heating
Nouveau système H2 pour le chauffage de l'air comprimée

TEMPO RISCALDAMENTO ***HEATING TIME*** **TEMPS DE CHAUFFAGE**	**120 sec**
TEMPERATURA MAX ARIA ***MAX. AIR TEMPERATURE*** **TEMPERATURE MAX. AIR**	**40°C [104°F]**
TEMPERATURA MAX VERNICE ***MAX. PAINT TEMPERATURE*** **TEMPERATURE MAX. PEINTURE**	**25°C [77°F]**

	Pressione • *Pressure* • Pression		**Consumo aria in lavoro** ***Working air consumption*** **Consommation d'air pendant le travail**
Aria calda • *Hot air* • Air chaud	**5,5 bar [79,75 psi]**	**1,4 bar [20,3 psi]**	**470 l/min [16,61 cfm]**
Alto volume d'aria • *High air volume* • Haut volume d'air	**2,5 bar [36,25 psi]**	**1,8 bar [26,1 psi]**	**260 l/min [9,19 cfm]**

S H2 CLICK

Il nuovo sistema H2 per il riscaldamento dell'aria compressa permette di lavorare senza quelle problematiche che l'uso di aria fredda può comportare.
La pistola con sistema H2 è facile da usare, basta collegarla all'impianto dell'aria e, poco dopo, l'operatore può già iniziare il proprio lavoro, sfruttando tutti i vantaggi che l'aria calda comporta. L'uso dell'aria calda infatti, migliora considerevolmente la qualità della verniciatura, si riduce il tempo di applicazione, si utilizza meno prodotto ottenendo un risparmio anche del 20%, si accorciano i tempi di asciugatura delle vernici a base acqua, aumenta l'effetto specchio e non c'è il rischio del risultato a buccia d'arancia.
Costruito con materiali di qualità, il sistema H2 è in grado di riscaldare l'aria in uscita fino a 40° C, l'operatore può controllare la temperatura tramite il regolatore alla base del dispositivo di aria calda.
Non ha nessuna componente elettrica riscaldante, si tratta infatti di un sistema completamente pneumatico, ciononostante è pronto per il lavoro in tempi molto brevi.

The new H2 system for compressed air heating, allows working without any of the usual problems related to the use of cold air for painting. The spray gun combined with the H2 heating system is really easy to use: it is simply necessary to connect it to the compressed air line and , after a while, it is possible to work, benefiting of all the advantages of hot air painting.
The temperature considerably improves paint application quality, shortens the drying time of water based paints, grants a paint saving up to 20%, stops the orange peel effects and gives a brighter finish.
The H2 mechanism is made of high quality materials and can heat the air up to 40 °C. The operator can adjust the temperature using the regulator at the bottom of the heating system.
There are no electrical heating components, the H2 heating mechanism being fully pneumatic, nevertheless the gun is ready to work in a very short time.

Le nouveau système H2 pour le chauffage de l'air comprimée permet de travailler sans les problèmes que l'air chaud peut donner. Le pistolet avec dispositif H2 est très facile à utiliser, il faut simplement le brancher au système d'air comprimé et, peu après, il est déjà possible de travailler, avec tous les avantages que l'air chaud entraîne.
La température en effet, permet une meilleure application du produit avec une économie de 20% sur la quantité, réduit le temps de séchage des peintures à base d'eau, améliore le brillant de la finition et élimine l'effet peau d'orange.
Le système H2 est construit avec des matériaux de haute qualité, il est à même de chauffer l'air jusqu à 40 °C et l'opérateur peut contrôler la température avec le régulateur à la base du dispositif d'air chaud.
Il n'y a aucun élément de chauffage électrique, il s'agit en effet d'un système entièrement pneumatique et néanmoins il est prêt pour le travail très rapidement.

S CLICK

HPS è un nuovo sistema ad alta atomizzazione sviluppato dalla A.N.I. che permette di ottenere una efficienza di trasferimento pari o superiore al sistema HVLP lavorando a pressioni d'aria uguali ad un aerografo convenzionale. I vantaggi sono molteplici, a partire dalla semplicità di utilizzo, infatti il sistema HPS permette di lavorare a diverse pressioni, si adatta perfettamente ai vari tipi di prodotti vernicianti e alle abitudini del verniciatore, quindi senza nessun cambiamento rispetto ad un aerografo convenzionale.

HPS is a new high atomisation system developed by A.N.I., whereby a transfer efficiency equal or superior to the HVLP system can be obtained, working at air pressures like those of a traditional spray gun. There are many advantages - the first being that it is easy to use: with the HPS system you can work at various pressures and it is therefore perfectly adaptable to different types of paint products and to the painter's habits; the method of use is the same as for a traditional spray gun.

HPS est un nouveau système à atomisation élevée développé par A.N.I. qui permet d'obtenir une efficacité de transfert égale ou supérieure au système HVLP en travaillant à des pressions d'air égales à un pistolet conventionnel. Les avantages sont multiples, à commencer par la simplicité d'utilisation : le système HPS, en effet, permet de travailler à différentes pressions et s'adapte donc parfaitement aux différents types de peintures et aux habitudes du peintre, la méthode d'utilisation ne demande aucun changement par rapport à un pistolet conventionnel.

	Pressione • *Pressure* • Pression		Consumo aria in lavoro *Working air consumption* Consommation d'air en fonctionnement
ANI 150 HPS	2,5 bar [36,25 psi]	1,8 bar [26,1 psi]	260 l/min [9,19 cfm]
ANI 150 HVLP	2,6 bar [37,7 psi]	1,7 bar [24,65 psi]	290 l/min [10,25 cfm]

HPS **CLEAR** 1.0 - 1.2 - 1.3 - 1.4 - 1.5 - 1.7 - 1.9 • **WB** 1,2 - 1,3 - 1,4 Ugelli disponibili - *Nozzles available* - Buses disponibles

HVLP 1.3 - 1.4 - 1.5 - 1.7 - 1.9 Ugelli disponibili - *Nozzles available* - Buses disponibles

CLICKSTEP

Inserire il manometro
Fit the gauge
Insérez le manomètre

Manometro posizionato
Gauge fitted
Manomètre placé

Tirare la leva e leggere la pressione
Pull the trigger and read the pressure
Tirer sur la gâchette et lire la pression

Regolare la pressione di lavoro
Set the working pressure
Régler la pression de travail

Il **CLICKSTEP** è un manometro digitale che oltre ad indicare la pressione d'aria effettivamente usata dall'aerografo misura allo stesso tempo la temperatura del sistema d'aria calda H2.

Dopo la regolazione dell'aria si può continuare a leggere la pressione di lavoro sul display del CLICKSTEP (precisione +/- 0,1) oppure si può togliere il manometro dalla pistola.

La pressione alla testa della pistola viene impostata direttamente sul regolatore della pistola stessa e la si può leggere immediatamente sul quadrante del manometro.

Questo sistema facilita il lavoro dell'utilizzatore ed evita in tal modo regolazioni sbagliate ed errori di verniciatura.
Tutte le pistole della serie: ANI 150, F150, R150 possono venire dotate di manometro CLICKSTEP.

*The **CLICKSTEP** is a digital gauge that not only shows the effective air pressure in the spray gun but at the same time shows the temperature of the H2 system.*

Once the air has been regulated it is possible to continue to read the working pressure on the CLICKSTEP display, with a precision of +/-0.1 bar, or can easily be removed.

The pressure is adjusted directly on the spray gun regulator and it is immediately shown on the CLICKSTEP gauge display.

This is an extremely useful system for the painter's job to avoid wrong settings and poor painting effects.
All the following spray guns: ANI 150, F 150, R 150 can be equipped with the CLICKSTEP gauge.

Le **CLICKSTEP** est un manomètre numérique qui montre la pression d'air du pistolet de peinture aussi bien que la température du système air chaud H2.

Après le réglage de l'air il est possible de continuer à lire la pression de travail sur le cadran du manomètre avec une précision de +/- 0,1 bar ou d'enlever le CLICKSTEP du pistolet.

La pression est ajustée directement sur le régulateur du pistolet de peinture et il est possible de la lire immédiatement sur le cadran du manomètre.

Ce système simplifie le travail de l'utilisateur évite réglages incorrects et erreurs de peinture. Tous les pistolets de peintures ANI 150, F 150, R 150 peuvent être équipés avec le manomètre CLICKSTEP.

Alimentazione a batteria
Battery power supply
Alimentation de la batteerie

CR-1632 [3 Volt]

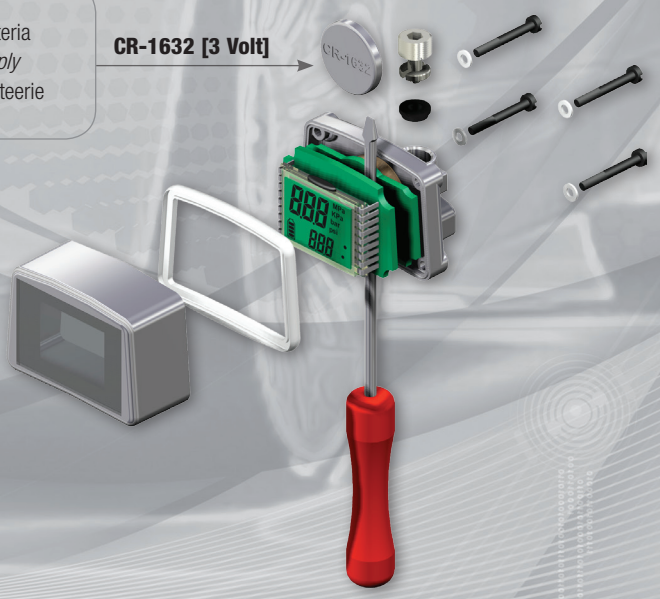

ANI150 S

Gli aerografi della serie ANI150 sono stati concepiti per un utilizzo altamente professionale. La leggerezza e l'ergonomia rendono le ANI150 adatte a un utilizzo prolungato senza affaticare l'operatore. Le elevate prestazioni unite alla facilità di utilizzo sono mirate a semplificare tutte le operazioni di verniciatura. La qualità dei materiali, le macchine utensili ad elevatissima precisione utilizzati per la costruzione uniti ai severi controlli eseguiti su ogni singolo aerografo, fanno di questo prodotto la massima espressione della verniciatura professionale.

Gli aerografi ANI 150 HVLP sono stati sviluppati secondo le ultime ricerche e tecnologie, messi a punto in collaborazione con le maggiori case di vernici, sono in grado di fornire prestazioni superiori alla media con consumi di aria e di vernice estremamente ridotti. L'ampiezza del ventaglio e l'elevata atomizzazione fanno di questo aerografo lo strumento ideale per l'applicazione della maggior parte di vernici presenti oggi nel mercato offrendo una elevatissima qualità di finitura.

Tutte le pistole della serie ANI150 possono venire dotate di manometro CLICKSTEP.

The ANI150 series of spray guns have been designed for full professional use. Being lightweight and ergonomic, the ANI150 guns are suitable for prolonged use without tiring the operator. The high performance plus easiness of work simplify all painting operations. The quality of the materials, the high-precision machine tools used in their construction, together with the severe checks made on each individual spray gun, make this product the top in professional painting.

The ANI150 HVLP Series spray guns have been developed using the latest research and technologies perfected in collaboration with the leading paint producers, and provide superior performance levels with extremely reduced air and paint consumption. The large size of the fan-shaped spray area and elevated atomisation make this spray gun the ideal tool for the application of most paints on sale today while providing an extremely high-quality finish at the same time

All the ANI150 series spray guns can be equipped with the CLICKSTEP gauge.

Les pistolets à peinture de la série ANI150 ont été conçus pour une utilisation hautement professionnelle. La légèreté et l'ergonomie font des pistolets de la série ANI150 le produit idéal pour un usage prolongé sans fatiguer l'opérateur. Les performances élevées jointes à la facilité de travail, visent à simplifier toutes les opérations de peinture. La qualité des matériaux et les machinesoutils à très haute précision utilisées pour la construction, joints à des contrôles sévères effectués sur chaque pistolet, font de ce produit l'expression maximum de la peinture professionnelle.

Les pistolets ANI150 HVLP ont été développés selon les dernières recherches et les dernières technologies, mis au point en collaboration avec les plus grands fabricants de peintures; ils sont en mesure d'assurer des performances supérieures à la moyenne avec une consommation d'air et de peinture extrêmement réduites. L'ampleur du jet et la pulvérisation élevée font de ce pistolet l'instrument idéal pour l'application de la plupart des peintures présentes aujourd'hui sur le marché, tout en offrant une qualité de finition très élevée.

Tous les pistolets de peintures ANI150 peuvent être équipés avec le manomètre CLICKSTEP.

HPS **CLEAR** 1.0 - 1.2 - 1.3 - 1.4 - 1.5 - 1.7 - 1.9 • **WB** 1,2 - 1,3 - 1,4 Ugelli disponibili - *Nozzles available* - Buses disponibles

HVLP 1.3 - 1.4 - 1.5 - 1.7 - 1.9 Ugelli disponibili - *Nozzles available* - Buses disponibles

IDEA I

Ugelli disponibili - *Nozzles available* - Buses disponibles
1.0 - 1.2 - 1.3 - 1.4 - 1.5 - 1.7 - 1.9

Gli aerografi della serie IDEA sono stati concepiti per un utilizzo altamente professionale. La leggerezza e l'ergonomia rendono le IDEA adatte per un utilizzo prolungato senza affaticare l'operatore. Le elevate prestazioni unite alla facilità di utilizzo sono mirate a semplificare tutte le operazioni di verniciatura.
La qualità dei materiali, le macchine utensili ad elevatissima precisione utilizzati perla costruzione uniti ai severi controlli eseguiti su ogni singolo aerografo, fanno diquesto prodotto la massima espressione della verniciatura professionale.
Disponibili anche in versione SP per pompe o serbatoi sotto pressione.

The IDEA series of spray guns have been designed for full professional use. Being lightweight and ergonomic, the IDEA guns are suitable for prolonged use without tiring the operator. The high performance plus easiness of work simplify all painting operations. The quality of the materials, the high-precision machine tools used in their construction, together with the severe checks made on each individual spray gun, make this product the top in professional painting.
Also available in SP version for pumps and tanks under pressure.

Les pistolets à peinture de la série IDEA ont été conçus pour une utilisation hautement professionnelle. La légèreté et l'ergonomie font des pistolets de la série IDEA le produit idéal pour un usage prolongé sans fatiguer l'opérateur.
Les performances élevées jointes à la facilité de travail, visent à simplifier toutes les opérations de peinture.La qualité des matériaux et les machines-outils à très haute précision utilisées pour la construction, joints à des contrôles sévères effectués sur chaque pistolet, font de ce produit l'expression maximum de la peinture professionnelle.
Disponibles aussi en version SP pour pompes ou réservoirs sous pression.

Ugelli disponibili - *Nozzles available* - Buses disponibles
1.0 - 1.2 - 1.3 - 1.4 - 1.5 - 1.7 - 1.9

	Pressione • *Pressure* Pression	Consumo aria in lavoro *Working air consumption* Consommation d'air en fonctionnement
IDEA HPS	**3 bar [43,5 psi]**	**222,24 l/min [7,85 cfm]**
IDEA HVLP	**2,6 bar [37,7 psi]**	**544,5 l/min [19,27 cfm]**
IDEA	**2,5 bar [36,26 psi]**	**420 l/min [14,84 cfm]**

IDEA SP

Confezione/*Packing* Emballage	Mod.		Ref.		
Valigetta in nylon *Nylon case* Mallette en nylon	**ANI 150 S H2 CLICK HPS 1/4M**	CLEAR	1,0	AH141101	1	1004
			1,2	AH141102	1	1004
			1,3	AH141103	1	1004
			1,4	AH141104	1	1004
			1,5	AH141105	1	1004
			1,7	AH141106	1	1004
			1,9	AH141107	1	1004
			1,2-C	AH1411138	1	1004
			1,3-C	AH1411139	1	1004
			1,4-C	AH1411140	1	1004
		WB	1,2	AH1411117	1	1004
			1,3	AH141108	1	1004
			1,4	AH1411118	1	1004

Confezione/*Packing* Emballage	Mod.		Ref.		
Valigetta in nylon *Nylon case* Mallette en nylon	**ANI 150 S CLICK HPS 1/4M**	CLEAR	1,0	AH141109	1	910
			1,2	AH141110	1	910
			1,3	AH141111	1	910
			1,4	AH141112	1	910
			1,5	AH141113	1	910
			1,7	AH141114	1	910
			1,9	AH141115	1	910
			1,2-C	AH1411144	1	910
			1,3-C	AH1411145	1	910
			1,4-C	AH1411146	1	910
		WB	1,2	AH1411123	1	910
			1,3	AH141116	1	910
			1,4	AH1411124	1	910
Valigetta in nylon *Nylon case* Mallette en nylon	**ANI 150 S CLICK HVLP 1/4 M**		1,3	AH141117	1	910
			1,4	AH141118	1	910
			1,5	AH141119	1	910
			1,7	AH141120	1	910
			1,9	AH141121	1	910

Confezione/*Packing* Emballage	Mod.		Ref.		
Scatola/*Box*/Boîte	**ANI 150 S HPS 1/4 M**	CLEAR	1,0	AH141122	1	839
			1,2	AH141123	1	839
			1,3	AH141124	1	839
			1,4	AH141125	1	839
			1,5	AH141126	1	839
			1,7	AH141127	1	839
			1,9	AH141128	1	839
			1,2-C	AH1411150	1	839
			1,3-C	AH1411151	1	839
			1,4-C	AH1411152	1	839
		WB	1,2	AH1411125	1	839
			1,3	AH141129	1	839
			1,4	AH1411126	1	839
Scatola/Box/Boîte	**ANI 150 S HVLP 1/4 M**		1,3	AH141130	1	839
			1,4	AH141131	1	839
			1,5	AH141132	1	839
			1,7	AH141133	1	839
			1,9	AH141134	1	839

Sono stati realizzati alcuni ugelli per chi necessita di una maggiore velocità di applicazione e quantità di prodotto [1,2-C, 1,3-C e 1,4-C] - *We have developed some special nozzles for paint applicators who need a higher product speed and quantity - (nozzle references 1.2-C, 1.3-C and 1.4-C)* - Nous avons disponibles des buses spéciales pour les applicateurs qui veulent une vitesse d'application et une quantité de produit plus élevées. (Références 1,2-C, 1,3-C et 1,4-C)

Confezione *Packing* Emballage	Pressione *Pressure* Pression	Temperatura *Temperature* Température	Ref.		
Scatola/Box/Boîte	bar	°C	BH1399709	1	87
	bar	°F	BH1399716	1	87
	psi	°C	BH1399711	1	87
	psi	°F	BH1399710	1	87
	KPa	°C	BH1399713	1	87
	KPa	°F	BH1399712	1	87
	MPa	°C	BH1399715	1	87
	MPa	°F	BH1399714	1	87

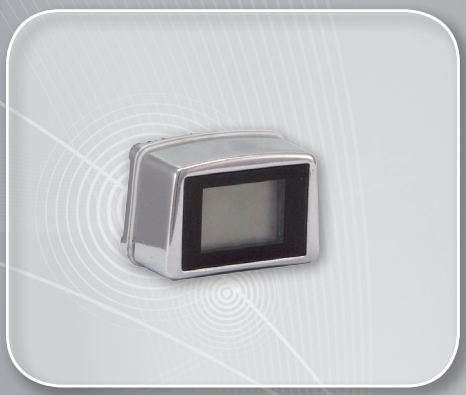

Confezione/*Packing* Emballage	Mod.		Ref.		
Scatola/*Box*/Boîte	**IDEA I HPS 1/4 M**	1,0	AH083410	1	940
		1,2	AH083401	1	940
		1,3	AH083402	1	940
		1,4	AH083403	1	940
		1,5	AH083411	1	940
		1,7	AH083404	1	940
		1,9	AH083405	1	940

Confezione/*Packing* Emballage	Mod.		Ref.		
Scatola/*Box*/Boîte	**IDEA I HVLP 1/4 M**	1,7	AH082703	1	936
		1,9	AH082704	1	936
		2,2	AH082405	1	936
		2,5	AH082406	1	936

Confezione/*Packing* Emballage	Mod.		Ref.		
Scatola/*Box*/Boîte	**IDEA SP HPS 1/4 M**	1,0	AH083501	1	522
		1,2	AH083502	1	522
		1,3	AH083514	1	522
		1,4	AH083503	1	522
		1,5	AH083515	1	522
		1,7	AH083504	1	522
		1,9	AH083505	1	522

Confezione/*Packing* Emballage	Mod.		Ref.		
Scatola/*Box*/Boîte	**IDEA SP 1/4 M**	1,0	AH082501	1	517
		1,2	AH082521	1	517
		1,3	AH082502	1	517
		1,4	AH082503	1	517
		1,5	AH082522	1	517
		1,7	AH082504	1	517
		1,9	AH082505	1	517
		2,2	AH082506	1	517
		2,5	AH082507	1	517

Ugelli di ricambio / *Spare nozzles* / Buses de rechange

Mod.			Ref.	
U/ANI 150 S H2 CLICK HPS U/ANI 150 S CLICK HPS U/ANI 150 S HPS	CLEAR	1,0	BH1399602	1
		1,2	BH1399603	1
		1,3	BH1399604	1
		1,4	BH1399605	1
		1,5	BH1399606	1
		1,7	BH1399607	1
		1,9	BH1399608	1
		1,2-C	BH1399891	1
		1,3-C	BH1399892	1
		1,4-C	BH1399893	1
	WB	1,2	BH1399822	1
		1,3	BH1399609	1
		1,4	BH1399823	1

Mod.		Ref.	
U/ANI 150 S CLICK HVLP U/ANI 150 S HVLP	1,3	BH1399610	1
	1,4	BH1399611	1
	1,5	BH1399612	1
	1,7	BH1399613	1
	1,9	BH1399614	1

Mod.		Ref.	
U/IDEA/I HPS	1,0	BH139216	1
	1,2	BH089170	1
	1,3	BH089171	1
	1,4	BH089172	1
	1,5	BH139217	1
	1,7	BH089173	1
	1,9	BH089174	1
U/IDEA/SP HPS	1,0	BH089175	1
	1,2	BH089176	1
	1,3	BH139218	1
	1,4	BH089177	1
	1,5	BH139219	1
	1,7	BH089178	1
	1,9	BH089179	1

Mod.		Ref.	
U/IDEA-I HVLP	1,7	BH089154	1
	1,9	BH089155	1
	2,2	BH089156	1
	2,5	BH089157	1
U/IDEA/SP	1,0	BH089141	1
	1,2	BH139206	1
	1,3	BH089135	1
	1,4	BH139207	1
	1,5	BH089143	1
	1,7	BH089144	1
	1,9	BH089145	1
	2,2	BH089146	1
	2,5	BH089147	1

ANI 150

Lista dei ricambi / *Spare parts list* / Piecès detachées

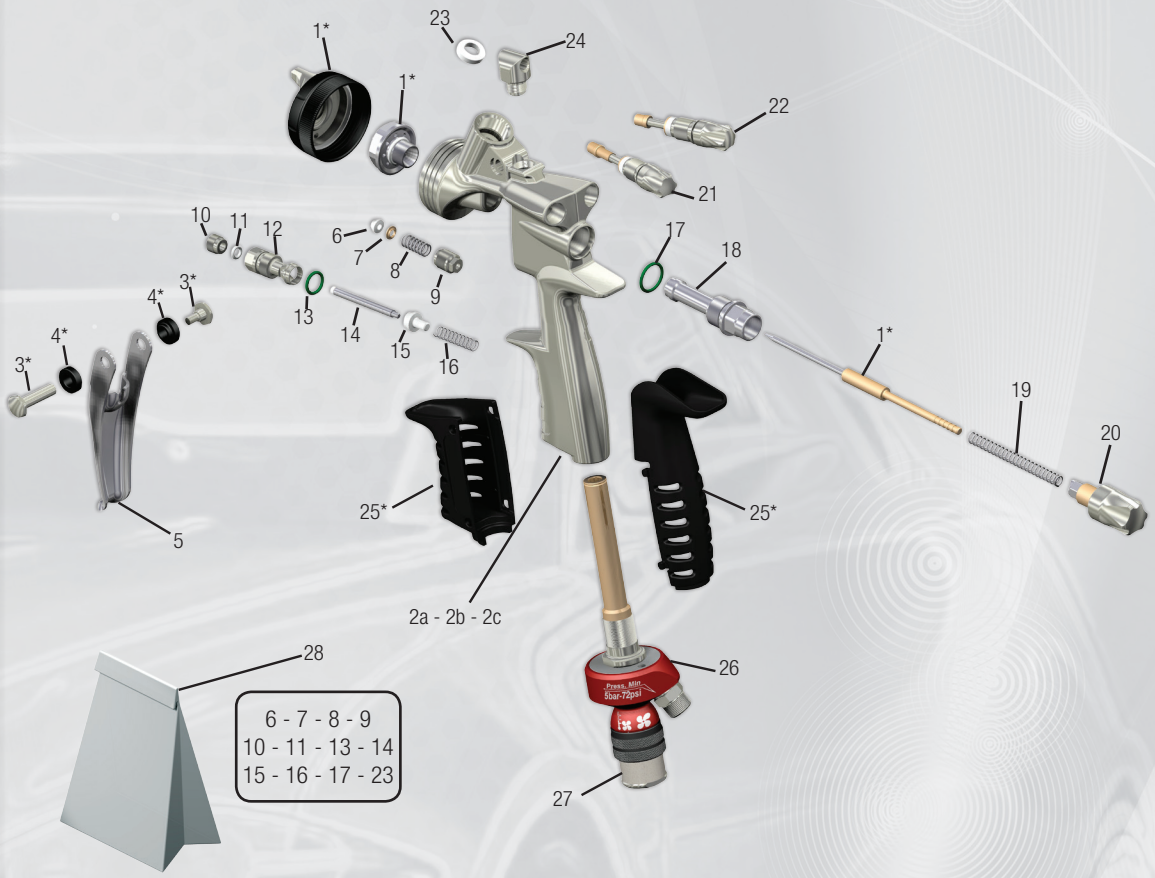

Mod.	Pos.	Ref.
	1*	Ugello/Nozzle/Buse
ANI150-HPS	2a	BH1399599
ANI150-HPS-H2	2b	BH1399601
ANI150-HVLP	2c	BH1399600
	3	BH1399598
	4	BU1399296
	5	BL1399295
	6	BC088325
	7	BS1399315
	8	BA088773
	9	BS1399314
	10	BS1399569
	11	BD1399534
	12	BS1399297
	13	BD068375
	14	BH1399597

Mod.	Pos.	Ref.
	15	BE088693
	16	BA1399661
	17	BD089308
	18	BT1399298
	19	BA089128
	20	BH1399302
	21	BH1399309
	22	BH1399308
	23	BC088081
	24	BH1399323
ANI150-HPS-H2	25	BE1399325
ANI150-HPS-H2	26	AH135758
ANI150-HPS-H2	27	BG1399486
	28	BH0884721

IDEA

Lista dei ricambi / *Spare parts list* / Piecès detachées

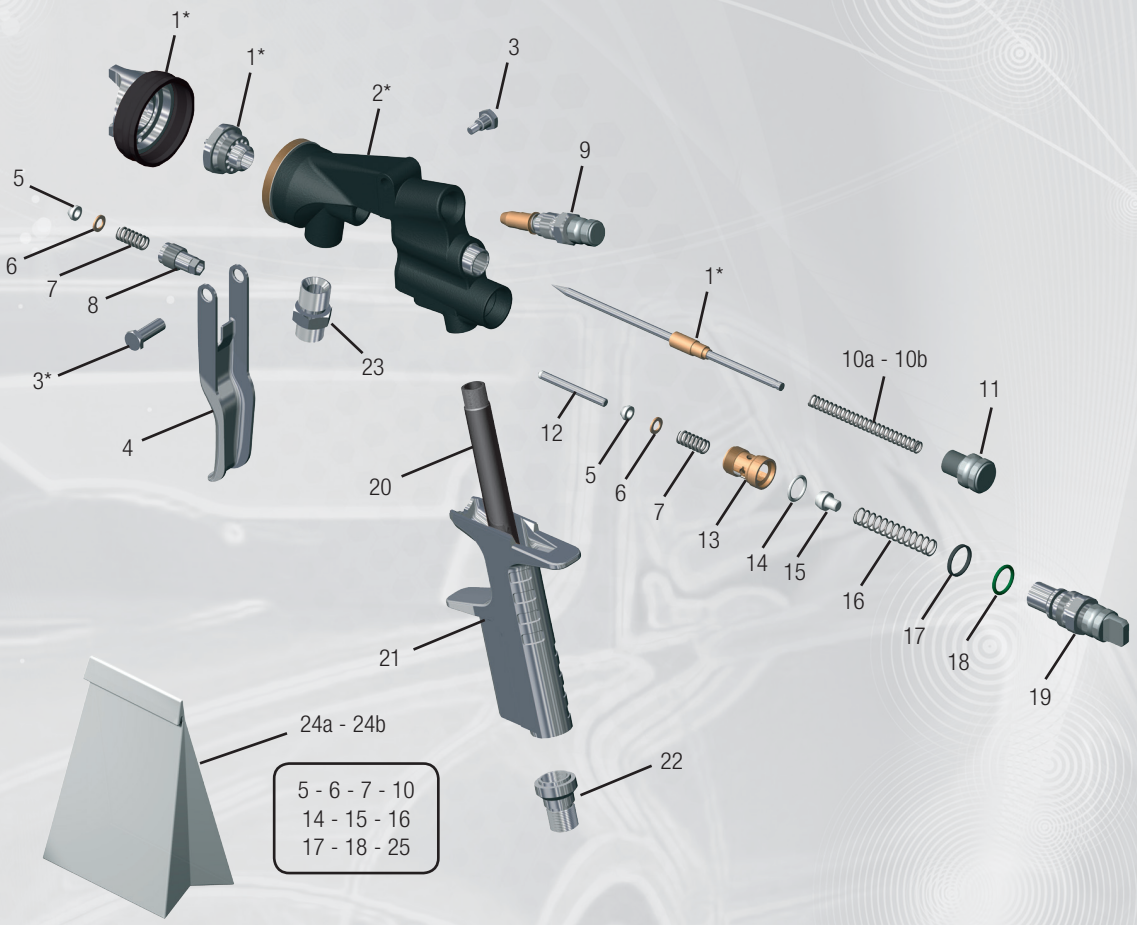

Mod.	Pos.	Ref.
	1*	Ugello/Nozzle/Buse
IDEA/HPS-I	2a	BH089189
IDEA/HVLP-I	2b	BH089187
IDEA/HPS-SP	2c	BH089189
IDEA/SP	2d	BH089185
	3	BH089183
	4	BL089021
	5	BC088765
	6	BS088479
	7	BA088773
	8	BS089082
	9	BH089180
IDEA/I	10a	BA089128
IDEA/SP	10b	BA089277
	11a	BU089209

Mod.	Pos.	Ref.
	12	BH089339
	13	BS089204
	14	BD088898
	15	BE088693
	16	BA089127
	17	BD089125
	18	BD089126
	19	BH089181
	20	BU089190
	21	BU089108
	22	BS089192
IDEA/I	23	BS088155
IDEA/I	24a	BH088472
IDEA/SP	24b	BH088474
	25	BC088081
	5 , 14 , 17	BH089182

www.studiograficoedigraf.com 09/2012

Officine Meccaniche A.N.I. SpA
Via Arzignano, 190 - 36072 Chiampo (VI) Italy
Tel. + 39 0444 420888 • Fax +39 0444 420620
www.ani.it - ani@ani.it