Serie E-tech / *Séries E-tech* / Series E-tech

FILTRI E REGOLATORI DI PRESSIONE PER CABINE FORNO

FILTERS AND PRESSURE REGULATORS FOR SPRAY BOOTHS

FILTERS ET REGULATEURS DE PRESSION POUR CABINES DE PEINTURE

Caratteristiche generali

I gruppi sono stati ideati per la depurazione dell'aria indirizzata ad aerografi per verniciatura, e sono quindi indicati per installazioni in cabine forno
Per un uso corretto dell'aria compressa occorre, prima di utilizzarla nei circuiti automatici, prevedere un trattamento di filtrazione, regolazione della pressione e disoliazione. I gruppi sono composti da due stadi filtranti, uno in bronzo sinterizzato necessario per la separazione di particelle solide e di acqua fino a 40µ (a richiesta si possono avere differenti gradi di filtrazione 5 µ o 20 µ) e l'altro una cartuccia filtrante in materiale composito adatta a rimuovere impurità quali acqua, olio con un residuo massimo di 0.1 mg/m3 e particelle solide fino a 0.01 µ.. La struttura del gruppo è realizzata con materiali di elevata qualità e garantisce un perfetto funzionamento anche in presenza di nebbie, di solventi e di temperature elevate (max. 65°C).
La presenza di un regolatore di pressione, perfettamente integrato nella struttura, permette una regolazione precisa e costante del flusso d'aria di alimentazione. Tramite un sistema a scatto è possibile bloccare il pomello di regolazione quando si è raggiunta la pressione desiderata.
Le operazioni di manutenzione del gruppo sono rese estremamente semplici grazie ad una serie di accorgimenti:

- uno scaricatore di condensa, completamente automatico, montato sul gruppo filtro sinterizzato. Su questo scaricatore è possibile montare un tubetto che permette la raccolta dei liquidi da smaltire.
- uno scaricatore semi automatico per lo scarico dei residui d'olio
- una spia, costituita da un manometro differenziale, che segnala lo stato di intasamento della cartuccia filtrante del gruppo microfiltro.

Se si utilizzano dispositivi di protezione della respirazione, specifici per operazioni di verniciatura, sabbiatura e saldatura, si ha la necessità di avere una alimentazione di aria respirabile. L'unità filtrante a carboni attivi permette un'alimentazione ottimale di aria da respirare, con l'utilizzo dell'aria compressa fornita dalla normale linea di alimentazione.
Questo sistemi di filtraggio sono ideali sopratutto laddove si ha la necessità di avere a disposizione un'aria di alta qualità.

General features

The units have been designed for filtering the air intended for spray guns and are therefore recommended for installation in spray booth and baking oven constructions. For trouble-free operation, before using compressed air in automatic circuits it must undergo filtering, setting of the pressure and de-oiling. These two-stage filter units have one stage in sintered bronze, which is necessary for separating out water and solid particles up to 40µ (different pore sizes 5 µ or 20 µ are available on request), and the other a filter cartridge in composite material suitable for removing impurities such as water, residual oil concentration below 0.1 mg/m3 and solid particles up to 0.01 µ. The unit frame is made with top quality materials and ensures perfect operation even in the presence of mists, solvents and high temperatures (max. 65°C).
A pressure regulator built into the frame allows precise and constant adjustment of the inflowing air. It is fitted with a trip system so that the regulating knob can be locked upon reaching the required pressure.
Maintenance of the unit is extremely simple thanks to the following devices:

- *a fully automatic drain mounted on the sintered filter unit. A small tube for collecting liquids to be dispersed may be mounted on this trap;*
- *a semi-automatic drain for discharging oil residues;*
- *an indicator light consisting of a differential pressure gauge, which shows the state of clogging of the filter cartridge mounted on the microfilter unit.*

If respiratory protection apparatus is used that is specifically designed for painting, sanding and welding work, a supply of breathing air is necessary. The active charcoal filter unit allows an excellent supply of breathing air using compressed air coming from the normal supply line.
These filtering systems are ideal when high quality air must be available.

Caractéristiques générales

Les groupes ont été conçus pour l'épuration de l'air alimentant des aérographes pour peinture, et sont donc indiqués pour des installations dans des cabines four. Pour une utilisation correcte de l'air comprimé, avant de l'utiliser dans des circuits automatiques, il faut prévoir un traitement de filtration, régulation de la pression et déshuilage. Les groupes sont composés de deux étages filtrants, un en bronze fritté nécessaire pour la séparation de particules solides et d'eau jusqu'à 40 µ (sur demande il peut y avoir différents degrés de filtration 5 µ ou 20 µ) et l'autre constitué d'un élément filtrant en matériau composite servant à éliminer les impuretés telles que l'eau, l'huile avec un résidu maximum de 0,1 mg/m3 et les particules solides jusqu'à 0,01 µ. La structure du groupe est réalisée avec des matériaux de haute qualité et garantit un parfait fonctionnement même en présence de brouillards, de solvants et de températures élevées (max. 65 °C).
La présence d'un régulateur de pression, parfaitement intégré dans la structure, permet une régulation précise et constante du flux d'air d'alimentation. À travers un système à déclic, il est possible de bloquer la manette de régulation quand la pression désirée est atteinte.
Les opérations de maintenance du groupe sont extrêmement simples, grâce aux solutions adoptées:

- un purgeur de condensat, entièrement automatique, monté sur le groupe filtre fritté. Sur ce purgeur, il est possible de monter un petit tuyau qui permet de récolter les liquides à éliminer;
- un purgeur semi-automatique pour l'élimination des résidus d'huile;
- un indicateur, constitué d'un manomètre différentiel, qui signale l'état d'encrassement de l'élément filtrant du groupe microfiltre.

En cas d'utilisation de dispositifs de protection de la respiration, spécifiques pour les opérations de peinture, sablage et soudage, il est nécessaire d'avoir une alimentation en air respirable. L'unité filtrante au charbon actif permet une alimentation optimale d'air à respirer, en utilisant l'air comprimé fourni par la ligne d'alimentation normale.
Ces systèmes de filtration sont parfaits quand on a besoin d'avoir à disposition un air de haute qualité.

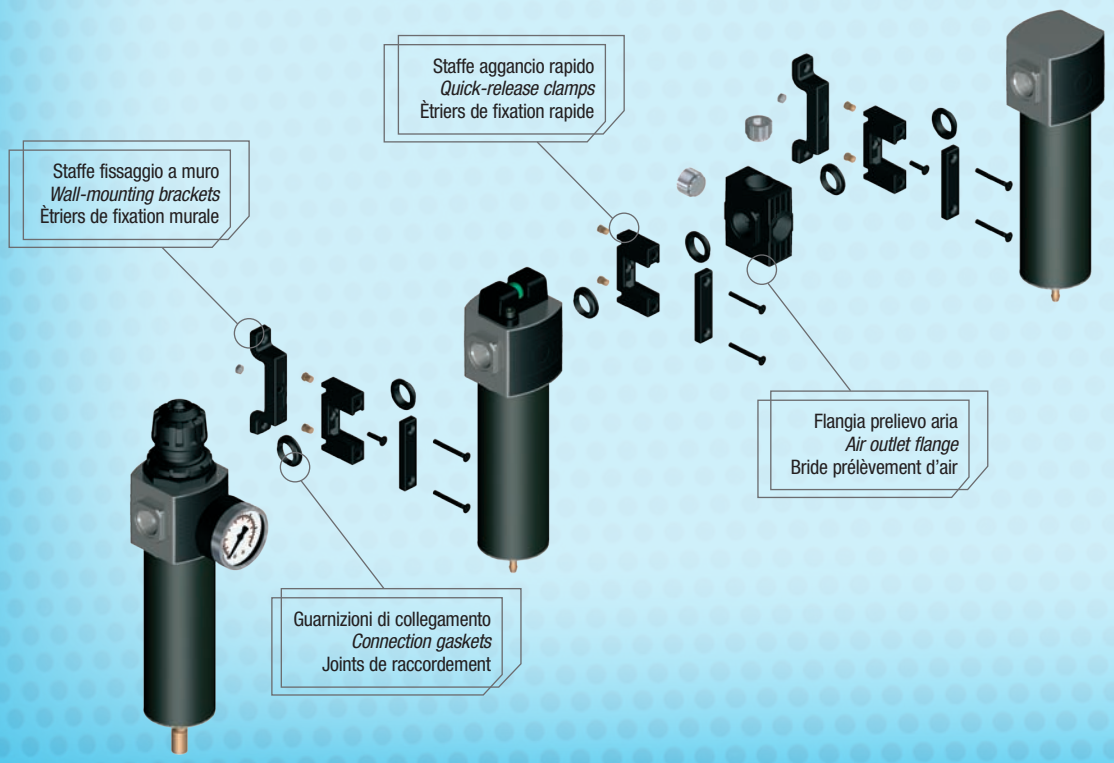

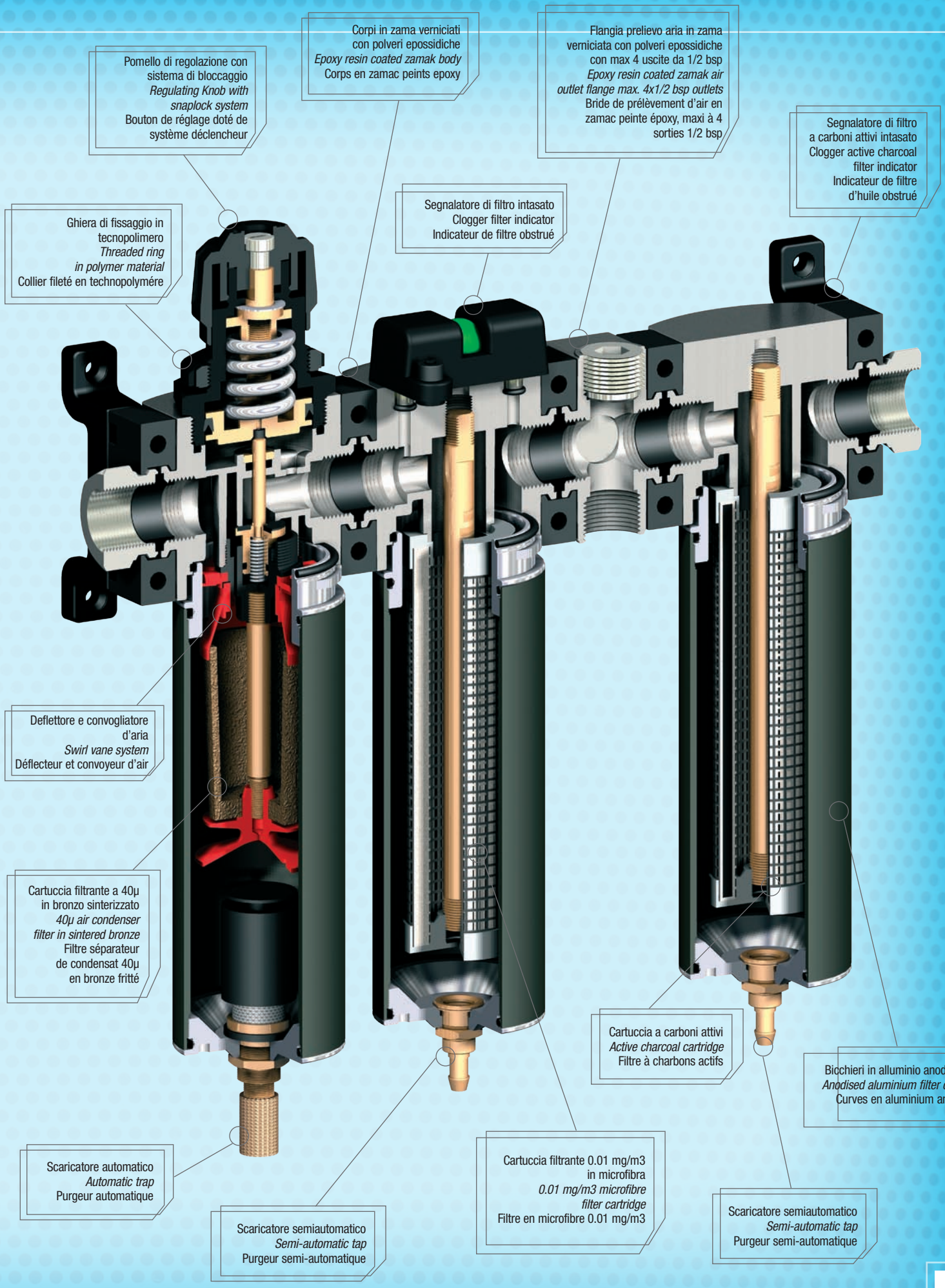

ch - Serie E-Tech - series E-Tech - se

FILTRO REGOLATORE PER CABINE FORNO DI VERNICIATURA

REGULATOR-FILTERS FOR PAINTING OVEN BOOTHS

FILTRE RÉGULATEURS POUR CABINES-FOURS DE PEINTURE

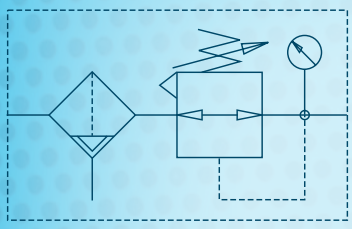

E/34

CARATTERISTICHE GENERALI

I Filtri-Regolatori della serie **E-TECH** riuniscono in una singola unità la funzione di Regolatori di pressione e Gruppi filtranti ad alta portata e alta efficienza,adatti a rimuovere impurità liquide e solide in impianti pneumatici. Tutti i modelli sono dotati di cartuccia filtrante in bronzo sinterizzato che trattiene impurità superiori a 40 µ. A richiesta per quantità si possono avere differenti gradi di filtrazione, 5µ o 20µ.

- Funzione relieving di serie.
- Corpo metallico verniciato con polveri.
- Gruppo regolatore resistente alle alte temperature.
- Bicchiere metallico con aggancio rapido completo di scarico automatico di raccordo per attacco tubo di drenaggio.
- Deflettore e convogliatore d'aria per una efficace separazione della condensa.
- Predisposizione per il fissaggio al muro mediante staffe **serie E/20** E/182/20 + E/184/20
- Gamma completa di accessori
- Connessioni: 1/2" BSP sul corpo
  1/2" BSP o 3/8" BSP con manicotti di collegamento

GENERAL FEATURES

*The Regulator-Filters in the **E-TECH** range combine the function of pressure regulators and high capacity - high efficiency filtering units in a single unit, designed to remove liquid and solid impurities in pneumatic systems. All the models are fitted with a sintered bronze air condenser filter, which stops impurities of over 40µ. Different degrees of filtering can be provided on request: 5µ or 20µ.*

- *Epoxy powder coated metal body.*
- *The pressure relieving system is standard.*
- *Regulator unit resistant to high temperatures.*
- *Quick-disconnect metal filter cover complete with automatic tap and connections for drain hose.*
- *Swirl vane system for efficient condesation separation.*
- *Easily fixed to walls using the special brackets **series E/20** E/182/20 + E/184/20.*
- *Full range of accessories.*
- *Connections: 1/2" BSP on the body*
  1/2" BSP or 3/8" BSP with connecting flange

CARACTERISTIQUES GENERALES

Les Filtres Régulateurs de la série **E-TECH** réunissent en une seule unité la fonction de régulateurs de pression et de groupes filtrants à haut débit et haute efficacité, permettant d'éliminer les impuretés liquides et solides présentes dans les circuits pneumatiques. Tous les modèles sont dotés d'un filtre séparateur de condensat en bronze fritté qui retient les impuretés supérieures à 40µ. Sur demande,différents degrés de filtration sont disponibles 5µ ou 20µ.

- Fonction relieving de série.
- Corps métallique peint époxy.
- Groupe régulateur résistant aux hautes températures
- Cuve métallique à accrochage rapide dotée de purgeur automatique avec raccord pour branchement du tuyau de drainage
- Déflecteur et convoyeur d'air pour séparation efficace des condensats.
- Facilité pour le fixation à je mure au moyen d'étriers **série E/20** E/182/20 + E/184/20
- Gamme compléte d'accessoires.
- Raccords: 1/2" BSP sur le corps
  1/2" BSP ou 3/8" BSP avec manchon de raccordement

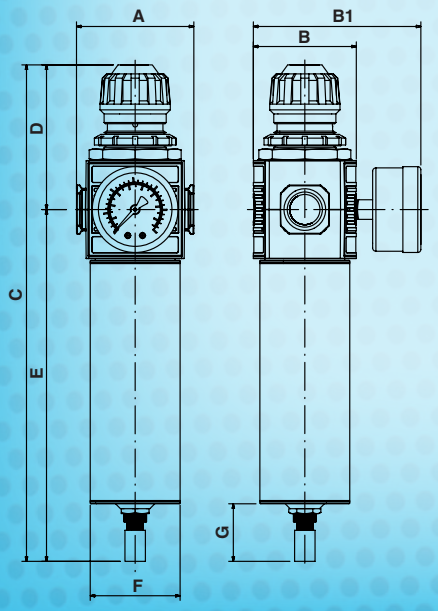

Mod.		Ref.	Dimensioni - *Dimensions* - Dimensions							
			A	B	B1	C	D	E	F	G
E34	1/2F	AH117702	71,5	63	103	303	88	215	Ø 55	35

Ref.	Materiali impiegati *Materials* - Matériaux utilisés
1	Metallo - *Metal* - Métallique Zn Al4 Cu1 UNI EN 1774
14	Acciaio - *Steel* - Acier
2-4-5-6 11-19-24 27-28	Tecnopolimero - *technopolymer* techno-polymère
7	PTFE
10	Acciaio classe C UNI 3823- *Steel* - Acier
14	Rame - *copper* - cuivre
14	Vetro - *Glass* - Verre
22 - 29	Alluminio - *Aluminum* - Aluminium AL-Cu 6 Bi Pb UNI EN 573/3
3-8-9-14 15-17-18 26-28	Ottone - *brass* - Laiton CuZn39Pb3 UNI EN 12164
20	Acciaio inox - *Stainless steel* Acier inoxydable AISI 302
11-12-13 16-18-21 23-30	Gomma NBR- *Rubber* - Caoutchouc
25	Bronzo sinterizzato - *sintered bronze* bronze fritte

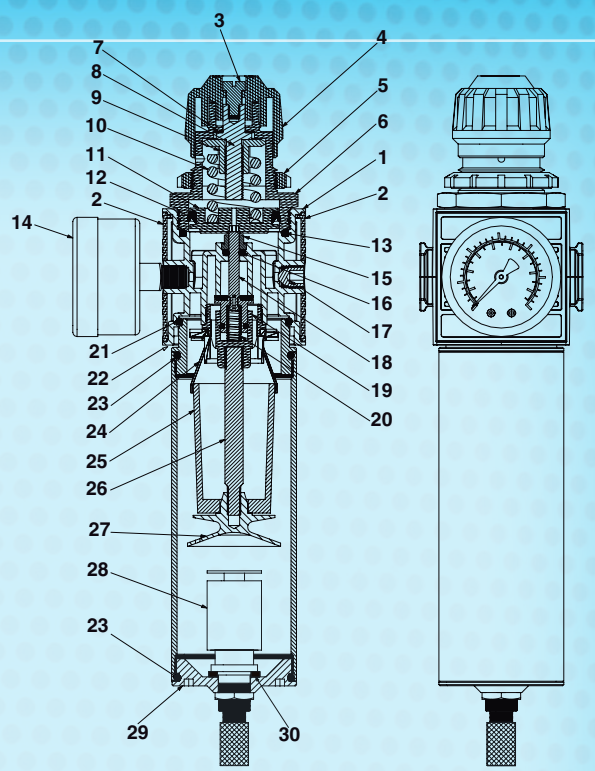

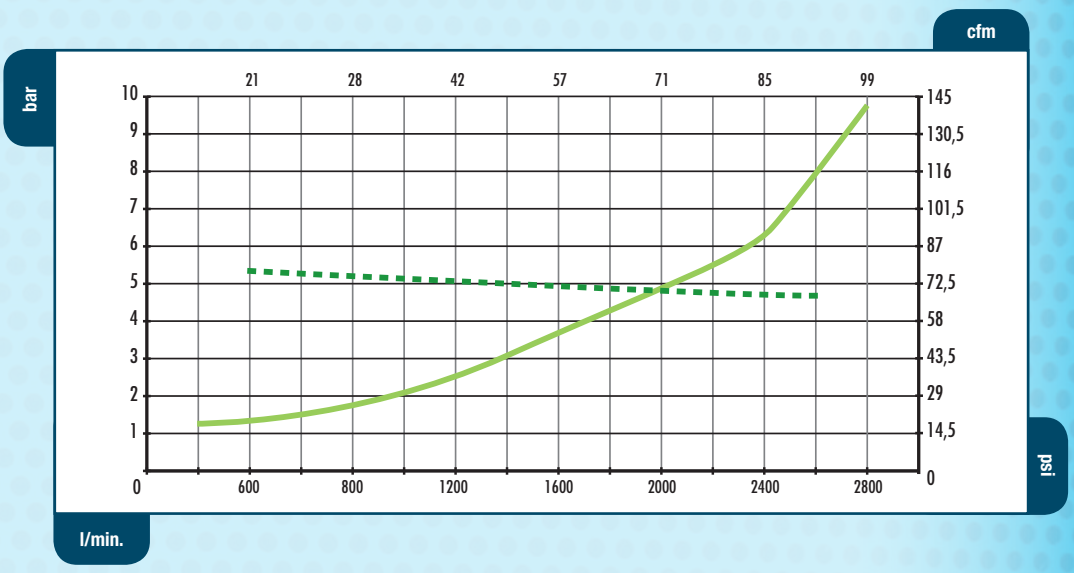

DATI TECNICI - *TECHNICAL DATA* - DONNEE TECHNIQUES

Fluido - *Fluid* - Fluide	Aria compressa - *Compressed air* - Air comprimé			
Pressione massima - *Maximum pressure* - Pression maximale	12 bar - 174psi			
Pressione minima - *Minimum pressure* - Pression minimale	1.5 bar - 22 psi			
Temperatura di esercizio - *Working temperature* Température de service	da - *from* - de	-25°C/-13°F	a - *to* - à	+65°C/+149°F
Filtrazione standard (opzionale) - *Standard filtering (Optional)* Filtration standard (en option)	40µ (5µ , 20µ)			
Tipo di connessioni - *Type of connections* - Type de raccords	Filettature sul corpo o con manicotti di collegamento - *Threads on body o with connecting flange* - Filetages sur le corps our avec manchons de raccordemen			

FILTRO MODULARE
MODULAR FILTER
FILTRE D'AIR MODULAIRE

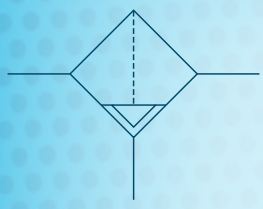

E/37

CARATTERISTICHE GENERALI
I Gruppi filtranti della serie **E-TECH** sono adatti a rimuovere impurità liquide e solide in impianti pneumatici. Tutti i modelli sono dotati di cartuccia filtrante in bronzo sinterizzato che trattiene impurità superiori a 40 µ. A richiesta per quantità si possono avere differenti gradi di filtrazione, 5µ o 20µ.

- Corpo metallico verniciato con polveri epossidiche.
- Bicchiere metallico con aggancio rapido completo di scarico, automatico. Completi di raccordo per attacco tubo di drenaggio.
- Deflettore e convogliatore d'aria per una efficace separazione della condensa.
- Predisposizione per il fissaggio al muro mediante staffe **serie E/20** E/182/20 + E/184/20
- Gamma completa di accessori
- Connessioni: 1/2" BSP sul corpo
  1/2" BSP o 3/8" BSP con manicotti di collegamento

GENERAL FEATURES
*The filtering units of the **E-TECH** range are designed to remove liquid and solid impurities in pneumatic systems. All the models are fitted with a sintered bronze air condenser filter, which stops impurities of over 40µ. Different degrees of filtering can be provided on request: 5µ or 20µ.*

- *Epoxy powder coated metal body*
- *Quick-disconnect metal filter cover complete with automatic tap.*
  Complete with connection for drain hose.
- *Swirl vane system for efficient condensation separation.*
- *Easily fixed to walls using the special brackets **series E/20** E/182/20 + E/184/20.*
- *Full range of accessories.*
- *Connections: 1/2" BSP on the body*
  1/2" BSP or 3/8" BSP with connecting flange

CARACTERISTIQUES GENERALES
Les Groupes Filtrants de la série **E-TECH** permettent d'éliminer les impuretés liquides et solides présentes dans les circuits pneumatiques. Tous les modèles sont dotés d'un filtre séparateur de condensat en bronze fritté qui retient les impuretés supérieures à 40µ. Sur demande,différents degrés de filtration sont disponibles 5µ ou 20µ.

- Corps métallique peint époxy.
- Cuve métallique à accrochage rapide dotée de purgeur automatique et. Fournie avec raccord pour branchement du tuyau de drainage
- Déflecteur et convoyeur d'air pour séparation efficace des condensats.
- Facilité pour le fixation à je mure au moyen d'étriers **série E/20** E/182/20 + E/184/20
- Gamme compléte d'accessoires.
- Raccords: 1/2" BSP sur le corps
  1/2" BSP ou 3/8" BSP avec manchon de raccordement

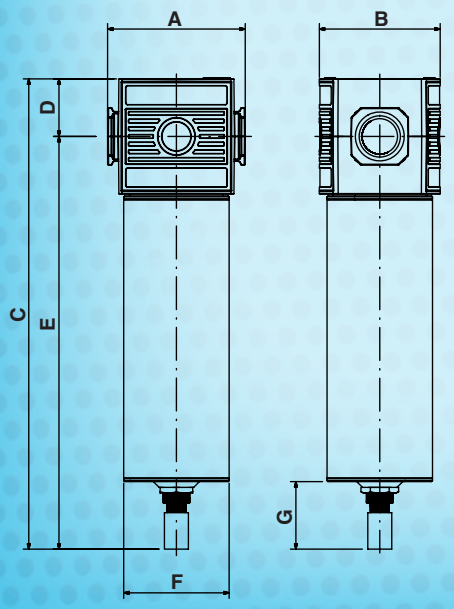

Mod.		Ref.	Dimensioni - *Dimensions* - Dimensions						
			A	B	C	D	E	F	G
E37	1/2F	AH117802	71,5	63	245	30	215	Ø 55	35

Ref.	Materiali impiegati *Materials* - Matériaux utilisés
1	Metallo - *Metal* - Métallique Zn Al4 Cu1 UNI EN 1774
2 - 5 8 - 14	Tecnopolimero - *technopolymer* techno-polymère
3	Bronzo sinterizzato - *sintered bronze* bronze fritte
4 - 8	Ottone - *brass* - Laiton CuZn39Pb3 UNI EN 12164
6 - 7	Alluminio - *Aluminum* - Aluminium AL-Cu 6 Bi Pb UNI EN 573/3
9 - 10 12 - 13	Gomma NBR- *Rubber* - Caoutchouc
11	Alluminio - *Aluminum* - Aluminium Al - Mg Si UNI EN 573/3

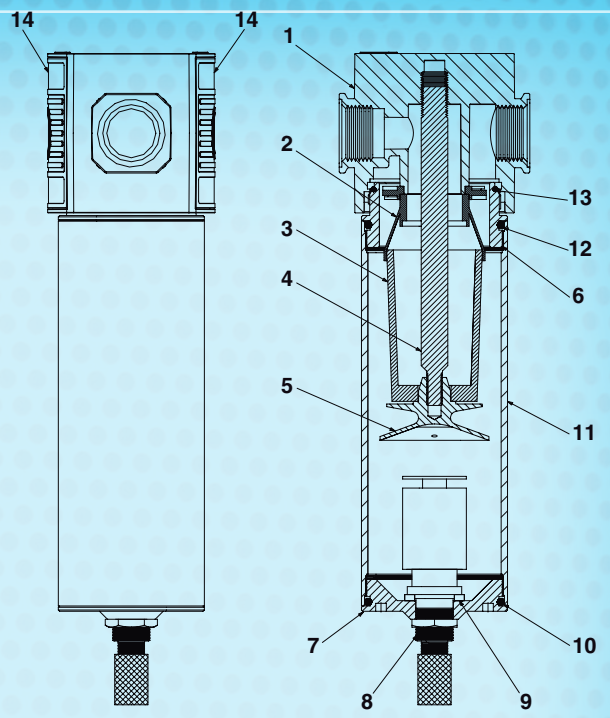

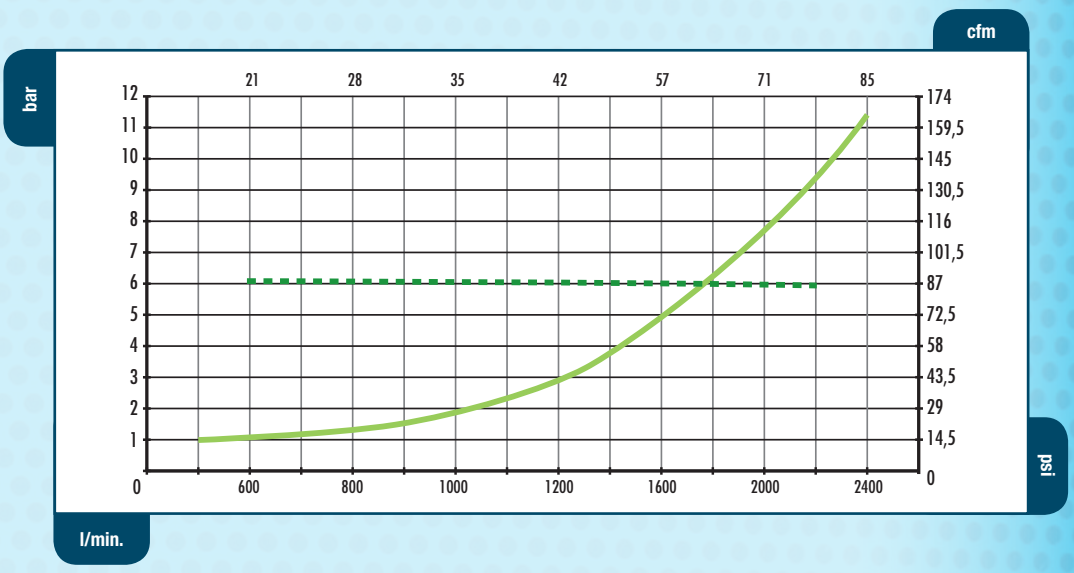

E/37

PORTATA - *DELIVERY* - DEBIT

CADUTA DI PRESSIONE A 6 BAR
PRESSURE DROP TO 6 BAR
CHUTE DE PRESSION A 6 BAR

DATI TECNICI - *TECHNICAL DATA* - DONNEE TECHNIQUES

Fluido - *Fluid* - Fluide	Aria compressa - *Compressed air* - Air comprimé			
Pressione massima - *Maximum pressure* - Pression maximale	12 bar - 174psi			
Pressione minima - *Minimum pressure* - Pression minimale	1.5 bar - 22 psi			
Temperatura di esercizio - *Working temperature* Température de service	da - *from* - de	-25°C/-13°F	a - *to* - à	+65°C/+149°F
Filtrazione standard (opzionale) - *Standard filtering (Optional)* Filtration standard (en option)	40µ (5µ , 20µ)			
Tipo di connessioni - *Type of connections* - Type de raccords	Filettature sul corpo o con manicotti di collegamento - *Threads on body o with connecting flange* - Filetages sur le corps our avec manchons de raccordemen			

MICROFILTRO DISOLIATORE MODULARE

MODULAR OIL SEPARATOR MICROFILTER

MICROFILTRE DESHUILEUR D'AIR MODULAIRE

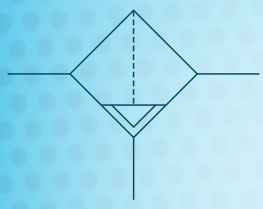

E/38-D

CARATTERISTICHE GENERALI

I Microfiltri Disoleatori della serie **E-TECH** sono adatti a rimuovere impurità quali acqua, olio con un residuo massimo di 0,1 mg/m³ e particelle solide fino a 0.01 µ.

- Corpo metallico verniciato con polveri epossidiche.
- Bicchiere metallico con aggancio rapido completo di scarico semiautomatico e su richiesta manuale. Completo di raccordo per attacco tubo di drenaggio.
- Manometro differenziale (DF) per la segnalazione di filtro disoleatore intasato.
- Predisposizione per il fissaggio al muro mediante staffe **serie E/20** E/182/20 + E/184/20
- Gamma completa di accessori.
- Connessioni: 1/2" BSP sul corpo
  1/2" BSP o 3/8" BSP con manicotti di collegamento

La qualità dell'aria è cosi garantita:
ISO standard: 8573.1
Dimensione particelle: Classe 1
Max. contenuto olio: Classe 1
Grado modello: SMFO

N.B. L'elemento filtrante grado SMFO deve essere sostituito ogni 8.600 ore di lavoro continuo.

GENERAL FEATURES

*The Oil Separator Microfilters of the **E-TECH** range are designed to remove impurities such as water, oil with a maximum residue of 0,1 mg/m³ and solid particles up to 0.01 µ.*

- *Epoxy powder coated metal body.*
- *Quick-disconnect metal filter cover complete with semi-automatic or automatic tap, or manual on request. Complete with connection for drain hose.*
- *Differential gauge (DF) to indicate when the oil filter is clogged.*
- *Easily fixed to walls using the special brackets **series E/20** E/182/20 + E/184/20.*
- *Full range of accessories.*
- *Connections: 1/2" BSP on the body*
  1/2" BSP or 3/8" BSP with connecting flange

Air quality is in accordance with ISO standard 8573-1:
ISO standard: 8573.1
Particle dimensions: Class 1
Max. oil content: Class 1
Grade model: SMFO

NB The cartridge grade SMFO must be replaced every 8,600 hours of continuous work.

CARACTERISTIQUES GENERALES

Les Microfiltres Déshuileurs de la série **E-TECH** permettent d'éliminer les impuretés telles que eau, huile avec un résidu maximal de 0,1 mg/m³ et des particules solides jusqu'à 0.01 µ.

- Corps métallique peint époxy.
- Cuve métallique à accrochage rapide dotée de purgeur semi-automatique et, sur demande, manuel. Fournie avec raccord pour branchement du tuyau de drainage.
- Manomètre différentielle (DF) pour la signalisation de filtre déshuileur obstrué.
- Facilité pour le fixation à je mure au moyen d'étriers **série E/20** E/182/20 + E/184/20.
- Gamme compléte d'accessoires.
- Raccords: 1/2" BSP sur le corps
  1/2" BSP ou 3/8" BSP avec manchon de raccordement

La qualité de l'air est conforme aux normes ISO 8573-1:1991(E):
Normes ISO: 8573.1
Dimensions Particules: Classe 1
Contenu max. d'huile: Classe 1
Degré: SMFO

Nota: L'élément filtrant grade SMFO doit être remplacé toutes les 8.600 heures de service continu.

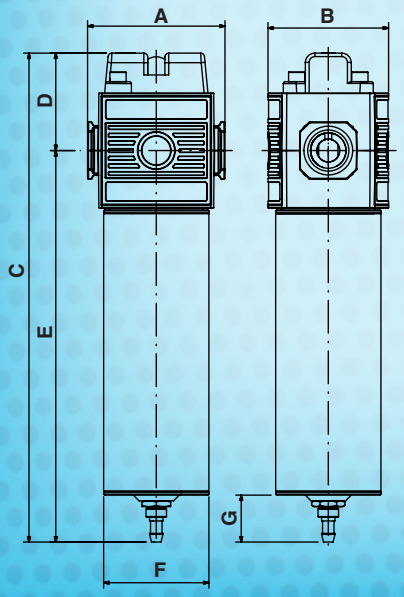

Mod.		Ref.	Dimensioni - *Dimensions* - Dimensions						
			A	B	C	D	E	F	G
E38-D	1/2F	AH118002	71,5	63	255	88	204	Ø 55	24.5

Ref.	Materiali impiegati *Materials* - Matériaux utilisés
1	Metallo - *Metal* - Métallique Zn Al4 Cu1 UNI EN 1774
2	Acciaio - *Steel* - Acier Fe 360 D UNI 7946
3 - 13 - 15	Tecnopolimero - *technopolymer* techno-polymère
3	Tessuto di vetro borosilicato - *Borosilicate glass fibre* - Tissu en verre borosilicate
3	"sandwich" di profondità in microfibra di vetro "sandwich" de profondeur en microfibre de verre depth "sandwich" made of glass microfibre
4 - 5	Alluminio - *Aluminum* - Aluminium AL-Cu 6 Bi Pb UNI EN 573/3
6	Ottone - *brass* - Laiton CuZn39Pb3 UNI EN 12164
3 - 6 -13	Acciaio inox - *Stainless steel* Acier inoxydable (AISI 302÷AISI 304)
7 - 8 - 10 11 - 12	Gomma NBR- *Rubber* - Caoutchouc
9	Alluminio - *Aluminum* - Aluminium Al - Mg Si UNI EN 573/3
14	Vite UNI 5931 ISO 4762- *screw* - vis

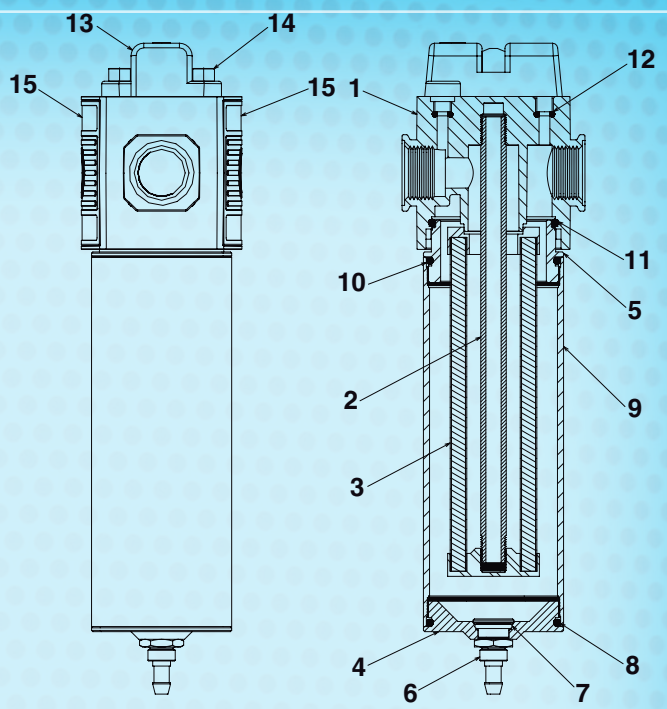

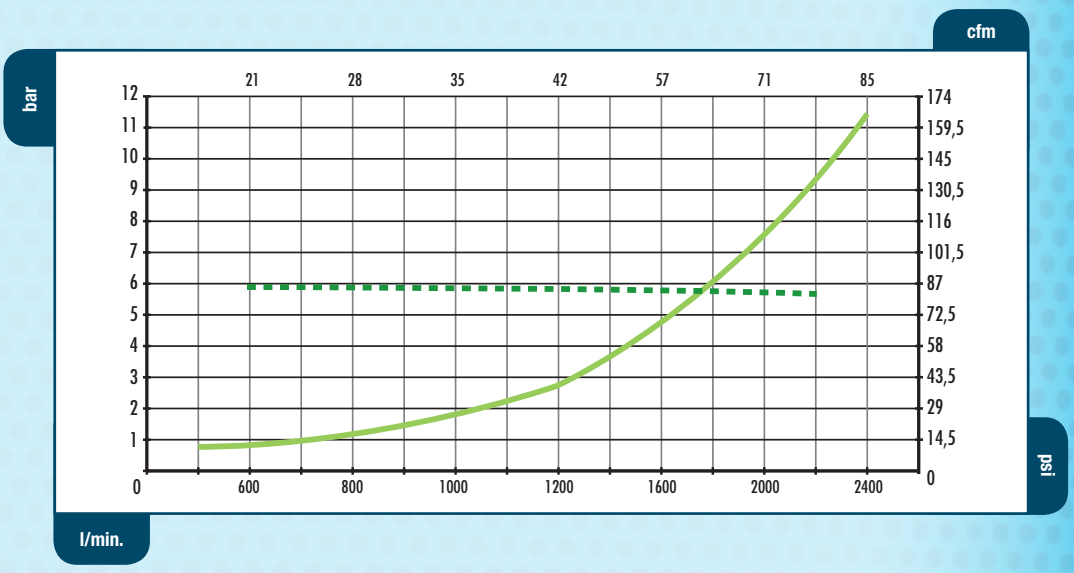

E/38/D

PORTATA - *DELIVERY* - DEBIT

CADUTA DI PRESSIONE A 6 BAR
PRESSURE DROP TO 6 BAR
CHUTE DE PRESSION A 6 BAR

DATI TECNICI - *TECHNICAL DATA* - DONNEE TECHNIQUES

Fluido - *Fluid* - Fluide	Aria compressa - *Compressed air* - Air comprimé			
Portata nominale - *Nominal flow* - Portée nominal	144 Sm^3/h [6 bar]			
Pressione massima - *Maximum pressure* - Pression maximale	12 bar - 174psi			
Pressione minima - *Minimum pressure* - Pression minimale	1.5 bar - 22 psi			
Durata - *lifetime* - durée	8.600 (ore di lavoro continuo - *hours of continuous work* - heures de service continu)			
Temperatura di esercizio - *Working temperature* Température de service	da - *from* - de	1,5°C/34,7°F	a - *to* - à	+65°C/+149°F
Grado di ritenzione particelle solide	0,01µ			
Residuo vapori e idrocarburi volatili	0,1 mg/m^3 [1 bar e 20°C]			
Tipo di connessioni - *Type of connections* - Type de raccords	Filettature sul corpo o con manicotti di collegamento - *Threads on body o with connecting flange* - Filetages sur le corps our avec manchons de raccordemen			

MICROFILTRO A CARBONI ATTIVI MODULARE

ACTIVE CHARCOAL MICROFILTER MODULAR

MICROFILTRE D'AIR A CHARBONS ACTIFS MODULAIRE

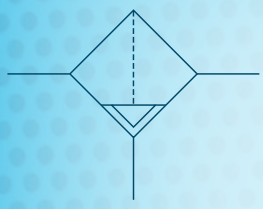

E/38-CA

CARATTERISTICHE GENERALI

I Microfiltri a Carboni Attivi della serie **E-TECH** sono adatti a rimuovere impurità quali acqua, olio con un residuo massimo di 0.005 mg/m^3 e particelle solide fino 0.01 µ, inoltre vengono rimossi anche fumi e odori.

- Corpo metallico verniciato con polveri epossidiche.
- Bicchiere metallico con aggancio rapido completo di scarico semiautomatico e su richiesta manuale. Completi di raccordo per attacco tubo di drenaggio.
- Predisposizione per il fissaggio al muro mediante staffe **serie E/20** E/182/20 + E/184/20
- Gamma completa di accessori.
- Connessioni: 1/2" BSP sul corpo
  1/2" BSP o 3/8" BSP con manicotti di collegamento

La qualità dell'aria è cosi garantita:
ISO standard: 8573.1
Dimensione particelle: Classe 1
Max. contenuto olio: Classe 1
Grado modello: SMFO

NB: Il filtro a carbone attivo non può funzionare con aria satura di olio e pertanto deve essere preceduto da elemento disoleatore grado SMFO. L'elemento filtrante grado CA deve essere sostituito ogni 4.300 ore di lavoro continuo.

GENERAL FEATURES

*The Active Charcoal Microfilters in the **E-TECH** range are designed to remove impurities such as water, oil with a maximum residue of 0.005 mg/m^3 and solid particles up to 0.01 µ; fumes and odours are also removed.*

- *Epoxy powder coated metal body.*
- *Quick-disconnect metal filter cover complete with semi-automatic or automatic tap or manual on request. Complete with connection for drain hose.*
- *Easily fixed to walls using the special brackets **series E/20** E/182/20 + E/184/20.*
- *Full range of accessories.*
- *Connections: 1/2" BSP on the body*
  1/2" BSP or 3/8" BSP with connecting flange

Air quality is in accordance with ISO standard 8573-1:
ISO standard: 8573.1
Particle dimensions: Class 1
Max. oil content: Class 1
Grade model: CA

NB: The activated carbon cartridge cannot work in oil saturated air condition so it must be installed after an oil removing grade SMFO. This cartridge must be replaced every 4,300 hours of continuous work.

CARACTERISTIQUES GENERALES

Les microfiltres à charbons actifs de la série **E-TECH** permettent d'éliminer des impuretés telles que eau, huile avec un résidu maximale de 0.005 mg/m^3 et des particules solides jusqu'à 0.01 µ, ainsi que les fumées et les odeurs.

- Corps métallique peint époxy.
- Cuve métallique à accrochage rapide dotée de purgeur semi-automatique et, sur demande, manuel. Fournie avec raccord pour branchement du tuyau de drainage
- Facilité pour le fixation à je mure au moyen d'étriers **série E/20** E/182/20 + E/184/20
- Gamme compléte d'accessoires.
- Raccords: 1/2" BSP sur le corps
  1/2" BSP ou 3/8" BSP avec manchon de raccordement

La qualité de l'air est conforme aux normes ISO 8573-1:1991(E):
Normes ISO: 8573.1
Dimensions Particules: Classe 1
Contenu max. d'huile: Classe 1
Degré: CA

Nota: L'élément à charbon actif ne peut pas fonctionner quand l'air est saturé d'huile donc il doit être installé après d'un élément déshuileur grade SMFO. L'élément filtrant grade CA doit être remplacé toutes les 4.300 heures de service continu.

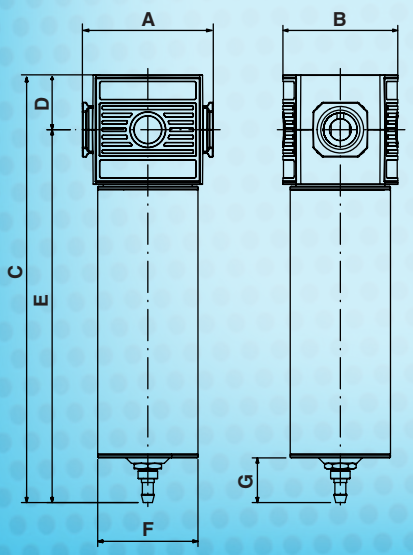

Mod.		Ref.	Dimensioni - *Dimensions* - Dimensions						
			A	B	C	D	E	F	G
E38-CA	1/2F	AH117902	71,5	63	245	30	215	Ø 55	35

Ref.	Materiali impiegati *Materials* - Matériaux utilisés
1	Metallo - *Metal* - Métallique Zn Al4 Cu1 UNI EN 1774
2	Acciaio - *Steel* - Acier Fe 360 D UNI 7946
3 - 12	Tecnopolimero - *technopolymer* techno-polymère
3	"superbonded" PES - *"superbonded" PES* - "superbonded" PES
3	"sandwich" di profondità in microfibra di vetro impregnata di carbone attivo *depth "sandwich" made of glass fibre impregnated with activated carbon* "sandwich" de profondeur en fibre de verre imprégnée de charbon actif
4 - 5	Alluminio - *Aluminum* - Aluminium AL-Cu 6 Bi Pb UNI EN 573/3
6	Ottone - *brass* - Laiton CuZn39Pb3 UNI EN 12164
3 - 6	Acciaio inox - *Stainless steel* Acier inoxydable (AISI 302÷AISI 304)
7 - 8 10 - 11	Gomma NBR- *Rubber* - Caoutchouc
9	Alluminio - *Aluminum* - Aluminium Al - Mg Si UNI EN 573/3

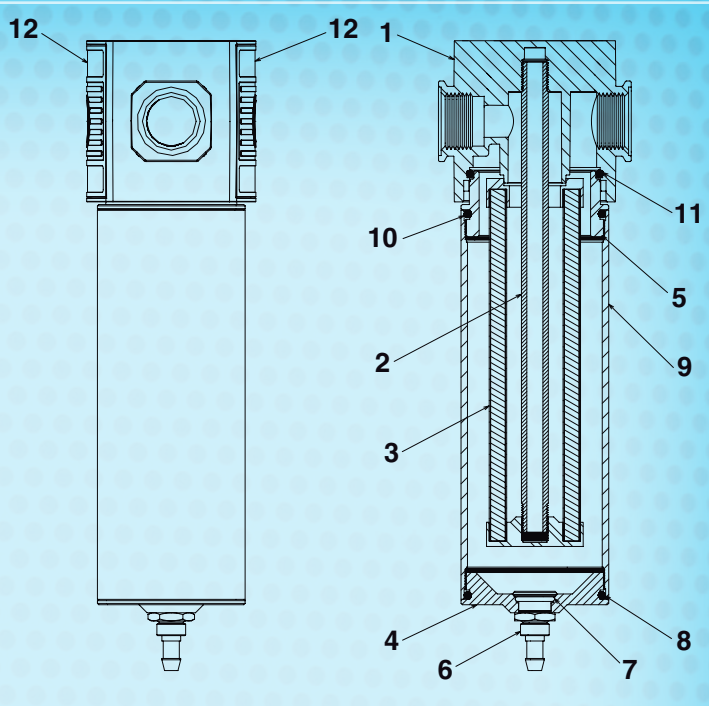

E/38/CA

PORTATA - *DELIVERY* - DEBIT

CADUTA DI PRESSIONE A 6 BAR
PRESSURE DROP TO 6 BAR
CHUTE DE PRESSION A 6 BAR

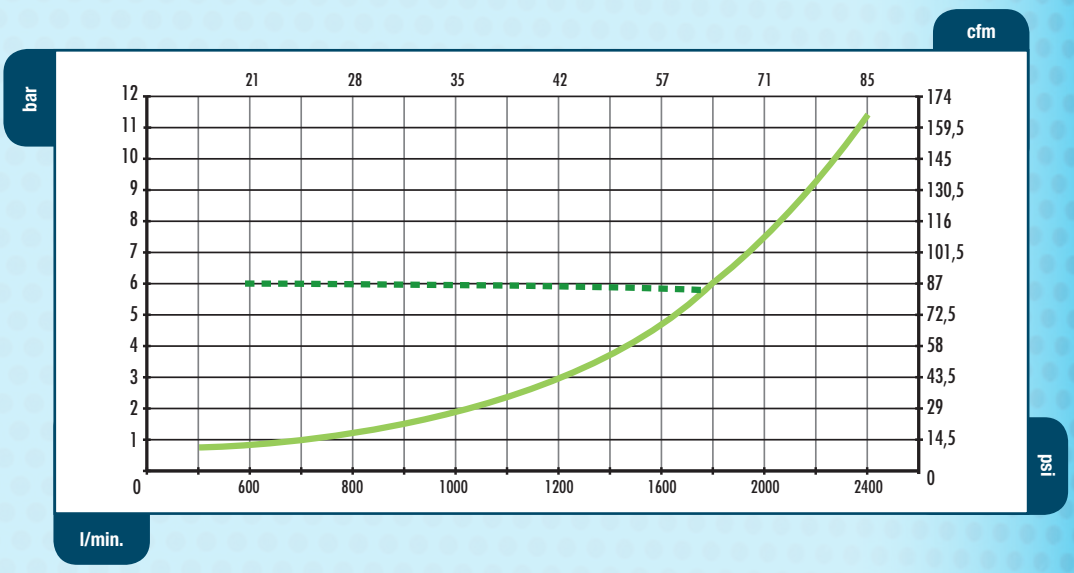

DATI TECNICI - *TECHNICAL DATA* - DONNEE TECHNIQUES

Fluido - *Fluid* - Fluide	Aria compressa - *Compressed air* - Air comprimé			
Portata nominale - *Nominal flow* - Portée nominal	144 Sm^3/h [6 bar]			
Pressione massima - *Maximum pressure* - Pression maximale	12 bar - 174psi			
Pressione minima - *Minimum pressure* - Pression minimale	1.5 bar - 22 psi			
Durata - *lifetime* - durée	4.300 (ore di lavoro continuo - *hours of continuous work* - heures de service continu)			
Temperatura di esercizio - *Working temperature* Température de service	da - *from* - de	1,5°C/34,7°F	a - *to* - à	+65°C/+149°F
Grado di ritenzione particelle solide	0,01µ			
Residuo vapori e idrocarburi volatili	0,1 mg/m^3 [1 bar e 20°C]			
Tipo di connessioni - *Type of connections* - Type de raccords	Filettature sul corpo o con manicotti di collegamento - *Threads on body o with connecting flange* - Filetages sur le corps our avec manchons de raccordemen			

FILTRO REGOLATORE + MICROFILTRO DISOLIATORE MODULARE

REGULATOR-FILTERS + MODULAR OIL SEPARATOR MICROFILTER

FILTRE RÉGULATEURS + MICROFILTRE DESHUILEUR D'AIR MODULAIRE

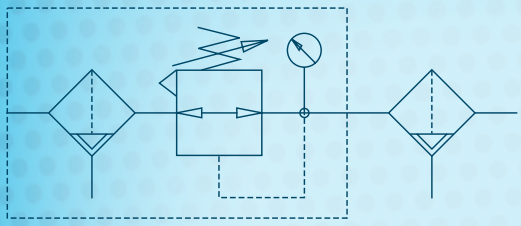

E/32-A

CARATTERISTICHE GENERALI

Il gruppo **E/32-A** della serie **E-TECH** riunisce in una singola unità la funzione di filtro-regolatore e gruppo filtrante ad alta portata e ad alta efficienza **(E/34 + E/38-D)**.

- Gamma completa di accessori.
- Completo di N° 1 staffa per il fissaggio al muro
- Connessioni: 1/2" BSP sul corpo
  1/2" BSP o 3/8" BSP con manicotti di collegamento

GENERAL FEATURES

*The **E/32-A** unit of the **E-TECH** range combines the function of regulator-filter and high capacity - high efficiency filtering unit **(E/34 + E/38-D)** in a single unit.*

- *Full range of accessories.*
- *Complete with 1 wall bracket*
- *Connections: 1/2" BSP on the body*
  1/2" BSP or 3/8" BSP with connecting flange

CARACTERISTIQUES GENERALES

Le groupe **E/32-A** de la série **E-TECH** réunit en une seule unité la fonction de filtre régulateur et de groupe filtrant à haut débit et haute efficacité **(E/34 + E/38-D)**.

- Gamme compléte d'accessoires.
- Complet de N° 1 étrier pour le fixation à je mure
- Raccords: 1/2" BSP sur le corps
  1/2" BSP ou 3/8" BSP avec manchon de raccordement

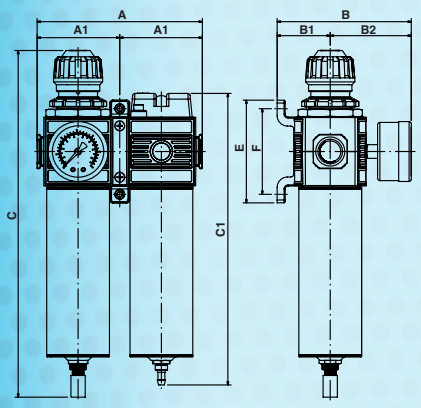

Mod.		Ref.	Dimensioni - *Dimensions* - Dimensions								
			A	A1	B	B1	B2	C	C1	E	F
E32-A	1/2F	AH117306	145	72.5	118	46.5	71.5	303	255	90	75

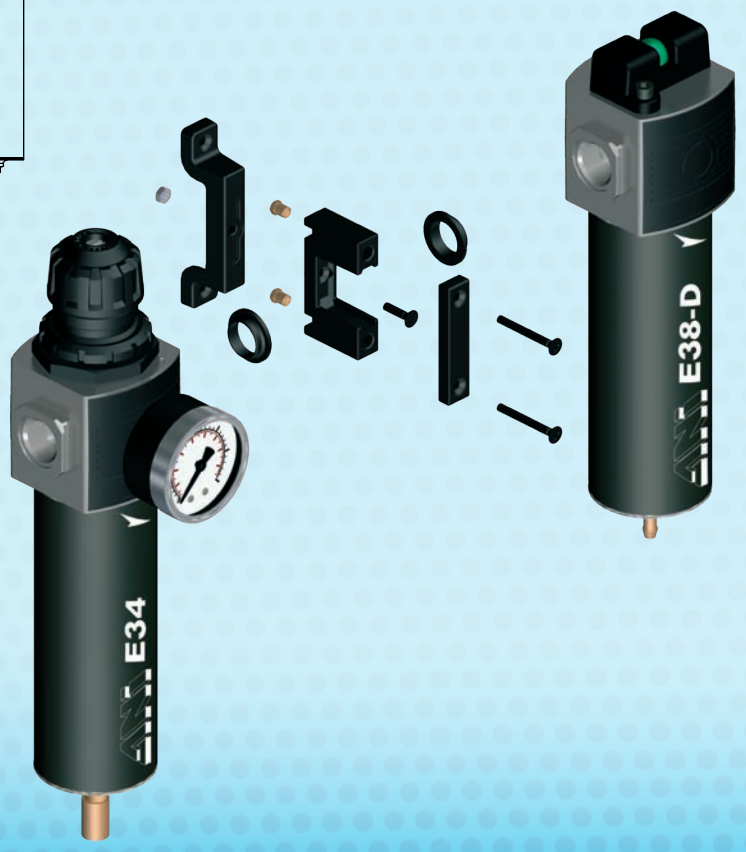

FILTRO REGOLATORE + MICROFILTRO DISOLIATORE MODULARE

REGULATOR-FILTERS + MODULAR OIL SEPARATOR MICROFILTER

FILTRE RÉGULATEURS + MICROFILTRE DESHUILEUR D'AIR MODULAIRE

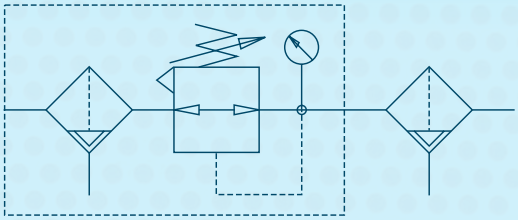

E/32-B

CARATTERISTICHE GENERALI

Il gruppo **E/32-B** della serie **E-TECH** riunisce in una singola unità la funzione di filtro-regolatore e gruppo filtrante ad alta portata e ad alta efficienza **(E/34 + E/38-D)**.

- Gamma completa di accessori.
- Completo di N° 2 staffe per il fissaggio al muro
- Connessioni: 1/2" BSP o 3/8" BSP con manicotti di collegamento

GENERAL FEATURES

*The **E/32-B** unit of the **E-TECH** range combines the function of regulator-filter and high capacity - high efficiency filtering unit **(E/34 + E/38-D)** in a single unit.*

- *Full range of accessories.*
- *Complete with 2 wall brackets*
- *Connections: 1/2" BSP on the body*
  1/2" BSP or 3/8" BSP with connecting flange

CARACTERISTIQUES GENERALES

Le groupe **E/32-B** de la série **E-TECH** réunit en une seule unité la fonction de filtre régulateur et de groupe filtrant à haut débit et haute efficacité **(E/34 + E/38-D)**.

- Gamme compléte d'accessoires.
- Complet de N° 2 étriers pour le fixation à je mure
- Raccords: 1/2" BSP sur le corps
  1/2" BSP ou 3/8" BSP avec manchon de raccordement

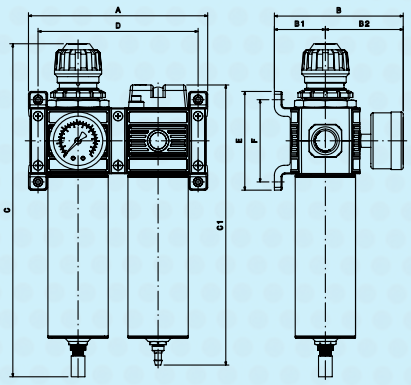

Mod.		Ref.	Dimensioni - *Dimensions* - Dimensions							
			A	B	B1	B2	C	C1	E	F
E32-B	1/2F	AH117307	164	118	46.5	71.5	303	255	90	75

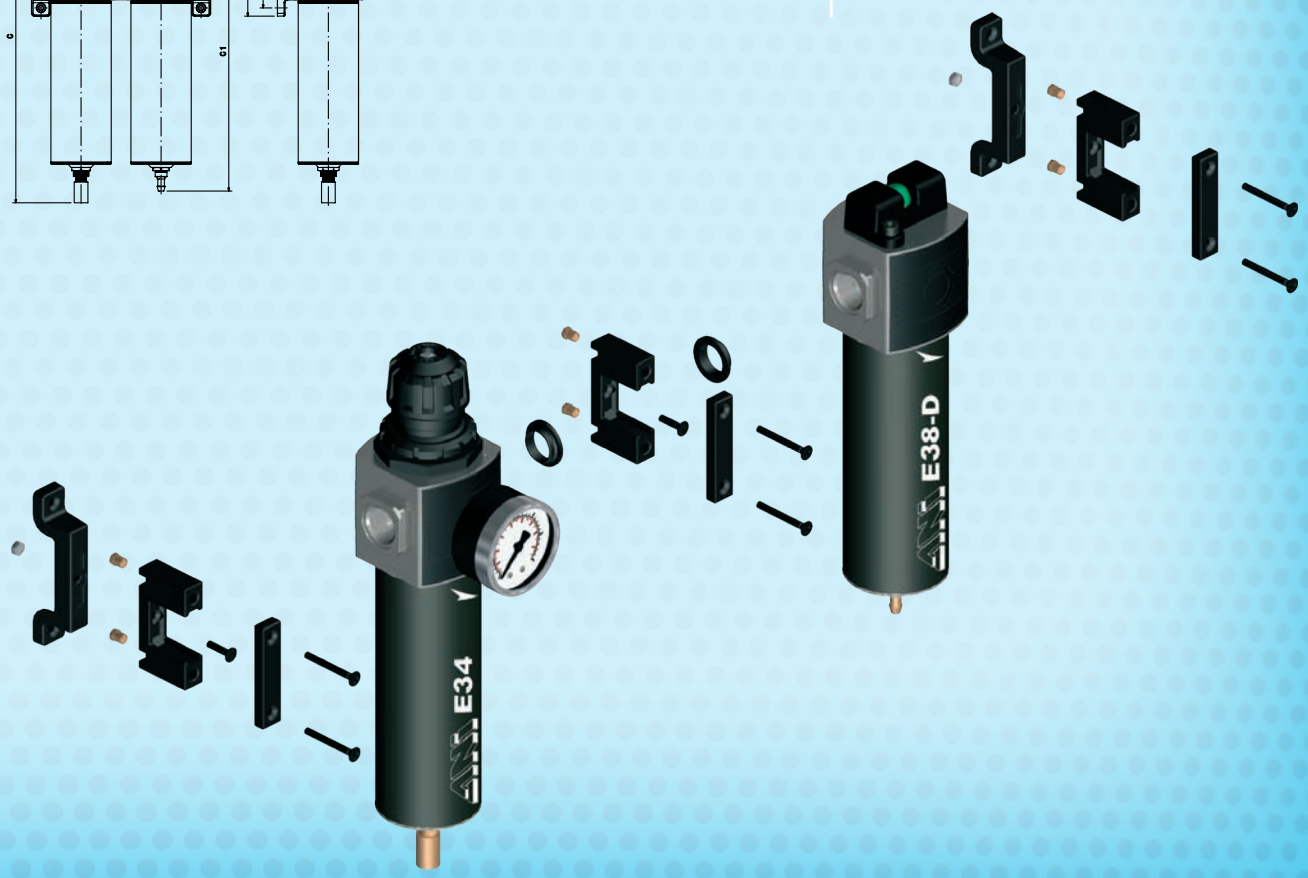

FILTRO REGOLATORE + MICROFILTRO DISOLIATORE + FLANGIA PRELIEVO ARIA

REGULATOR-FILTERS + OIL SEPARATOR MICROFILTER + AIR OUTLET FLANGE

FILTRE REGULATEURS + MICROFILTRE DESHUILEUR D'AIR + BRIDE DE PRELEVEMENT D'AIR

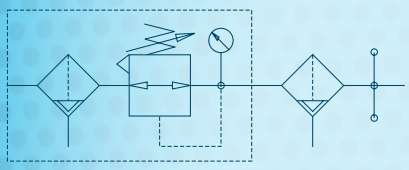

E/32-C

CARATTERISTICHE GENERALI

Il gruppo **E/32-C** della serie **E-TECH** riunisce in una singola unità la funzione di filtro-regolatore, gruppo filtrante ad alta portata e alta efficienza e di flangia prelievo aria con max. 4 uscite da 1/2" BSP **(E/34 + E/38-D +E/186/20)**.

- Gamma completa di accessori.
- Completo di N° 2 staffe per il fissaggio al muro
- Connessioni: 1/2" BSP sul corpo
  1/2" BSP o 3/8" BSP con manicotti di collegamento

GENERAL FEATURES

*The **E/32-C** unit of the **E-TECH** range combines the function of regulator-filter, high capacity and high efficiency filtering unit and air outlet flange with a max. of 4 x1/2"BSP outlets **(E/34 + E/38-D + E/186/20)** all in a single unit.*

- *Full range of accessories.*
- *Complete with 2 wall brackets*
- *Connections: 1/2" BSP on the body*
  1/2" BSP or 3/8" BSP with connecting flange

CARACTERISTIQUES GENERALES

Le groupe **E/32-C** de la série **E-TECH** réunit en une seule unité la fonction de filtre régulateur, de groupe filtrant à haut débit et haute efficacité et de bride de prélèvement d'air, maxi 4 sorties de 1/2" BSP **(E/34 + E/38-D+ E/186/20)**.

- Gamme compléte d'accessoires
- Complet de N° 2 étriers pour le fixation à je mure
- Raccords: 1/2" BSP sur le corps
  1/2" BSP ou 3/8" BSP avec manchon de raccordement

Mod.		Ref.	Dimensioni - *Dimensions* - Dimensions					
			A	A1	A2	B	B1	B2
			183.5	72.5	18	118	46.5	71.5
			C	C1	D	C1	E	F
E32-C	1/2F	AH117308	303	255	73.5	19.5	90	75

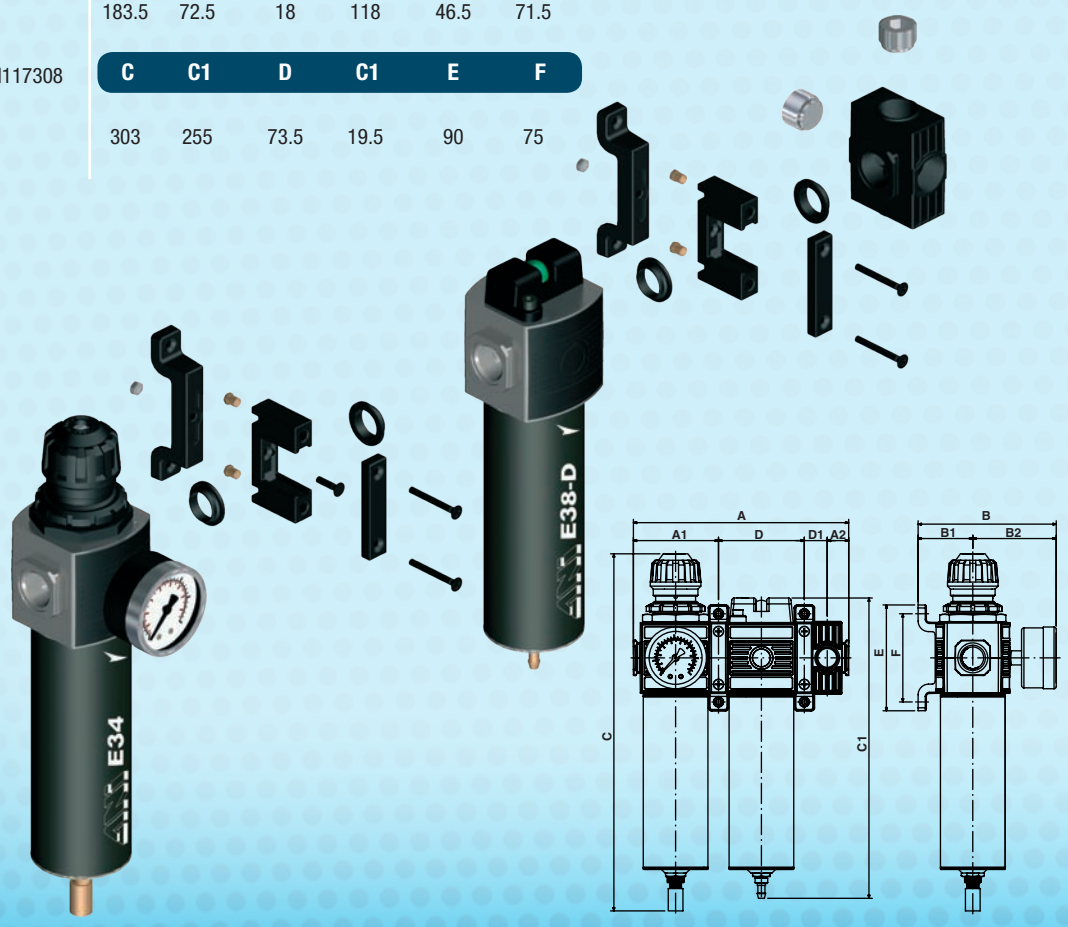

FILTRO REGOLATORE + MICROFILTRO DISOLIATORE + FLANGIA PRELIEVO ARIA + MICROFILTRO A CARBONI ATTIVI MODULARE

REGULATOR-FILTERS + OIL SEPARATOR MICROFILTER + AIR OUTLET FLANGE + MODULAR ACTIVE CHARCOAL MICROFILTER

FILTRE REGULATEURS + MICROFILTRE DESHUILEUR D'AIR + BRIDE DE PRELEVEMENT D'AIR + MICROFILTRE D'AIR A CHARBONS ACTIFS MODULAIRE

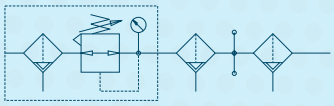

E/32-D

CARATTERISTICHE GENERALI

Il gruppo **E/32-D** della serie **E-TECH** riunisce in una singola unità la funzione di filtro-regolatore, gruppo filtrante ad alta portata e alta efficienza, flangia prelievo aria con max. 4 uscite da 1/2" BSP e di microfiltro a carboni attivi **(E/34 + E/38-D + E/186/20+ E/38-CA)**.

- Gamma completa di accessori.
- Completo di N° 2 staffe per il fissaggio al muro
- Connessioni: 1/2" BSP sul corpo
  1/2" BSP o 3/8" BSP con manicotti di collegamento

GENERAL FEATURES

*The **E/32-D** unit of the **E-TECH** range combines the function of regulator-filter, high capacity and high efficiency filtering unit, air outlet flange with a max. of 4 x1/2" outlets and active charcoal microfilter **(E34 + E38D + E/186/20 + E38CA)** all in a single unit.*

- *Full range of accessories.*
- *Complete with 2 wall brackets.*
- *Connections: 1/2" BSP on the body*
  1/2" BSP or 3/8" BSP with connecting flange

CARACTERISTIQUES GENERALES

Le groupe **E32/D** de la série **E-TECH** réunit en une seule unité la fonction de filtre régulateur, de groupe filtrant à haut débit et haute efficacité et de bride de prélèvement d'air, maxi 4 sorties de 1/2" et de microfiltre à charbons actifs **(E34 + E38D + E/186/20 + E38CA)**.

- Gamme compléte d'accessoires
- Complet de N° 2 étriers pour le fixation à je mure
- Raccords: 1/2" BSP sur le corps
  1/2" BSP ou 3/8" BSP avec manchon de raccordement

Mod.		Ref.	Dimensioni - *Dimensions* - Dimensions					
			A	A1	B	B1	B2	C
			257	72.5	118	46.5	71.5	303
E32-D	1/2F	AH117309	C	C1	D	C1	E	F
			255	112.5	93	19.5	90	75

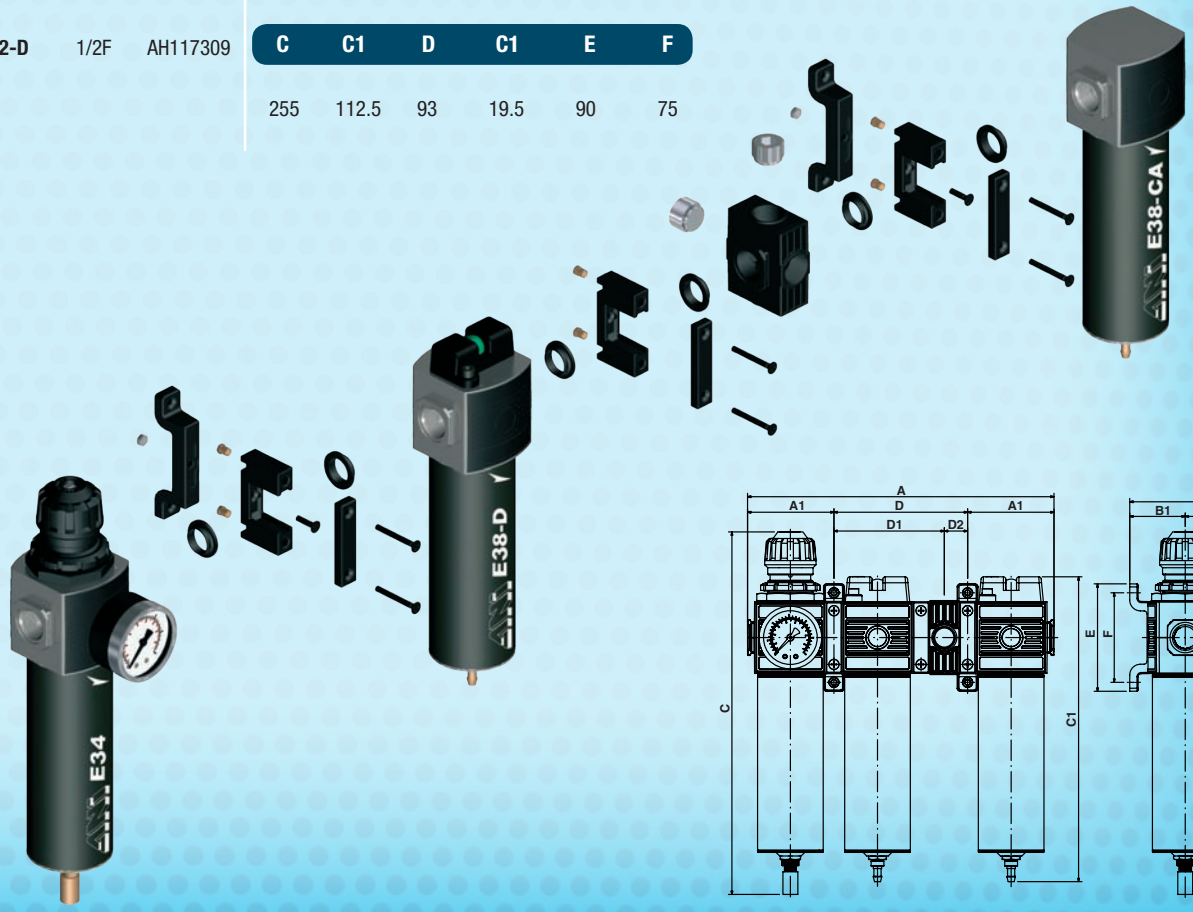

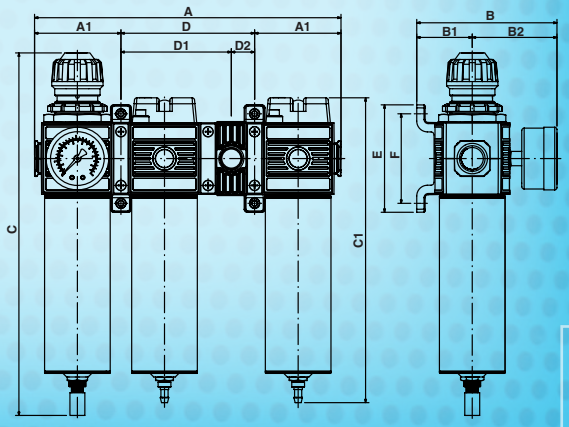

Confezione/Packing/Emballage	Mod.		Ref.		
Scatola singola/*Single box*/Boîte individuelle	E34	1/2F	AH117702	1	1180

Confezione/Packing/Emballage	Mod.		Ref.		
Scatola singola/*Single box*/Boîte individuelle	E37	1/2F	AH117802	1	900

Confezione/Packing/Emballage	Mod.		Ref.		
Scatola singola/*Single box*/Boîte individuelle	E38-D	1/2F	AH118002	1	825

Confezione/Packing/Emballage	Mod.		Ref.		
Scatola singola/*Single box*/Boîte individuelle	E/38-CA	1/2F	AH117902	1	835

Confezione/Packing/Emballage	Mod.		Ref.		
Scatola singola/*Single box*/Boîte individuelle	E32-A	1/2F	AH117306	1	2170

Confezione/Packing/Emballage	Mod.		Ref.		
Scatola singola/*Single box*/Boîte individuelle	E32-B	1/2F	AH117307	1	2470

Confezione/Packing/Emballage	Mod.		Ref.		
Scatola singola/*Single box*/Boîte individuelle	E32-C	1/2F	AH117308	1	2660

Confezione/Packing/Emballage	Mod.		Ref.		
Scatola singola/Single box/Boîte individuelle	E32-D	1/2F	AH117309	1	3550

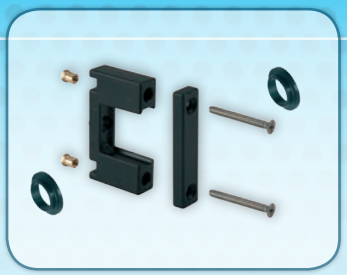

Confezione/Packing/Emballage	Mod.		Ref.		
Sacchetto nylon/*Nylon bag*/Sachet en Nylon	E/182/20	E/20	BH118566	1	115

Confezione/Packing/Emballage	Mod.		Ref.		
Sacchetto nylon/Nylon bag/Sachet en Nylon	E/184/20	E/20	BH118567	1	60

Confezione/Packing/Emballage	Mod.		Ref.		
Scatola singola/*Single box*/Boîte individuelle	SC160	- -	BH118513	1	50

Confezione/Packing/Emballage	Mod.		Ref.		
Sacchetto nylon/*Nylon bag*/Sachet en Nylon	E186-20	E/20	BH118690AN	1	305

Confezione/Packing/Emballage	Mod.		Ref.		
Sacchetto nylon/*Nylon bag*/Sachet en Nylon	SERIE E/20	E/20	BB118246	1	1

Confezione/Packing/Emballage	Mod.		Ref.		
Sacchetto nylon/*Nylon bag*/Sachet en Nylon	SERIE E/20	3/8”	BS118177	1	80
	SERIE E/20	1/2”	BS118178	1	62

Confezione/Packing/Emballage	Mod.		Ref.		
Scatola singola/*Single box*/Boîte individuelle		E/38-D			
	DF	E/38-CA	BH118517	1	22

Confezione/Packing/Emballage	Mod.		Ref.		
Scatola singola/*Single box*/Boîte individuelle	CM	E/38-D	BH118748	1	75

Confezione/Packing/Emballage	Mod.		Ref.		
Scatola singola/*Single box*/Boîte individuelle	CA	E/38-CA	BH118353	1	74

Confezione/Packing/Emballage	Mod.		Ref.		
	Filtro 5 micron	E/34	BG118781	1	85
Sacchetto nylon/*Nylon bag*/Sachet en Nylon	Filtro 20 micron	E/34	BG118780	1	85
	Filtro 40 micron	E/34	BG118355	1	85

Confezione/Packing/Emballage	Mod.		Ref.		
Scatola singola/*Single box*/Boîte individuelle	MANOMETRO	1/8”	BM118506	1	115

E34

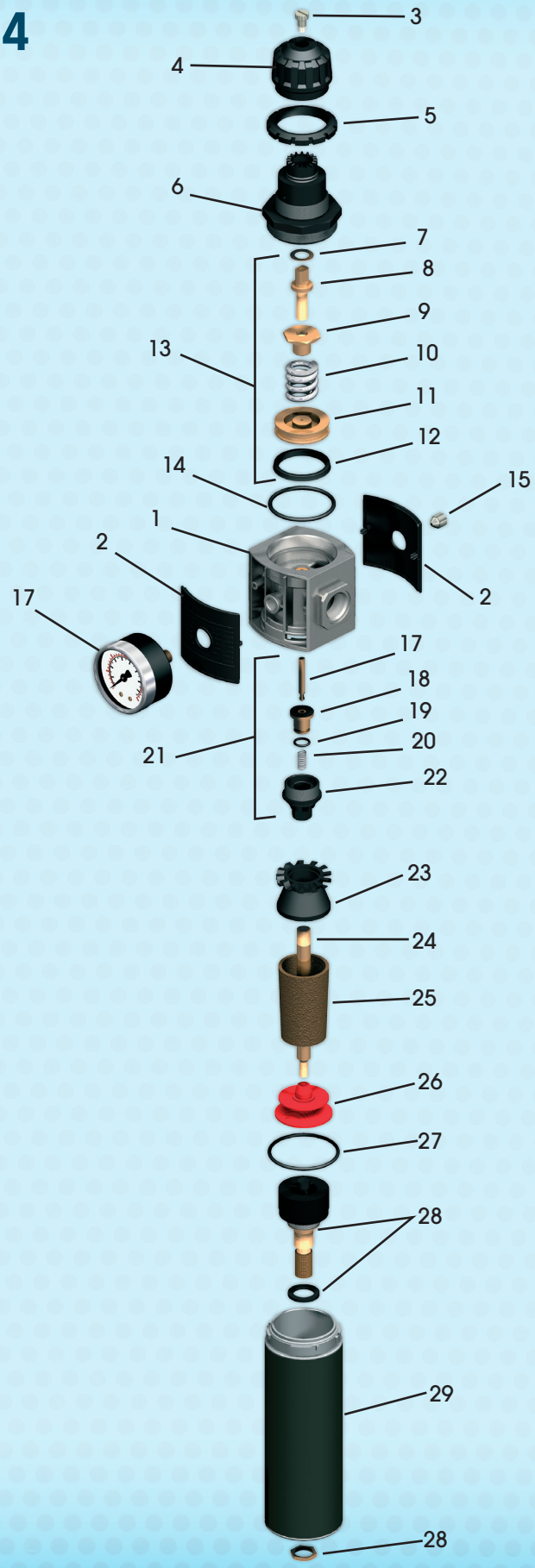

Pos.	Ref.
1	BH118685
2	BE118161
3	BS118217
4	BE118237
5	BE118236
6	BE118222
7	BB118219
8	BS118218
9	BS118220
10	BA118221
11	BH118039
12	BB118224
13	BH118686
14	BD118194
15	BF118298
16	BM118506
17	BS118235
18	BH118229
19	BD078021
20	BA118233
21	BH118575
22	BS118239
23	BE118195
24	BS118041
25	BG118355
26	BE118043
27	BD118132
28	BH118513
29	BH118589

LISTA DEI RICAMBI/*SPARE PARTS LIST*/PIECES DETACHEES

E37

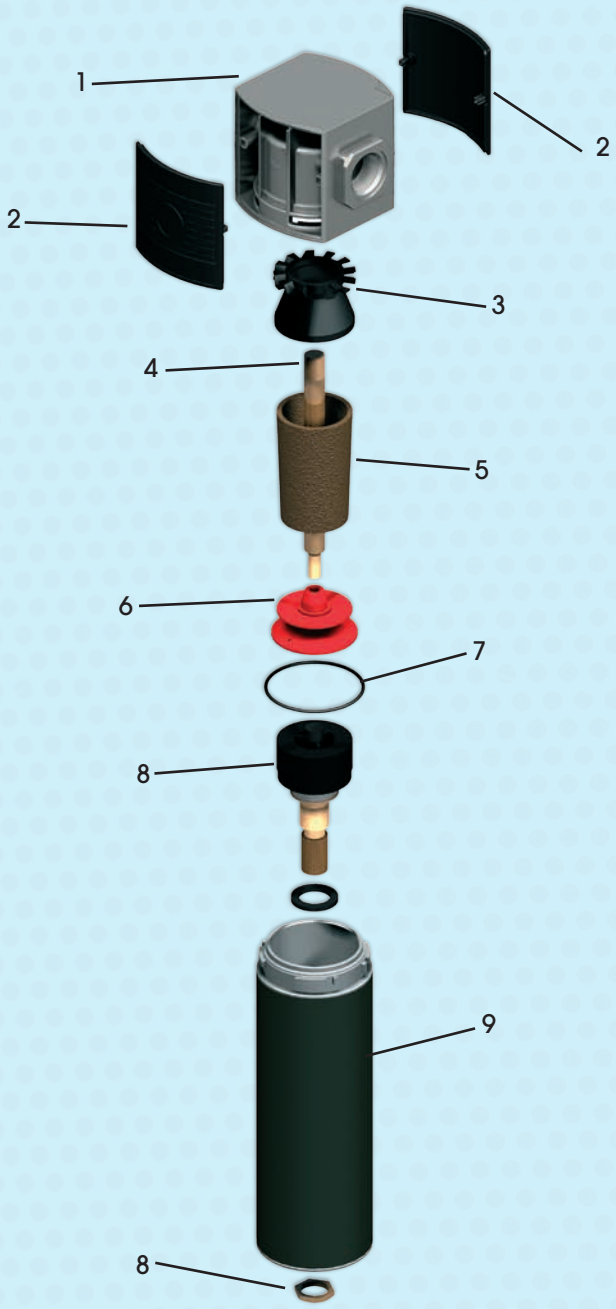

Pos.	Ref.
1	BU118568
2	BE118160
3	BE118195
4	BS118692
5	BG118355
6	BE118043
7	BD118132
8	BH118513
9	BH118592

E38-D

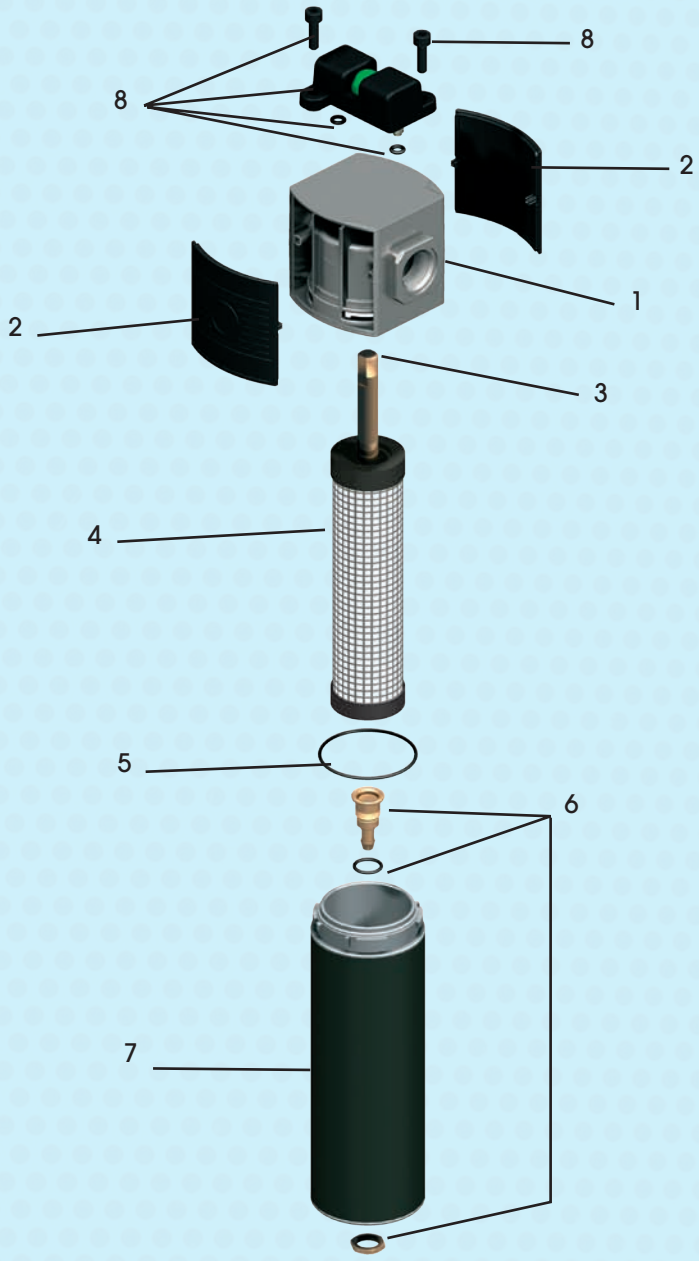

Pos.	Ref.
1	BU118314
2	BE118160
3	BT118693
4	BH118748
5	BD118132
6	BH118493
7	BH118032
8	BH118517

LISTA DEI RICAMBI/*SPARE PARTS LIST*/PIECES DETACHEES

E38-CA

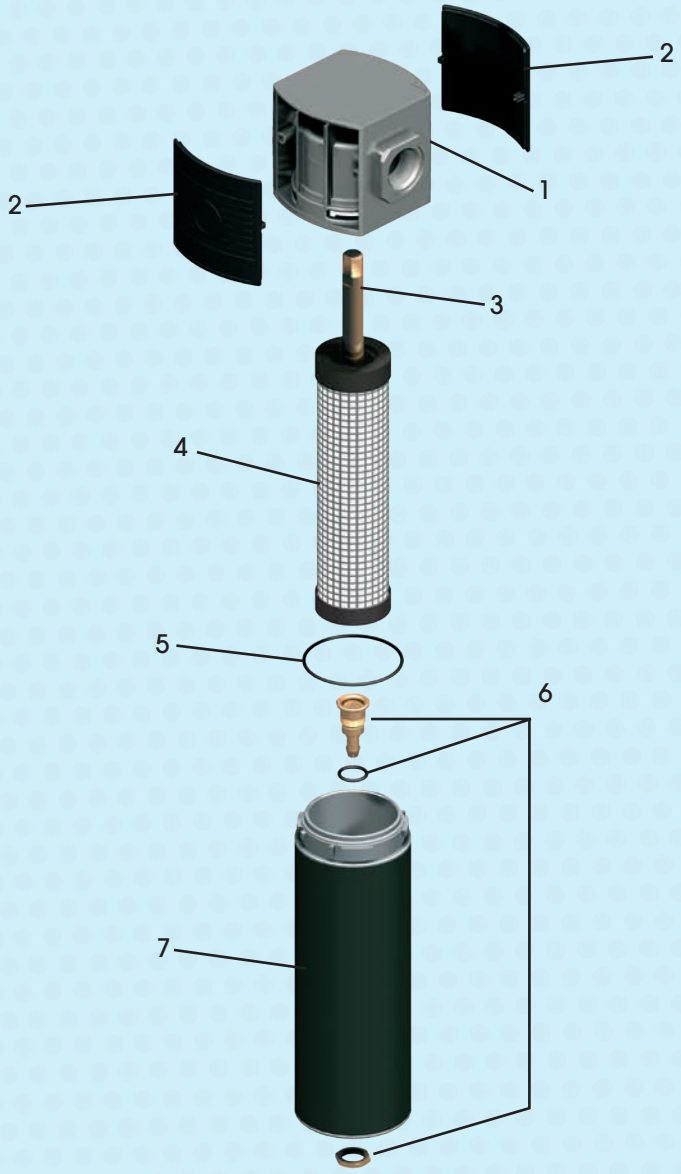

Pos.	Ref.
1	BU118568
2	BE118160
3	BT118693
4	BH118353
5	BD118132
6	BH118032
7	BH118593

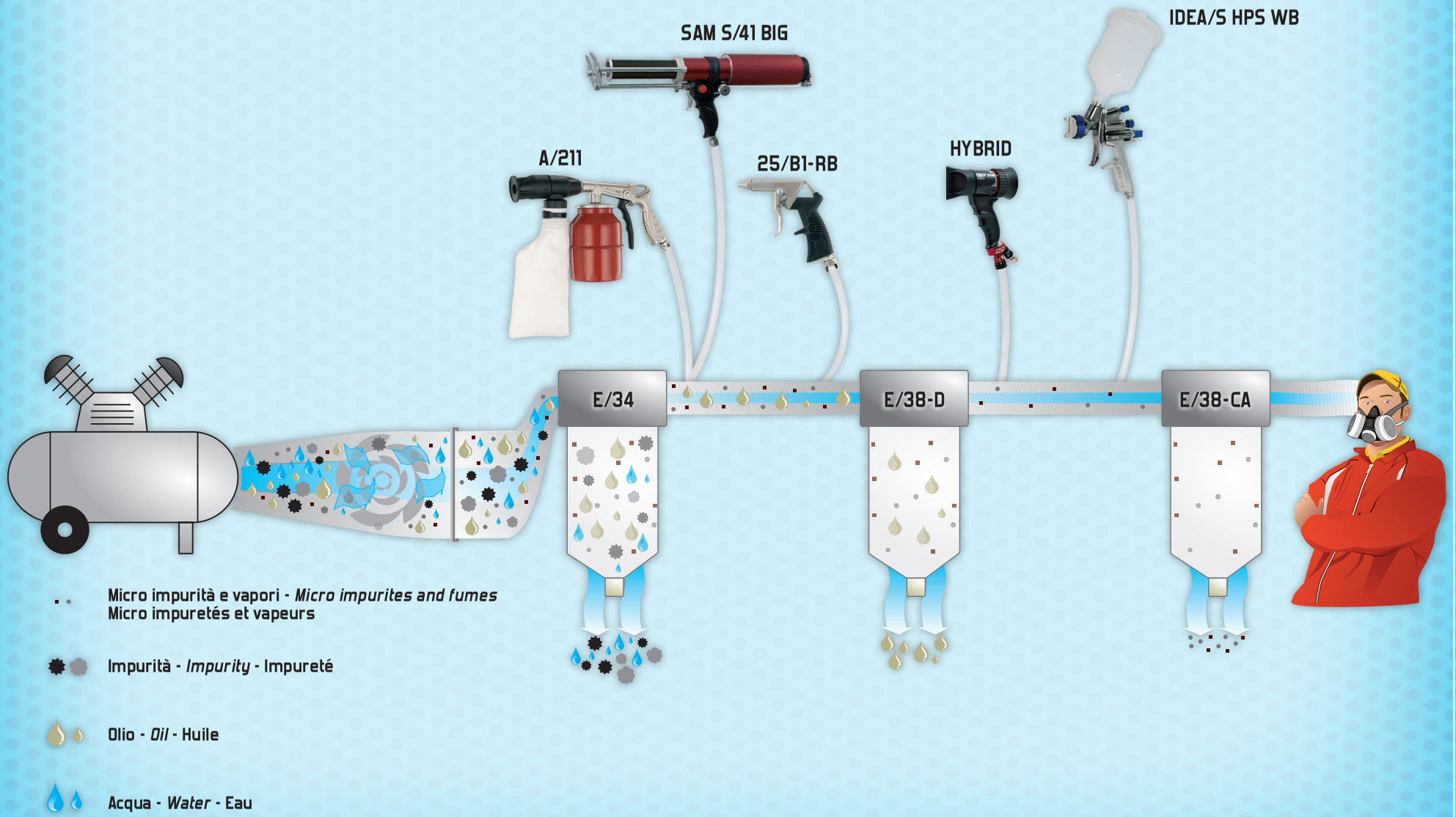
SAM S/41 BIG
IDEA/S HPS WB
A/211
25/B1-RB
HYBRID
E/34
E/38-D
E/38-CA
Micro impurità e vapori - *Micro impurites and fumes*
Micro impuretés et vapeurs
Impurità - *Impurity* - Impureté
Olio - *Oil* - Huile
Acqua - *Water* - Eau

www.studiograficoedigraf.com 04/2009

Officine Meccaniche A.N.I. SpA
Via Arzignano, 190 - 36072 Chiampo (VI) Italy
Tel. + 39 0444 420888 - Fax +39 0444 420620
www.ani.it - ani@ani.it