ANi AF150

TERMOMANOMETRO

AIR 40°C

27° 5°
H2 system

AIR 40°C
CLICKSTEP

PISTOLE DI VERNICIATURA
PAINT SPRAY GUNS
PISTOLETS DE PEINTURE

ANi

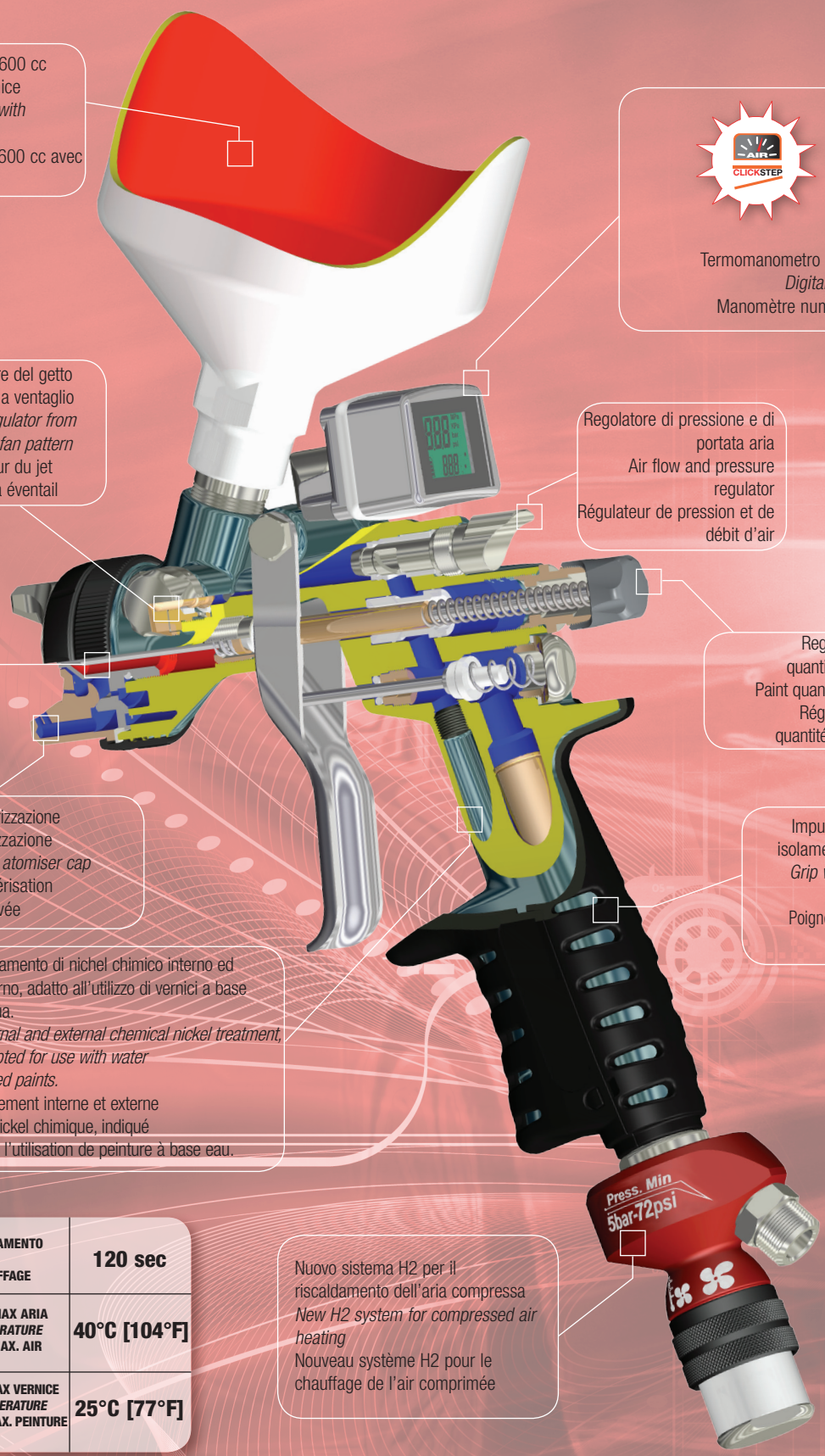

Serbatoio da 600 cc con filtro vernice
600 cc Tank with paint filter
Réservoir de 600 cc avec filtre peinture

Termomanometro digitale
Digital gauge
Manomètre numérique

Regolatore del getto da tondo a ventaglio
Spray regulator from round to fan pattern
Régulateur du jet de rond à éventail

Regolatore di pressione e di portata aria
Air flow and pressure regulator
Régulateur de pression et de débit d'air

Ugello e spillo in acciaio inox
Nozzle and needle in stainless steel
Buse et tige en acier inox

Regolatore della quantità di vernice
Paint quantity regulator
Régulateur de la quantité de peinture

Cappello di polverizzazione ad elevata atomizzazione
High vaporization atomiser cap
Chapeau de pulvérisation à atomisation élevée

Impugnatura con isolamento termico
Grip with thermal insulation
Poignée à isolation thermique

Trattamento di nichel chimico interno ed esterno, adatto all'utilizzo di vernici a base acqua.
Internal and external chemical nickel treatment, adapted for use with water based paints.
Traitement interne et externe de nickel chimique, indiqué pour l'utilisation de peinture à base eau.

Nuovo sistema H2 per il riscaldamento dell'aria compressa
New H2 system for compressed air heating
Nouveau système H2 pour le chauffage de l'air comprimée

TEMPO RISCALDAMENTO ***HEATING TIME*** **TEMPS DE CHAUFFAGE**	**120 sec**
TEMPERATURA MAX ARIA ***MAX. AIR TEMPERATURE*** **TEMPERATURE MAX. AIR**	**40°C [104°F]**
TEMPERATURA MAX VERNICE ***MAX. PAINT TEMPERATURE*** **TEMPERATURE MAX. PEINTURE**	**25°C [77°F]**

	Pressione • *Pressure* • Pression		**Consumo aria in lavoro** ***Working air consumption*** **Consommation d'air pendant le travail**
Aria calda • *Hot air* • Air chaud	**5,5 bar [79,75 psi]**	**1,4 bar [20,3 psi]**	**440 l/min [15,55 cfm]**
Alto volume d'aria • *High air volume* Haut volume d'air	**2,5 bar [36,25 psi]**	**1,8 bar [26,1 psi]**	**220 l/min [7,77 cfm]**

F150 H2 CLICK

Il nuovo sistema H2 per il riscaldamento dell'aria compressa permette di lavorare senza quelle problematiche che l'uso di aria fredda può comportare.
La pistola con sistema H2 è facile da usare, basta collegarla all'impianto dell'aria e, poco dopo, l'operatore può già iniziare il proprio lavoro, sfruttando tutti i vantaggi che l'aria calda comporta.
L'uso dell'aria calda infatti, migliora considerevolmente la qualità della verniciatura, si riduce il tempo di applicazione, si utilizza meno materiale ottenendo un risparmio anche del 20%, si accorciano i tempi di asciugatura delle vernici a base acqua, aumenta l'effetto specchio e non c'è il rischio del risultato a buccia d'arancia.
Costruito con materiali di qualità, il sistema H2 è in grado di riscaldare l'aria in uscita fino a 40° C, l'operatore può controllare la temperatura tramite il regolatore alla base del dispositivo di aria calda.
Non ha nessuna componente elettrica riscaldante, si tratta infatti di un sistema completamente pneumatico, ciononostante è pronto per il lavoro in tempi molto brevi.

The new H2 system for compressed air heating, allows working without any of the usual problems related to the use of cold air for painting.
The spray gun combined with the H2 heating system is really easy to use: it is simply necessary to connect it to the compressed air line and , after a while, it is possible to work, benefiting of all the advantages of hot air painting.
The temperature considerably improves paint application quality, shortens the drying time of water based paints, grants a paint saving up to 20%, stops the orange peel effects and gives a brighter finish.
The H2 mechanism is made of high quality materials and can heat the air up to 40 °C. The operator can adjust the temperature using the regulator at the bottom of the heating system.
There are no electrical heating components, the H2 heating mechanism being fully pneumatic, nevertheless the gun is ready to work in a very short time.

Le nouveau système H2 pour le chauffage de l'air comprimée permet de travailler sans les problèmes que l'air chaud peut donner.
Le pistolet avec dispositif H2 est très facile à utiliser, il faut simplement le brancher au système d'air comprimé et, peu après, il est déjà possible de travailler, avec tous ces avantages que l'air chaud entraîne.
La température en effet, permet une meilleure application du produit avec une économie de 20% sur la quantité, réduit le temps de séchage des peintures à base d'eau, améliore le brillant de la finition et élimine l'effet peau d'orange.
Le système H2 est construit avec des matériaux de haute qualité, il est à même de chauffer l'air jusqu à 40 °C et l'opérateur peut contrôler la température avec le régulateur à la base du dispositif d'air chaud.
Il n'y a aucun élément de chauffage électrique, il s'agit en effet d'un système entièrement pneumatique et néanmoins il est prêt pour le travail très rapidement.

F150 S H2 CLICK

HPS

F150 SP H2 CLICK

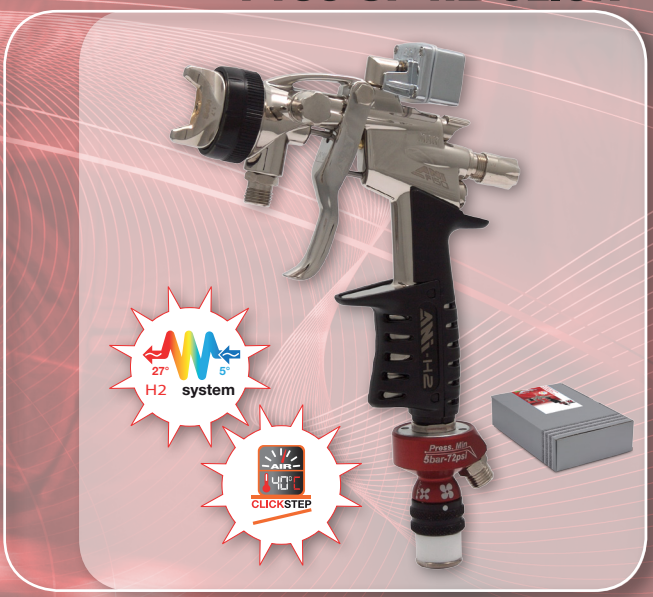

Ugelli disponibili - *Nozzles available* - Buses disponibles
CLEAR 1.0 - 1.2 - 1.3 - 1.4 - 1.5 - 1.7 - 1.9 • **WB** 1.2 - 1.3 - 1.4

HPS

Ugelli disponibili - *Nozzles available* - Buses disponibles
1.0 - 1.2 - 1.3 - 1.4 - 1.5 - 1.7 - 1.9

F150 S

HPS è un nuovo sistema ad alta atomizzazione sviluppato dalla A.N.I. che permette di ottenere una efficienza di trasferimento pari o superiore al sistema HVLP lavorando a pressioni d'aria uguali ad un aerografo convenzionale. I vantaggi sono molteplici, a partire dalla semplicità di utilizzo, infatti il sistema HPS permette di lavorare a varie pressioni e quindi si adatta perfettamente ai vari tipi di prodotti vernicianti e alle abitudini del verniciatore, quindi senza nessun cambiamento rispetto ad un aerografo convenzionale.

HPS is a new high atomisation system developed by A.N.I., whereby a transfer efficiency equal or superior to the HVLP system can be obtained, working at air pressures like those of a traditional spray gun. There are many advantages - the first being that it is easy to use: with the HPS system you can work at various pressures and it is therefore perfectly adaptable to different types of paint products and to the painter's habits; the method of use is the same as for a traditional spray gun.

HPS est un nouveau système à atomisation élevée développé par A.N.I. qui permet d'obtenir une efficacité de transfert égale ou supérieure au système HVLP en travaillant à des pressions d'air égales à un pistolet conventionnel. Les avantages sont multiples, à commencer par la simplicité d'utilisation: le système HPS, en effet, permet de travailler à différentes pressions et s'adapte donc parfaitement aux différents types de peintures et aux habitudes du peintre, la méthode d'utilisation ne demande aucun changement par rapport à un pistolet conventionnel.

			Consumo aria in lavoro ***Working air consumption*** **Consommation d'air en fonctionnement**
ANI F150 HPS	**2,5 bar [36,25 psi]**	**1,8 bar [26,1 psi]**	**220 l/min [7,77 cfm]**
ANI F150 HVLP	**2,6 bar [37,7 psi]**	**1,8 bar [26,1 psi]**	**220 l/min [8,83 cfm]**

HPS Ugelli disponibili - *Nozzles available* - Buses disponibles **CLEAR** 1.0 - 1.2 - 1.3 - 1.4 - 1.5 - 1.7 - 1.9 • **WB** 1.2 - 1.3 - 1.4

HVLP Ugelli disponibili - *Nozzles available* - Buses disponibles **HVLP** 1.2 - 1.5 - 1.8 - 2.0

CLICKSTEP

Inserire il manometro
Fit the gauge
Insérez le manomètre

Manometro posizionato
Gauge fitted
Manomètre placé

Tirare la leva e leggere la pressione
Pull the trigger and read the pressure
Tirer sur la gâchette et lire la pression

Regolare la pressione di lavoro
Set the working pressure
Régler la pression de travail

Il **CLICKSTEP** è un manometro digitale che oltre ad indicare la pressione d'aria effettivamente usata dall'aerografo misura allo stesso tempo la temperatura del sistema d'aria calda H2.

Dopo la regolazione dell'aria si può continuare a leggere la pressione di lavoro sul display del CLICKSTEP (precisione +/- 0,1) oppure si può togliere il manometro dalla pistola.

La pressione alla testa della pistola viene impostata direttamente sul regolatore della pistola stessa e la si può leggere immediatamente sul quadrante del manometro.

Questo sistema facilita il lavoro dell'utilizzatore ed evita in tal modo regolazioni sbagliate ed errori di verniciatura.
Tutte le pistole della serie: ANI 150, F150, R150 possono venire dotate di manometro CLICKSTEP.

*The **CLICKSTEP** is a digital gauge that not only shows the effective air pressure in the spray gun but at the same time shows the temperature of the H2 system.*

Once the air has been regulated it is possible to continue to read the working pressure on the CLICKSTEP display, with a precision of +/-0.1 bar, or can easily be removed.

The pressure is adjusted directly on the spray gun regulator and it is immediately shown on the CLICKSTEP gauge display.

This is an extremely useful system for the painter's job to avoid wrong settings and poor painting effects.
All the following spray guns: ANI 150, F 150, R 150 can be equipped with the CLICKSTEP gauge.

Le **CLICKSTEP** est un manomètre numérique qui montre la pression d'air du pistolet de peinture aussi bien que la température du système air chaude H2.

Après le réglage de l'air il est possible de continuer à lire la pression de travail sur le cadran du manomètre avec une précision de +/- 0,1 bar ou d'enlever le CLICKSTEP du pistolet.

La pression est ajustée directement sur le régulateur du pistolet de peinture et il est possible de la lire immédiatement sur le cadran du manomètre.

Ce système simplifie le travail de l'utilisateur évite réglages incorrects et erreurs de peinture. Tous les pistolets de peintures ANI 150, F 150, R 150 peuvent être équipés avec le manomètre CLICKSTEP.

Alimentazione a batteria
Battery power supply
Alimentation de la batteerie

CR-1632 [3 Volt]

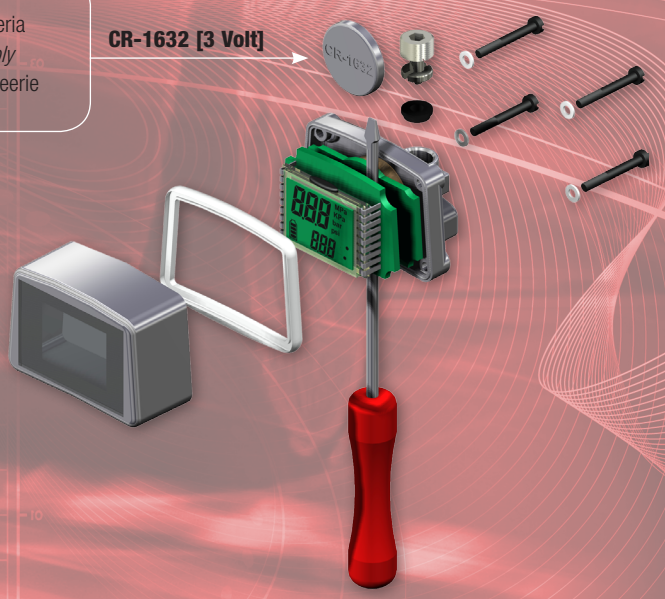

F150 S

Gli aerografi F150 HVLP sono stati sviluppati secondo le ultime ricerche e tecnologie, messi a punto in collaborazione con le maggiori case di vernici, sono in grado di fornire prestazioni superiori alla media con consumi di aria e di vernice estremamente ridotti. L'ampiezza del ventaglio e l'elevata atomizzazione fanno di questo aerografo lo strumento ideale per l'applicazione della maggior parte di vernici presenti oggi nel mercato offrendo una elevatissima qualità di finitura.

The F150 HVLP Series spray guns have been developed using the latest research and technologies perfected in collaboration with the leading paint producers, and provide superior performance levels with extremely reduced air and paint consumption. The large size of the fan-shaped spray area and elevated atomisation make this spray gun the ideal tool for the application of most paints on sale today while providing an extremely high-quality finish at the same time.

Les pistolets F150 HVLP ont été développés selon les dernières recherches et les dernières technologies, mis au point en collaboration avec les plus grands fabricants de peintures; ils sont en mesure d'assurer des performances supérieures à la moyenne avec une consommation d'air et de peinture extrêmement réduites. L'ampleur du jet et la pulvérisation élevée font de ce pistolet l'instrument idéal pour 1'application de la plupart des peintures présentes aujourd'hui sur le marché, tout en offrant une qualité de finition très élevée.

Le versioni F150 sono state concepite per la verniciatura nell'autocarrozzeria. I vari collaudi a cui e' sottoposto ogni singolo aerografo sono garanzia di un funzionamento ottimale e costanza di qualità. L'elevata atomizzazione e l'ampiezza del getto forniscono una verniciatura di qualità unita a una elevata velocità di applicazione. La finitura superficiale del corpo, lucidata a specchio e trattata elettroliticamente, permette una elevata protezione e facilita le operazioni di pulizia.

The F150 Series models are designed for motor-vehicle body shop painting. The strict testing and inspections given to every single spray gun ensure optimum operation and constant quality. The elevated degree of atomisation and the large size of the fan-shaped spray area allow high-quality painting combined with rapid application. The surface finish of the body has been given mirror-polishing and electrolytic treatment for longer lasting protection and easier cleaning.

Les versions F150 ont été conçues pour la peinture dans le domaine de la carrosserie automobile. Les différents tests auxquels chaque pistolet est soumis représentent un gage de fonctionnement optimal et de qualité constante. L'atomisation élevée et l'ampleur du jet fournissent une peinture de qualité unie à une vitesse élevée d'application. La finition superficielle du corps, poli et traité selon un procédé électrolytique, permet une protection élevée et facilite les opérations de nettoyage.

HPS Ugelli disponibili - *Nozzles available* - Buses disponibles **CLEAR** 1.0 - 1.2 - 1.3 - 1.4 - 1.5 - 1.7 - 1.9 • **WB** 1.2 - 1.3 - 1.4

HVLP Ugelli disponibili - *Nozzles available* - Buses disponibles **HVLP** 1.2 - 1.5 - 1.8 - 2.0

Ugelli disponibili - *Nozzles available* - Buses disponibles
1.0 - 1.2 - 1.3 - 1.4 - 1.5 - 1.7 - 1.9

HPS

F150 S-SP

Pistola con tazza metallica superiore pressurizzata concepita in special modo per materiali ad alta viscosità.
Ideale per l'industria del legno e per verniciature speciali nel settore automobilistico (stucchi e fondi).
Questo aerografo non necessita di serbatoi sotto pressione o pompe per verniciatura poichè utilizza l'aria di alimentazione della pistola.
Il serbatoio è dotato di una valvola di sicurezza per evitare il pericolo di sovrapressione, un regolatore di quantità d'aria consente l'adattamento dello spruzzo a qualsiasi grado di viscosità e a qualsiasi tipo di superficie.

Pressurized metallic upper pot spray gun for high viscosity products, mainly conceived for joinery and for special paints in car body shops such as primers and fillers.
This paint spray gun does not need other pressurized pots or pumps as it is the spray gun air supply that pressurizes the pot.
The air regulator grants a perfect atomization of any high viscosity paint on all types of surfaces. The pot has a safety valve to avoid the risk of overpressure.

F150 S-SP H2

HPS

F150 S-SP

Pistolet à godet métallique supérieur pressurisé spécialement conçu pour les matériaux à haute viscosité.
Idéal pour l'industrie du bois et pour les peintures spéciales du secteur automobile (mastics et fonds).
Ce pistolet de peinture n'a pas besoin de réservoir sous pression ou de pompes pour peindre car il utilise l'air d'alimentation du pistolet.
Le réservoir est muni d'une soupape de sécurité contre les risques de surpression et un régulateur de la quantité d'air permet d'adapter la pulvérisation à n'importe quelle viscosité et n'importe quel type de surface.

HPS

F150 I CLICK

Aerografo professionale per verniciatura a spruzzo con serbatoio autoclave con chiusura a leva 1000 cc.

Professional paint spray gun with 1000 cc. clamp type suction feed cup.

Pistolet à peinture professionel avec godet à aspiration type à levier 1000 cc.

F150 I

F150 SP CLICK

Aerografo professionale per verniciatura a spruzzo adatto per serbaoi sotto pressione o pompe.

Professional paint spray gun with adapted for pressurized tanks or pumps.

Pistolet à peinture professionel pour réservoirs sous pression ou pompes.

F150 SP

Ugelli disponibili - *Nozzles available* - Buses disponibles
1.0 - 1.2 - 1.3 - 1.4 - 1.5 - 1.7 - 1.9

HPS

Ugelli disponibili - *Nozzles available* - Buses disponibles
1.0 - 1.2 - 1.3 - 1.4 - 1.5 - 1.7 - 1.9

HVLP

F150 PLUS

F150 PLUS-S

La cura dei particolari, il collaudo meticoloso d'ogni singolo aerografo e l'elevata tecnologia di produzione fanno delle **F150 PLUS** un perfetto equilibrio tra qualità e prezzo.
Il trattamento di protezione in PTFE unito alla componentistica prodotta con materiali diprima scelta (acciaio inox, PTFE, alluminio) garantisce una durata nel tempo.

*Painstaking care to detail, meticulous testing of each spray gun and elevated production technology allow the **F150 PLUS** Models to offer a perfectly balanced quality/price ratio.*
The protective PTFE treatment, together with components produced using only the highest quality materials (stainless steel, PTFE, aluminium) guarantee an extremely long product life.

HPS

Ugelli disponibili - *Nozzles available* - Buses disponibles
1.0 - 1.2 - 1.3 - 1.4 - 1.5 - 1.7 - 1.9 • **WB** 1.2 - 1.3 - 1.4

F150 PLUS-I

Le soin dans les détails, l'essai méticuleux de chaque pistolet ainsi que la haute technologie de production contribuent à l'excellent rapport qualité/prix des **F150 PLUS**.
Le traitement de protection en PTFE uni aux composants fabriqués avec des matériaux de premier choix (acier inox, PTFE, aluminium) garantit une durée de vie bien au-delà de la moyenne.

HVLP

Ugelli disponibili - *Nozzles available* - Buses disponibles
1.0 - 1.2 - 1.3 - 1.4 - 1.5 - 1.7 - 1.9 • **WB** 1.2 - 1.3 - 1.4

F150 PLUS-S-SP-H2

F150 PLUS - S-SP

Pistola con tazza superiore metallica pressurizzata concepita in special modo per materiali ad alta viscosità.
Ideale per l'industria del legno e per verniciature speciali nel settore automobilistico (stucchi e fondi).
Questo aerografo non necessita di serbatoi sotto pressione o pompe per verniciatura poichè utilizza l'aria di alimentazione della pistola.
Il serbatoio è dotato di una valvola di sicurezza per evitare il pericolo di sovrapressione, un regolatore di quantità d'aria consente l'adattamento dello spruzzo a qualsiasi grado di viscosità e a qualsiasi tipo di superficie.
Il trattamento di protezione in PTFE unito alla componentistica prodotta con materiali di prima scelta (acciaio inox, PTFE, alluminio) garantisce una durata nel tempo.

Pressurized metallic upper pot spray gun for high viscosity products, mainly conceived for joinery and for special painting in car body shops such as primers and fillers.
This paint spray gun does not need other pressurized pots or pumps as it is the spray gun air supply that pressurizes the pot.
The air regulator grants a perfect atomization of any high viscosity paint on all types of surfaces. The pot has a safety valve to avoid the risk of overpressure.
The PTFE coating together with high quality materials components (stainless steel, PTFE, aluminium) guarantee an extremely long product life.

F150 PLUS-S-SP

Pistolet à godet métallique supérieur pressurisé spécialement conçu pour les matériaux à haute viscosité.
Idéal pour l'industrie du bois et pour les peintures spéciales du secteur automobile (mastics et fonds).
Ce pistolet de peinture n'a pas besoin de réservoirs sous pression ou de pompes pour peindre car il utilise l'air d'alimentation du pistolet.
Le réservoir est muni d'une soupape de sécurité contre les risques de surpression et un régulateur de la quantité d'air permet d'adapter la pulvérisation à n'importe quelle viscosité et n'importe quel type de surface.
Le traitement de protection en PTFE et les composants réalisés avec des matériaux de premier choix (acier inox, PTFE, aluminium) garantissent une longue durée de vie du produit.

Ugelli disponibili - *Nozzles available* - Buses disponibles
1.0 - 1.2 - 1.3 - 1.4 - 1.5 - 1.7 - 1.9

HPS

F1/N/SUPER

Ugelli disponibili - *Nozzles available* - Buses disponibles
1.2 - 1.5 - 1.8 - 2.0 - 2.5

HVLP

Gli aerografi della serie **F1/N/SUPER** si propongono ad un mercato che richiede buone prestazioni e durata nel tempo ad un prezzo veramente competitivo.
I collaudi a cui viene sottoposto ogni singolo aerografo garantiscono buone prestazioni, inoltre il ridotto consumo di aria permette di utilizzare questi aerografi anche con compressori di piccole dimensioni.
La particolare conformazione del cappello di polverizzazione garantisce le prestazioni con ogni tipo di vernice, in particolare con fondi isolanti nell'autocarrozzeria.

*The **F1/N/SUPER** Series Paint Spray Guns have been designed and constructed for users who demand good performance and long-lasting use at truly competitive prices.*
The strict testing and inspection given to each spray gun ensures high-level service, while reduced air consumption permits these spray guns to be used even with small-sized compressors.
The special shape of the atomisation cap guarantees results with every type of paint, especially the sealing coats applied on motor vehicle bodies.

F1/N/SUPER-S

HVLP

Normale

Ugelli disponibili - *Nozzles available* - Buses disponibles
1.2 - 1.5 - 1.8 - 2.0 - 2.5

Normale

Les pistolets à peinture de la série **F1/N/SUPER** s'adressent à un marché qui demande un produit assurant de bonnes performances et durable dans le temps à un prix vraiment compétitif.
Les tests auxquels chacun des pistolets est soumis garantissent des performances de bon niveau. De plus, la faible consommation d'air permet d'utiliser ces pistolets à peinture même avec des compresseurs de petites dimensions.
La conformation particulière du chapeau de pulvérisation assure des performances avec tous les types de peinture, en particulier avec les couches isolantes dans le domaine de la carrosserie automobile

F1/N/SUPER-I

HVLP

Normale

F1/N-S

Caratteristiche tecniche F1

La forma del corpo ergonomica e bilanciata offre una presa comoda e piacevole che permette al verniciatore di lavorare per molto tempo senza affaticarsi. Con un peso del corpo di soli 403 g risulta essere uno degli aerografi più leggeri al mondo.

Gli accurati studi effettuati sui passaggi aria interni e sui fori del cappello di polverizzazione hanno permesso di contenere i consumi di aria pur offrendo una buona atomizzazione.

Ugelli disponibili - *Nozzles available* - Buses disponibles
1.2 - 1.5 - 1.8 - 2.0 - 2.5

F1/N-I

Technical characteristics F1

The shape of the ergonomic and balanced body results in a pleasant, comfortable grip that lets the painter work for hours and hours without fatigue, and the body weight of only 403 grams makes this spray gun one of the lightest in the world.

Accurate studies, conducted on the gun's internal air passages and the holes in the atomisation cap, have permitted air consumption to be reduced while providing good atomisation.

Ugelli disponibili - *Nozzles available* - Buses disponibles
1.2 - 1.5 - 1.8 - 2.0 - 2.5

F1-E

Caracteristiques techniques F1

La forme du corps ergonomique et équilibrée offre une prise commode et agréable qui permet au peintre de travailler pendant longtemps sans se fatiguer.

Le corps, qui ne pèse que 403 gr., fait de ce pistolet un des plus légers au monde. Les études soigneuses effectuées sur les passages d'air internes et sur les orifices du chapeau de pulvérisation ont permis de reduire la consommation d'air tout en offrant une bonne pulvérisation.

Ugelli disponibili - *Nozzles available* - Buses disponibles
1.2 - 1.5 - 1.8 - 2.0 - 2.5

	Confezione/Packing Emballage	Mod.			Ref.		
HPS	Valigetta in nylon *Nylon case* Mallette en nylon	F150 S H2 CLICK HPS 1/4 M	CLEAR	1,0	AH141401	1	945
				1,2	AH141402	1	945
				1,3	AH141403	1	945
				1,4	AH141404	1	945
				1,5	AH141405	1	945
				1,7	AH141406	1	945
				1,9	AH141407	1	945
			WB	1.2	AH1414241	1	945
				1.3	AH141408	1	945
				1.4	AH1414242	1	945

	Confezione/Packing Emballage	Mod.		Ref.		
HPS	Scatola/*Box*/Boite	F150 SP H2 CLICK HPS 1/4 M	1,0	AH1414257	1	844
			1,2	AH1414258	1	844
			1,3	AH1414260	1	844
			1,4	AH1414261	1	844
			1,5	AH1414262	1	844
			1,7	AH1414263	1	844
			1,9	AH1414264	1	844

	Confezione/Packing Emballage	Mod.			Ref.		
HPS	Valigetta in nylon *Nylon case* Mallette en nylon	F150 S CLICK HPS 1/4M	CLEAR	1,0	AH141409	1	810
				1,2	AH141410	1	810
				1,3	AH141411	1	810
				1,4	AH141412	1	810
				1,5	AH141413	1	810
				1,7	AH141414	1	810
				1,9	AH141415	1	810
			WB	1,2	AH1414245	1	810
				1,3	AH141416	1	810
				1,4	AH1414246	1	810
HVLP	Valigetta in nylon *Nylon case* Mallette en nylon	F150 S CLICK HVLP 1/4M		1,2	AH141417	1	810
				1,5	AH141418	1	810
				1,8	AH141419	1	810
				2.0	AH141420	1	810

	Confezione/Packing Emballage	Mod.			Ref.		
HPS	Scatola/*Box*/Boite	F150 S HPS 1/4M	CLEAR	1,0	AH141421	1	738
				1,2	AH141422	1	738
				1,3	AH141423	1	738
				1,4	AH141424	1	738
				1,5	AH141425	1	738
				1,7	AH141426	1	738
				1,9	AH141427	1	738
			WB	1,2	AH1414251	1	738
				1,3	AH141428	1	738
				1,4	AH1414252	1	738
HVLP	Scatola/*Box*/Boite	F150 S HVLP 1/4M		1,2	AH141429	1	738
				1,5	AH141430	1	738
				1,8	AH141431	1	738
				2.0	AH141432	1	738

	Confezione/*Packing* Emballage	Mod.		Ref.		
HPS	Scatola/*Box*/Boîte	F150 S-SP H2 HPS 1/4M	1,0	AH1414320	1	1040
			1,2	AH1414321	1	1040
			1,3	AH1414256	1	1040
			1,4	AH1414322	1	1040
			1,5	AH1414323	1	1040
			1,7	AH1414324	1	1040
			1,9	AH1414294	1	1040

	Confezione/*Packing* Emballage	Mod.		Ref.		
HPS	Scatola/*Box*/Boîte	F150 S-SP HPS 1/4M	1,0	AH1414308	1	930
			1,2	AH1414309	1	930
			1,3	AH1414310	1	930
			1,4	AH1414311	1	930
			1,5	AH1414312	1	930
			1,7	AH1414313	1	930
			1,9	AH1414291	1	930

	Confezione/*Packing* Emballage	Mod.		Ref.		
HPS	Scatola/*Box*/Boîte	F150 I CLICK HPS 1/4M	1,0	AH1414277	1	1170
			1,2	AH1414278	1	1170
			1,3	AH1414280	1	1170
			1,4	AH1414281	1	1170
			1,5	AH1414282	1	1170
			1,7	AH1414283	1	1170
			1,9	AH1414284	1	1170
HVLP	Scatola/*Box*/Boîte	F150 I CLICK HVLP 1/4M	1,2	AH1414287	1	1170
			1,5	AH1414288	1	1170
			1,8	AH1414289	1	1170
			2,0	AH1414290	1	1170

	Confezione/*Packing* Emballage	Mod.		Ref.		
HPS	Scatola/*Box*/Boîte	F150 SP CLICK HPS	1,0	AH1414267	1	718
			1,2	AH1414268	1	718
			1,3	AH1414270	1	718
			1,4	AH1414271	1	718
			1,5	AH1414272	1	718
			1,7	AH1414273	1	718
			1,9	AH1414274	1	718

	Confezione/*Packing* Emballage	Mod.		Ref.		
HPS	Scatola/*Box*/Boîte	F150 I HPS 1/4M	1,0	AH141495	1	1100
			1,2	AH141496	1	1100
			1,3	AH141498	1	1100
			1,4	AH141499	1	1100
			1,5	AH1414101	1	1100
			1,7	AH1414102	1	1100
			1,9	AH1414103	1	1100
HVLP	Scatola/*Box*/Boîte	F150 I HVLP 1/4M	1,2	AH1414104	1	1100
			1,5	AH1414105	1	1100
			1,8	AH1414106	1	1100
			2,0	AH1414107	1	1100

	Confezione/*Packing* Emballage	Mod.		Ref.		
HPS	Scatola/*Box*/Boîte	F150 SP HPS 1/4M	1,0	AH1414158	1	645
			1,2	AH1414159	1	645
			1,3	AH1414161	1	645
			1,4	AH1414162	1	645
			1,5	AH1414163	1	645
			1,7	AH1414164	1	645
			1,9	AH1414165	1	645

	Confezione/*Packing* Emballage	Mod.		Ref.		
HPS	Scatola/*Box*/Boîte	F150 PLUS - S HPS 1/4M	CLEAR 1,0	AH141501	1	700
			CLEAR 1,2	AH141502	1	700
			CLEAR 1,3	AH141573	1	700
			CLEAR 1,4	AH141505	1	700
			CLEAR 1,5	AH141506	1	700
			CLEAR 1,7	AH141507	1	700
			CLEAR 1,9	AH141508	1	700
			WB 1,2	AH141503	1	700
			WB 1,3	AH141504	1	700
			WB 1,4	AH141565	1	700
HVLP	Scatola/*Box*/Boîte	F150 PLUS - S HVLP 1/4M	1,2	AH141525	1	700
			1,5	AH141526	1	700
			1,8	AH141527	1	700
			2,0	AH141528	1	700

	Confezione/*Packing* Emballage	Mod.		Ref.		
HPS	Scatola/*Box*/Boîte	F150 PLUS - I HPS 1/4M	1,0	AH141529	1	1050
			1,2	AH141530	1	1050
			1,3	AH141574	1	1050
			1,4	AH141533	1	1050
			1,5	AH141534	1	1050
			1,7	AH141535	1	1050
			1,9	AH141536	1	1050
HVLP	Scatola/*Box*/Boîte	F150 PLUS - I HVLP 1/4M	1,2	AH141539	1	1050
			1,5	AH141540	1	1050
			1,8	AH141541	1	1050
			2,0	AH141542	1	1050

	Confezione/*Packing* Emballage	Mod.		Ref.		
HPS	Scatola/*Box*/Boîte	F150 PLUS - S-SP H2 HPS 1/4M	1,0	AH1415106	1	1040
			1,2	AH1415107	1	1040
			1,3	AH1415108	1	1040
			1,4	AH1415109	1	1040
			1,5	AH1415110	1	1040
			1,7	AH1415111	1	1040
			1,9	AH1415112	1	1040

	Confezione/*Packing* Emballage	Mod.		Ref.		
HPS	Scatola/*Box*/Boîte	F150 PLUS - S-SP HPS 1/4M	1,0	AH141595	1	930
			1,2	AH141596	1	930
			1,3	AH141588	1	930
			1,4	AH141597	1	930
			1,5	AH141598	1	930
			1,7	AH141570	1	930
			1,9	AH141599	1	930

	Confezione/*Packing* Emballage	Mod.		Ref.		
HVLP	Scatola/*Box*/Boîte	F1 N/SUPER - S HVLP 1/4 M	1,2	AH131311	1	735
			1,5	AH131312	1	735
			1,8	AH131313	1	735
			2,0	AH131314	1	735
			2,5	AH131315	1	735
Normale	Scatola/*Box*/Boîte	F1 N/SUPER - S 1/4 M	1,2	AH130901	1	735
			1,5	AH130902	1	735
			1,8	AH130903	1	735
			2,0	AH130904	1	735
			2,5	AH130905	1	735

	Confezione/*Packing* Emballage	Mod.		Ref.		
HVLP	Scatola/*Box*/Boîte	F1 N/SUPER - I HVLP 1/4 M	1,2	AH131211	1	920
			1,5	AH131212	1	920
			1,8	AH131213	1	920
			2,0	AH131214	1	920
			2,5	AH131215	1	920
Normale	Scatola/*Box*/Boîte	F1 N/SUPER - I 1/4 M	1,2	AH130801	1	920
			1,5	AH130802	1	920
			1,8	AH130803	1	920
			2,0	AH130804	1	920
			2,5	AH130805	1	920

Confezione/*Packing* Emballage	Mod.		Ref.		
Scatola/*Box*/Boîte	F1/N-S 11/A	1,2	AH081807	1	540
		1,5	AH081808	1	540
		1,8	AH081809	1	540
		2,0	AH081822	1	540
		2,5	AH081845	1	540

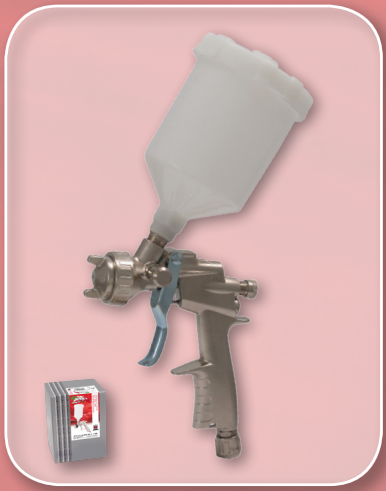

Confezione/*Packing* Emballage	Mod.		Ref.		
Scatola/*Box*/Boîte	F1/N-I 11/A	1,2	AH081704	1	800
		1,5	AH081705	1	800
		1,8	AH081706	1	800
		2,0	AH081722	1	800
		2,5	AH081751	1	800

Confezione/*Packing* Emballage	Mod.		Ref.		
Scatola/*Box*/Boîte	F1-E 11/A	1,2	AH081605	1	590
		1,5	AH081606	1	590
		1,8	AH081607	1	590
		2,0	AH081608	1	590
		2,5	AH081646	1	590

Confezione *Packing* Emballage	Pressione *Pressure* Pression	Temperatura *Temperature* Température	Ref.		
Scatola/*Box*/Boîte	bar	°C	BH1399709	1	87
	bar	°F	BH1399716	1	87
	psi	°C	BH1399711	1	87
	psi	°F	BH1399710	1	87
	KPa	°C	BH1399713	1	87
	KPa	°F	BH1399712	1	87
	MPa	°C	BH1399715	1	87
	MPa	°F	BH1399714	1	87

Ugelli di ricambio / *Spare nozzles* / Buses de rechange

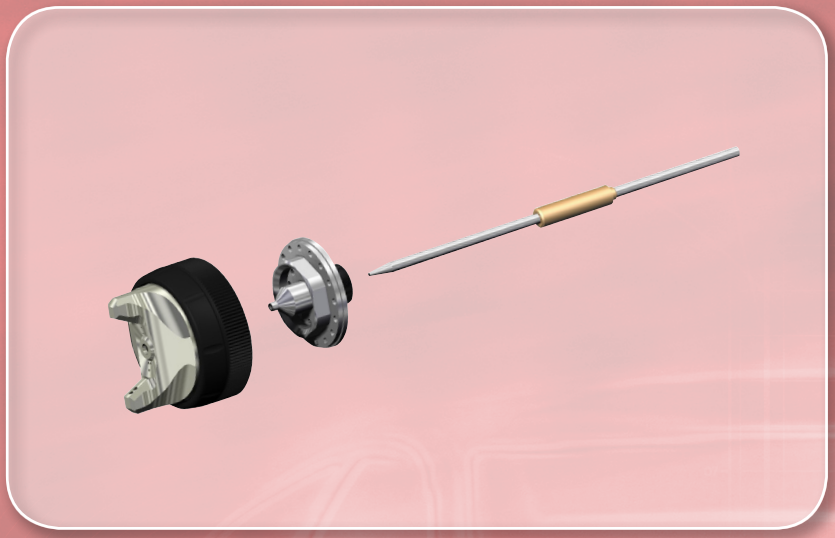

Mod.		Ref.	
U/F150/S HPS U/F150/PLUS/S HPS	1,0	BH1399744	1
	1,2	BH1399745	1
	1,3	BH1399746	1
	1,4	BH1399747	1
	1,5	BH1399748	1
	1,7	BH1399749	1
	1,9	BH1399750	1
	2,2	BH1399751	1
	2,5	BH1399752	1
	WB 1,2	BH1399824	1
	WB 1,3	BH1399753	1
	WB 1,4	BH1399825	1
U/F150/SP HPS U/F150/PLUS/I HPS	1,0	BH1399730	1
	1,2	BH1399731	1
	1,3	BH1399732	1
	1,4	BH1399733	1
	1,5	BH1399734	1
	1,7	BH1399735	1
	1,9	BH1399736	1
	2,2	BH1399737	1
	2,5	BH1399738	1

Mod.		Ref.	
U/F150/S HVLP U/F150/PLUS/S HVLP	1,2	BH1399761	1
	1,5	BH1399762	1
	1,8	BH1399763	1
	2,0	BH1399764	1
U/F150/I HVLP U/F150/PLUS/I HVLP	1,2	BH1399740	1
	1,5	BH1399741	1
	1,8	BH1399742	1
	2,0	BH1399743	1

Ugelli di ricambio / *Spare nozzles* / Buses de rechange

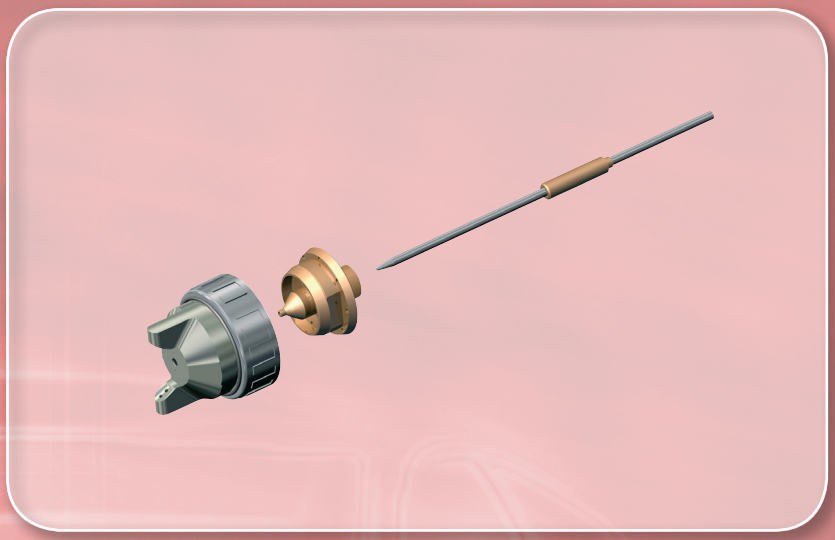

Mod.		Ref.	
U/F1/N-SUPER/S HVLP	1,2	BH089791	1
	1,5	BH089792	1
	1,8	BH089793	1
	2,0	BH089794	1
	2,5	BH089795	1
U/F1/N-SUPER-I HVLP	1,2	BH089786	1
	1,5	BH089787	1
	1,8	BH089788	1
	2,0	BH089789	1
	2,5	BH089790	1

Mod.		Ref.	
U/F1/N-SUPER-S	1,2	BH089781	1
	1,5	BH089782	1
	1,8	BH089783	1
	2,0	BH089784	1
	2,5	BH089785	1
U/F1/N-SUPER-I	1,2	BH089776	1
	1,5	BH089777	1
	1,8	BH089778	1
	2,0	BH089779	1
	2,5	BH089780	1

Mod.		Ref.	
U/F1/N-S	1,2	BH089643	1
	1,5	BH089644	1
	1,8	BH089645	1
	2,0	BH089646	1
	2,5	BH089647	1
U/F1/N-I - U/F1/E	1,2	BH088301	1
	1,5	BH088302	1
	1,8	BH088303	1
	2,0	BH088401	1
	2,5	BH088767	1

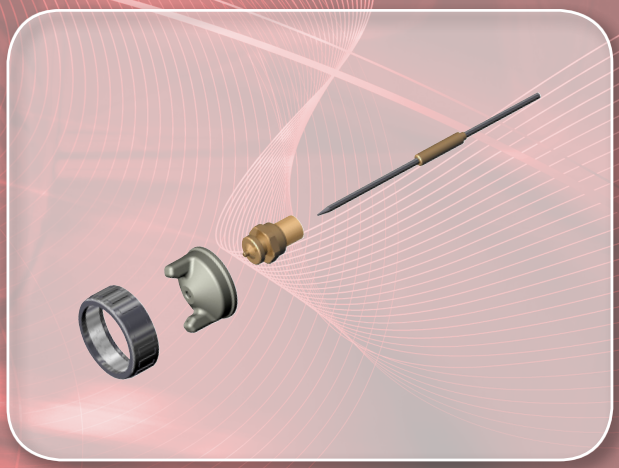

F150 F150/PLUS

Lista dei ricambi / *Spare parts list* / Pieces detachees

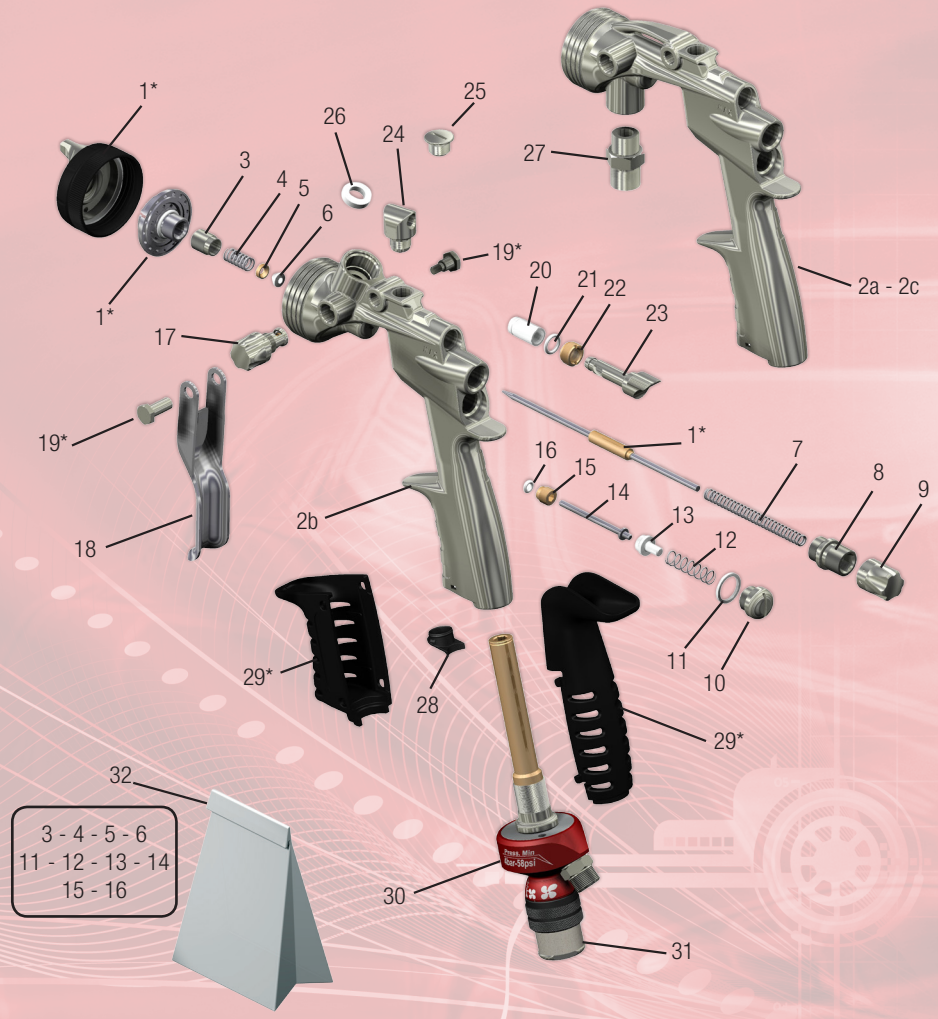

Mod.	Pos.	Ref.
	1*	Ugello/Nozzle/Buse
F150-S HPS	2a	BH1399838
F150-S HPS-H2	2a	BH1399842
F150-S HVLP	2a	BH1399840
F150-S PLUS HPS	2a	BH1399844
F150-S PLUS HVLP	2a	BH1399846
F150-S PLUS HPS H2	2a	BH1399847
F150-I HPS	2b	BH1399837
F150-I HVLP	2b	BH1399839
F150-I PLUS HPS	2b	BH1399843
F150-I PLUS HVL	2b	BH1399845
F150-SP HPS	2c	BH1399848
F150-SP HPS-H2	2c	BH1399841
	3	BS088775
	4	BA088773
	5	BS088324
	6	BC088325
	7	BA088280
	8	BS138618
	9	BS1399471
	10	BS088283
	11	BC088284

Mod.	Pos.	Ref.
	12	BA088282
	13	BE088287
	14	BT088445
	15	BS088289
	16	BD088290
	17	BH1399535
	18	BL089684
	19	BH098487
	20	BE089751
	21	BD1399575
	22	BS1399573
	23	BS1399548
	24	BH1399323
	25	BS1399469
	26	BC088081
F150-I	27a	BS088155
F150-SP	27b	BS088335
	28	BE138604
F150/HPS - H2	29	BE1399325
F150/HPS - H2	30	AH135758
F150/HPS - H2	31	BG1399486
	32	BH0884741

F150/S-SP

Lista dei ricambi / *Spare parts list* / Pieces detachees

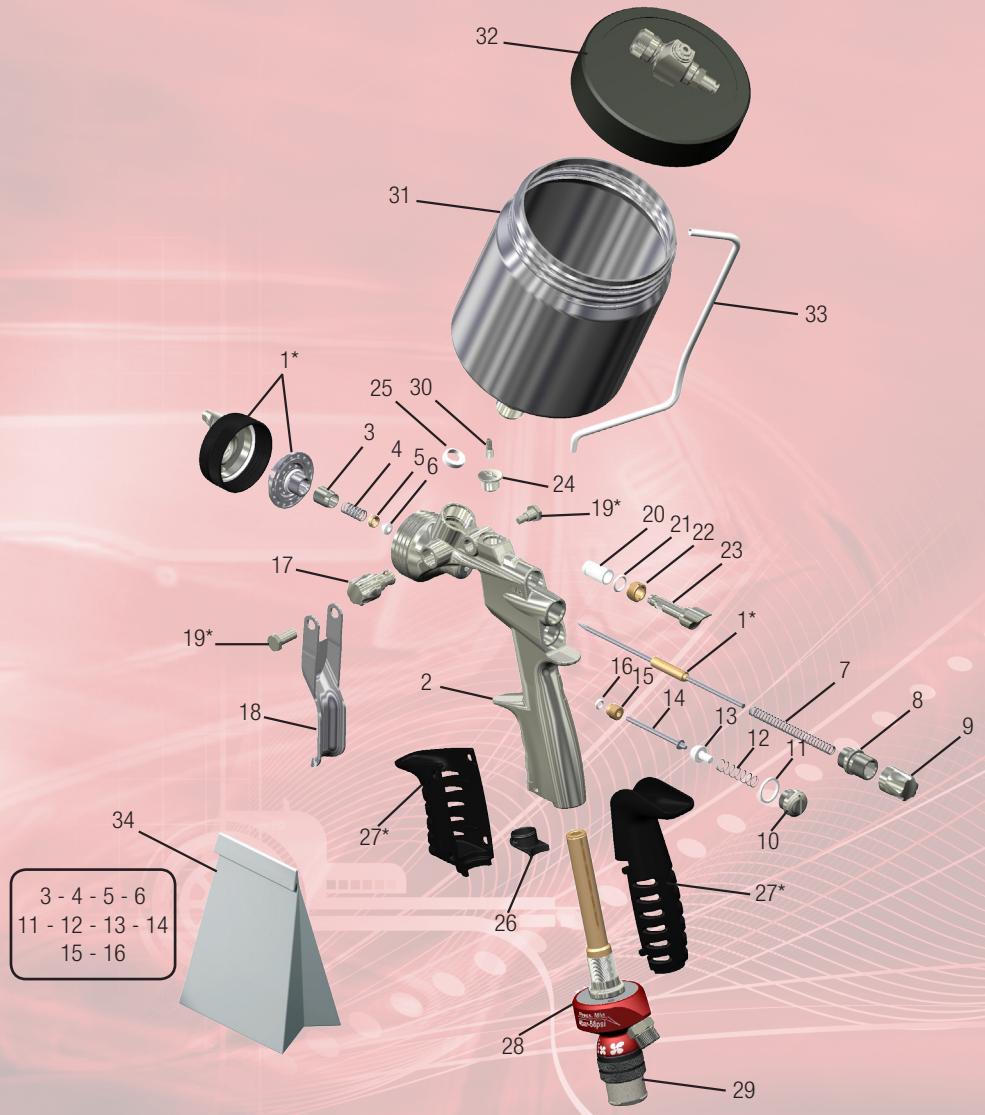

Mod.	Pos.	Ref.
	1*	Ugello/Nozzle/Buse
F150-HPS	2*	BH1399838
F150-HPS-H2	2*	BH1399842
F150 PLUS HPS	2*	BH1399844
F150 PLUS HPS H2	2*	BH1399847
	3	BS088775
	4	BA088773
	5	BS088324
	6	BC088325
	7	BA088280
	8	BS138618
	9	BS1399471
	10	BS088283
	11	BC088284
	12	BA088282
	13	BE088287
	14	BT088445
	15	BS088289
	16	BD088290
	17	BH1399535

Mod.	Pos.	Ref.
	18	BL089684
	19	BH098487
	20	BE089751
	21	BD1399575
	22	BS1399548
	23	BS1399548
	24	BS13994691
	25	BC088081
	26	BE138604
	27	BE1399325
	28*	AH135758
	29	BG1399486
	30	BS139623
	31	BH1399902
	32	BH1399903
	33	BH139620
	34	BH0884741

F1/N F1/N/SUPER

Lista dei ricambi / *Spare parts list* / Pieces detachees

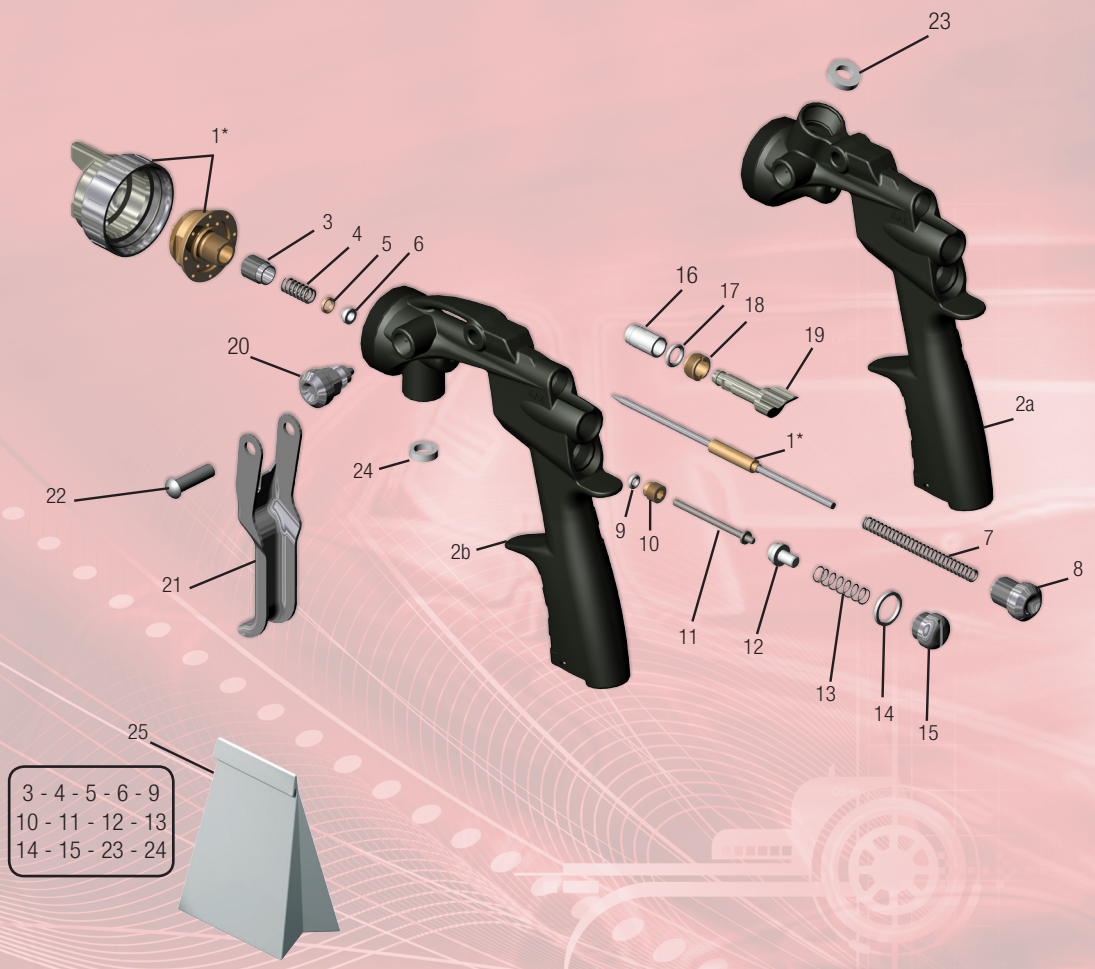

Mod.	Pos.	Ref.
	1*	Ugello/*Nozzle*/Buse
F1/N/SUPER-I	2a	BH089799
F1/N/SUPER-HVLP-I	2a	BH089801
F1/N/SUPER-S	2b	BH089802
F1/N/SUPER-HVLP-S	2b	BH089803
	3	BS088775
	4	BA088773
	5	BS088324
	6	BC088325
	7	BA088280
	8	BS088281
	9	BD088290
	10	BS088289
	11	BT088445

Mod.	Pos.	Ref.
	12	BE088287
	13	BA088282
	14	BC088284
	15	BS088283
	16	BE089751
	17	BD1399575
	18	BS1399573
	19	BS1399548
	20	BH1399530
	21	BL088430
	22	BF088243
	23	BC088081
	24	BE088732
	25	BH088230

F1/N/S F1/N/I F1/E

Lista dei ricambi / *Spare parts list* / Pieces detachees

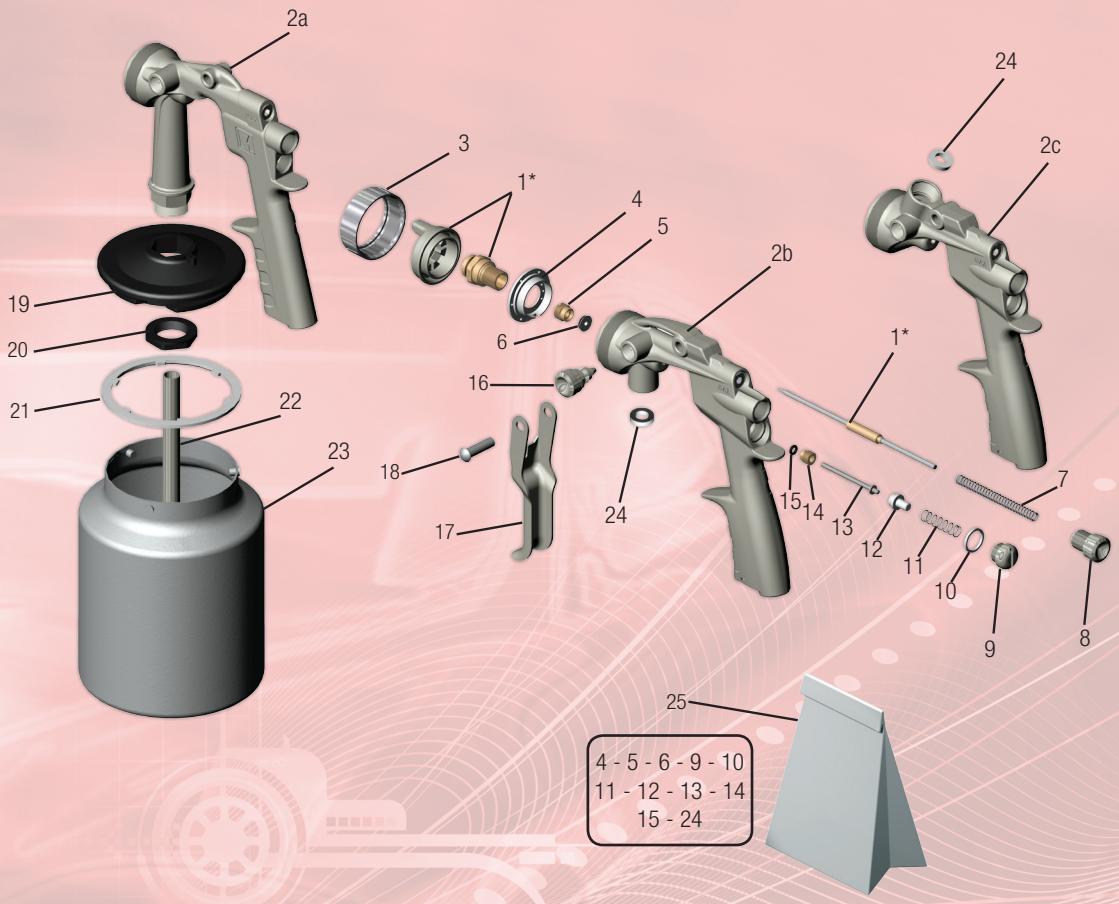

Mod.	Pos.	Ref.
	1*	Ugello/*Nozzle*/Buse
F1-I	2a	BH089649
F1-S	2b	BH089650
F1-E	2c	BH089648
	3	BI088130
	4	BE088398
	5	BS088227
	6	BD088174
	7	BA088280
	8	BS088281
	9	BS088283
	10	BC088284
	11	BA088282
	12	

BE088287

Mod.	Pos.	Ref.
	13	BT088445
	14	BS088289
	15	BD088290
	16	BH088060
	17	BL088430
	18	BF088243
	19	BE088429
	20	BE088448
	21	BC084802
	22	BU088447
	23	BL088404
	24	BC088081
	25	BH088228

www.studiograficoedigrat.com 09/2012

Officine Meccaniche A.N.I. SpA
Via Arzignano, 190
36072 Chiampo (VI) Italy
Tel. + 39 0444 420888
Fax +39 0444 420620
www.ani.it - ani@ani.it