FILTRI - REGOLATORI DI PRESSIONE - LUBRIFICATORI

FILTERS - PRESSURE REGULATORS - LUBRICATORS

FILTRES - RÉGULATEURS DE PRESSION - GRAISSEURS

FILTRI - REGOLATORI DI PRESSIONE - LUBRIFICATORI

FILTERS - PRESSURE REGULATORS - LUBRICATORS

FILTRES - RÉGULATEURS DE PRESSION - LUBRIFICATEURS

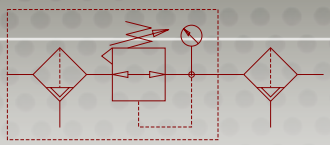

La pneumatica è uno dei mezzi più economici e sicuri per la risoluzione degli innumerevoli problemi di automazione. La comodità di avere a disposizione una fonte di energia secondaria come l'aria compressa, l'economicità dei componenti, la semplicità dei collegamenti uniti alla sicurezza ed all'affidabilità, fanno si che la pneumatica occupi un posto di primo piano nell'automazione in genere. Per un uso corretto dell'aria compressa occorre, prima di utilizzarla nei circuiti automatici, prevedere un trattamento di filtrazione, regolazione della pressione e, se le apparecchiature lo richiedono, anche la sua lubrificazione. Le apparecchiature impiegate per queste operazioni sono di solito montate in un unico blocco chiamato gruppo FRL (Filtro - Regolazione - Lubrificazione) il cui simbolo grafico è rappresentato sopra.

Pneumatics is one of the most cost-effective and reliable means to solve countless automation problems. The convenience of having a secondary energy source on hand, namely compressed air, the low cost of the components, the straightforward nature of connections, along with safety and reliability, are what have given pneumatics pride of place in automation in general. To use compressed air correctly, filtration, pressure regulation and, where so required by the equipment, lubrication devices should be installed to treat the air before it is used in automatic circuits. The devices used for these operations are usually assembled in a single unit known as an FRL unit (Filter - Regulator - Lubricator), which is identified with the graphic symbol shown above.

La pneumatique est l'un des moyens les plus économiques et les plus sûrs pour la résolution des innombrables problèmes d'automation. La commodité d'avoir à disposition une source d'énergie secondaire telle que l'air comprimé, l'économicité des composants, la simplicité des raccordements, outre la sécurité et la fiabilité, font que la pneumatique occupe une place de premier plan dans l'automation en général. Pour une utilisation correcte de l'air comprimé, il faut, avant de l'utiliser dans les circuits automatiques, prévoir un traitement de filtration, de réglage de la pression et, si les équipements le requièrent, également sa lubrification. Les appareils utilisés pour ces opérations sont en général installés dans un même bloc appelé groupe FRL (Filtre – Régulateur – Lubrificateur) dont le symbole graphique est représenté ci-dessus.

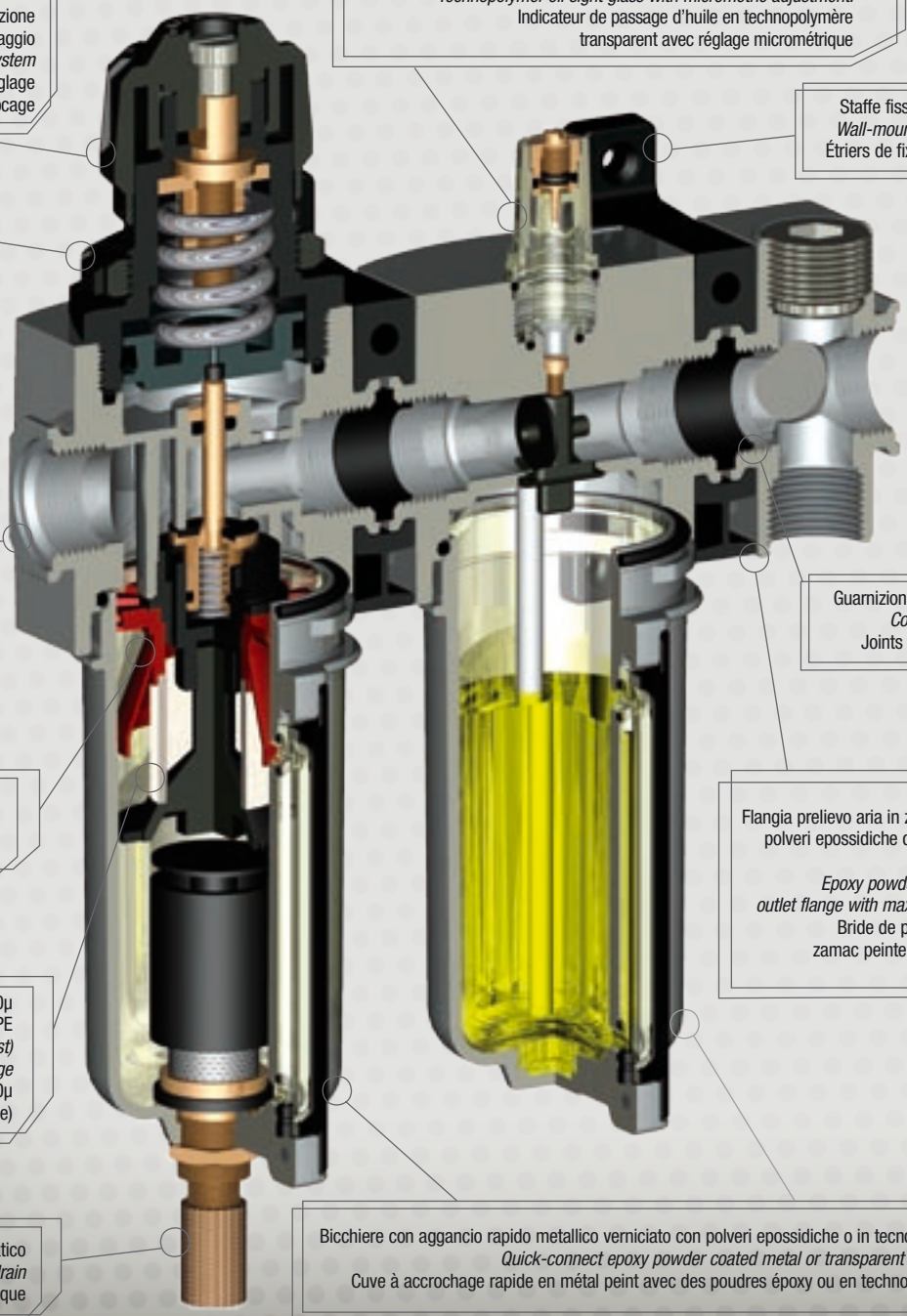

FILTRO
FILTER
FILTRE

Il filtro è composto da un corpo in lega metallica dove sono incorporate le connessioni ed i dispositivi di fissaggio dei componenti interni. La tazza, collegata al corpo, funge da serbatoio di espansione e di raccolta della condensa e delle impurità.
La filtrazione dell'aria avviene attraverso questi due meccanismi:

- un anello deflettore-centrifugatore alloggiato in corrispondenza dell'entrata dell'aria; imprime a questa un movimento rotatorio che centrifuga sulla parete della tazza le particelle solide e liquide che poi cadono sul fondo
- una cartuccia filtrante, in materiale finemente poroso, at¬traverso la quale passa l'aria diretta alla connessione di uscita

The filter comprises a metal alloy body incorporating the fittings and devices for fastening the internal components. The bowl, which is connected to the body, acts as an expansion vessel and reservoir for holding condensed liquid and impurities.
Air is filtered by means of these two mechanisms:

- *a swirl baffle, which is housed at the air inlet and serves to whirl the incoming air, thus sending solid and liquid particles spinning onto the sides of the bowl, after which they drop to the bottom*
- *a filter cartridge, made from a finely porous material, through which air passes on its way to the outlet*

Le filtre est composé d'un corps en alliage métallique où sont incorporés les connexions et les dispositifs de fixation des composantes internes. La cuve, reliée au corps, sert de réservoir d'expansion et de collecte de la condensation et des impuretés.
La filtration de l'air se fait à travers ces deux mécanismes:

- un anneau déflecteur-centrifugeur logé en correspondance de l'entrée de l'air; il imprime à celui-ci un mouvement rotatoire qui centrifuge sur la paroi de la cuve les particules solides et liquides qui tombent ensuite sur le fond;
- un élément filtrant, réalisé en un matériau finement poreux, à travers lequel passe l'air se dirigeant vers la connexion de sortie.

REGOLATORE DI PRESSIONE
PRESSURE REGULATOR
RÉGULATEUR DE PRESSION

Il regolatore di pressione è costituito essenzialmente da un corpo, da una vite di regolazione, da una molla di regolazione, da diaframma a pistone e dalla valvola a piattello. Avvitando la vite di regolazione si esercita sulla molla un certo carico che viene trasmesso, tramite il diaframma e lo stelo, alla valvola, provocandone l'apertura. All'aumentare della pressione a valle, aumenta la spinta che si esercita sulla faccia superiore del diaframma; tale spinta agisce in contrasto alla molla di regolazione fino a raggiungere l'equilibrio fra le due forze. Se non esiste una richiesta d'aria a valle del regolatore, lo stato di equilibrio si ottiene a valvola chiusa. Quando invece si ha un consumo d'aria,lo stato di equilibrio si raggiunge con la valvola aperta di quel tanto necessario a compensare il consumo stesso. In tal modo la pressione in uscita viene mantenuta costante.

The pressure regulator essentially consists of a body, an adjustment screw, an adjustment spring, a piston-operated diaphragm and the globe valve. When the adjustment screw is tightened, the spring is charged by a certain amount and this force is then transmitted, through the diaphragm and rod, to the valve, causing it to open. As pressure increases downstream, the thrust exerted on the upper face of the diaphragm also increases. This thrust opposes the adjustment spring until the two forces equalize. If there is no demand for air downstream from the regulator, the state of equilibrium is achieved with the valve closed. When air is instead being consumed, the state of equilibrium is reached with the valve open just enough to compensate the consumption in question. This is how outlet pressure is kept constant.

Le régulateur de pression est constitué essentiellement d'un corps, d'une vis de réglage, d'un ressort de réglage, d'un diaphragme à piston et de la soupape à disque. Visser la vis de réglage pour exercer sur le ressort une certaine pression qui est transmise, par l'intermédiaire du diaphragme et de la tige, à la soupape, provocant ainsi son ouverture. Plus la pression en aval augmente, plus la poussée qui est exercée sur la face supérieure du diaphragme augmente ; cette poussée agit en contraste avec celle du ressort de réglage jusqu'à ce que l'équilibre entre les deux forces soit atteint. S'il n'y a pas une demande d'air en aval du régulateur, l'état d'équilibre est obtenu lorsque la soupape est fermée. En présence par contre d'une consommation d'air, l'état d'équilibre est atteint lorsque la soupape est ouverte juste ce qu'il faut pour compenser la consommation en question. De cette façon, la pression en sortie reste constante.

MICROFILTRO DISOLIATORE
OIL SEPARATOR MICROFILTER
MICROFILTRE DESHUILEUR

I Microfiltri Disoleatori ha dei particolari filtri adatti a rimuovere impurità quali acqua ed olio da un impianto pneumatico. Sono dotati di una cartuccia filtrante in materiale composito adatta a rimuovere impurità liquide con un residuo massimo di 0.1 mg/m3 e particelle solide fino a 0.01 µ. Sono dotati di manometro differenziale per la segnalazione di filtro disoleatore intasato.
Sono dotati di un dispositivo di scarico semiautomatico completi di raccordo per attacco tubo di drenaggio.
Questo Microfiltro disoliatore non può essere utilizzato senza essere preceduto da un filtro standard, che effettui una prima pulizia dell'aria. Non è possibile utilizzare questo microfiltro dopo un filtro lubrificatore perchè l'olio nebulizzato intaserebbe tutta la cartuccia.

The Oil Separator Microfilters have special filters designed to remove impurities, such as water and oil, from a pneumatic system. They are fitted with a filter cartridge made from a composite material designed to remove liquid impurities with a maximum residue of 0.1 mg/m3, and solid particles as small as 0.01 µ. They feature differential pressure gauges to report when the oil separation filter is clogged.
They feature a semiautomatic drain device complete with fitting for attaching the drain hose.
This Oil separator microfilter cannot be used without fitting a standard filter upstream to act as a preliminary air cleaner. This microfilter cannot be used after a lubricating filter as the misted oil would clog the whole cartridge.

Les micro-filtres déshuileurs des filtres spéciaux prévus pour éliminer les impuretés telles que l'eau ou l'huile d'une installation pneumatique sont munis d'un élément filtrant en matériau composite, prévu pour éliminer les impuretés telles que l'eau et l'huile avec un résidu maximum de 0,1 mg/m³ et des particules solides jusqu'à 0,01 µ. Ils sont équipés d'un manomètre différentiel pour signaler le bourrage du filtre déshuileur et munis d'un dispositif d'écoulement semi-automatique avec un raccord pour le branchement au tuyau de drainage.
Ce micro-filtre déshuileur ne peut pas être utilisé sans être précédé par un filtre standard qui effectue une première purification de l'air. Ne pas utiliser ce filtre après un filtre lubrificateur.

LUBRIFICATORE
AIR LUBRICATOR
LUBRIFICATEUR

Il funzionamento del lubrificatore a nebbia si basa sul trascinamento dell'olio causato da una differenza di pressione prodotta in un condotto provvisto di strozzatura e percorso da aria. L'aria compressa in ingres¬so attraversa il sensore di flusso e la strozzatura Venturi ed esce a valle. Una piccola parte dell'aria compressa, attraverso la val¬vola di ritegno, mette in pressione la tazza in cui è contenuto l'olio lubrificante.
Si crea così tra la tazza e la cupola-spia una opportuna differenza di pressione che consente all'olio di raggiungere attraverso il sifone la cupola, dalla quale viene im¬messo a gocce nell'aria compressa, generando in tal modo la nebbia d'olio desiderata. La generazione della nebbia d'olio viene resa proporzionale alla richiesta tramite il sensore di flusso, mentre la regolazione della quantità d'olio viene ottenuta mediante la vite micrometria.

The theory of operation behind the mist lubricator is based on the drawing of oil as a result of a difference in pressure produced in a line that features a choke section and has air travelling through it. Incoming compressed air goes through the flow sensor and Venturi choke and exits downstream. A small portion of the compressed air, through the nonreturn valve, pressurizes the bowl that holds the lubricating oil.
This results in a suitable difference in pressure between the bowl and the sight dome, enabling the oil to pass through the siphon tube into the dome, via which it drips into the compressed air, thus generating the desired oil mist. The oil mist is generated in proportion to the demand by means of the flow sensor, while the amount of oil is adjusted by means of the micrometric screw.

Le fonctionnement du lubrificateur à brouillard d'huile se base sur le transport de l'huile par la différence de pression présente dans une conduite munie d'un étranglement et traversée par un flux d'air. L'air comprimé en entrée traverse le capteur de flux et l'étranglement Venturi et sort en avalUne petite partie de l'air comprimé met sous pression, à travers la soupape de retenue, la cuve où se trouve l'huile de lubrification.
Il se crée ainsi entre la cuve et la coupole-témoin une différence de pression adéquate qui permet à l'huile d'atteindre, à travers le siphon, la coupole, où elle est introduite goutte à goutte dans l'air comprimé, générant ainsi le brouillard d'huile désiré. La génération du brouillard d'huile est proportionnelle à la demande à l'aide du capteur de flux, tandis que le réglage de la quantité d'huile est obtenu à l'aide de la vis micrométrique.

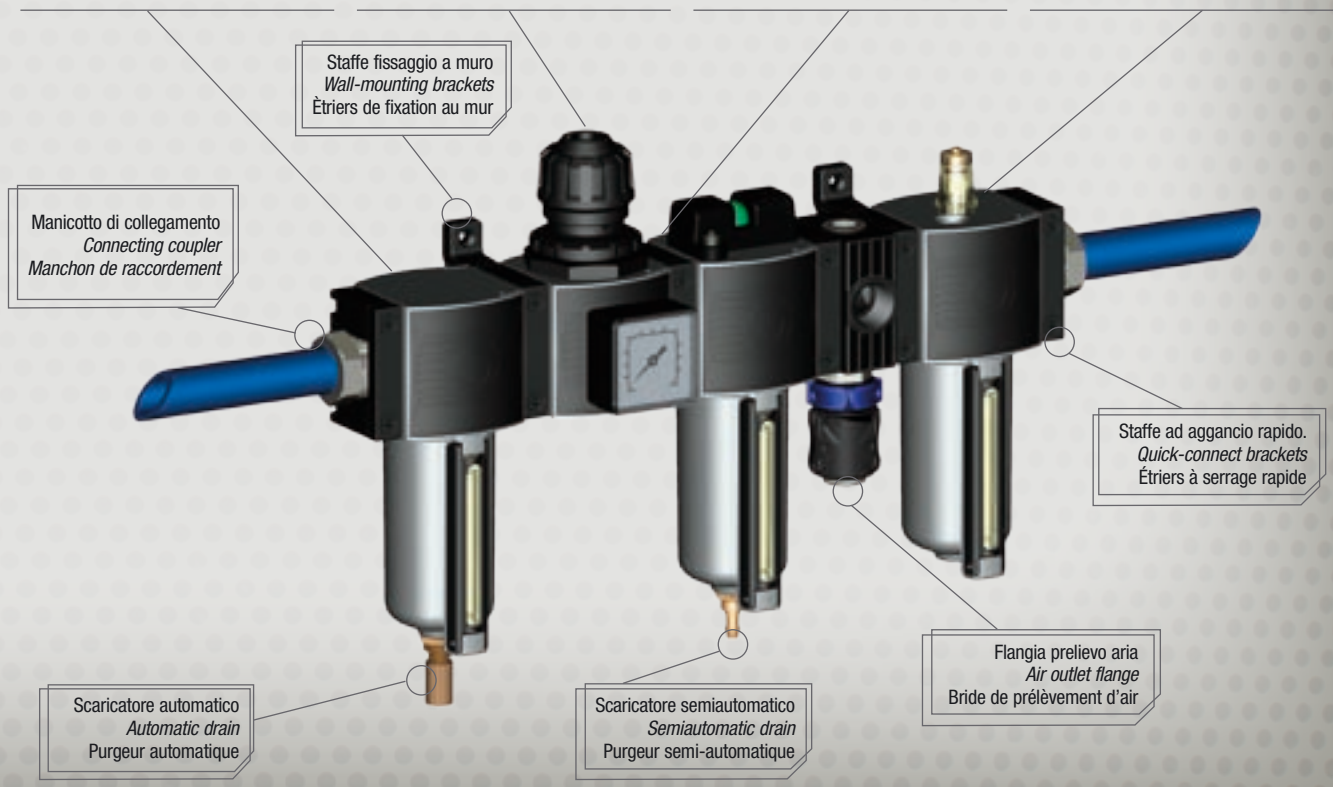

FILTRO MODULARE

MODULAR FILTER

FILTRE D'AIR MODULAIRE

E/10 E/20

CARATTERISTICHE GENERALI

Questi filtri modulari sono stati progettati per rimuovere impurità liquide e solide negli impianti pneumatici. Tutti i modelli sono dotati di una cartuccia filtrante in PE che trattiene impurità con dimensioni superiori a 40 µ. A richiesta si possono avere differenti gradi di filtrazione 5 µ o 20 µ. La caratteristica di essere modulari permette di poter assemblare in un unico blocco più elementi della stessa famiglia con funzioni diverse.

- Corpo metallico verniciato con polveri epossidiche.
- Bicchiere con aggancio rapido in tecnopolimero o metallico con capacità di 20 cm³ (**serie E/10**) o 50 cm³ (**serie E/20**).
- Dispositivo di scarico semiautomatico e su richiesta manuale. Completi di raccordo per attacco tubo di drenaggio. (Dispositivo di scarico automatico solo per il mod. **E/20/SC**)
- Deflettore e convogliatore d'aria per una efficace separazione della condensa.
- Predisposizione per il fissaggio al muro mediante staffe staffe **serie E/10** E/181/10 + E/183/10
  serie E/20 E/182/20 + E/184/20
- Connessioni: **serie E/10** 1/8" BSP - 1/4" BSP
  serie E/20 3/8" BSP - 1/2" BSP

GENERAL FEATURES

These modular filters have been designed to remove solid and liquid impurities from air lines. All models are fitted with a PE filter cartridge that traps impurities over 40µ in size. Different filter ratings can be provided on request: 5µ or 20µ. The modular nature of the device means a number of items from the same family with different functions can be assembled to form a single unit.

- *Epoxy powder coated metal body.*
- *20 cm³ (**series E/10**) or 50 cm³ (**series E/20**) quick-connect technopolymer or metal bowl.*
- *Semiautomatic or manual (on request) drain device. Complete with fitting for attaching the drain hose. (Automatic drain device available for mod. **E/20/SC** only).*
- *Swirl vane system for effective condensation separation.*
- *Easily fixed to walls using the special brackets **series E/10** E/181/10 + E/183/10*
  ***series E/20** E/182/20 + E/184/20*
- *Connections: **series E/10** 1/8"BSP - 1/4"BSP*
  ***series E/20** 3/8"BSP - 1/2"BSP*

CARACTERISTIQUES GENERALES

Ces filtres modulaires ont été conçus pour permettre l'élimination des impuretés liquides et solides présentes dans les circuits pneumatiques. Tous les modèles sont équipés d'un filtre séparateur de condensat en PE qui retient les impuretés supérieures à 40 µ. À la demande, des degrés de filtration de 5 µ ou 20 µ sont disponibles. Le système modulaire permet d'assembler dans un même bloc plusieurs éléments de la même famille ayant des fonctions différentes.

- Corps métallique peint époxy.
- Récipient à accrochage rapide en technopolymère transparent ou métal avec capacité de 20 cm³ (**série E/10**) ou 50 cm³ (**série E/20**).
- Dispositif de purge semi-automatique ou, à la demande, manuel. Raccord pour branchement au tuyau de drainage. (Dispositif de purge automatique seulement pour le mod. **E/20/SC**)
- Déflecteur et convoyeur d'air pour la séparation efficace du condensat.
- Prévu pour la fixation au mur avec étriers
  série E/10 E/181/10 + E/183/10
  série E/20 E/182/20 + E/184/20
- Raccords: **série E/10** 1/8"BSP - 1/4"BSP
  série E/20 3/8"BSP - 1/2"BSP

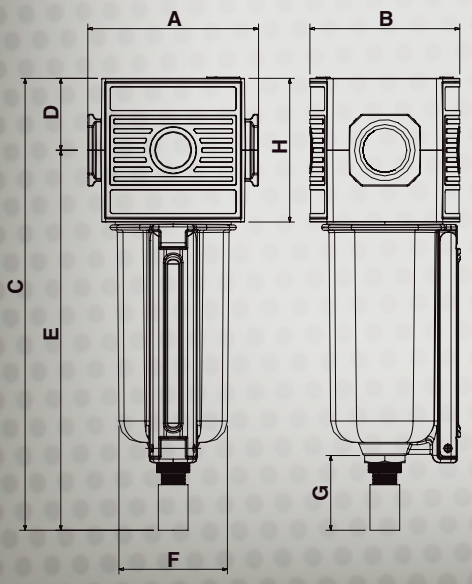

Mod.		Ref.	Dimensioni - *Dimensions* - Dimensions							
			A	B	C	D	E	F	G	H
E/10/1	1/8"	AH116101	52	45	142	20	122	32	21.5	40
E/10/2	1/4"	AH116102	52	45	142	20	122	32	21.5	40
E/10/1-P	1/8"	AH116103	52	45	143	20	123	32	21.5	40
E/10/2-P	1/4"	AH116104	52	45	143	20	123	32	21.5	40
E/20/2	3/8"	AH116701	72	63	180	30	150	47	21.5	60
E/20/3	1/2"	AH116702	72	63	180	30	150	47	21.5	60
E/20/2-P	3/8"	AH116703	72	63	179	30	149	45.5	21.5	60
E/20/3-P	1/2"	AH116704	72	63	179	30	149	45.5	21.5	60
E/20/SC/2	3/8"	AH116905	72	63	189	30	159	47	31	60
E/20/SC/3	1/2"	AH116906	72	63	189	30	159	47	31	60
E/20/SC/2-P	3/8"	AH116907	72	63	189	30	159	45,5	31	60
E/20/SC/3-P	1/2"	AH116908	72	63	189	30	159	45,5	31	60

Ref.	Materiali impiegati *Materials* - Matériaux utilisés
1 - 11 13 - 22	Metallo - *Metal* - Métallique Zn Al4 Cu1 UNI EN 1774
2 - 7 - 9 10 - 14 - 20	Gomma - *Rubber* - Caoutchouc (NBR 70 Shore)
3 - 4 - 5 6 - 8 - 12 15 - 16 17 - 18 - 19	Tecnopolimero *Technopolymer* Technopolymère
6 - 22	Acciaio inox - *Stainless steel* Acier inoxydable (AISI 3024)

serie E/10

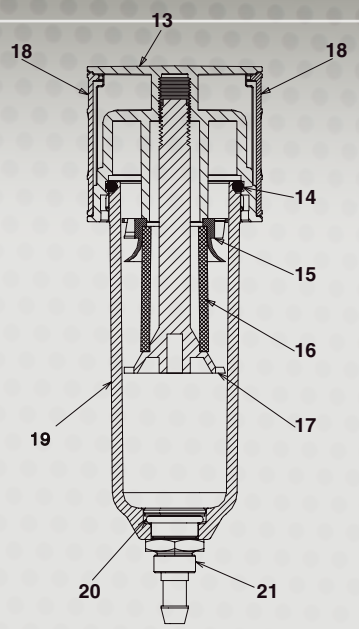

serie E/20

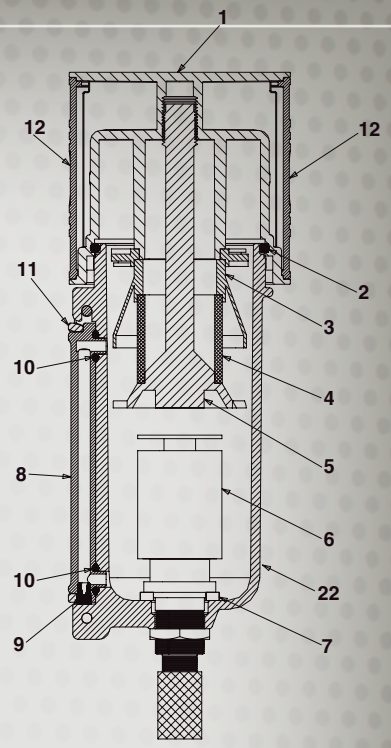

PORTATA - *DELIVERY* - DEBIT

CADUTA DI PRESSIONE A 6 BAR
PRESSURE DROP TO 6 BAR
CHUTE DE PRESSION A 6 BAR

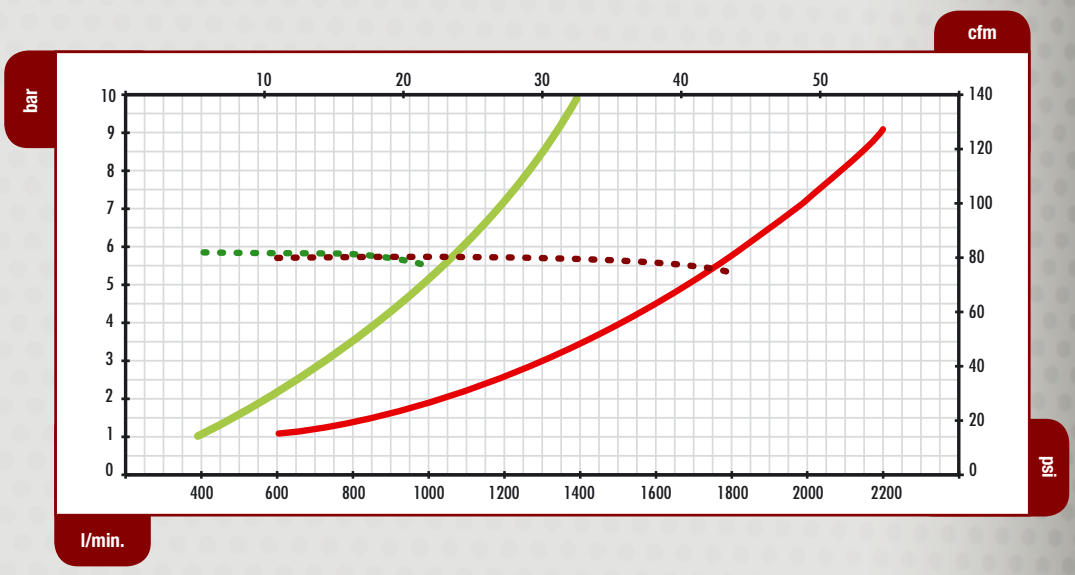

DATI TECNICI
SPECIFICATIONS
DONNÉES TECHNIQUES

	E/10	E/20	E/20/SC	E/10-P	E/20-P	E/20/SC-P
Fluido - *Fluid* - Fluide	Aria compressa - *Compressed air* - Air comprimé					
Pressione massima - *Maximum pressure* Pression maximale	12 bar - 174psi			14 bar - 203 psi		
Pressione di collaudo - *Test pressure* Pression de test	16 bar - 232 psi			16 bar - 232 psi		
Pressione minima - *Minimum pressure* Pression minimale	1.5 bar - 22 psi			1.5 bar - 22 psi		
Temperatura di esercizio - *Working temperature* Température de service	da - *from* - de -25°C/-13°F	a - *to* - à +50 °C/122°F		da - *from* - de -25°C/-13°F	a - *to* - à +60 °C/140°F	
Filtrazione standard (opzionale) - *Standard filter rating (optional extra)* - Filtration standard (en option)	40µ (5µ, 20µ)					
Tipo di connessioni - *Type of connections* Type de raccords	1/4" BSP	Filettature sul corpo - *Threads on body* Filetages sur le corps		1/2" BSP	Filettature sul corpo - *Threads on body* Filetages sur le corps	
	1/8" BSP	Con riduzione - *with reduction coupling* avec réduction		3/8" BSP	Con riduzione - *with reduction coupling* avec réduction	

es - Filtri - Filters - Filtres - Filtri - Filte

FILTRO DISOLIATORE MODULARE

MODULAR OIL SEPARATOR MICROFILTER

MICROFILTRE DÉSHUILEUR D'AIR MODULAIRE

E/20/D

CARATTERISTICHE GENERALI

Questi Microfiltri Disoleatori Modulari sono stati progettati per rimuovere impurità quali acqua, olio da un impianto pneumatico.
Tutti i modelli sono dotati di una cartuccia filtrante in materiale composito adatta a rimuovere impurità quali acqua, olio con un residuo massimo di **0.1** mg/m³ e particelle solide fino a **0.01** µ.
La caratteristica di essere modulari permette di poter assemblare in un unico blocco più elementi della stessa famiglia con funzioni diverse.

- Corpo metallico verniciato con polveri epossidiche.
- Bicchiere con aggancio rapido in tecnopolimero o verniciato con polveri epossidiche.
- Manometro differenziale (DF) per la segnalazione di filtro disoleatore intasato.
- Dispositivo di scarico semiautomatico e su richiesta manuale. Completi di raccordo per attacco tubo di drenaggio.
- Predisposizione per il fissaggio al muro mediante staffe serie **E/20** E/182/20 + E/184/20
- Connessioni: serie **E/20** 3/8" BSP - 1/2" BSP
  serie **E/10** E/181/10 + E/183/10
  serie **E/20** E/182/20 + E/184/20
- **La qualità dell'aria è così garantita:**
  ISO standard: 8573.1
  Dimensione particelle: Classe 1
  Max. contenuto olio: Classe 1
  Grado modello: SMFO
  N.B. L'elemento filtrante grado SMFO deve essere sostituito ogni 8.600 ore di lavoro continuo.

N.B. Questo Microfiltro disoliatore non può essere utilizzato senza essere preceduto da un filtro standard, che effettui una prima pulizia dell'aria.
Non utilizzare questo filtro dopo un filtro lubrificatore

GENERAL FEATURES

These Modular Oil Separator Microfilters have been designed to remove impurities, such as water and oil, from air lines.
*All models are fitted with a filter cartridge made from a composite material designed to remove impurities, such as water and oil, with a maximum residue of **0.1** mg/m³ and solid particles as small as **0.01** µ.*
The modular nature of the devices means a number of items from the same family with different functions can be assembled to form a single unit.

- *Epoxy powder coated metal body.*
- *Quick-connect technopolymer or epoxy powder coated bowl*
- *Differential pressure gauge (DF) to report when the oil separation filter is clogged.*
- *Semiautomatic or manual (on request) drain device. Complete with fitting for attaching the drain hose.*
- *Easily fixed to walls using the special brackets series **E/20** E/182/20 + E/184/20*
- *Connections: series **E/20** 3/8"BSP - 1/2"BSP*
- ***Air quality is guaranteed as follows***
  ISO standard: 8573.1
  Particle size: Class 1
  Max. oil content: Class 1
  Model grade: SMFO
  NB The SMFO-grade filter element must be replaced every 8,600 hours of continuous duty.

N.B. This Oil separator microfilter cannot be used without fitting a standard filter upstream to act as a preliminary air cleaner.
Do not use this filter after a lubricating filter

CARACTERISTIQUES GENERALES

Les microfiltres déshuileurs modulaires ont été conçus pour permettre l'élimination des impuretés liquides et solides présentes dans les circuits pneumatiques. Tous les modèles sont dotés d'une cartouche filtrante en matériau composite en mesure d'éliminer les impuretés telles que eau, huile avec un résidu maximal de **0,1** mg/m³ et des particules solides jusqu'à **0,01** µ. Le système modulaire permet d'assembler dans un même bloc plusieurs éléments de la même famille ayant des fonctions différentes.

- Corps métallique peint époxy.
- Récipient à accrochage rapide en technopolymère transparent ou métal peint époxy.
- Manomètre différentiel (DF) pour la signalisation de filtre déshuileur obstrué.
- Dispositif de purge semi-automatique et sur demande manuel. Fournie avec raccord pour branchement du tuyau de drainage.
- Prévu pour la fixation au mur avec étriers série **E/20** E/182/20 + E/184/20
- Raccords: série **E/20** 3/8"BSP - 1/2"BSP
- **Les éléments suivants garantissent la qualité de l'air:**
  Conformité à la norme ISO: 8573.1
  Dimensions particules: Classe 1
  Contenu max. d'huile: Classe 1
  Degré: SMFO
  Nota: L'élément filtrant grade SMFO doit être remplacé toutes les 8.600 heures de service continu.

N.B. Ce microfiltre déshuileur ne peut pas être utilisé sans être précédé d'un filtre standard, qui effectue un premier filtrage de l'air.
Ne pas utiliser ce filtre après un filtre lubrificateur

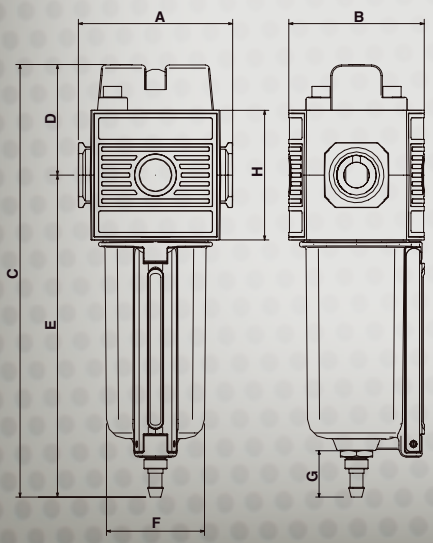

Mod.		Ref.	Dimensioni - *Dimensions* - Dimensions							
			A	B	C	D	E	F	G	H
E/20/D/2	3/8"	AH116735	72	63	201	51	150	47	21,5	60
E/20/D/3	1/2"	AH116736	72	63	201	51	150	47	21,5	60
E/20/DP/2	3/8"	AH116733	72	63	200	51	149	45,5	21,5	60
E/20/DP/3	1/2"	AH116734	72	63	200	51	149	45,5	21,5	60

Ref.	Materiali impiegati *Materials* - Matériaux utilisés
1 - 5 - 10	Metallo - *Metal* - Métal Zn Al4 Cu1 UNI EN 1774
2 - 7 8 - 13	Tecnopolimero - *Technopolymer* Technopolymère
3	Acciaio - *Steel* - Acier Fe 360 D UNI 7946
4 - 6 - 9 11 - 12	Gomma NBR - *Rubber* - Caoutchouc
8	Tecnopolimero - *Technopolymer* Technopolymère
8	Tessuto di vetro borosilicato - *Borosilicate glass fibre* - Tissu en verre borosilicate
8	"sandwich" di profondità in microfibra di vetro Microfibre glass depth sandwich "Sandwich" de profondeur en microfibre de verre
8 - 11	Acciaio inox - *Stainless steel* Acier inoxydable (AISI 302÷AISI 304)
11 - 13	Ottone - *Brass* - Laiton CuZn39Pb3 UNI EN 12164
14	Vite UNI 5931 ISO 4762- *Screw* - Vis

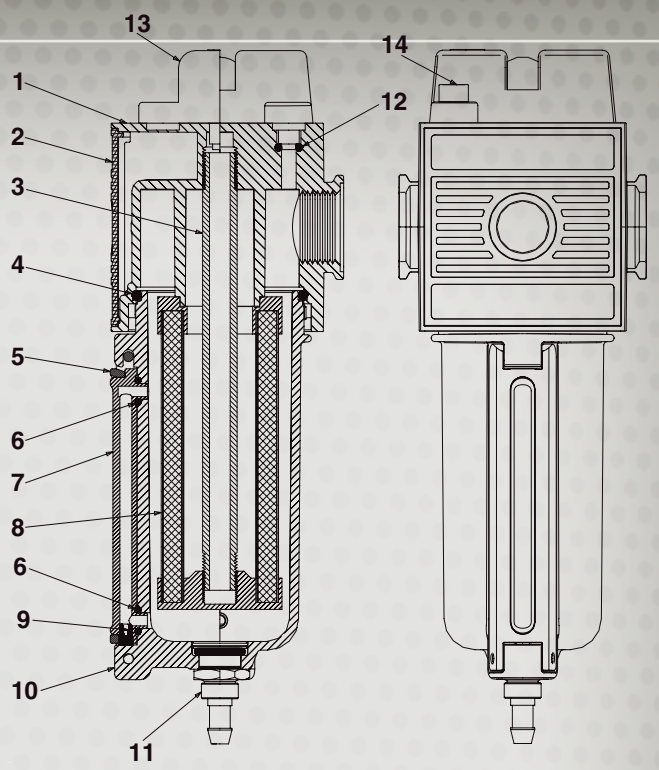

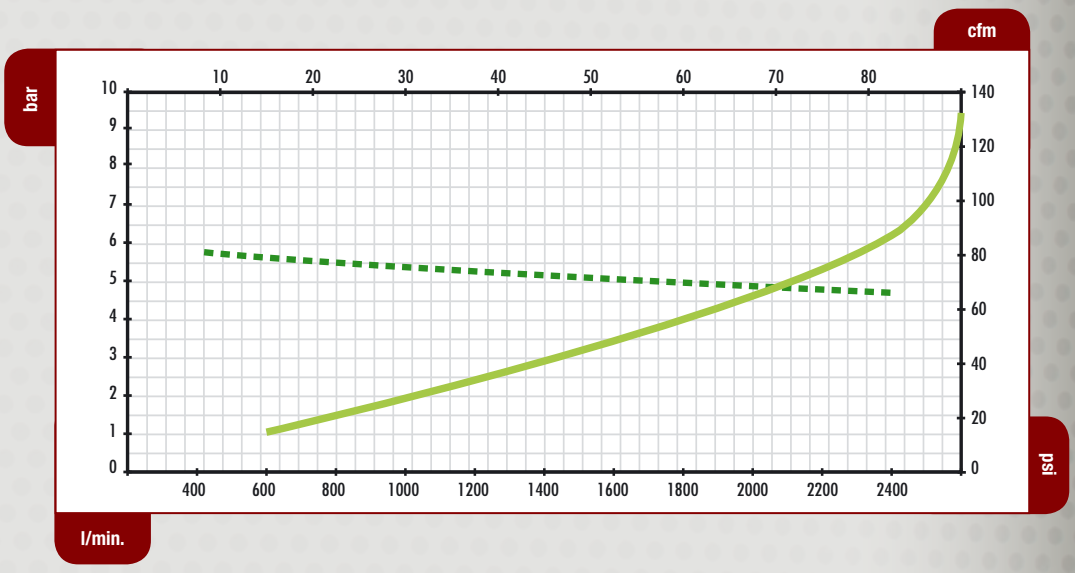

DATI TECNICI
SPECIFICATIONS
DONNÉES TECHNIQUES

	E/20/D				E/20/DP			
Fluido - *Fluid* - Fluide	Aria compressa - *Compressed air* - Air comprimé							
Pressione massima - *Maximum pressure* Pression maximale	12 bar - 174psi				14 bar - 203 psi			
Pressione di collaudo - *Test pressure* Pression de test	16 bar - 232 psi				16 bar - 232 psi			
Pressione minima - *Minimum pressure* Pression minimale	1.5 bar - 22 psi				1.5 bar - 22 psi			
Pressione differenziale max. - *Max. differential pressure* - Pression différentielle max	4 bar / 58 psi				4 bar / 58 psi			
Temperatura di esercizio - *Operating temperature* Température de service	da - *from* - de	-25°C/-13°F	a - *to* - à	+50 °C/122°F	da - *from* - de	-25°C/-13°F	a - *to* - à	+60 °C/140°F
Grado di ritenzione particelle solide - *Level of solid particle retention* - Degré de filtration particules	0,01µ							
Residuo vapori e idrocarburi volatili - Residual vapours and volatile hydrocarbons - Résidu vapeurs et hydrocarbures volatils	0,1 mg/m³ (1 bar e 20°C)							
Tipo di connessioni - *Type of connections* Type de raccords	1/2"BSP	Filettature sul corpo - *Threads on body* - Filetages sur le corps						
	3/8"BSP	Con riduzione - *with reducing coupling* - avec réduction						

es - Filtri - Filters - Filtres - Filtri - Filte

REGOLATORE DI PRESSIONE MODULARE

MODULAR PRESSURE REGULATOR

RÉGULATEUR DE PRESSION MODULAIRE

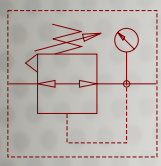

E/15 E/25

CARATTERISTICHE GENERALI

Il regolatore di pressione è un dispositivo che agisce su di un fluido capace di fornire all'uscita una pressione del valore desiderato.

Il riduttore a pressione, con funzionamento a pistone, è dotato di un perfetto sistema di regolazione e compensazione che assicura un'erogazione molto precisa e inalterata nel tempo. Il sistema relieving rende costante la lettura della pressione sul manometro anche in fase di riduzione della pressione.

La caratteristica di essere modulari permette di poter assemblare in un unico blocco più elementi della stessa famiglia con funzioni diverse.

- Corpo metallico verniciato con polveri epossidiche.
- Sistema di regolazione della pressione a pistone
- Pomello di regolazione munito di sistema di bloccaggio e ghiera di fissaggio in tecnopolimero
- Tutti i modelli prevedono la fornitura di un manometro quadro con scala 0/16 bar - 0/230 psi
- Predisposizione per il fissaggio al muro mediante staffe
  serie E/10 E/181/10 + E/183/10
  serie E/20 E/182/20 + E/184/20
- Connessioni: **serie E/10** 1/8" BSP - 1/4" BSP
  serie E/20 3/8" BSP - 1/2" BSP

GENERAL FEATURES

The pressure regulator is a device that controls a fluid so as to provide outlet pressure at the desired value.

The piston-type pressure regulator features a perfect regulating and compensating system that provides highly and consistently accurate delivery. The relieving system keeps the pressure gauge reading constant even while pressure is being reduced.

The modular nature of the device means a number of items from the same family with different functions can be assembled to form a single unit.

- *Epoxy powder coated metal body.*
- *Piston pressure regulating system.*
- *Control knob with locking system and threaded fastening ring made from technopolymer*
- *All models come complete with a square pressure gauge with a 0/16 bar - 0/230 psi scale*
- *Easily fixed to walls using the special brackets*
  series E/10 *E/181/10 + E/183/10*
  series E/20 *E/182/20 + E/184/20*
- *Connections:*
  series E/10 *1/8"BSP - 1/4"BSP*
  series E/20 *3/8"BSP - 1/2"BSP*

CARACTERISTIQUES GENERALES

Le régulateur de pression est un dispositif qui exerce son action sur un fluide afin de fournir à la sortie une pression selon la valeur désirée.

Le réducteur de pression, qui fonctionne comme un piston, est équipé d'un système de réglage et compensation parfait qui assure une distribution très précise et constante dans le temps. Le système de relevé procure une lecture suivie de la pression sur le manomètre, y compris lors de la phase de réduction de la pression.

La modularité permet d'assembler en un même bloc plusieurs éléments de la même famille qui ont des fonctions différentes.

- Corps métallique peint avec des poudres époxy
- Système de réglage de la pression à piston
- Bouton de réglage avec dispositif de blocage et bague de fixation en technopolymère
- Tous les modèles sont munis d'un manomètre carré avec échelle 0-16 bars / 0-230 psi
- Possibilité de fixation au mur en utilisant les étriers:
  série E/10 E/181/10 + E/183/10
  série E/20 E/182/20 + E/184/20
- Raccords: **série E/10** 1/8"BSP - 1/4"BSP
  série E/20 3/8"BSP - 1/2"BSP

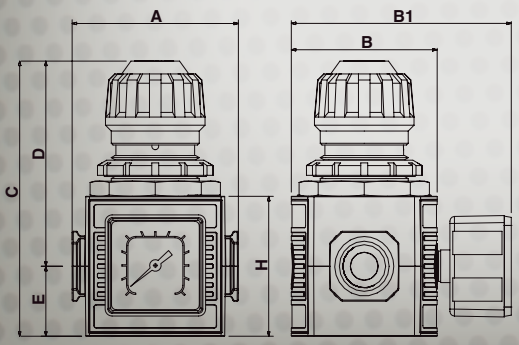

Mod.		Ref.	Dimensioni - *Dimensions* - Dimensions						
			A	B	B1	C	D	E	H
E/15/1	1/8"	AH116401	52	45	76	89	69	20	40
E/15/2	1/4"	AH116402	52	45	76	89	69	20	40
E/25/2	3/8"	AH117001	72	63	95	118	88	30	60
E/25/3	1/2"	AH117002	72	63	95	118	88	30	60

Ref.	Materiali impiegati *Materials* - Matériaux utilisés
1 - 21	Metallo - *Metal* - Métal Zn Al4 Cu1 UNI EN 1774
2-3-5-8 10-20-22 23-29-30	Tecnopolimero *technopolymer* - technopolymère
4-6-11 13-14-15 18-19-20 24-25-27 36-33-34	Ottone - *brass* - Laiton CuZn39Pb3 UNI EN 12164
7-26	Acciaio classe C UNI 3823 - *Steel* - Acier
9-12-15 16-28-31 32-34	Gomma - *Rubber* - Caoutchouc (NBR)
17-35	Acciaio inox AISI 302 *Stainless steel* - Acier inox
20	Rame - *copper* - cuivre

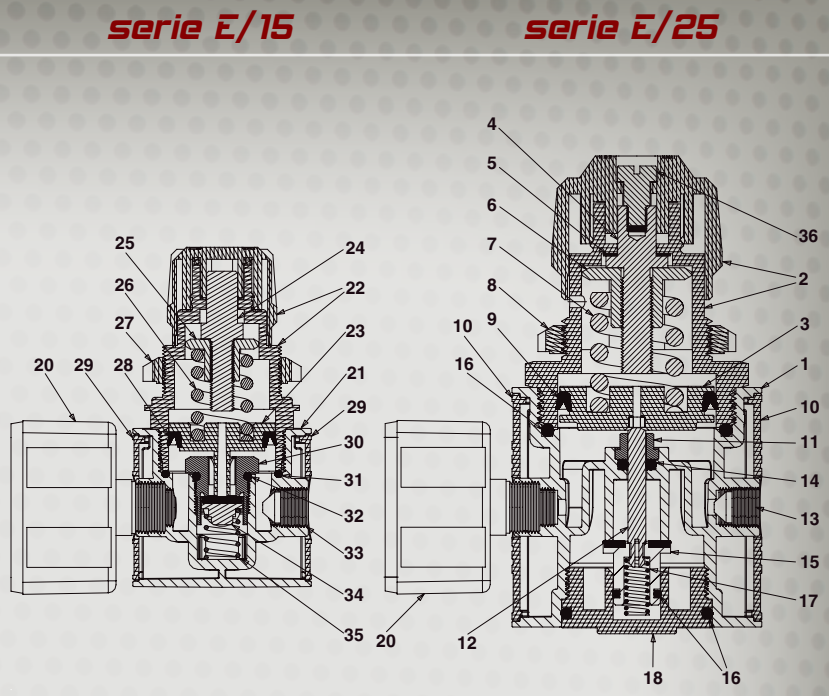

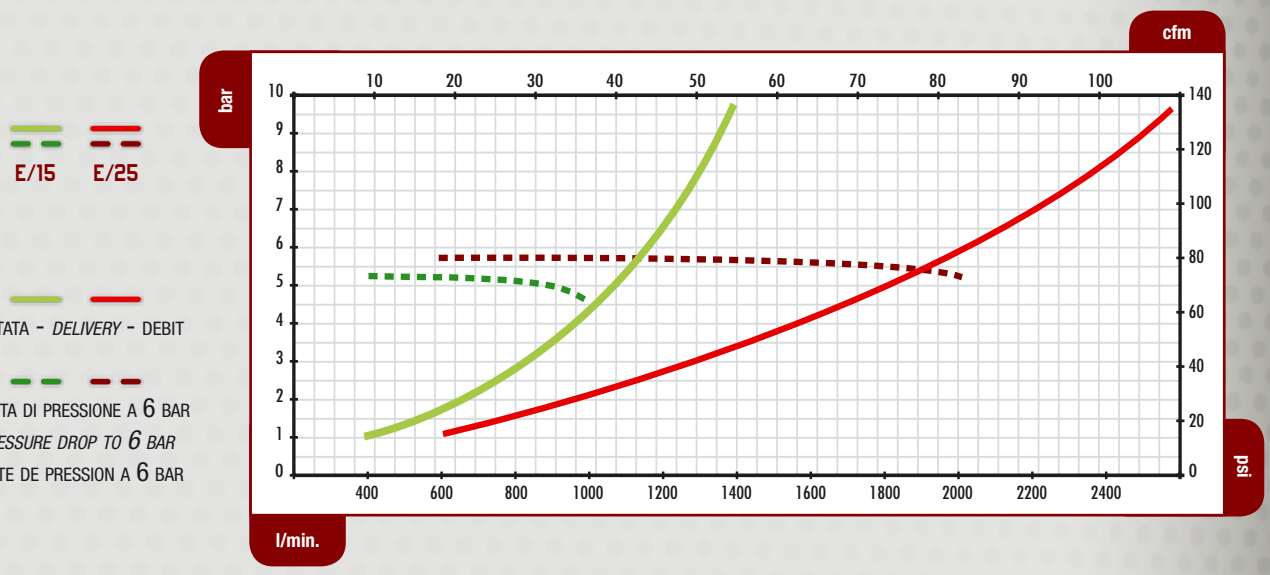

DATI TECNICI
SPECIFICATIONS
DONNEE TECHNIQUES

	E/15				E/25			
Fluido - *Fluid* - Fluide	Aria compressa - *Compressed air* - Air comprimé							
Pressione massima - *Maximum pressure* Pression maximale	14 bar - 203 psi				14 bar - 203 psi			
Pressione di collaudo - *Test pressure* Pression d'épreuve	16 bar - 232 psi				16 bar - 232 psi			
Pressione minima - *Minimum pressure* Pression minimale	1.5 bar - 22 psi				1.5 bar - 22 psi			
Temperatura di esercizio - *Operating temperature* Température de fonctionnement	da - *from* - de	-25°C/-13°F	a - *to* - à	+60 °C/140°F	da - *from* - de	-25°C/-13°F	a - *to* - à	+60 °C/140°F
Tipo di connessione - *Type of connections* Type de raccord	1/4" BSP	Filettature sul corpo - *Threads on body* Filetages sur le corps			1/2" BSP	Filettature sul corpo - *Threads on body* Filetages sur le corps		
	1/8" BSP	Con riduzione - *with reducing coupling* Avec reduction			3/8" BSP	Con riduzione - *with reducing coupling* Avec reduction		

es - Filtri - Filters - Filtres - Filtri - Filte

FILTRO REGOLATORE DI PRESSIONE MODULARE

MODULAR FILTER-PRESSURE REGULATOR

FILTRE RÉGULATEUR DE PRESSION MODULAIRE

E/14 E/24

CARATTERISTICHE GENERALI

Questi Filtri-Regolatori riuniscono in una singola unità la funzione di regolatore di pressione e di gruppo filtrante. Sono stati progettati per rimuovere impurità liquide e solide negli impianti pneumatici. Sono filtri modulari dotati di una cartuccia filtrante in PE che trattiene impurità con dimensioni superiori a 40 µ. A richiesta si possono avere differenti gradi di filtrazione 5 µ o 20 µ. La caratteristica di essere modulari permette di poter assemblare in un unico blocco più elementi della stessa famiglia con funzioni diverse.

- Corpo metallico verniciato con polveri epossidiche
- Bicchiere con aggancio rapido in tecnopolimero o metallico con capacità di 20 cm^3 (**serie E/10**) o 50 cm^3 (**serie E/20**).
- Dispositivo di scarico semiautomatico e su richiesta manuale. Completi di raccordo per attacco tubo di drenaggio. (Dispositivo di scarico automatico solo per il mod. **E/24/SC**)
- Deflettore e convogliatore d'aria per una efficace separazione della condensa
- Sistema di regolazione della pressione a pistone
- Valvola di scarico per sovrapressione , funzione relieving, di serie.
- Pomello di regolazione munito di sistema di bloccaggio e ghiera di fissaggio in tecnopolimero
- Tutti i modelli prevedono la fornitura di un manometro quadro con scala 0/16 bar - 0/230 psi
- Predisposizione per il fissaggio al muro mediante staffe
  serie E/10 E/181/10 + E/183/10
  serie E/20 E/182/20 + E/184/20
- Connessioni: **serie E/10** 1/8" BSP - 1/4" BSP
  serie E/20 3/8" BSP - 1/2" BSP

GENERAL FEATURES

These Filter-Pressure Regulators are all-in-one units combining a pressure regulator and filter unit. They have been designed to remove solid and liquid impurities from air lines. They are modular filters fitted with a PE filter cartridge that traps impurities over 40µ in size. Different filter ratings can be provided on request: 5µ or 20µ. The modular nature of the devices means a number of items from the same family with different functions can be assembled to form a single unit.

- *Epoxy powder coated metal body.*
- *20cm^3 (**series E/10**) or 50cm^3 (**series E/20**) quick-connect technopolymer or metal bowl.*
- *Semiautomatic or manual (on request) drain device. Complete with fitting for attaching the drain hose. (Automatic drain device available for mod. **E/24/SC** only)*
- *Swirl vane system for efficient condensate separation.*
- *Piston system pressure regulation.*
- *Overpressure relief valve, standard issue.*
- *Control knob with locking system and threaded fastening ring made from technopolymer*
- *Easily fixed to walls using the special brackets*
  series E/10 *E/181/10 + E/183/10*
  series E/20 *E/182/20 + E/184/20*
- *All models come complete with a square pressure gauge with a 0/16 bar - 0/230 psi scale*
- *Connections:* ***series E/10*** *1/8"BSP - 1/4"BSP*
  series E/20 *3/8"BSP - 1/2"BSP*

CARACTERISTIQUES GENERALES

Les filtres régulateurs réunissent en une seule unité la fonction de régulateurs de pression et de groupes filtrants. Ces filtres modulaires ont été conçus pour permettre l'élimination des impuretés liquides et solides dans les circuits pneumatiques.
Tous les modèles sont équipés d'un filtre séparateur de condensat en PE qui retient les impuretés supérieures à 40 µ. À la demande, des degrés de filtration de 5 µ ou 20 µ sont disponibles. Le système modulaire permet d'assembler dans un même bloc plusieurs éléments de la même famille ayant des fonctions différentes.

- Corps métallique peint époxy
- Récipient à accrochage rapide en technopolymère transparent ou métal avec capacité de 20 cm^3 (**série E/10**) ou 50 cm^3 (**série E/20**).
- Dispositif de purge semi-automatique et à la demande, manuel. Avec raccord pour branchement du tuyau de drainage. (Dispositif de purge automatique seulement pour mod. **E/24/SC**)
- Déflecteur et convoyeur d'air pour séparation efficace des condensats.
- Système de réglage pression à piston
- Valve de décompression automatique contre les surpressions, fonction relieving, de série.
- Capuchon de réglage avec dispositif de blocage et collier fileté en techno-polymère
- Prévu pour la fixation au mur avec étriers
  série E/10 E/181/10 + E/183/10
  série E/20 E/182/20 + E/184/20
- Tous les modèles ont un manomètre carré avec échelle 0/16 bar - 0/230 psi
- Raccords: **série E/10** 1/8"BSP - 1/4"BSP
  série E/20 3/8"BSP - 1/2"BSP

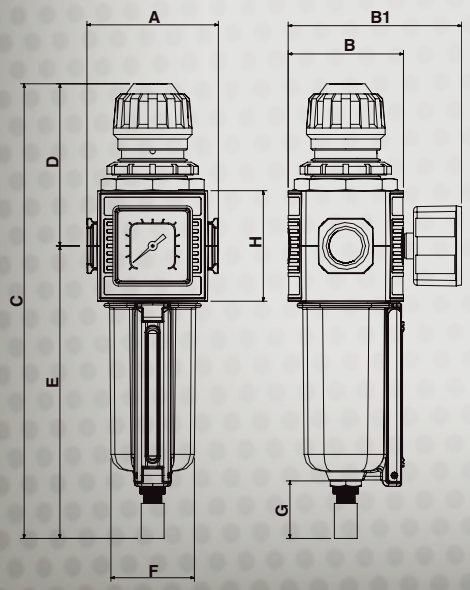

Mod.		Ref.	Dimensioni - *Dimensions* - Dimensions								
			A	B	B1	C	D	E	F	G	H
E/14/1	1/8"	AH116301	52	45	76	191	69	122	32	21,5	40
E/14/2	1/4"	AH116302	52	45	76	191	69	122	32	21,5	40
E/14/1-P	1/8"	AH116303	52	45	76	192	69	123	32	21,5	40
E/14/2-P	1/4"	AH116304	52	45	76	192	69	123	32	21,5	40
E/24/2	3/8"	AH116901	72	63	95	238	88	150	47	21,5	60
E/24/3	1/2"	AH116902	72	63	95	238	88	150	47	21,5	60
E/24/2-P	3/8"	AH116903	72	63	95	238	88	150	45,5	21,5	60
E/24/3-P	1/2"	AH116904	72	63	95	238	88	150	45,5	21,5	60
E/24/SC/2	3/8"	AH116905	72	63	95	247	88	159	47	31	60
E/24/SC/3	1/2"	AH116906	72	63	95	247	88	159	47	31	60
E/24/SC/2-P	3/8"	AH116907	72	63	95	247	88	159	45,5	31	60
E/24/SC/3-P	1/2"	AH116908	72	63	95	247	88	159	45,5	31	60

Ref.	Materiali impiegati *Materials* - Matériaux utilisés
1-23-26-31	Metallo - *Metal* - Métal Zn Al4 Cu1 UNI EN 1774
2-3-8-10-11 15-18-19-22 28-32-33-38 39-40-46-47 48-49	Tecnopolimero *Technopolymer* - Technopolymère
4-6-13-14 15-20-21 22-30-34 35-42-43-51	Ottone - *Brass* - Laiton CuZn39Pb3 UNI EN 12164
5	PTFE - *PFTE*
7-36	Acciaio classe G - *Steel* - Acier
9-12-16 24-25-27 29-37-41 42-45 50-51	Gomma - *Rubber* - Caoutchouc (NBR)
15	Rame - *Copper* - Cuivre
17-44-51	Acciaio inox AISI 302 *Stainless steel* - Acier inoxydable

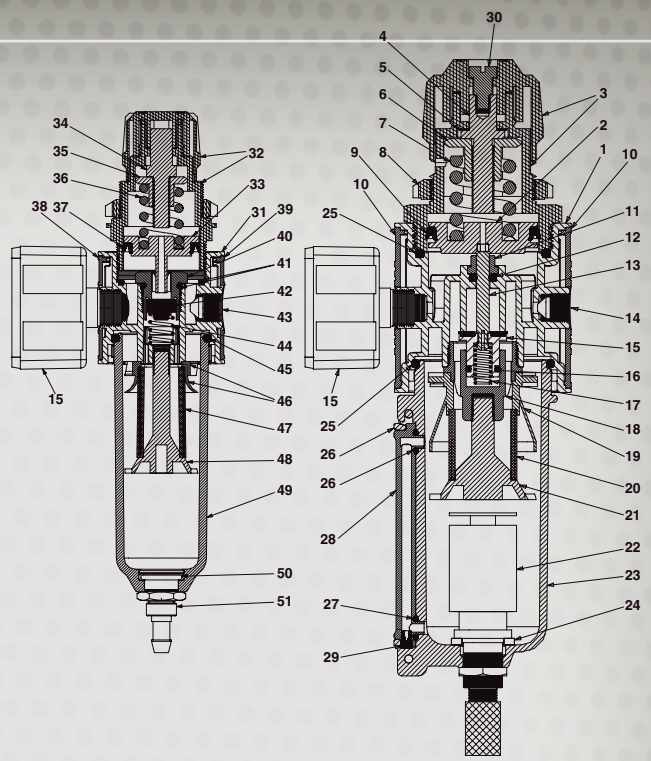

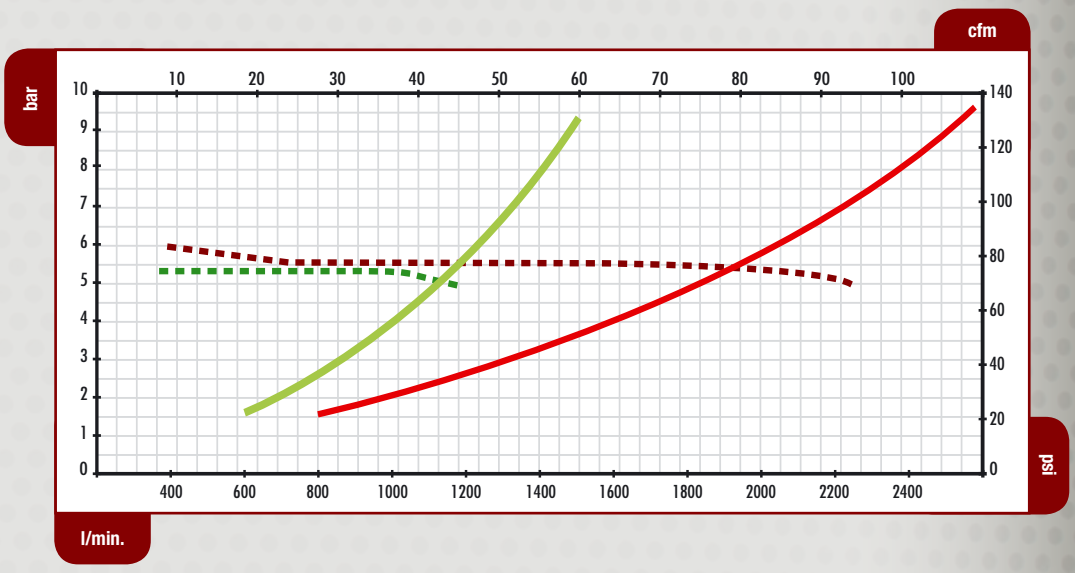

DATI TECNICI
SPECIFICATIONS
DONNÉES TECHNIQUES

	E/14	E/24	E/24/SC	E/14-P	E/24-P	E/24/SC-P
Fluido - *Fluid* - Fluide	Aria compressa - *Compressed air* - Air comprimé					
Pressione massima - *Maximum pressure* Pression maximale	12 bar - 174psi			14 bar - 203 psi		
Pressione di collaudo - *Test pressure* Pression de test	16 bar - 232 psi			16 bar - 232 psi		
Pressione minima - *Minimum pressure* Pression minimale	1.5 bar - 22 psi			1.5 bar - 22 psi		
Temperatura di esercizio - *Operating temperature* Température de service	da - *from* - de -25°C/-13°F	a - *to* - à +50 °C/122°F		da - *from* - de -25°C/-13°F	a - *to* - à +60 °C/140°F	
Filtrazione standard (opzionale) - *Standard filter rating (optional extra)* - Filtration standard (en option)	40µ (5µ, 20µ)					
Tipo di connessioni - *Type of connections* Type de raccords	1/4" BSP	Filettature sul corpo - *Threads on body* Filetages sur le corps		1/2" BSP	Filettature sul corpo - *Threads on body* Filetages sur le corps	
	1/8" BSP	Con riduzione - *with reducing coupling* avec réduction		3/8" BSP	Con riduzione - *with reducing coupling* avec réduction	

es - Filtri - Filters - Filtres - Filtri - Filte

LUBRIFICATORE MODULARE

MODULAR AIR LUBRICATOR

LUBRIFICATEUR D'AIR MODULAIRE

E/11 E/21

CARATTERISTICHE GENERALI

Il funzionamento del lubrificatore a nebbia si basa sulla miscelazione immediata dell'olio. Tale miscelazione è ottimale anche con piccoli passaggi d'aria.

Il sistema modulare permette di assemblare in un unico blocco più elementi della stessa famiglia aventi funzioni diverse.

- Corpo metallico verniciato con polveri epossidiche.
- Bicchiere con aggancio rapido in tecnopolimero o metallo con capacità di 40 cm³ (**serie E/10**) o 100 cm³ (**serie E/20**).
- Spia olio in tecnopolimero trasparente con visualizzazione a 360° e regolazione micrometrica.
- Valvola che garantisce la lubrificazione anche a basse portate.
- Predisposizione per il fissaggio al muro mediante staffe
  serie E/10 E/181/10 + E/183/10
  serie E/20 E/182/20 + E/184/20
- Connessioni: **serie E/10** 1/8" BSP - 1/4" BSP
  serie E/20 3/8" BSP - 1/2" BSP

GENERAL FEATURES

The theory of operation behind the mist lubricator is based on the drawing of oil as a result of a difference in pressure produced in a line that features a choke section and has compressed air travelling through it.

The modular system means a number of items from the same family with different functions can be assembled to form a single unit.

- *Epoxy powder coated metal body.*
- *40cm³ (**series E/10**) or 100cm³ (**series E/20**) quick-connect technopolymer or metal bowl.*
- *Technopolymer oil sight glass with all-round viewing and micrometric adjustment.*
- *Special valve for lubrication even at low flow rates*
- *Easily fixed to walls using the special brackets*
  series E/10 *E/181/10 + E/183/10*
  series E/20 *E/182/20 + E/184/20*
- *Connections:* ***series E/10*** *1/8"BSP - 1/4"BSP*
  series E/20 *3/8"BSP - 1/2"BSP*

CARACTERISTIQUES GENERALES

Le fonctionnement du lubrificateur par brouillard d'huile se base sur le mélange immédiat de l'huile qui est optimal même à des débits d'air peu importants.

Le système modulaire permet d'assembler dans un même bloc plusieurs éléments de la même famille ayant des fonctions différentes.

- Corps métallique peint époxy.
- Récipient à accrochage rapide en technopolymère transparent ou métal avec capacité de 40 cm³ (**série E/10**) o 100 cm³ (**série E/20**).
- Indicateur de passage d'huile en technopolymère transparent, visualisation de 360° et réglage micrométrique.
- Soupape spéciale qui garantit la lubrification même avec un débit d'air minimal.
- Prévu pour la fixation au mur avec étriers
  série E/10 E/181/10 + E/183/10
  série E/20 E/182/20 + E/184/20
- Raccords: **série E/10** 1/8"BSP - 1/4"BSP
  série E/20 3/8"BSP - 1/2"BSP

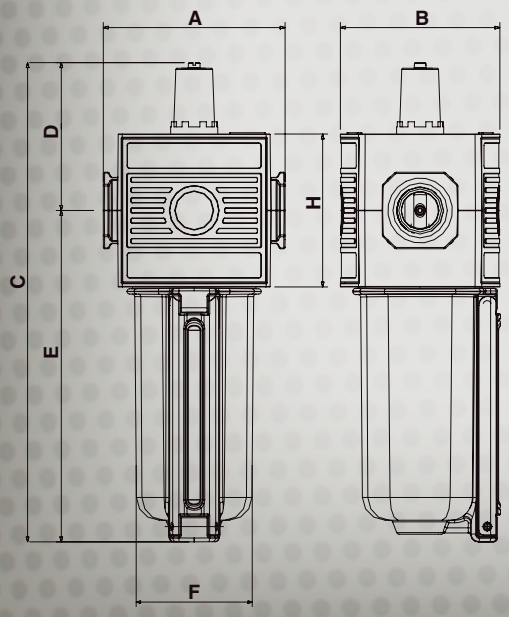

Mod.		Ref.	Dimensioni - *Dimensions* - Dimensions						
			A	B	C	D	E	F	H
E/11/1	1/8"	AH116201	52	45	148,5	48	100,5	32	40
E/11/2	1/4"	AH116202	52	45	148,5	48	100,5	32	40
E/11/1-P	1/8"	AH116203	52	45	152,5	48	104,5	32	40
E/11/2-P	1/4"	AH116204	52	45	152,5	48	104,5	32	40
E/21/2	3/8"	AH116801	72	63	186	58	128	47	60
E/21/3	1/2"	AH116802	72	63	186	58	128	47	60
E/21/2-P	3/8"	AH116803	72	63	188	58	130	45,5	60
E/21/3-P	1/2"	AH116804	72	63	188	58	130	45,5	60

Ref.	Materiali impiegati *Materials* - Matériaux utilisés
1 - 19	Metallo - *Metal* - Métal Zn Al4 Cu1 UNI EN 1774
2-3-6 9-13-18 21-24	Ottone - *Brass* - Laiton CuZn39Pb3 UNI EN 12164
4-7-11 12-15-20 22-26-27	Tecnopolimero *Technopolymer* - Technopolymère
5-7-10-14 16-17-25	Gomma - *Rubber* - Caoutchouc (NBR)
8-23	Vetro - *Glass* - Verre

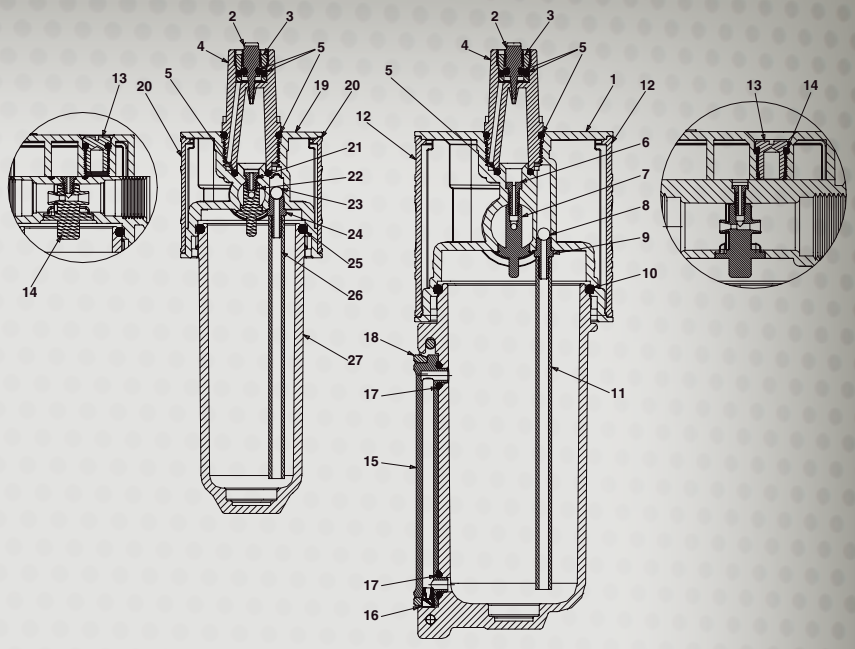

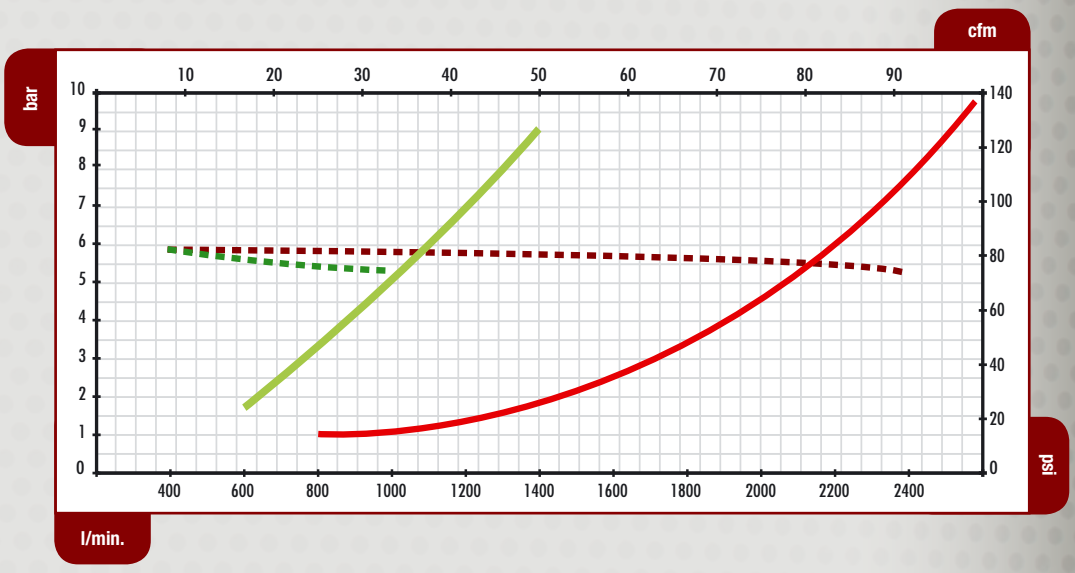

DATI TECNICI
SPECIFICATIONS
DONNÉES TECHNIQUES

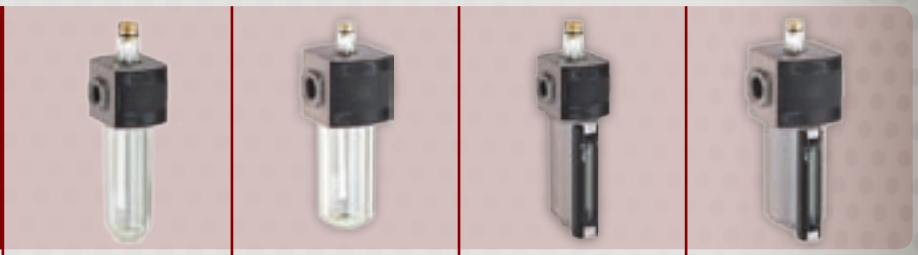

	E/11	E/21	E/11-P	E/21-P
Fluido - *Fluid* - Fluide	Aria compressa - *Compressed air* - Air comprimé			
Pressione massima - *Maximum pressure* Pression maximale	12 bar - 174psi		14 bar - 203 psi	
Pressione di collaudo - *Test pressure* Pression de test	16 bar - 232 psi		16 bar - 232 psi	
Pressione minima - *Minimum pressure* Pression minimale	1.5 bar - 22 psi		1.5 bar - 22 psi	
Temperatura di esercizio - *Operating temperature* Température de service	da - *from* - de -25°C/-13°F a - *to* - à +50 °C/122°F		da - *from* - de -25°C/-13°F a - *to* - à +60 °C/140°F	
Tipo di connessioni - *Type of connections* Type de raccords	1/4" BSP	Filettature sul corpo - *Threads on body* Filetages sur le corps	1/2" BSP	Filettature sul corpo - *Threads on body* Filetages sur le corps
	1/8" BSP	Con riduzione - *with reducing coupling* avec réduction	3/8" BSP	Con riduzione - *with reducing coupling* avec réduction

es - Filtri - Filters - Filtres - Filtri - Filte

GRUPPO FILTRO-REGOLATORE E LUBRIFICATORE MODULARE

MODULAR FILTER-REGULATOR-LUBRICATOR UNIT

RÉGULATEUR D'AIR MODULAIRE AVEC FILTRE ET LUBRIFICATEUR

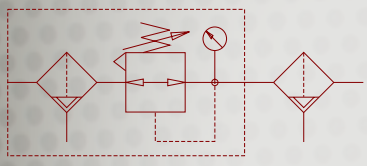

E/12 E/22

CARATTERISTICHE GENERALI

I gruppi **E/12** e **E/22** riuniscono in una singola unità la funzione di filtro-regolatore e lubrificatore.

- Gamma completa di accessori.
- Predisposizione per il fissaggio al muro mediante staffe
  serie E/10 E/183/10
  serie E/20 E/184/20
- Connessioni: **serie E/10** 1/8" BSP - 1/4" BSP
  serie E/20 3/8" BSP - 1/2" BSP
- Per le caratteristiche tecniche vedi i singoli componenti.

GENERAL FEATURES

E/12 *and* ***E/22*** *are all-in-one units combining a filter, regulator and lubricator.*

- *Full range of accessories.*
- *Easily fixed to walls using the special brackets*
  series E/10 *E/183/10*
  series E/20 *E/184/20*
- *Connections:* ***series E/10*** *1/8"BSP - 1/4"BSP*
  series E/20 *3/8"BSP - 1/2"BSP*
- *For the technical characteristics, see the single components.*

CARACTERISTIQUES GENERALES

Les groupes **E/12** et **E/22** réunissent en une seule unité la fonction de filtre régulateur et lubrificateur.

- Gamme compléte d'accessoires
- Prévu pour la fixation au mur au moyen d'étriers
  série E/10 E/183/10
  série E/20 E/184/20
- Raccords: **série E/10** 1/8"BSP - 1/4"BSP
  série E/20 3/8"BSP - 1/2"BSP.
- Pour les caractéristiques techniques voir les différents composants

COMPOSIZIONE GRUPPO *UNIT COMPOSTION* COMPOSITION GROUPE	=		+		+	
E/12/1	=	E/14/1	+	E/181/10	+	E/11/1
E/12/2	=	E/14/2	+	E/181/10	+	E/11/2
E/12/1-P	=	E/14/1-P	+	E/181/10	+	E/11/1-P
E/12/2-P	=	E/14/2-P	+	E/181/10	+	E/11/2-P
E/22/2	=	E/24/2	+	E/182/20	+	E/21/2
E/22/3	=	E/24/3	+	E/182/20	+	E/21/3
E/22/2-P	=	E/24/2-P	+	E/182/20	+	E/21/2-P
E/22/3-P	=	E/24/3-P	+	E/182/20	+	E/21/3-P
E/22/SC/2	=	E/24/SC/2	+	E/182/20	+	E/21/SC/2
E/22/SC/3	=	E/24/SC/3	+	E/182/20	+	E/21/SC/3
E/22/SC/2-P	=	E/24/SC/2-P	+	E/182/20	+	E/21/SC/2-P
E/22/SC/3-P	=	E/24/SC/3-P	+	E/182/20	+	E/21/SC/3-P

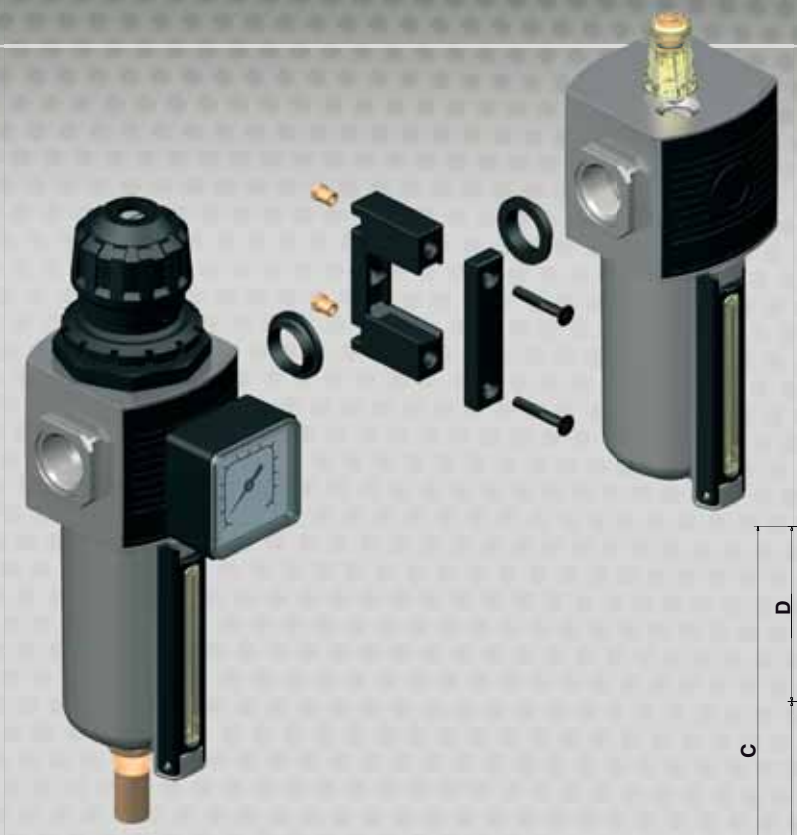

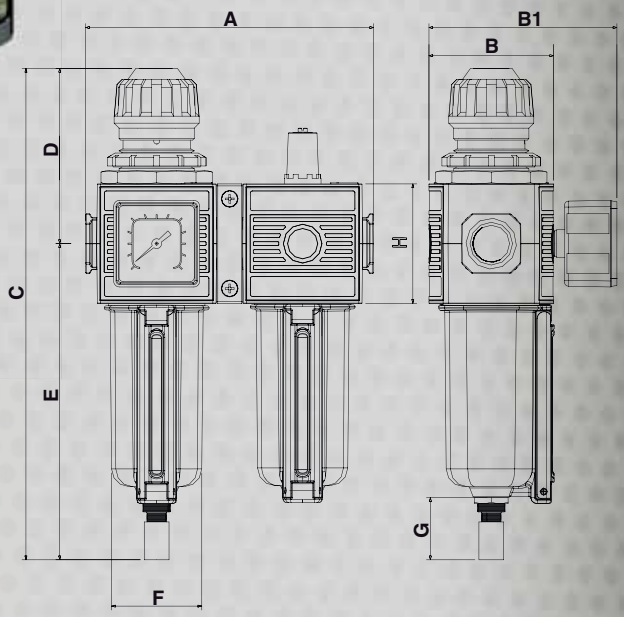

Mod.		Ref.	Dimensioni - *Dimensions* - Dimensions								
			A	B	B1	C	D	E	F	G	H
E/12/1	1/8”	AH116506	105	45	76	191	69	122	32	21,5	40
E/12/2	1/4”	AH116507	105	45	76	191	69	122	32	21,5	40
E/12/1-P	1/8”	AH116508	105	45	76	192	69	123	32	21,5	40
E/12/2-P	1/4”	AH116509	105	45	76	192	69	123	32	21,5	40
E/22/2	3/8”	AH117110	146	63	95	238	88	150	47	21,5	60
E/22/3	1/2”	AH117111	146	63	95	238	88	150	47	21,5	60
E/22/2-P	3/8”	AH117112	146	63	95	238	88	150	45,5	21,5	60
E/22/3-P	1/2”	AH117113	146	63	95	238	88	150	45,5	21,5	60
E/22/SC/2	3/8”	AH117117	146	63	95	247	88	159	47	31	60
E/22/SC/3	1/2”	AH117114	146	63	95	247	88	159	47	31	60
E/22/SC/2-P	3/8”	AH117116	146	63	95	247	88	159	45,5	31	60
E/22/SC/3-P	1/2”	AH117115	146	63	95	247	88	159	45,5	31	60

GRUPPO FILTRO, REGOLATORE E LUBRIFICATORE MODULARE

MODULAR FILTER-REGULATOR-LUBRICATOR UNIT

FILTRE D'AIR, RÉGULATEUR MODULAIRE ET LUBRIFICATEUR

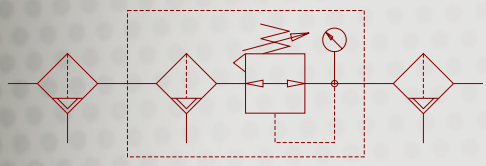

E/13 E/23

CARATTERISTICHE GENERALI

I gruppi **E/13** e **E/23** riuniscono in una singola unità la funzione di filtro, regolatore e lubrificatore d'aria (**E/13=E/10+E15+E/11 ÷ E/23=E/20+E25+E/21**).

- Gamma completa di accessori.
- Predisposizione per il fissaggio al muro mediante staffe
  - **serie E/10** E/183/10
  - **serie E/20** E/184/20
- Connessioni: **serie E/10** 1/8" BSP - 1/4" BSP; **serie E/20** 3/8" BSP - 1/2" BSP
- Per le caratteristiche tecniche vedi i singoli componenti.

GENERAL FEATURES

***E/13** and **E/23** are all-in-one units combining a filter, regulator and air lubricator (**E/13=E/10+E15+E/11 - E/23=E/20+E25+E/21**).*

- *Full range of accessories.*
- *Easily fixed to walls using the special brackets*
  - ***series E/10*** *E/183/10*
  - ***series E/20*** *E/184/20*
- *Connections:* ***series E/10*** *1/8"BSP - 1/4"BSP*; ***series E/20*** *3/8"BSP - 1/2"BSP*
- *For the technical characteristics, see the single components.*

CARACTERISTIQUES GENERALES

Les groupes **E/13** et **E/23** réunissent dans une seule unité la fonction de filtre régulateur, de groupe filtrant à haut débit et haute efficacité (E/13=E/10+E15+E/11 ÷ E/23=E/20+E25+E/21).

- Gamme compléte d'accessoires.
- Prévu pour la fixation au mur au moyen d'étriers
  - **série E/10** E/183/10
  - **série E/20** E/184/20
- Raccords: **série E/10** 1/8"BSP - 1/4"BSP; **série E/20** 3/8"BSP - 1/2"BSP.
- Pour les caractéristiques techniques voir les différents composants

COMPOSIZIONE GRUPPO *UNIT COMPOSITION* COMPOSITION GROUPE	=		+		+		+		+	
E/13/1	=	E/10/1	+	E/181/10	+	E/15/1	+	E/181/10	+	E/11/1
E/13/2	=	E/10/2	+	E/181/10	+	E/15/2	+	E/181/10	+	E/11/2
E/13/1-P	=	E/10/1-P	+	E/181/10	+	E/15/1	+	E/181/10	+	E/11/1-P
E/13/2-P	=	E/10/2-P	+	E/181/10	+	E/15/2	+	E/181/10	+	E/11/2-P
E/23/2	=	E/20/2	+	E/182/20	+	E/25/2	+	E/182/20	+	E/21/2
E/23/3	=	E/20/3	+	E/182/20	+	E/25/3	+	E/182/20	+	E/21/3
E/23/2-P	=	E/20/2-P	+	E/182/20	+	E/25/2	+	E/182/20	+	E/21/2-P
E/23/3-P	=	E/20/3-P	+	E/182/20	+	E/25/3	+	E/182/20	+	E/21/3-P
E/25/SC/2	=	E/20/SC/2	+	E/182/20	+	E/25/2	+	E/182/20	+	E/21/SC/2
E/23/SC/3	=	E/20/SC/3	+	E/182/20	+	E/25/3	+	E/182/20	+	E/21/SC/3
E/23/SC/2-P	=	E/20/SC/2-P	+	E/182/20	+	E/25/2	+	E/182/20	+	E/21//SC/2-P
E/23/SC/3-P	=	E/20/SC/3-P	+	E/182/20	+	E/25/3	+	E/182/20	+	E/21/SC/3-P

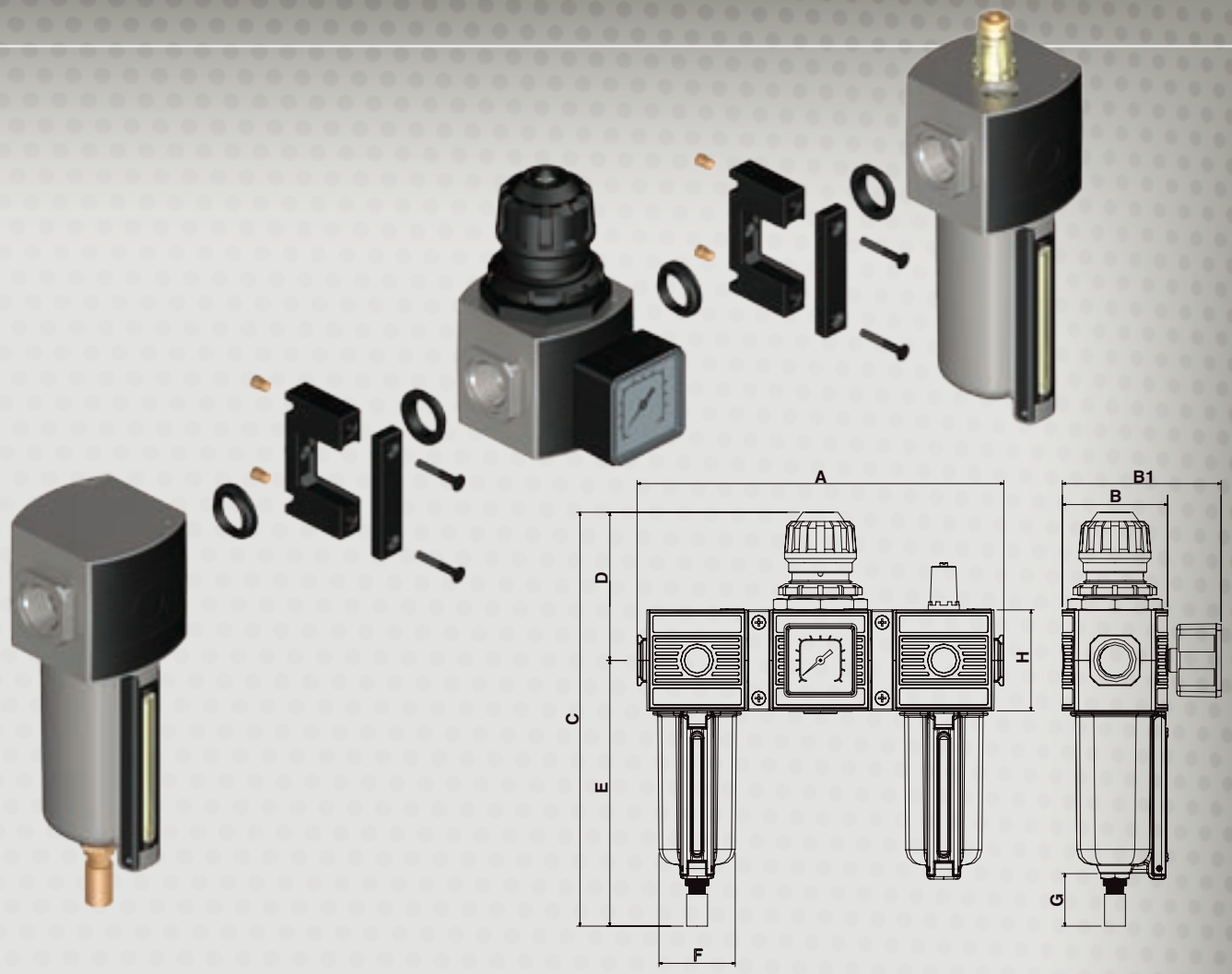

Mod.			Ref.	Dimensioni - *Dimensions* - Dimensions								
				A	B	B1	C	D	E	F	G	H
	E/13/1	1/8”	AH116605	158	45	76	191	69	122	32	21,5	40
	E/13/2	1/4”	AH116606	158	45	76	191	69	122	32	21,5	40
	E/13/1-P	1/8”	AH117216	158	45	76	192	69	123	32	21,5	40
	E/13/2-P	1/4”	AH117217	158	45	76	192	69	123	32	21,5	40
	E/23/2	3/8”	AH117214	219	63	95	238	88	150	47	21,5	60
	E/23/3	1/2”	AH117209	219	63	95	238	88	150	47	21,5	60
	E/23/2-P	3/8”	AH117216	219	63	95	238	88	150	45,5	21,5	60
	E/23/3-P	1/2”	AH117217	219	63	95	238	88	150	45,5	21,5	60
	E/23/SC/2	3/8”	AH117210	219	63	95	247	88	159	47	31	60
	E/23/SC/3	1/2”	AH117211	219	63	95	247	88	159	47	31	60
	E/23/SC/2-P	3/8”	AH117212	219	63	95	247	88	159	45,5	31	60
	E/23/SC/3-P	1/2”	AH117213	219	63	95	247	88	159	45,5	31	60

FILTRO DEPURATORE

AIR PURIFYING FILTER

FILTRE DÉPURATEUR D'AIR

M/300

CARATTERISTICHE GENERALI

Questi Filtri sono stati progettati per rimuovere impurità liquide e solide negli impianti pneumatici. Sono filtri dotati di una cartuccia filtrante in bronzo sinterizzato che trattiene impurità con dimensioni superiori a 40 µ. A richiesta si possono avere differenti gradi di filtrazione 5 µ o 20 µ.

- Corpo metallico verniciato con polveri epossidiche.
- Bicchiere in tecnopolimero con capacità di 200 cm^3
- Protezione del bicchiere in metallo verniciato con polveri epossidiche (**serie M/300/P**).
- Dispositivo di scarico semiautomatico e su richiesta manuale. Completi di raccordo per attacco tubo di drenaggio. (Dispositivo di scarico automatico solo per il mod. **M/300/SC - M/300/SC/P**)
- Deflettore e convogliatore d'aria per una efficace separazione della condensa.
- Connessioni: 3/4" BSP - 1" BSP

GENERAL FEATURES

The Filters designed to remove liquid and solid impurities in pneumatic systems. All the models are fitted with a sintered bronze filter cartridge, which stops impurities of over 40µ. Different degrees of filtering can be provided on request: 5µ or 20µ.

- *Epoxy powder coated metal body.*
- *Transparent technopolymer bowl 200 cm^3 capacity.*
- *Epoxy resin external coated metal protection for bowl (**series M/300/P**).*
- *Semi-automatic condensation drainage system or manual on request. Complete with connections for drain hose. (Automatic drainage tap available only for mod. **M/300/SC - M/300/SC/P**)*
- *Swirl vane system for efficient condensate separation.*
- *Connections: 3/4" BSP - 1" BSP*

CARACTERISTIQUES GENERALES

Ces filtres ont été projetés pour permettent d'éliminer les impuretés liquides et solides présentes dans les circuits pneumatiques. Tous les modèles sont dotés d'un filtre séparateur de condensat en bronze fritte qui retient les impuretés supérieures à 40µ. Sur demande, différents degrés de filtration sont disponibles 5 µ ou 20 µ.

- Corps métallique peint époxy.
- Cuvé en techno-polymère transparent avec capacité de 200 cm^3.
- Cuvé de protection en métal avec traitement de surface a poudrage époxy (**série M/300/P**).
- Dispositif de purgeur semi-automatique et sur demande manuel. Fournie avec raccord pour branchement du tuyau de drainage. (Dispositif de déchargement automatique seulement pour mod. **M/300/SC - M/300/SC/P**)
- Déflecteur et convoyeur d'air pour séparation efficace des condensats.
- Raccords: 3/4" BSP - 1" BSP

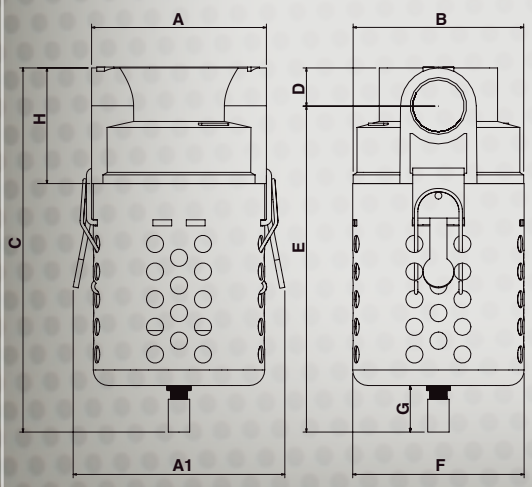

Mod.		Ref.	Dimensioni - *Dimensions* - Dimensions								
			A	B	B1	C	D	E	F	G	H
M/300/1	3/4"	AH114901	102	124	100	202	22	180	83.5	22.5	67
M/300/2	1"	AH114902	102	124	100	202	22	180	83.5	22.5	67
M/300/1-P	3/4"	AH114903	102	124	100	202	22	180	100	17	67
M/300/2-P	1"	AH114904	102	124	100	202	22	180	100	17	67
M/300/SC/1	3/4"	AH114905	102	124	100	212	22	190	83.5	32.5	67
M/300/SC/2	1"	AH114906	102	124	100	212	22	190	83.5	32.5	67
M/300/SC/1-P	3/4"	AH114907	102	124	100	212	22	190	100	27	67
M/300/SC/2-P	1"	AH114908	102	124	100	212	22	190	100	27	67

Ref.	Materiali impiegati *Materials* - Matériaux utilisés
1	Alluminio - *Aluminum* - Aluminium Al Si 11 Cu 2 (Fe) EN 1706
3 - 5 9 - 15	Gomma - *Rubber* - Caoutchouc NBR
4 - 7 8 - 14	Tecnopolimero *technopolymer* techno-polymère
6	Bronzo sinterizzato - *sintered bronze* bronze fritte
2 - 10 14	Ottone - *brass* - Laiton CuZn39Pb3 UNI EN 12164
11 - 12	Acciaio - *Steel* - Acier Fe DC UNI EN 10130-00
13	Acciaio inossidabile - *stainless steel* inox déployé AISI 302

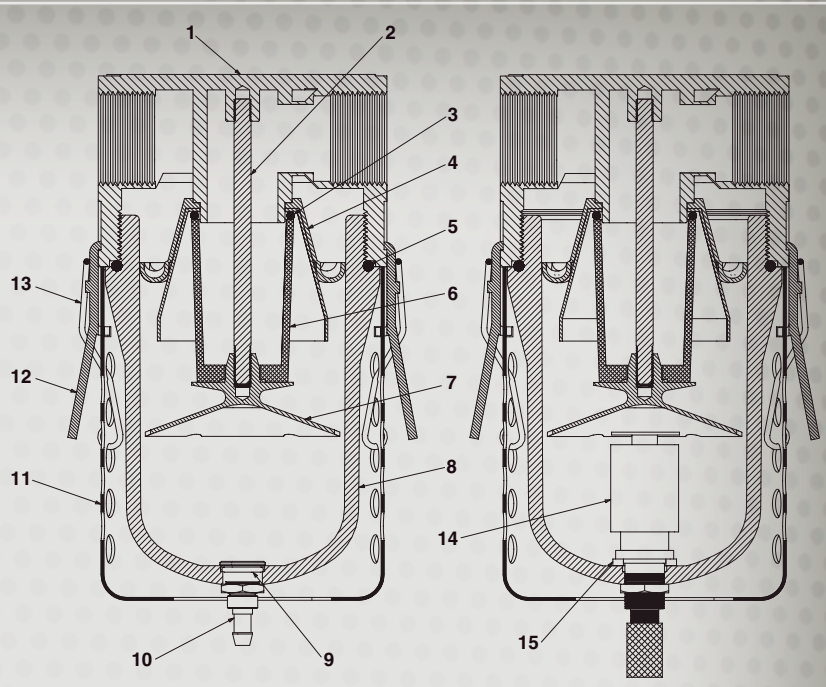

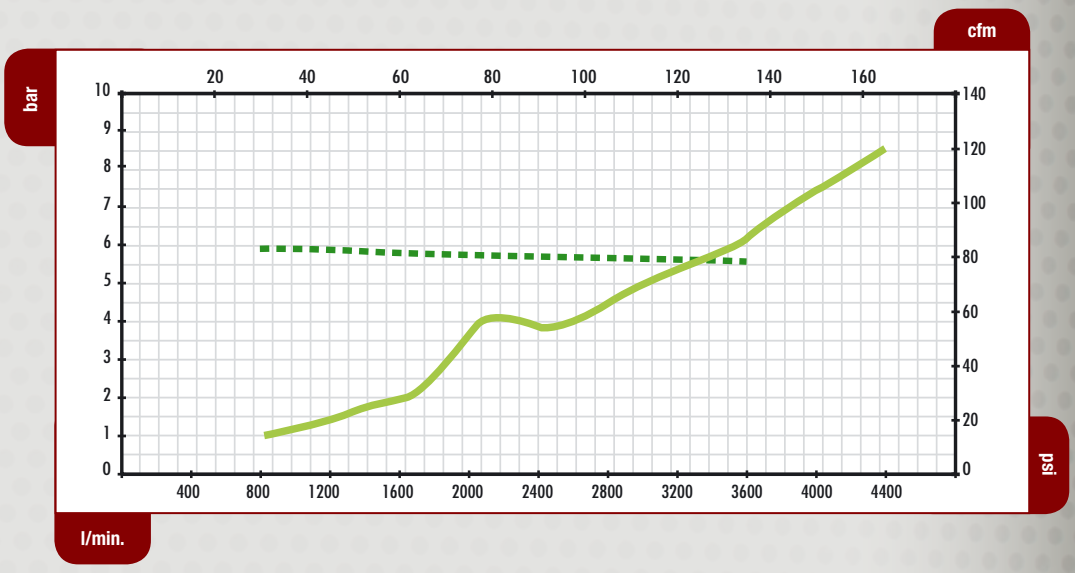

DATI TECNICI
TECHNICAL DATA
DONNEE TECHNIQUES

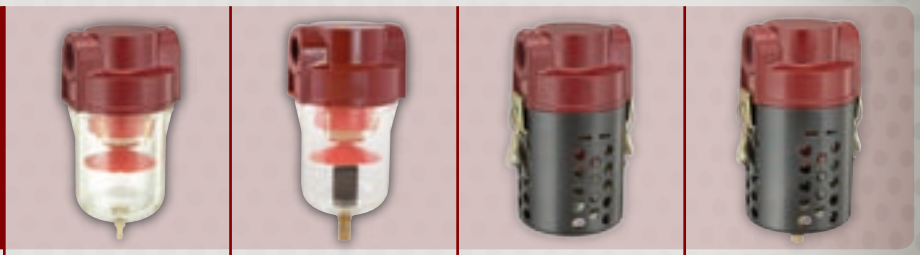

	M/300	M/300/SC	M/300/P	M/300/SC/P
Fluido - *Fluid* - Fluide	Aria compressa - *Compressed air* - Air comprimé			
Pressione massima - *Maximum pressure* Pression maximale	10 bar - 145 psi		12 bar - 174psi	
Pressione di collaudo - *Test pressure* Pression de test	14 bar - 203 psi		14 bar - 203 psi	
Pressione minima - *Minimum pressure* Pression minimale	1.5 bar - 22 psi		1.5 bar - 22 psi	
Temperatura di esercizio - *Working temperature* Température de service	da - *from* - de -25°C/-13°F a - *to* - à +50 °C/122°F		da - *from* - de -25°C/-13°F a - *to* - à +60°C/140°F	
Filtrazione standard (opzionale) - *Standard filtering (optional)* - Filtration standard (en option)	40µ (5µ, 20µ)			
Tipo di connessioni - *Type of connections* Type de raccords	3/4" BSP	Filettature sul corpo - *Threads on body* - Filetages sur le corps		
	1" BSP	Filettature sul corpo - *Threads on body* - Filetages sur le corps		

es - Filtri - Filters - Filtres - Filtri - Filte

REGOLATORE DI PRESSIONE

PRESSURE REGULATOR

RÉGULATEUR DE PRESSION

M/350

CARATTERISTICHE GENERALI

Questi regolatori di pressione sono dotati di un sistema di regolazione a membrana. Questo sistema consente una diminuzione degli attriti dinamici e un aumento della sensibilità con rapidità di risposta nella regolazione. Questi regolatori sono dotati di una valvola di scarico incorporata per impedire le sovrapressioni e per una regolazione continua anche in diminuzione, senza scaricare la conduttura a valle del regolatore. La regolazione della pressione avviene agendo sulla vite di regolazione, che è collegata al diaframma a membrana e alla molla di regolazione.

- Corpo metallico verniciato con polveri epossidiche.
- Sistema di regolazione a membrana
- Valvola di scarico per sovrapressioni
- Tutti i modelli prevedono la fornitura di un manometro tondo Ø50 con scala 0-16 bar - 0-230 psi
- Predisposizione per il fissaggio al muro mediante staffa **F/181/3.**
- Connessioni: 3/4" BSP - 1" BSP

GENERAL FEATURES

These pressure regulators feature a diaphragm regulating system. This system enables dynamic friction to be reduced while sensitivity is increased for a faster regulation response. These regulators feature a built-in relief valve to prevent overpressure and to provide continuous regulation even with pressure decreases without venting the line downstream from the regulator. Pressure is adjusted by turning the adjustment screw, which is connected to the diaphragm and the adjustment spring.

- *Epoxy powder coated metal body.*
- *Diaphragm regulating system*
- *Overpressure relief valve*
- *All models come complete with a round pressure gauge 50 mm in diameter with a 0-16 bar, 0-230 psi scale.*
- *Easily fixed to walls using the special bracket **F/181/3***
- *Connections: 3/4" BSP - 1" BSP*

CARACTERISTIQUES GENERALES

Ces régulateurs de pression sont munis d'un système de régulation de la pression à membrane. Ce système permet de diminuer les frottements dynamiques et d'augmenter la sensibilité avec rapidité de réponse dans la régulation. Ils sont munis d'un dispositif de purge incorporé pour empêcher les surpressions et pour une régulation continue même en cas de diminution de la pression, sans vider le tuyau en aval du régulateur. La régulation de la pression s'effectue en agissant sur la vis de réglage qui est reliée au diaphragme à membrane et au ressort de réglage

- Corps métallique peint époxy.
- Système de régulation de pression à membrane.
- Tous les modèles prévoient la fourniture d'un manomètre rond de 50 mm. 0-16 bar 0/16 bar - 0/230 psi
- Prévu pour la fixation au mur avec étriers **F/181/3**
- Raccords: 3/4" BSP - 1" BSP

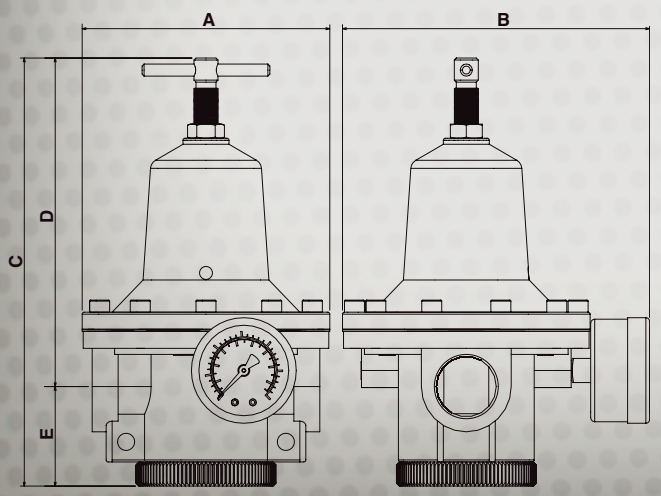

Mod.		Ref.	Dimensioni - *Dimensions* - Dimensions				
			A	B	C	D	E
M/350/1	3/4"	AH115101	∅124	152	212	162	50
M/350/2	1"	AH115102	∅124	152	212	162	50

Ref.	Materiali impiegati *Materials* - Matériaux utilisés
1 - 2	Alluminio - *Aluminum* - Aluminium Al Si 11 Cu 2 (Fe) EN 1706
3 - 9 10 - 11	Gomma - *Rubber* - Caoutchouc NBR
14	Tecnopolimero - *Technopolymer* Technopolymère
14	Rame - *Copper* - Cuivre
2 - 3 - 10 14 - 15	Ottone - *Brass* - Laiton CuZn39Pb3 UNI EN 12164
4 - 12	Acciaio - *Steel* - Acier C72 UNI3823
16	Acciaio inossidabile - *Stainless steel* Acier inox AISI 304
3	Acciaio - *Steel* - Acier Fe DD13
3 - 5 - 7	Acciaio - *Steel* - Acier 11SMnPb37 UNI EN 10277-3
8	Alluminio - *Aluminum* - Aluminium Al Cu6BiPb UNI EN 573/3
6	Dado UNI 5589 - *Nut* - Écrou
13	Vite UNI 5931 ISO 4762 - *Screw* - Vis

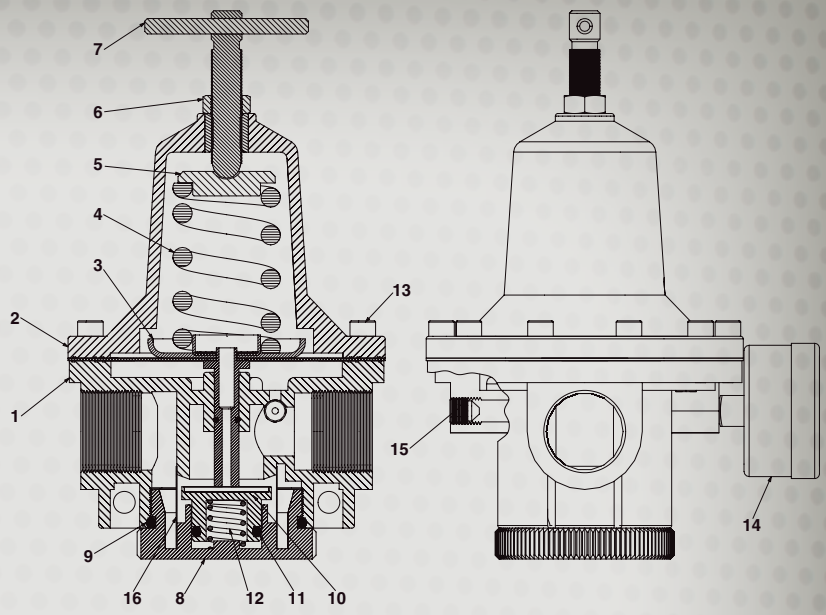

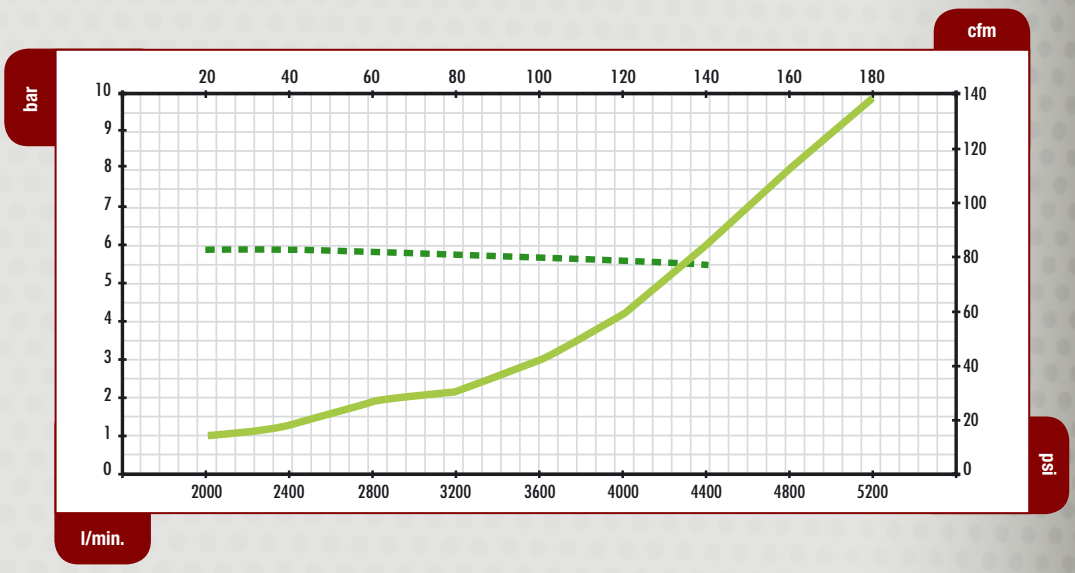

DATI TECNICI
SPECIFICATIONS
DONNÉES TECHNIQUES

M/350

Fluido - *Fluid* - Fluide	Aria compressa - *Compressed air* - Air comprimé			
Pressione massima di lavoro - *Maximum working pressure* - Pression maximale de travai	12 bar - 174psi			
Pressione di collaudo - *Test pressure* Pression de test	14 bar - 203 psi			
Pressione minima - *Minimum pressure* Pression minimale	1.5 bar - 22 psi			
Temperatura di esercizio - *Operating temperature* Température de service	da - *from* - de	-25°C/-13°F	a - *to* - à	+50°C/122°F
Tipo di connessioni - *Type of connections* Type de raccords	3/4" BSP	Filettature sul corpo - *Threads on body* - Filetages sur le corps		
	1" BSP	Filettature sul corpo - *Threads on body* - Filetages sur le corps		

es - Filtri - Filters - Filtres - Filtri - Filte

LUBRIFICATORE

LUBRICATOR

LUBRIFICATEUR D'AIR

M/310

CARATTERISTICHE GENERALI

Il funzionamento di questo lubrificatore a nebbia si basa sul trascinamento dell'olio, causato da una differenza di pressione prodotta in un condotto, provvisto di strozzatura e percorso da aria. La regolazione della quantità di lubrificante miscelato con l'aria è accurata poiché avviene attraverso una vite micrometrica. L'olio lubrificante immesso nel lubrificatore attraverso i due tappi in tecnopolimero rosso, senza quindi dover smontare il bicchiere.

- Corpo metallico verniciato con polveri epossidiche
- Bicchiere in tecnopolimero con capacità di 400 cm^3
- Protezione del bicchiere in metallo verniciato con polveri epossidiche (serie **M/310-P**).
- Spia olio in tecnopolimero trasparente con visualizzazione a 360°
- Regolazione micrometrica di portata dell'olio
- Valvola che garantisce la lubrificazione anche a basse portate
- Tubo pescante in ottone con filtro
- Connessioni: 3/4" BSP - 1" BSP

GENERAL FEATURES

The theory of operation behind this mist lubricator is based on the drawing of oil as a result of a difference in pressure produced in a line that features a choke section and has air travelling through it. The amount of lubricant mixed with the air is adjusted accurately due to the action of a micrometric screw. The lubricating oil is introduced into the lubricator through the two red technopolymer fill plugs, hence there is no need to remove the bowl.

- *Epoxy powder coated metal body*
- *400cm^3 technopolymer bowl*
- *Epoxy powder coated metal protective cover for bowl (series **M/310-P**)*
- *Technopolymer oil sight glass with all-round viewing*
- *Micrometric adjustment of oil flow*
- *Special valve for lubrication even at low flow rates*
- *Brass suction pipe with filter*
- *Connections: 3/4" BSP - 1" BSP*

CARACTERISTIQUES GENERALES

Le fonctionnement de ce lubrificateur à brouillard d'huile se base sur le transport de l'huile par la différence de pression présente dans une conduite munie d'un étranglement et traversée par un flux d'air. Le réglage de la quantité de lubrifiant mélangé à l'air est précis car il se fait à l'aide d'une vis micrométrique. L'huile de lubrification est introduite dans le lubrificateur par les deux bouchons en technopolymère, sans devoir donc démonter la cuve.

- Corps métallique peint avec des poudres époxy
- Cuve en technopolymère d'une capacité de 400 cm^3
- Protection de la cuve en métal peinte avec des poudres époxy (série **M/310-P**)
- Indicateur de passage d'huile en technopolymère transparent avec angle de visualisation de 360°
- Réglage micrométrique du débit d'huile
- Soupape spéciale pour la lubrification même à débits d'air minimum
- Tuyau plongeur en laiton avec filtre
- Raccords: 3/4" BSP - 1" BSP

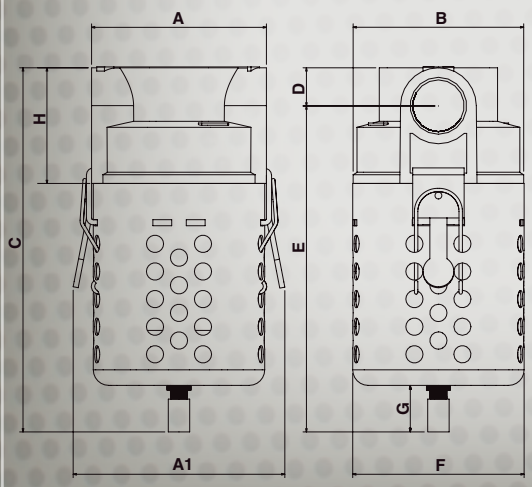

Mod.		Ref.	Dimensioni - *Dimensions* - Dimensions							
			A	A1	B	C	D	E	F	H
M/310/1	3/4"	AH115001	102	124	100	202	51	180	83.5	67
M/310/2	1"	AH115002	102	124	100	202	51	180	83.5	67
M/310/1-P	3/4"	AH115003	102	124	100	202	51	180	100	67
M/310/2-P	1"	AH115004	102	124	100	202	51	180	100	67

Ref.	Materiali impiegati *Materials* - Matériaux utilisés
1	Alluminio - *Aluminum* - Aluminium Al Si 11 Cu 2 (Fe) EN 1706
3 - 6 - 7 10 - 13 - 16	Gomma - *Rubber* - Caoutchouc NBR
2 - 4 11 - 12	Tecnopolimero - *technopolymer* technopolymère
19	Bronzo sinterizzato - *sintered bronze* bronze fritte
14 - 15 17	Ottone - *brass* - Laiton CuZn39Pb3 UNI EN 12164
20 - 21	Acciaio - *Steel* - Acier Fe DC UNI EN 10130-00
5 - 9 - 22	Acciaio inossidabile - *stainless steel* Acier inox AISI 302
8 - 18	Vetro - *Glass* - Verre

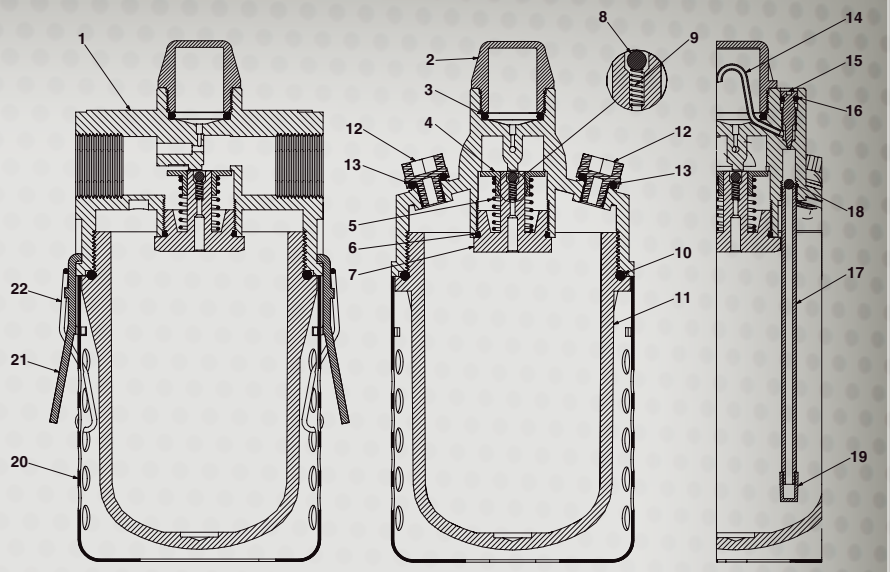

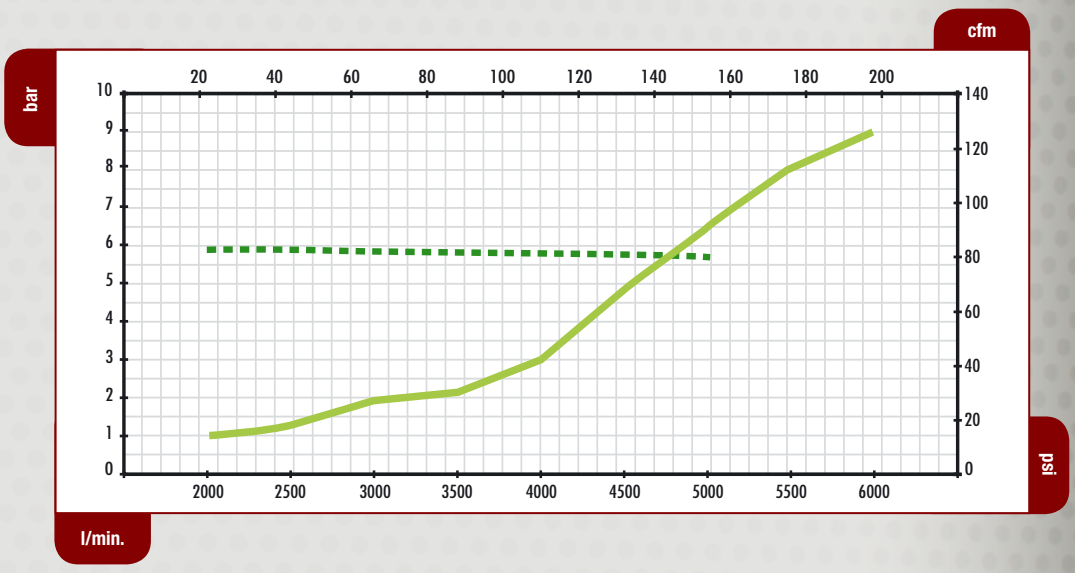

DATI TECNICI
SPECIFICATIONS
DONNÉES TECHNIQUES

M/310

M/310/P

	M/310				M/310/P			
Fluido - *Fluid* - Fluide	Aria compressa - *Compressed air* - Air comprimé							
Pressione massima - *Maximum working pressure* - Pression maximale de travail	10 bar - 145 psi				12 bar - 174psi			
Pressione di collaudo - *Test pressure* Pression d'épreuve	14 bar - 203 psi				14 bar - 203 psi			
Pressione minima - *Minimum pressure* Pression minimale	1 bar - 14.5 psi				1 bar - 14.5 psi			
Temperatura di esercizio - *Operating temperature* Température de fonctionnement	da - *from* - de	-25°C/-13°F	a - *to* - à	+50 °C/122°F	da - *from* - de	-25°C/-13°F	a - *to* - à	+60 °C/140°F
Filtrazione standard (opzionale) - *Standard filtering (optional)* - Filtration standard (en option)	40µ (5µ, 20µ)							
Tipo di connessione - *Type of connections* Type de raccord	3/4" BSP	Filettature sul corpo - *Threads on body* - Filetages sur le corps						
	1" BSP	Filettature sul corpo - *Threads on body* - Filetages sur le corps						

es - Filtri - Filters - Filtres - Filtri - Filte

GRUPPO FILTRO, REGOLATORE E LUBRIFICATORE

FILTER-REGULATOR-LUBRICATOR UNIT

GROUPE FILTRE, RÉGULATEUR ET LUBRIFICATEUR

M/330

CARATTERISTICHE GENERALI

I gruppi **M/330** riuniscono in una singola unità la funzione di filtro, regolatore e lubrificatore d'aria (**M/330 = M/300 + M/350 + M/310**).

- Gamma completa di accessori.
- Predisposizione per il fissaggio al muro mediante staffa **F/181/3**
- Connessioni: 1" BSP - 3/4" BSP
- Per le caratteristiche tecniche vedi i singoli componenti.

GENERAL FEATURES

M/330 *units are all-in-one units combining a filter, regulator and air lubricator (**M/330 = M/300 + M/350 + M/310**).*

- *Full range of accessories.*
- *Easily fixed to walls using the special bracket **F/181/3***
- *Connections: 1" BSP - 3/4" BSP*
- *See the individual components for technical features and specifications*

CARACTERISTIQUES GENERALES

Les groupes M/330 réunissent dans une seule unité la fonction de filtre, régulateur et lubrificateur d'air (**M/330 = M/300 + M/350 + M/310**).

- Gamme complète d'accessoires
- Prévu pour la fixation au mur avec étriers **F/181/3**
- Raccords: 1"BSP - 3/4"BSP
- Pour les caractéristiques techniques voir les différents composants

COMPOSIZIONE GRUPPO *UNIT COMPOSITION* COMPOSITION GROUPE	=		+		+		+		+	
M/330/1	=	M/300/1	+	F/180/2	+	M/350	+	F/180/2	+	M/310/1
M/330/2	=	M/300/2	+	F/180/3	+	M/350	+	F/180/3	+	M/310/2
M/330/1-P	=	M/300/1-P	+	F/180/2	+	M/350	+	F/180/2	+	M/310/1
M/330/2-P	=	M/300/2-P	+	F/180/3	+	M/350	+	F/180/3	+	M/310/2
M/330/SC/1	=	M/300/SC/1	+	F/180/2	+	M/350	+	F/180/2	+	M/310/1
M/330/SC/2	=	M/300/SC/2	+	F/180/3	+	M/350	+	F/180/3	+	M/310/2
M/330/SC/1-P	=	M/300/SC/1-P	+	F/180/2	+	M/350	+	F/180/2	+	M/310/1
M/330/SC/2-P	=	M/300/SC/2-P	+	F/180/3	+	M/350	+	F/180/3	+	M/310/2

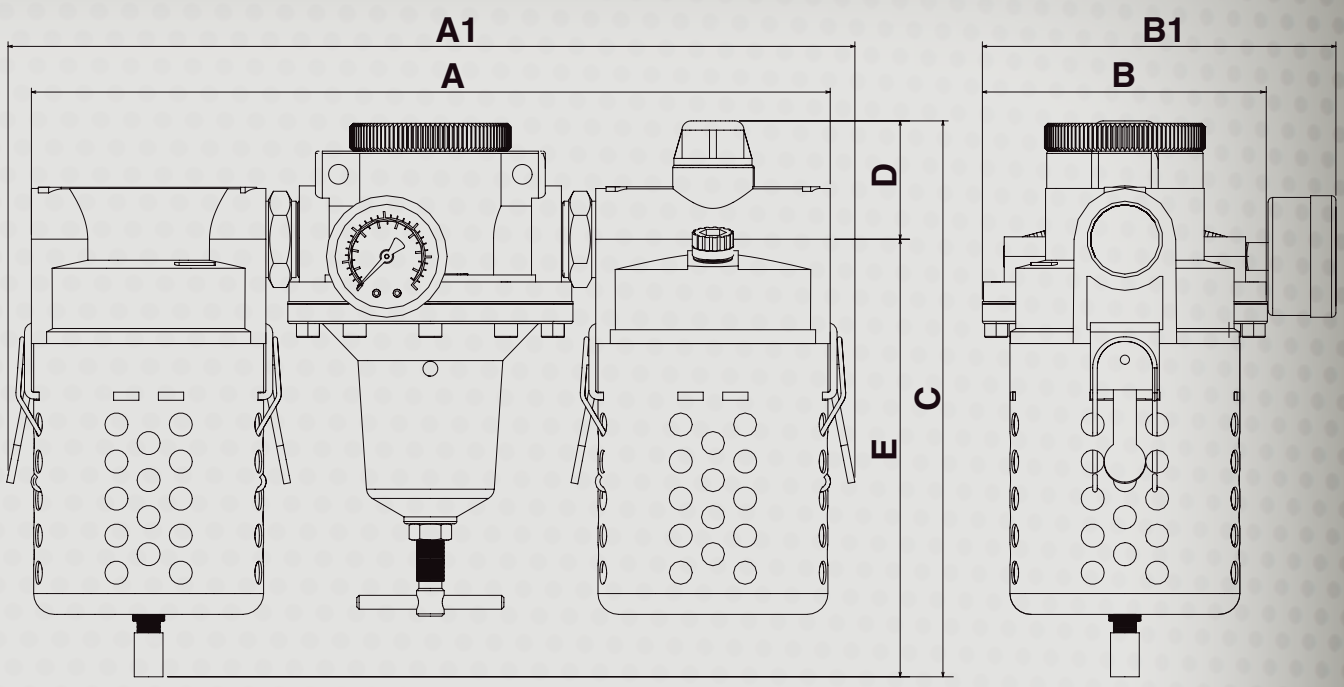

Mod.		Ref.	Dimensioni - *Dimensions* - Dimensions						
			A	A1	B	B1	C	D	E
M/330/1	3/4”	AH115201	345	370	100	152	231	51	180
M/330/2	1”	AH115202	345	370	100	152	231	51	180
M/330/1-P	3/4”	AH115203	345	370	100	152	231	51	180
M/330/2-P	1”	AH115204	345	370	100	152	231	51	180
M/330/SC/1	3/4”	AH115205	345	370	100	152	241	51	190
M/330/SC/2	1”	AH115206	345	370	100	152	241	51	190
M/330/SC/1-P	3/4”	AH115207	345	370	100	152	241	51	190
M/330/SC/2-P	1”	AH115208	345	370	100	152	241	51	190

REGOLATORE DI PRESSIONE A LETTURA DIRETTA

DIAL READ PRESSURE REGULATOR

RÉGULATEUR DE PRESSION A LECTURE DIRECTE

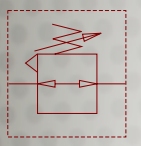

31/S4

CARATTERISTICHE GENERALI

- Regolatore di pressione con scala graduata 1-9 bar ÷ 20-130 psi.
- Corpo in alluminio sabbiato.
- Rubinetto di linea (mod. **31/S4 - AIR 11**)
- Sistema di regolazione della pressione a pistone
- Pomello di regolazione munito di sistema di bloccaggio e ghiera di fissaggio in tecnopolimero
- Valvola di scarico per sovrapressioni, funzione relieving, di serie.
- Connessioni:
  31/S4 - AIR 11 1/4" BSP - attacco a baionetta
  31/S4 - 1/4 F 1/4" BSP - 1/4" BSP

GENERAL FEATURES

- *Pressure regulator with graduated scale 1-9 bar ÷ 20-130 psi*
- *Sandblasted aluminium body*
- *Air line tap (mod.* **31/S4 - AIR 11***)*
- *Piston system pressure regulation.*
- *Regulation knob with locking device and threaded ring in technopolymer*
- *The pressure relieving system is standard with the pressure release valve for over-pressurization.*
- *Connections:*
  31/S4 - AIR 11 *1/4" BSP - Bayonet connector*
  31/S4 - 1/4 F *1/4" BSP - 1/4" BSP*

CARACTERISTIQUES GENERALES

- Régulateur de pression avec échelle graduée 1-9 bar ÷ 20-130psi
- Corps en aluminium sable
- Robinet de circuit (mod. **31/S4 - AIR 11**)
- Système de réglage pression a piston
- Valve de décompression automatique contre les surpressions, fonction relieving, de série.
- Capuchon de réglage avec dispositif de blocage en techno-polymère
- Raccords:
  31/S4 - AIR 11 1/4" BSP - Baïonnette
  31/S4 - 1/4 F 1 /4" BSP - 1/4" BSP

DATI TECNICI *TECHNICAL DATA* DONNEE TECHNIQUES	 **31/S4 - Air 11**				 **31/S4 - 1/4 F**			
Fluido - *Fluid* - Fluide	Aria compressa - *Compressed air* - Air comprimé							
Pressione massima - *Maximum pressure* Pression maximale	9 bar - 130 psi				9 bar - 130 psi			
Pressione minima - *Minimum pressure* Pression minimale	1.5 bar - 22 psi				1.5 bar - 22 psi			
Temperatura di esercizio - *Working temperature* Température de service	da - *from* - de	-25°C/-13°F	a - *to* - à	+50°C/122°F	da - *from* - de	-25°C/-13°F	a - *to* - à	+50 °C/122°F
Tipo di connessioni - *Type of connections* Type de raccords	Filetto entrata aria - *Air inlet thread* Filet entrée d'air			1/4" BSP	Filetto entrata aria - *Air inlet thread* Filet entrée d'air			1/4" BSP
	Uscita aria *Air outlet* - Sortie air			AIR/11	Filetto uscita aria *Air outlet thread* - Filet sortie air			1/4" BSP

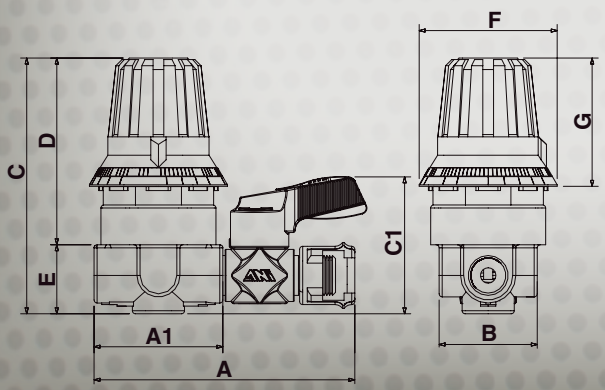

Mod.		Ref	Dimensioni - *Dimensions* - Dimensions								
			A	B	B1	C	C1	D	E	F	G
31/S4-Air 11	AIR/11	AH101701	85	42	32	83.5	45	61	22.5	∅45	42
31/S4-1/4 f	1/4F	AH101702	-	42	32	83.5	-	61	22.5	∅45	42

REGOLATORE DI PRESSIONE A LETTURA DIRETTA A PANNELLO

DIAL READ PRESSURE REGULATOR FOR PANELS

RÉGULATEUR DE PRESSION A LECTURE DIRECTE POUR PANNEAUX

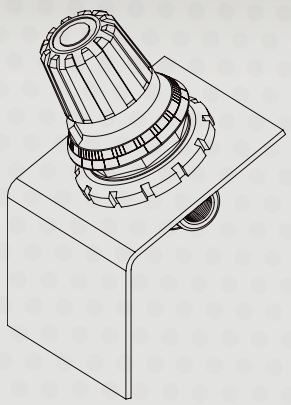

31/S6

CARATTERISTICHE GENERALI

- Regolatore di pressione con scala graduata 1-9 bar ÷ 20-130 psi
- Corpo in alluminio sabbiato.
- Sistema di regolazione della pressione a pistone
- Pomello di regolazione munito di sistema di bloccaggio e ghiera di fissaggio per applicazione a pannello in tecnopolimero
- Valvola di scarico per sovrapressioni, funzione relieving, di serie.
- Connessioni: 1/4" BSP - 1/4" BSP

GENERAL FEATURES

- *Pressure regulator with graduated scale1-9 bar÷ 20-130 psi*
- *Sandblasted aluminium body*
- *Piston system pressure regulation.*
- *Regulation knob with locking device and threaded ring for panels in technopolymer*
- *The pressure relieving system is standard with the pressure release valve for over-pressurization.*
- *Connections: 1/4" BSP - 1/4" BSP*

CARACTERISTIQUES GENERALES

- Régulateur de pression avec échelle graduée 1-9 bar ÷ 20-130 psi
- Corps en aluminium sable
- Système de réglage pression a piston
- Capuchon de réglage avec dispositif de blocage et collier fileté pour panneaux en techno-polymère
- Valve de décompression automatique contre les surpressions, fonction relieving, de série.
- Raccords: 1/4"BSP - 1/4"BSP

DATI TECNICI
TECHNICAL DATA
DONNEE TECHNIQUES

	31/S6			
Fluido - *Fluid* - Fluide	Aria compressa - *Compressed air* - Air comprimé			
Pressione massima - *Maximum pressure* Pression maximale	9 bar - 130 psi			
Pressione minima - *Minimum pressure* Pression minimale	1 bar - 20 psi			
Temperatura di esercizio - *Working temperature* Température de service	da - *from* - de	-25°C/-13°F	a - *to* - à	+50 °C/122°F
Tipo di connessioni - *Type of connections* Type de raccords	Filetto entrata aria - *Air inlet thread* Filet entree d'air		1/4" BSP	
	Uscita aria Air outlet - Sortie air		1/4" BSP	

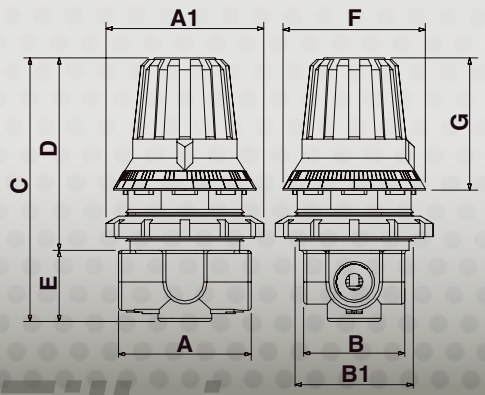

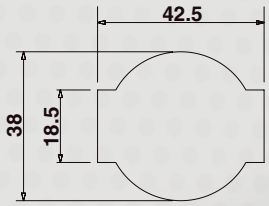

Mod.		Ref.	Dimensioni - *Dimensions* - Dimensions				
			A	A1	B	B1	C
			42	∅50	32	∅37.5	83.5
31/S6-1/4 F	1/4F	AH101901	D	E	F	G	
			61	22.5	∅45	42	

es - Filtri - Filters - Filtres - Filtri - Filte

REGOLATORE DI PRESSIONE CON MANOMETRO

PRESSURE REGULATING WITH GAUGE

RÉGULATEUR DE PRESSION AVEC MANOMÈTRE

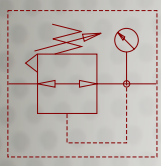

31/A4

CARATTERISTICHE GENERALI

- Regolatore di pressione con manometro tondo Ø 40 mm, scala 0-16 bar ÷ 0-230 psi
- Corpo in alluminio sabbiato.
- Rubinetto di linea (mod. **31/A4 - AIR 11**)
- Sistema di regolazione della pressione a pistone
- Pomello di regolazione munito di sistema di bloccaggio in tecnopolimero
- Valvola di scarico per sovrapressioni, funzione relieving, di serie.
- Connessioni:
  31/A4 - 1/4 F 1/4" BSP - 1/4" BSP
  31/A4 - AIR 11 1/4" BSP - attacco a baionetta

GENERAL FEATURES

- *Pressure regulator with Ø 40 mm. gauge scale 0-16 bar ÷ 0-230 psi*
- *Sandblasted aluminium body*
- *Air line tap (mod. **31/A4 - AIR 11**)*
- *Piston system pressure regulation.*
- *Regulation knob with locking device in technopolymer*
- *The pressure relieving system is standard with the pressure release valve for over-pressurization.*
- *Connections:*
  ***31/A4 - 1/4 F** 1/4" BSP - 1/4" BSP*
  ***31/A4 - AIR 11** 1/4" BSP - Bayonet connector*

CARACTERISTIQUES GENERALES

- Régulateur de pression avec 1-16 bar ÷ 0-230psi
- Corps en aluminium sable
- Robinet de circuit (mod. **31/A4 - AIR 11**)
- Système de réglage pression a piston
- Capuchon de réglage avec dispositif de blocage en techno-polymère
- Valve de décompression automatique contre les surpressions, fonction relieving, de série.
- Raccords:
  31/A4 - 1/4 F 1/4" BSP - 1/4" BSP
  31/A4 - AIR 11 1/4" BSP - Baïonnette

DATI TECNICI *TECHNICAL DATA* DONNEE TECHNIQUES	 **31/A4 - Air 11**				 **31/S4 - 1/4 F**			
Fluido - *Fluid* - Fluide	Aria compressa - *Compressed air* - Air comprimé							
Pressione massima - *Maximum pressure* Pression maximale	10 bar - 145 psi				10 bar - 145 psi			
Pressione minima - *Minimum pressure* Pression minimale	1.5 bar - 22 psi				1.5 bar - 22 psi			
Temperatura di esercizio - *Working temperature* Température de service	da - *from* - de	-25°C/-13°F	a - *to* - à	+50 °C/122°F	da - *from* - de	-25°C/-13°F	a - *to* - à	+50 °C/122°F
Tipo di connessioni - *Type of connections* Type de raccords	Filetto entrata aria - *Air inlet thread* Filet entrée d'air			1/4" BSP	Filetto entrata aria - *Air inlet thread* Filet entrée d'air			1/4" BSP
	Uscita aria *Air outlet* - Sortie air			AIR/11	Filetto uscita aria *Air outlet thread* - Filet sortie air			1/4" BSP

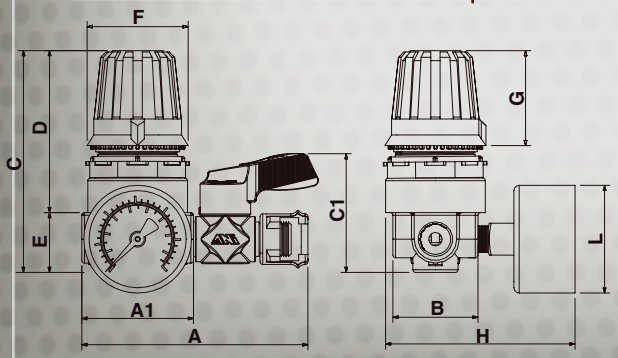

Mod.		Ref.	Dimensioni - *Dimensions* - Dimensions										
			A	A1	B	C	C1	D	E	F	G	H	L
31/A4-Air 11	AIR/11	AH102001	85	42	32	83.5	45	61	22.5	∅38	42	71	∅40
31/A4-1/4F	1/4F	AH102002	-	42	32	83.5	-	61	22.5	∅38	42	71	∅40

31/S4

Ref.	Materiali impiegati *Materials* - Matériaux utilisés
1	Alluminio - *Aluminum* - Aluminium GZn Al4 Cu1 UNI EN 1774
2 - 5 - 7	Gomma NBR - *Rubber* - Caoutchouc
3	Acciaio inox AISI 302 - *Stainless steel* Acier inoxydabletechno-polymère
4	PTFE
9	Acciaio classe C UNI 3823 - *Steel* Acier
10	Acciaio classe 4.8 - DIN 7985 - *Steel* Acier
11 - 12	Ottone - *brass* - Laiton CuZn39Pb3 UNI EN 12164
6 - 8 - 13 14 - 15	Tecnopolimero - *technopolymer* techno-polymère

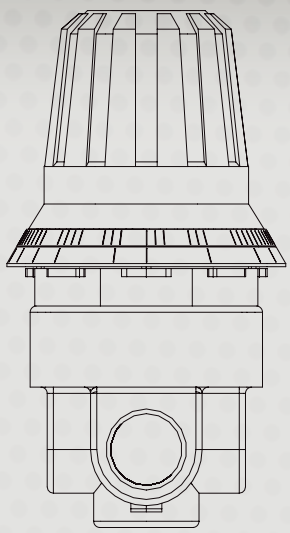

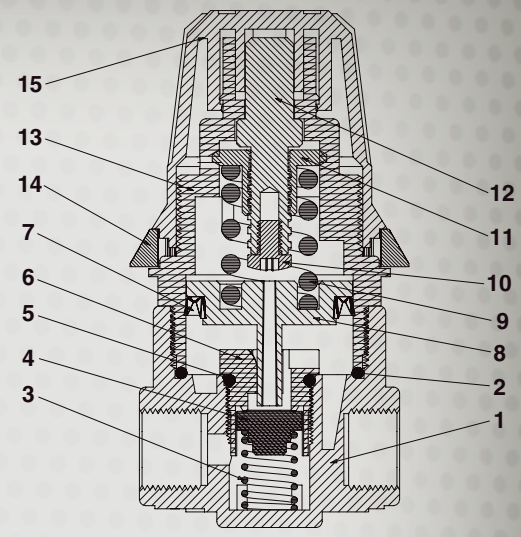

31/S6

Ref.	Materiali impiegati *Materials* - Matériaux utilisés
1	Alluminio - *Aluminum* - Aluminium GZn Al4 Cu1 UNI EN 1774
2 - 5 - 8	Gomma NBR - *Rubber* - Caoutchouc
3	Acciaio inox AISI 302 - *Stainless steel* Acier inoxydable
4	PTFE
10	Acciaio classe C UNI 3823 - *Steel* Acier
11	Acciaio classe 4.8 - DIN 7985 - *Steel* Acier
12 - 13	Ottone - *brass* - Laiton CuZn39Pb3 UNI EN 12164
6 - 7 - 9 14 - 15 - 16	Tecnopolimero - *technopolymer* techno-polymère

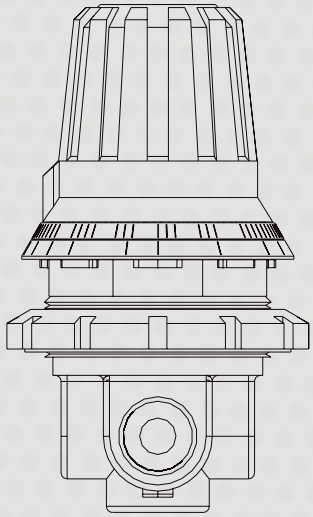

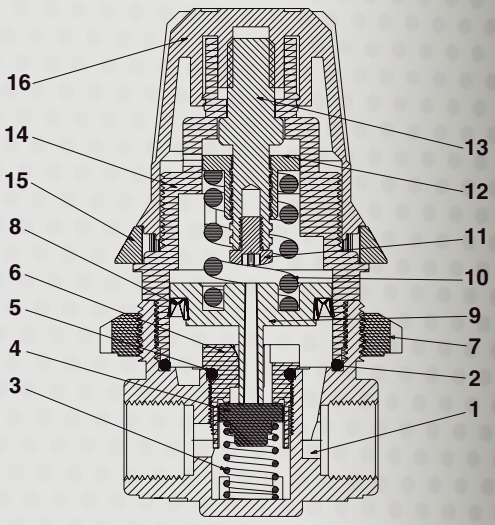

31/A4

Ref.	Materiali impiegati *Materials* - Matériaux utilisés
1	Alluminio - *Aluminum* - Aluminium GZn Al4 Cu1 UNI EN 1774
2 - 5 - 8	Gomma NBR - *Rubber* - Caoutchouc
3	Acciaio inox AISI 302 - *Stainless steel* Acier inoxydable
4	PTFE
10	Acciaio classe C UNI 3823 - *Steel* Acier
11	Acciaio classe 4.8 - DIN 7985 - *Steel* Acier
12 - 13	Ottone - *brass* - Laiton CuZn39Pb3 UNI EN 12164
6 - 7 - 9 14 - 15 - 16	Tecnopolimero - *technopolymer* techno-polymère
7	Rame - *copper* - cuivre

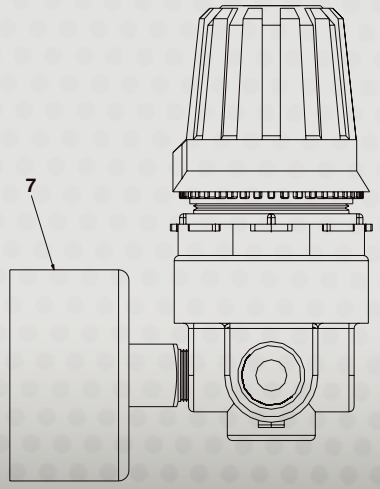

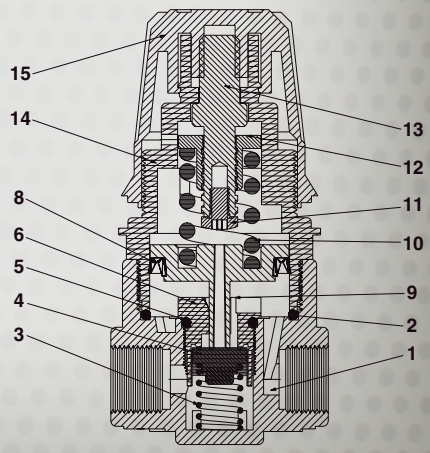

es - Filtri - Filters - Filtres - Filtri - Filte

REGOLATORE DI PRESSIONE CON FILTRO E MANOMETRO

PRESSURE REGULATOR WITH FILTER AND GAUGE

RÉGULATEUR DE PRESSION AVEC FILTRE ET MANOMÈTRE

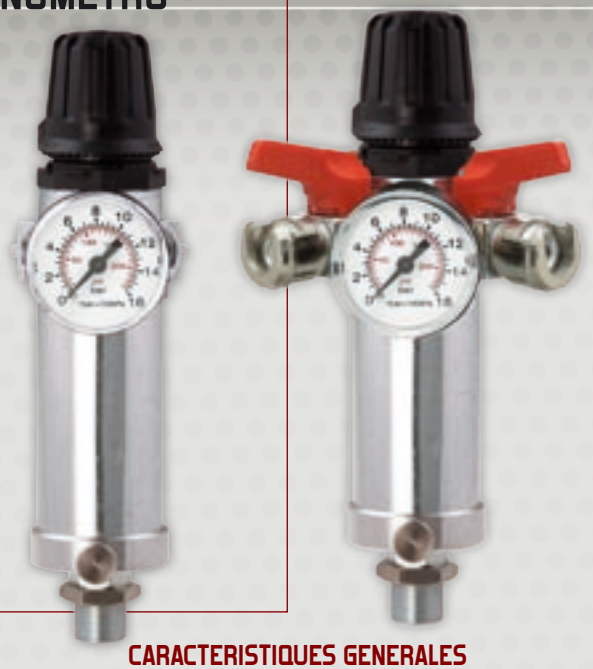

31/A5

CARATTERISTICHE GENERALI

Questi Filtri-Regolatori riuniscono in una singola unità la funzione di regolatore di pressione e di gruppo filtrante. Sono stati progettati per rimuovere impurità liquide e solide negli impianti pneumatici.

- Regolatore di pressione con manometro tondo Ø 40 mm, scala 0-16 bar ÷ 0-230 psi
- Corpo in alluminio
- Con N°2 rubinetti di linea (mod. **31/A4 - AIR 11**) oppure N° 2 uscite 1/4" BSP (mod. **31/A4 - 1/4 F**)
- Ingresso aria con filettatura 3/8" BSP
- Sistema di regolazione della pressione a pistone
- Pomello di regolazione munito di sistema di bloccaggio in tecnopolimero
- Valvola di scarico per sovrapressioni, funzione relieving, di serie.
- Cartuccia filtrante in bronzo sinterizzato che trattiene impurità con dimensioni superiori a 36 µ.
- Connessioni:
  31/A5 - AIR 11 3/8" BSP - n°2 attacco a baionetta
  31/A5 - 1/4 F 3/8" BSP - n°2 1/4" BSP

GENERAL FEATURES

The Regulator-Filters combine the function of pressure regulators and filtering units in a single unit. Designed to remove liquid and solid impurities in pneumatic systems.

- *Pressure regulator with mm. Ø 40 gauge scale 0-16 bar ÷ 0-230 psi*
- *Aluminium body*
- *N° 2 air line taps (mod. **31/S4 - AIR 11**) or N°2 threads female 1/4" BSP (mod. **31/A4 - 1/4 F**)*
- *Sintered bronze filter cartridge, which stops impurities of over 36µ*
- *Lower thread 3/8" BSP*
- *Piston system pressure regulation.*
- *Regulation knob with locking device and threaded ring in technopolymer*
- *The pressure relieving system is standard with the pressure release valve for over-pressurization.*
- *Connections:*
  ***31/A5 - AIR 11** 3/8" BSP - n°2 Bayonet connector*
  ***31/A5 - 1/4 F** 3/8" BSP - n°2 1/4" BSP*

CARACTERISTIQUES GENERALES

Les Filtres Régulateurs réunissent en une seule unité la fonction de régulateurs de pression et de groupes filtrants. Ces filtres modulaires ont été projetés pour permettent d'éliminer les impuretés liquides et solides présentes dans les circuits pneumatiques.

- Régulateur de pression avec manomètre Ø 40 mm. échelles 0/16 bar ÷ 0-230psi
- Corps en aluminium
- N° 2 robinets de circuit (mod. **31/S4 - AIR 11**) ou N° 2 sorties 1/4" BSP (mod. **31/A4 - 1/4 F**)
- Filtre séparateur de condensat en qui retient les impuretés supérieures à 36µ.
- Filetage inferieur 3/8" BSP
- Système de réglage pression a piston
- Valve de décompression automatique contre les surpressions, fonction relieving, de série.
- Capuchon de réglage avec dispositif de blocage en techno-polymère
- Raccords:
  31/A5 - AIR 11 3/8" BSP - n°2 baïonnettes
  31/A5 - 1/4 F 3/8" BSP - n°2 1/4" BSP

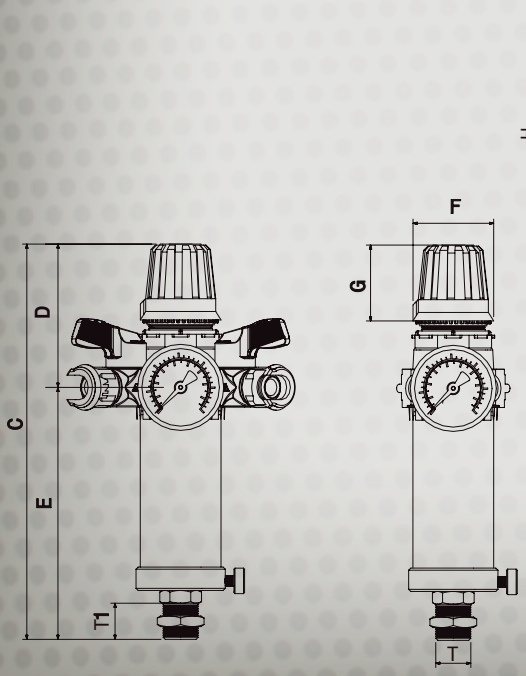

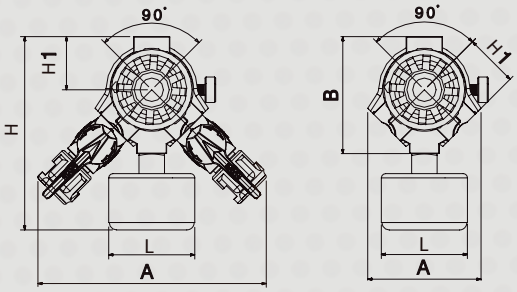

Mod.		Ref.	Dimensioni - *Dimensions* - Dimensions					
			A	B	C	D	E	F
			107.5	55	186	67.5	118.5	38
			G	H	H1	L	T	T1
31/A5	N°2 AIR/11	AH100501	36	91	25	∅40	3/8"BSP	17
			A	B	C	D	E	F
			53.5	55	186	67.5	118.5	38
			G	H	H1	L	T	T1
31/A5	1/4F	AH100510	36	91	25	∅40	3/8"BSP	17

Ref.	Materiali impiegati *Materials* - Matériaux utilisés
1	Alluminio - *Aluminum* - Aluminium Al Si 11 Cu 2 (Fe) EN 1706
20	Alluminio - *Aluminum* - Aluminium AL-Cu 6 Bi Pb UNI EN 573/3
3 - 4 - 5 - 6 13 - 22	Gomma NBR - *Rubber* - Caoutchouc
2	Acciaio inox AISI 302 - *Stainless steel* Acier inoxydable
8	Acciaio classe C UNI 3823 - *Steel* - Acier
25	Rame - *copper* - cuivre
3-9-10-21 23-24-25	Ottone - *brass* - Laiton CuZn39Pb3 UNI EN 12164
5-7-11-12-14 15-16-25-26	Tecnopolimero - *technopolymer* techno-polymère
17	Acciaio - *Steel* - Acier Fe 360 D UNI 7946
19	Al - Mg Si UNI EN 573/3
18	Acciaio per molle - *Spring steel* Acier à ressort
27	Alluminio - *Aluminum* - Aluminium GZn Al4 Cu1 UNI EN 1774

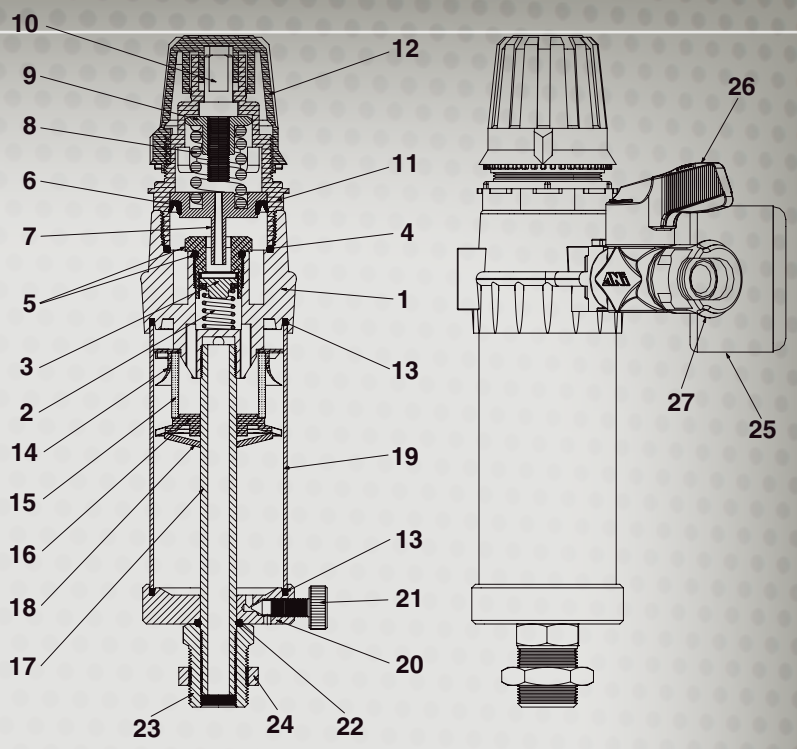

DATI TECNICI
TECHNICAL DATA
DONNEE TECHNIQUES

	31/A5 - Air 11				31/A5 - 1/4 F			
Fluido - *Fluid* - Fluide	Aria compressa - *Compressed air* - Air comprimé							
Pressione massima di lavoro - *Working maximum pressure* - Pression maximale de travaille	12 bar - 174 psi				12 bar - 174 psi			
Pressione di collaudo - *Test pressure* Pression de test	14 bar - 203 psi				14 bar - 203 psi			
Pressione minima - *Minimum pressure* Pression minimale	1.5 bar - 22 psi				1.5 bar - 22 psi			
Temperatura di esercizio - *Working temperature* Température de service	da - *from* - de	-25°C/-13°F	a - *to* - à	+50 °C/122°F	da - *from* - de	-25°C/-13°F	a - *to* - à	+50 °C/122°F
Tipo di connessioni - *Type of connections* Type de raccords	Filetto entrata aria Air inlet thread - filet entrée d'air			3/8" BSP	Filetto entrata aria Air inlet thread - filet entrée d'air			3/8" BSP
	Uscite aria Air outlet - Sortie air			N° 2 AIR/11	Filetto entrata aria Air outlet thread - Filet sortie air			N° 2 1/4" BSP

es - Filtri - Filters - Filtres - Filtri - Filte

REGOLATORE DI PRESSIONE CON FILTRO E MANOMETRO

PRESSURE REGULATOR WITH FILTER AND GAUGE

RÉGULATEUR DE PRESSION AVEC FILTRE ET MANOMÈTRE

31/I

CARATTERISTICHE GENERALI

Questi Filtri-Regolatori riunisco in una singola unità la funzione di regolatore di pressione e di gruppo filtrante. Sono stati progettati per rimuovere impurità liquide e solide negli impianti pneumatici.

- Regolatore di pressione con manometro tondo Ø 50 mm, scala 0-16 bar ÷ 0-230 psi
- Corpo in alluminio
- Con N°2 rubinetti di linea (mod. 31/I - AIR 12) oppure N° 2 uscite 1/4 BSP (mod. 31/I - 1/4 F)
- Ingresso aria con filettatura 1/2" BSP
- Sistema di regolazione della pressione a pistone
- Pomello di regolazione munito di sistema di bloccaggio in tecnopolimero
- Valvola di scarico per sovrapressioni, funzione relieving, di serie.
- Cartuccia filtrante in PE che trattiene impurità con dimensioni superiori a 40 µ. A richiesta si possono avere differenti gradi di filtrazione 5 µ o 20 µ.
- Connessioni:
  31/I - AIR 12 1/2" BSP - n°2 attacco a baionetta
  31/I - 1/4 F 1/2" BSP - n°2 1/4" BSP

GENERAL FEATURES

The Regulator-Filters combine the function of pressure regulators and filtering units in a single unit. Designed to remove liquid and solid impurities in pneumatic systems.

- *Pressure regulator with mm. Ø 50 gauge scale 0-16 bar ÷ 0-230 psi*
- *Aluminium body*
- *N° 2 air line taps (mod. 31/I - AIR 12) or N°2 threads female 1/4" BSP (mod. 31/I - 1/4 F)*
- *PE filter cartridge, which stops impurities of over 40µ. Different degrees of filtering can be provided on request: 5µ or 20µ.*
- *Lower thread 1/2" BSP*
- *Piston system pressure regulation.*
- *Regulation knob with locking device and threaded ring in technopolymer*
- *The pressure relieving system is standard with the pressure release valve for over-pressurization.*
- *Connections:*
  31/I - AIR 12 1/2" BSP - n°2 Bayonet connector
  31/I - 1/4 F 1/2" BSP - n°2 1/4" BSP

CARACTERISTIQUES GENERALES

Les Filtres Régulateurs réunissent en une seule unité la fonction de régulateurs de pression et de groupes filtrants. Ces filtres modulaires ont été projetés pour permettent d'éliminer les impuretés liquides et solides présentes dans les circuits pneumatiques.

- Régulateur de pression avec manomètre Ø 50 mm. échelles 0/16 bar ÷ 0-230psi
- Corps en aluminium sable
- N° 2 robinets de circuit (mod. 31/I - AIR 12) ou N° 2 sorties 1/4" BSP (mod. 31/I - 1/4 F).
- Filtre séparateur de condensat en PE qui retient les impuretés supérieures à 40µ. Sur demande, différents degrés de filtration sont disponibles 5µ ou 20µ.
- Filetage inferieur 1/2" BSP
- Système de réglage pression a piston
- Valve de décompression automatique contre les surpressions, fonction relieving, de série.
- Capuchon de réglage avec dispositif de blocage et collier fileté en techno-polymère
- Raccords:
  31/I - AIR 12 1/2" BSP - n°2 baïonnettes
  31/I - 1/4 F 1/2" BSP - n°2 1/4" BSP

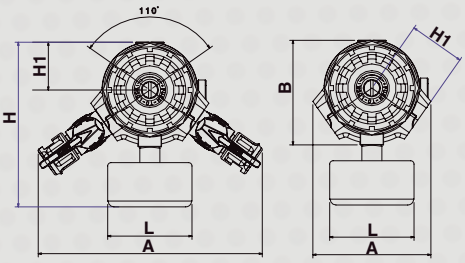

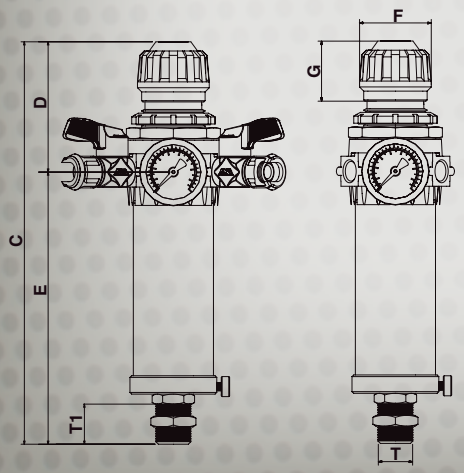

Mod.		Ref.	Dimensioni - *Dimensions* - Dimensions					
			A	B	C	D	E	F
			134	62.5	241	78	163	43
			G	H	H1	L	T	T1
31/I	N°2 AIR/12	AH100601	36	98.5	28.5	∅50	1/2"BSP	24
			A	B	C	D	E	F
			71	62.5	241	78	163	43
			G	H	H1	L	T	T1
31/I	1/4F	AH10610	36	98.5	33.5	∅50	1/2"BSP	24

Ref.	Materiali impiegati *Materials* - Matériaux utilisés
1	Alluminio - *Aluminum* - Aluminium Al Si 11 Cu 2 (Fe) EN 1706
23	Alluminio - *Aluminum* - Aluminium AL-Cu 6 Bi Pb UNI EN 573/3
3 - 4 - 5 6 - 16 - 25	Gomma NBR - *Rubber* - Caoutchouc
2	Acciaio inox AISI 302 - *Stainless steel* Acier inoxydable
11	PTFE
8	Acciaio classe C UNI 3823 - *Steel* - Acier
28	Rame - *copper* - cuivre
3-7-9 10-12-24 27-28	Ottone - *brass* - Laiton CuZn39Pb3 UNI EN 12164
5-7-13-14 15-17-18 9-28-29	Tecnopolimero - *technopolymer* techno-polymère
21 - 22	Acciaio - *Steel* - Acier Fe 360 D UNI 7946
26	Acciaio - *Steel* - Acier 11SMnPb37 UNI EN 10277-3

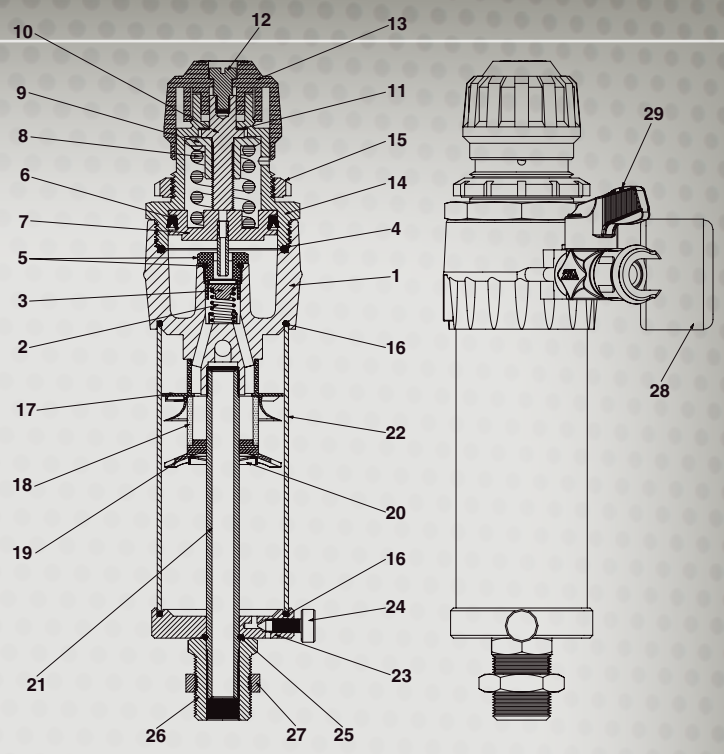

DATI TECNICI
TECHNICAL DATA
DONNEE TECHNIQUES

	31/I - Air 174				31/I - 1/4F			
Fluido - *Fluid* - Fluide	Aria compressa - *Compressed air* - Air comprimé							
Pressione massima - *Maximum pressure* Pression maximale	12 bar - 174 psi				12 bar - 174 psi			
Pressione di collaudo - *Test pressure* Pression de test	14 bar - 203 psi				14 bar - 203 psi			
Pressione minima - *Minimum pressure* Pression minimale	1.5 bar - 22 psi				1.5 bar - 22 psi			
Temperatura di esercizio - *Working temperature* Température de service	da - *from* - de	-25°C/-13°F	a - *to* - à	+50 °C/122°F	da - *from* - de	-25°C/-13°F	a - *to* - à	+50°C/122°F
Tipo di connessioni - *Type of connections* Type de raccords	Filetto entrata aria - *Aria inlet thread* Filet entrée d'air			3/8" BSP	Filetto entrata aria - *Aria inlet thread* Filet entrée d'air			3/8" BSP
	Uscita aria - *Aria outlet* Sortie air			AIR/12	Filetto uscita aria - *Aria outlet thread* Filet sortie air			1/4" BSP

es - Filtri - Filters - Filtres - Filtri - Filte

REGOLATORE DI PRESSIONE CON FILTRO E MANOMETRO

PRESSURE REGULATOR WITH FILTER AND GAUGE

RÉGULATEUR DE PRESSION AVEC FILTRE ET MANOMÈTRE

31/D

CARATTERISTICHE GENERALI

Questi Filtri-Regolatori riuniscono in una singola unità la funzione di regolatore di pressione e di gruppo filtrante. Sono stati progettati per rimuovere impurità liquide e solide negli impianti pneumatici.

- Regolatore di pressione con manometro tondo Ø 63 mm, scala 0-16 bar ÷ 0-230 psi
- Corpo in alluminio
- Con N°2 rubinetti di linea (mod. **31/D - AIR 11**) oppure con N° 2 rubinetti rapidi 17/A (mod. **31/D - 17/A**)
- Ingresso aria con filettatura 1/2" BSP oppure 3/4" BSP
- Sistema di regolazione della pressione a membrana
- Pomello di regolazione in tecnopolimero
- Cartuccia filtrante in ottone che trattiene impurità con dimensioni superiori a 100 µ.
- Connessioni:
  31/D - AIR 11 n° 2 attacco a baionetta
  31/D-17/A n°2 rubinetti rapidi 17/A

GENERAL FEATURES

These Regulator-Filters are all-in-one units combining a pressure regulator and filtering unit. They are designed to remove liquid and solid impurities in pneumatic systems.

- *Pressure regulator with 63mm Ø gauge, scale 0-16 bar / 0-230 psi*
- *Aluminium body*
- *2 airline valves (mod. **31/D - AIR 11**) or 2 quick-release valves 17/A (mod. **31/D - 17/A**)*
- *Air inlet with 1/2" BSP or 3/4" BSP threading*
- *Diaphragm pressure regulating system*
- *Technopolymer control knob*
- *Brass filter cartridge that traps impurities over 100 µ in size*
- *Connections:*
  ***31/D - AIR 11** 2 bayonet connectors*
  ***31/D-17/A** 2 quick-release valves 17/A*

CARACTERISTIQUES GENERALES

Les Filtres Régulateurs réunissent en une même unité les fonctions de régulateur de pression et de groupe filtrant. Ils ont été conçus pour éliminer les impuretés liquides et solides présentes dans les circuits pneumatiques.

- Régulateur de pression avec manomètre rond Ø 63 mm, échelle 0-16 bars / 0-230psi
- Corps en aluminium
- 2 robinets de circuit (mod. **31/D - AIR 11**) ou 2 robinets à déclenchement instantané 17/A (mod. **31/D - 17/A**)
- Entrée air avec filetage 1/2" BSP ou 3/4" BSP
- Système de réglage de la pression à membrane
- Bouton de réglage en technopolymère
- Élément filtrant en laiton qui retient les impuretés de dimensions supérieures à 100 µ
- Raccords:
  31/D - AIR 11 2 raccords à baïonnette
  31/D-17/A 2 robinets à déclenchement instantané

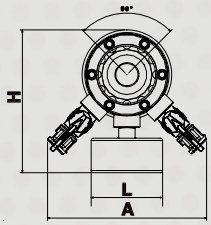

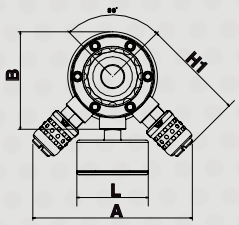

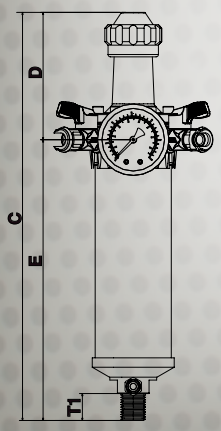

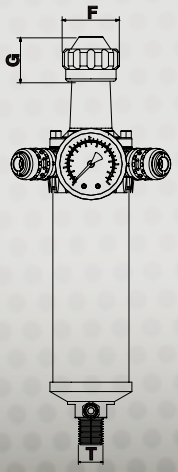

Mod.		Ref.	Dimensioni - *Dimensions* - Dimensions					
			A	B	C	D	E	F
31/D	N°2 AIR/11	AH100701	136	82	350	109	241	49
			G	H	H1	L	T	T1
			38	121.5	95	∅63	3/4"BSP 1/2"BSP	23
31/D	17/A	AH100702	A	B	C	D	E	F
			136	82	350	109	241	49
			G	H	H1	L	T	T1
			38	121.5	95	∅63	3/4"BSP 1/2"BSP	23

Ref.	Materiali impiegati *Materials* - Matériaux utilisés
7	Alluminio - *Aluminum* - Aluminium Al Si 11 Cu 2 (Fe) EN 1706
6	Alluminio - *Aluminum* - Aluminium GZn Al4 Cu1 UNI EN 1774
18	Alluminio - *Aluminum* - Aluminium AL-Cu 6 Bi Pb UNI EN 573/3
2	Gomma NBR - *Rubber* - Caoutchouc
2 - 45 - 14	Acciaio classe C UNI 3823- *Steel* - Acier
22	Rame - *copper* - cuivre
2 - 8 - 11	Ottone - *brass* - Laiton CuZn39Pb3 UNI EN 12164
8-9-10-12 20-21-22	Tecnopolimero - *technopolymer* technopolymère
13 - 15	Acciaio - *Steel* - Acier Fe 360 D UNI 7946
16	Alluminio - *Aluminum* - Aluminium Al - Mg Si UNI EN 573/3
22	Acciaio per molle - *Spring steel* Acier à ressort
3	Dado - *Nut* - écrou UNI 558
7	Vite UNI 5931 ISO 4762- *screw* - vis
3 - 5	Acciaio - *Steel* - Acier Fe DD13

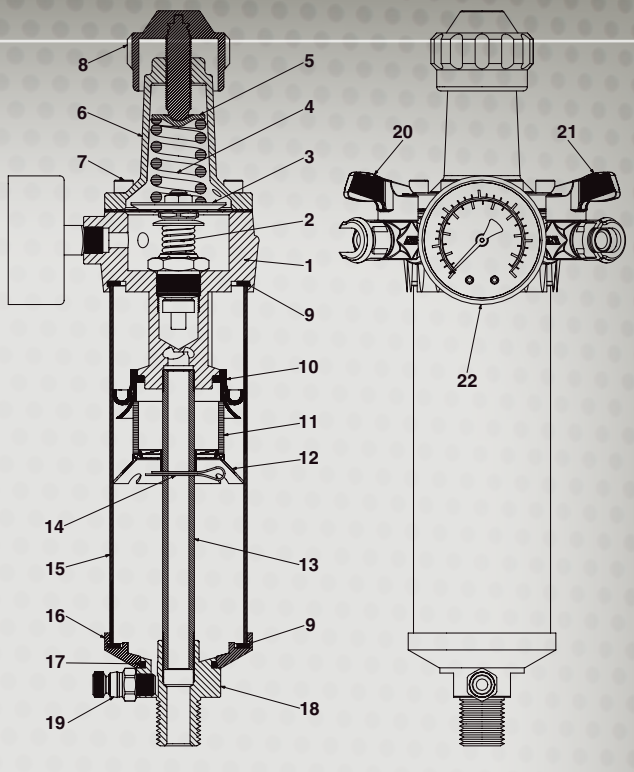

DATI TECNICI
SPECIFICATIONS
DONNÉES TECHNIQUES

	31/D - Air 11				31/D - 17/A			
Fluido - *Fluid* - Fluide	Aria compressa - *Compressed air* - Air comprimé							
Pressione massima - *Maximum pressure* Pression maximale	12 bar - 174 psi				12 bar - 174 psi			
Pressione di collaudo - *Test pressure* Pression d'épreuve	14 bar - 203 psi				14 bar - 203 psi			
Pressione minima - *Minimum pressure* Pression minimale	1.5 bar - 22 psi				1.5 bar - 22 psi			
Temperatura di esercizio - *Operating temperature* Température de fonctionnement	da - *from* - de	-25°C/-13°F	a - *to* - à	+50 °C/122°F	da - *from* - de	-25°C/-13°F	a - *to* - à	+50 °C/122°F
Tipo di connessione - *Type of connections* Type de raccord	Filetto entrata aria - *Aria inlet thread* Filetage entrée air			3/4" BSP 1/2" BSP	Filetto entrata aria - *Aria inlet thread* Filetage entrée air			3/4" BSP 1/2" BSP
	Uscita aria - *Aria outlet* Sortie air			AIR/11	Uscita aria - *Aria outlet* Sortie air			17/A

es - Filtri - Filters - Filtres - Filtri - Filte

Confezione/Packing/Emballage	Mod.		Ref.		
Scatola singola/*Single box*/Boîte individuelle	E/10/1	1/8”	AH116101	1	229
	E/10/2	1/4”	AH116102	1	221
	E/20/2	3/8”	AH116701	1	566
	E/20/3	1/2”	AH116702	1	547

Confezione/Packing/Emballage	Mod.		Ref.		
Scatola singola/*Single box*/Boîte individuelle con bicchiere metallico/*with metallic bowl* avec cuve métallique	E/10/1-P	1/8”	AH116103	1	445
	E/10/2-P	1/4”	AH116104	1	435
	E/20/2-P	3/8”	AH116703	1	890
	E/20/3-P	1/2”	AH116704	1	885

Confezione/Packing/Emballage	Mod.		Ref.		
Scatola singola/*Single box*/Boîte individuelle	E/20/D/2	3/8”	AH116735	1	629
	E/20/D/3	1/2”	AH116736	1	619

Confezione/Packing/Emballage	Mod.		Ref.		
Scatola singola/*Single box*/Boîte individuelle con bicchiere metallico/*with metallic bowl* avec cuve métallique	E/20/DP/2	3/8”	AH116733	1	966
	E/20/DP/3	1/2”	AH116734	1	953

Confezione/Packing/Emballage	Mod.		Ref.		
Scatola singola/*Single box*/Boîte individuelle	E/20/SC/2	3/8”	AH116705	1	596
	E/20/SC/3	1/2”	AH116706	1	583

Confezione/Packing/Emballage	Mod.		Ref.		
Scatola singola/*Single box*/Boîte individuelle con bicchiere metallico/*with metallic bowl* avec cuve métallique	E/20/SC/2-P	3/8”	AH116707	1	920
	E/20/SC/3-P	1/2”	AH116708	1	910

Confezione/Packing/Emballage	Mod.		Ref.		
Scatola singola/*Single box*/Boîte individuelle	E/15/1	1/8”	AH116401	1	301
	E/15/2	1/4”	AH116402	1	286
	E/25/2	3/8”	AH117001	1	680
	E/25/3	1/2”	AH117002	1	662

Confezione/Packing/Emballage	Mod.		Ref.		
Scatola singola/*Single box*/Boîte individuelle	E/14/1	1/8”	AH116301	1	345
	E/14/2	1/4”	AH116302	1	330
	E/24/2	3/8”	AH116901	1	785
	E/24/3	1/2”	AH116902	1	772

Confezione/Packing/Emballage	Mod.		Ref.		
Scatola singola/*Single box*/Boîte individuelle con bicchiere metallico/*with metallic bowl* avec cuve métallique	E/14/1-P	1/8”	AH116303	1	552
	E/14/2-P	1/4”	AH116304	1	544
	E/24/2-P	3/8”	AH116903	1	1100
	E/24/3-P	1/2”	AH116904	1	1085

Confezione/Packing/Emballage	Mod.		Ref.		
Scatola singola/*Single box*/Boîte individuelle	E/24/SC/2	3/8”	AH116905	1	815
	E/24/SC/3	1/2”	AH116906	1	802

Confezione/Packing/Emballage	Mod.		Ref.		
Scatola singola/*Single box*/Boîte individuelle con bicchiere metallico/*with metallic bowl* avec cuve métallique	E/24/SC/2-P	3/8”	AH116907	1	1140
	E/24/SC/3-P	1/2”	AH116908	1	1115

Confezione/Packing/Emballage	Mod.		Ref.		
Scatola singola/*Single box*/Boîte individuelle	E/11/1	1/8”	AH116201	1	220
	E/11/2	1/4”	AH116202	1	212
	E/21/2	3/8”	AH116801	1	515
	E/21/3	1/2”	AH116802	1	492

Confezione/Packing/Emballage	Mod.		Ref.		
Scatola singola/*Single box*/Boîte individuelle con bicchiere metallico/*with metallic bowl* avec cuve métallique	E/11/1-P	1/8”	AH116203	1	434
	E/11/2-P	1/4”	AH116204	1	426
	E/21/2-P	3/8”	AH116803	1	830
	E/21/3-P	1/2”	AH116804	1	812

Confezione/Packing/Emballage	Mod.		Ref.		
Scatola singola/*Single box*/Boîte individuelle	E/12/1	1/8”	AH116506	1	595
	E/12/2	1/4”	AH116507	1	586
	E/22/2	3/8”	AH117110	1	1390
	E/22/3	1/2”	AH117111	1	1368

Confezione/Packing/Emballage	Mod.		Ref.		
Scatola singola/*Single box*/Boîte individuelle con bicchiere metallico/*with metallic bowl* avec cuve métallique	E/12/1-P	1/8”	AH116508	1	1020
	E/12/2-P	1/4”	AH116509	1	1010
	E/22/2-P	3/8”	AH117112	1	2055
	E/22/3-P	1/2”	AH117113	1	2035

Confezione/Packing/Emballage	Mod.		Ref.		
Scatola singola/*Single box*/Boîte individuelle	E/22/SC/2	3/8”	AH117117	1	1420
	E/22/SC/3	1/2”	AH117114	1	1398

Confezione/Packing/Emballage	Mod.		Ref.		
Scatola singola/*Single box*/Boîte individuelle con bicchiere metallico/*with metallic bowl* avec cuve métallique	E/22/SC/2-P	3/8”	AH117116	1	2085
	E/22/SC/3-P	1/2”	AH117115	1	065

Confezione/Packing/Emballage	Mod.		Ref.		
Scatola singola/*Single box*/Boîte individuelle	E/13/1	1/8”	AH116605	1	818
	E/13/2	1/4”	AH116606	1	810
	E/23/2	3/8”	AH117214	1	1950
	E/23/3	1/2”	AH117209	1	1930

Confezione/Packing/Emballage	Mod.		Ref.		
Scatola singola/*Single box*/Boîte individuelle con bicchiere metallico/*with metallic bowl* avec cuve métallique	E/13/1-P	1/8”	AH116607	1	1220
	E/13/2-P	1/4”	AH116608	1	1230
	E/23/2-P	3/8”	AH117216	1	2640
	E/23/3-P	1/2”	AH117217	1	2610

Confezione/Packing/Emballage	Mod.		Ref.		
Scatola singola/*Single box*/Boîte individuelle	E/23/SC/2	3/8”	AH117210	1	1980
	E/23/SC/3	1/2”	AH117211	1	1960

Confezione/Packing/Emballage	Mod.		Ref.		
Scatola singola/*Single box*/Boîte individuelle con bicchiere metallico/*with metallic bowl* avec cuve métallique	E/23/SC/2-P	3/8”	AH117212	1	2670
	E/23/SC/3-P	1/2”	AH117213	1	2650

Confezione/Packing/Emballage	Mod.		Ref.		
Scatola singola/*Single box*/Boîte individuelle	M/300/1	3/4 "	AH114901	1	825
	M/300/2	1"	AH114902	1	783

Confezione/Packing/Emballage	Mod.		Ref.		
Scatola singola/*Single box*/Boîte individuelle con bicchiere protezione/*with metallic protection*/avec cuve de protection	M/300/1-P	3/4"	AH114903	1	1173
	M/300/2-P	1"	AH114904	1	1131

Confezione/Packing/Emballage	Mod.		Ref.		
Scatola singola/*Single box*/Boîte individuelle	M/300/SC/1	3/4"	AH114905	1	834
	M/300/SC/2	1"	AH114906	1	792

Confezione/Packing/Emballage	Mod.		Ref.		
Scatola singola/*Single box*/Boîte individuelle con bicchiere protezione/*with metallic protection*/avec cuve de protection	M/300/SC/1-P	3/4"	AH114907	1	1182
	M/300/SC/2-P	1"	AH114908	1	1140

Confezione/Packing/Emballage	Mod.		Ref.		
Scatola singola/*Single box*/Boîte individuelle	M/350/1	3/4"	AH115101	1	1754
	M/350/2	1"	AH115102	1	1730

Confezione/Packing/Emballage	Mod.		Ref.		
Scatola singola/*Single box*/Boîte individuelle	M/310/1	3/4"	AH115001	1	818
	M/310/2	1"	AH115002	1	765

Confezione/Packing/Emballage	Mod.		Ref.		
Scatola singola/*Single box*/Boîte individuelle con bicchiere protezione/*with metallic protection*/avec cuve de protection	M/310/1-P	3/4"	AH115003	1	1166
	M/310/2-P	1"	AH115004	1	1113

Confezione/Packing/Emballage	Mod.		Ref.		
Scatola singola/*Single box*/Boîte individuelle	M/330/1	3/4"	AH115201	1	3539
	M/330/2	1"	AH115202	1	3539

Confezione/Packing/Emballage	Mod.		Ref.		
Scatola singola/*Single box*/Boîte individuelle con bicchiere protezione/*with metallic protection*/avec cuve de protection	M/330/1-P	3/4"	AH115203	1	4235
	M/330/2-P	1"	AH115204	1	4235

Confezione/Packing/Emballage	Mod.		Ref.		
Scatola singola/*Single box*/Boîte individuelle	M/330/SC/1	3/4"	AH115205	1	3548
	M/330/SC/2	1"	AH115206	1	3548

Confezione/Packing/Emballage	Mod.		Ref.		
Scatola singola/*Single box*/Boîte individuelle con bicchiere protezione/*with metallic protection*/avec cuve de protection	M/330/SC/1-P	3/4"	AH115207	1	4244
	M/330/SC/2-P	1"	AH115208	1	4264

Confezione/Packing/Emballage	Mod.		Ref.		
Sacchetto nylon/*Nylon bag*/Sachet en Nylon	31/S4	AIR/11	AH101701	5	134
		1/4F ”	AH101702	5	108

Confezione/Packing/Emballage	Mod.		Ref.		
Sacchetto nylon/*Nylon bag*/Sachet en Nylon	31/S6	1/4F ”	AH101901	1	109

Confezione/Packing/Emballage	Mod.		Ref.		
Sacchetto nylon/*Nylon bag*/Sachet en Nylon	31/A4	AIR/11	AH102001	1	231
		1/4F ”	AH102002	1	164

Confezione/Packing/Emballage	Mod.		Ref.		
Scatola singola/*Single box*/Boîte individuelle	31/A5	2 AIR/11	AH100501	1	413
		1/4F”	AH100510	1	335

Confezione/Packing/Emballage	Mod.		Ref.		
Scatola singola/*Single box*/Boîte individuelle	31/I	2 AIR/11	AH100601	1	766
		1/4F”	AH100610	1	711

Confezione/Packing/Emballage	Mod.		Ref.		
Scatola singola/*Single box*/Boîte individuelle	31/D 3/4	AIR/11	AH100701	1	1791
		17/A	AH100702	1	1826
	31/D 1/2	AIR/11	AH100703	1	1794
		17/A	AH100704	1	1829

es - Filtri - Filters - Filtres - Filtri - Filte

Confezione/Packing/Emballage	Mod.		Ref.		
Sacchetto nylon/*Nylon bag*/Sachet en Nylon	E/181/10	E/10	BH118564	1	45
	E/182/20	E/20	BH118566	1	115

Confezione/Packing/Emballage	Mod.		Ref.		
Sacchetto nylon/Nylon bag/Sachet en Nylon	E/183/10	E/10	BH118565	1	35
	E/184/20	E/20	BH118567	1	60

Confezione/Packing/Emballage	Mod.		Ref.		
Sacchetto nylon/*Nylon bag*/Sachet en Nylon	F/180/2	3/4 "	AS112402	1	67
	F/180/3	1"	AS112403	1	138

Confezione/Packing/Emballage	Mod.		Ref.		
Sacchetto nylon/*Nylon bag*/Sachet en Nylon	F/171/1	E/10	AL113301	1	39
	F/176/1	E/20	AL111501	1	60

Confezione/Packing/Emballage	Mod.		Ref.		
Sacchetto nylon/*Nylon bag*/Sachet en Nylon	F/181/3	M/330	BH118491	1	145

Confezione/Packing/Emballage	Mod.		Ref.		
Scatola singola/*Single box*/Boîte individuelle	SC160	- -	BH118513	1	50

Confezione/Packing/Emballage	Mod.		Ref.		
Sacchetto nylon/*Nylon bag*/Sachet en Nylon	E185-10	E/10	BH118691AN	1	100
	E186-20	E/20	BH118690AN	1	305

Confezione/Packing/Emballage	Mod.		Ref.		
Sacchetto nylon/*Nylon bag*/Sachet en Nylon	SERIE E/10	E/10	BB118111	1	1
	SERIE E/20	E/20	BB118246	1	1

Confezione/Packing/Emballage	Mod.		Ref.		
Sacchetto nylon/*Nylon bag*/Sachet en Nylon	SERIE E/10	1/8 "	BS118176	1	39
	SERIE E/10	1/4 "	BS118113	1	31
	SERIE E/20	3/8 "	BS118177	1	80
	SERIE E/20	1/2 "	BS118178	1	62

Confezione/Packing/Emballage	Mod.		Ref.		
Scatola singola/*Single box*/Boîte individuelle	DF	E/20-D	BH118517	1	22

Confezione/Packing/Emballage	Mod.		Ref.		
Sacchetto nylon/*Nylon bag*/ Sachet en Nylon	Bicchiere per/Bowl for E/10 E/14	E/10	BH118284	1	40
	Bicchiere per/Bowl for E/11		BE118103	1	25
	Bicchiere per/Bowl for E/20 E/24	E/20	BH118313	1	71
	Bicchiere per/Bowl for E/20/SC E/24/SC		BH118312	1	103
	Bicchiere per/Bowl for E/21		BE118148	1	58
	Bicchiere per/Bowl for M300	Super	BH118358	1	295
	Bicchiere per/Bowl for M/300/SC		BH118532	1	327
	Bicchiere per/Bowl for M/310		BE118372	1	213

Confezione/Packing/Emballage	Mod.		Ref.		
Sacchetto nylon/*Nylon bag*/Sachet en Nylon	B/10	E/10	BH118179	1	253
	B/11		BH118283	1	241
	B/20	E/20	BH118184	1	402
	B/20/SC		BH118306	1	434
	B/21		BH118307	1	386

Confezione/Packing/Emballage	Mod.		Ref.		
Sacchetto nylon/*Nylon bag*/Sachet en Nylon	F/182/3	Super	AH114603	1	353

Confezione/Packing/Emballage	Mod.		Ref.		
Scatola singola/*Single box*/Boîte individuelle	CM	E/20-D	BG118742	1	16

Confezione/Packing/Emballage	Mod.		Ref.		
Sacchetto nylon/Nylon bag/Sachet en Nylon	Filtro 5 micron	E/10	BG118290	1	1
	Filtro 20 micron		BG118291	1	1
	Filtro 40 micron		BG118252	1	1
	Filtro 5 micron	E/20	BG118293	1	2
	Filtro 20 micron		BG118294	1	2
	Filtro 40 micron		BG118196	1	2
	Filtro 50 micron	M/310	BG118393	1	3
	Filtro 40 micron	M/300	BG118355	1	85
	Filtro 40 micron	M/350	BG118386	1	3
	Filtro 36 micron	31/A5	BG108050	1	14
	Filtro 100 micron	31/I 31/D	BG108078	1	33

es - Filtri - Filters - Filtres - Filtri - Filte

Confezione/Packing/Emballage	Mod.		Ref.		
Scatola singola/*Single box*/Boîte individuelle	P/QR	1/8”	BM118234	1	55

Confezione/Packing/Emballage	Mod.		Ref.		
	P/40	Posteriore 1/8”	BM108039	1	44
Scatola singola/*Single box*/Boîte individuelle	P/50	Posteriore 1/8”	BM108152	1	74
	P/60	Posteriore 1/4”	BM108074	1	95

Confezione/Packing/Emballage	Mod.		Ref.		
	PR/04	Senza interruttore	BH108186	1	555
Scatola singola/*Single box*/Boîte individuelle					
	PR/03	Con interruttore	BH108179	1	561

Confezione/Packing/Emballage	Mod.		Ref.		
Scatola 6 pezzi/*Box of 6 pcs*/Boîte de 6 pièces	FLUIDO	1 LT.	AH113310	6	930

LISTA DEI RICAMBI/*SPARE PARTS LIST*/PIECES DETACHEES

E10

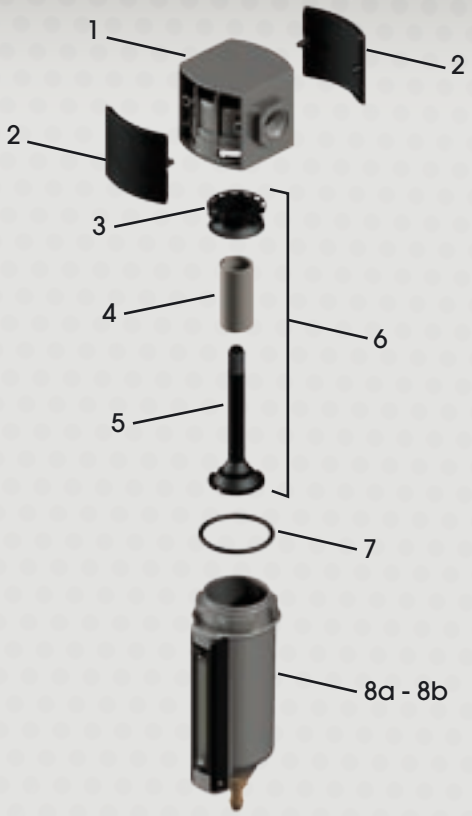

Mod.	Pos.	Ref.
	1	BU118614
	2	BE118106
	3	BE118119
	4	BG118252
	5	BE118117
	6	BH118594
	7	BD118008
E/10/P	8a	BH118179
E/10	8b	BH118284

LISTA DEI RICAMBI/*SPARE PARTS LIST*/PIECES DETACHEES

E20

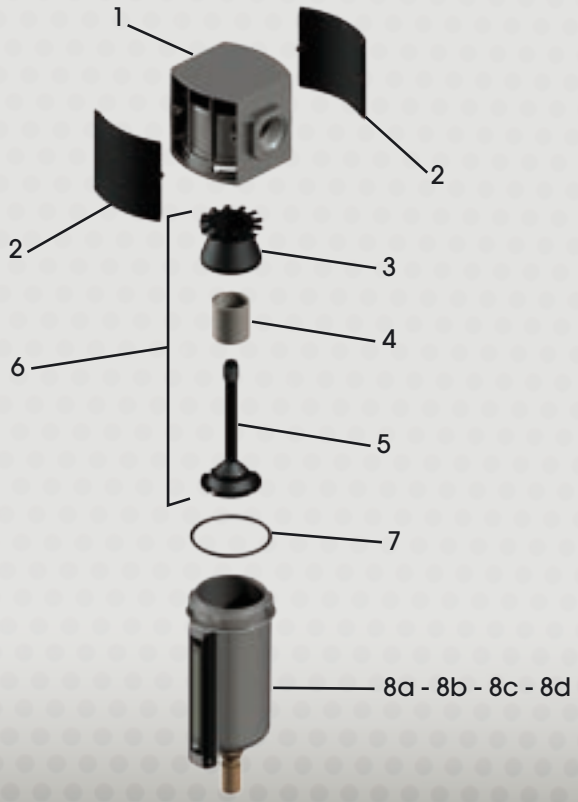

Mod.	Pos.	Ref.
	1	BU118568
	2	BE118156
	3	BE118195
	4	BG118196
	5	BE118197
	6	BH118581
	7	BD118132
E/20/P	8a	BH118184
E/20/SC/P	8b	BH118306
E/20	8c	BH118313
E/20/SC	8d	BH118312

es - Filtri - Filters - Filtres - Filtri - Filte

LISTA DEI RICAMBI/*SPARE PARTS LIST*/PIECES DETACHEES

E15

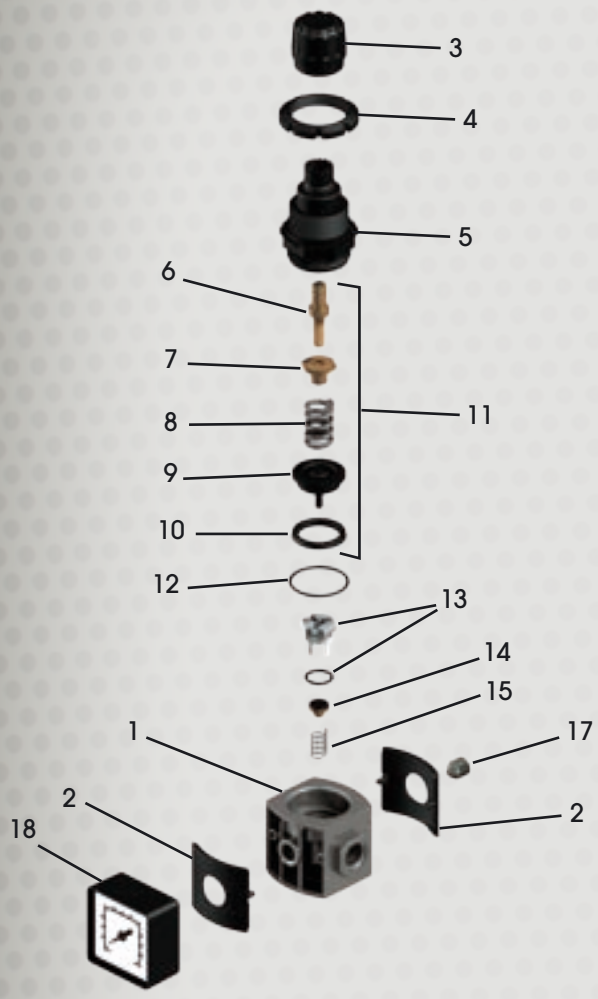

Pos.	Ref.	Pos.	Ref.
1	BU118617	17	BF118298
2	BE118108	18	BM118234
3	BE118276		
4	BE118275		
5	BE118266		
6	BS118265		
7	BS118268		
8	BA108025		
9	BE118269		
10	BB118270		
11	BH118576		
12	BD118274		
13	BH118583		
14	BH108067		
15	BA118273		
16	BH118577		

E25

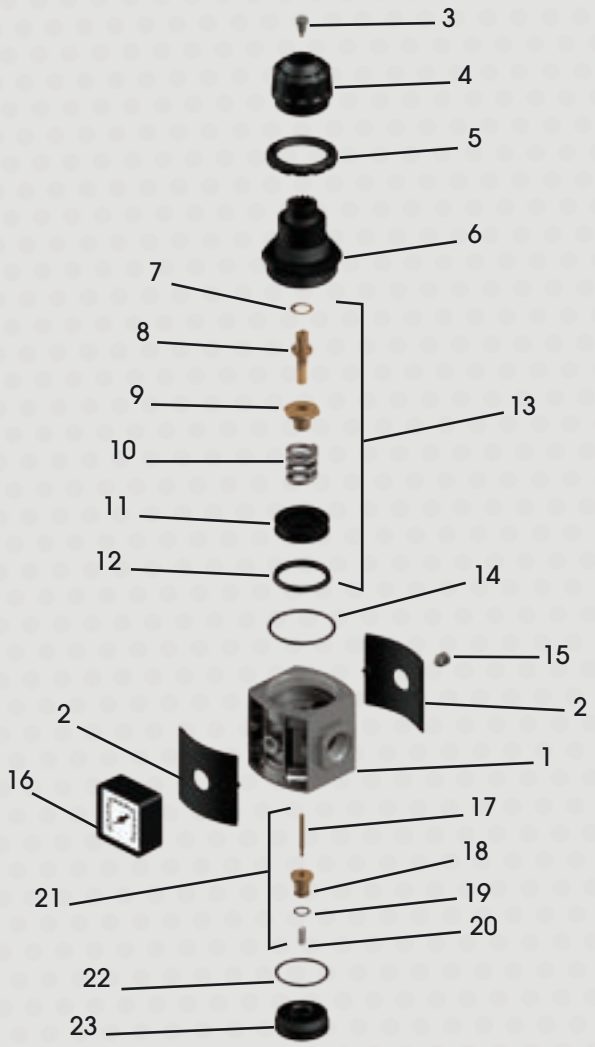

Pos.	Ref.	Pos.	Ref.
1	BH118684	17	BS118235
2	BE118159	18	BH118229
3	BS118217	19	BD078021
4	BE118237	20	BA118233
5	BE118236	21	BH118575
6	BE118222	22	BD118231
7	BB118219	23	BE118232
8	BS118218		
9	BS118220		
10	BA118221		
11	BH118573		
12	BB118224		
13	BH118574		
14	BD118194		
15	BF118298		
16	BM118234		

LISTA DEI RICAMBI/*SPARE PARTS LIST*/PIECES DETACHEES

E14

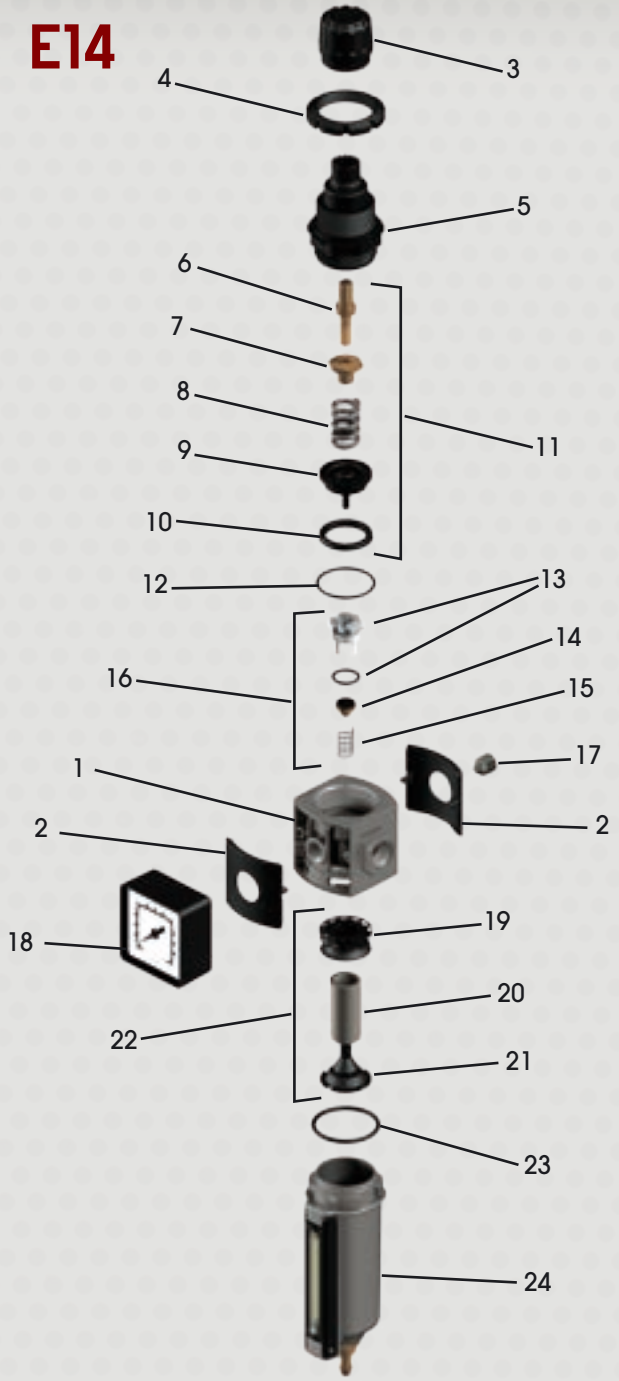

Mod.	Pos.	Ref.	Mod.	Pos.	Ref.
	1	BU118616		17	BF118298
	2	BE118108		18	BM118234
	3	BE118276		19	BE118119
	4	BE118275		20	BG118252
	5	BE118266		21	BE118118
	6	BS118265		22	BH118597
	7	BS118268		23	BD118008
	8	BA108025	E/14/P	24a	BH118179
	9	BE118269	E/14	24b	BH118284
	10	BB118270			
	11	BH118576			
	12	BD118274			
	13	BH118583			
	14	BH108067			
	15	BA118273			
	16	BH118577			

E24

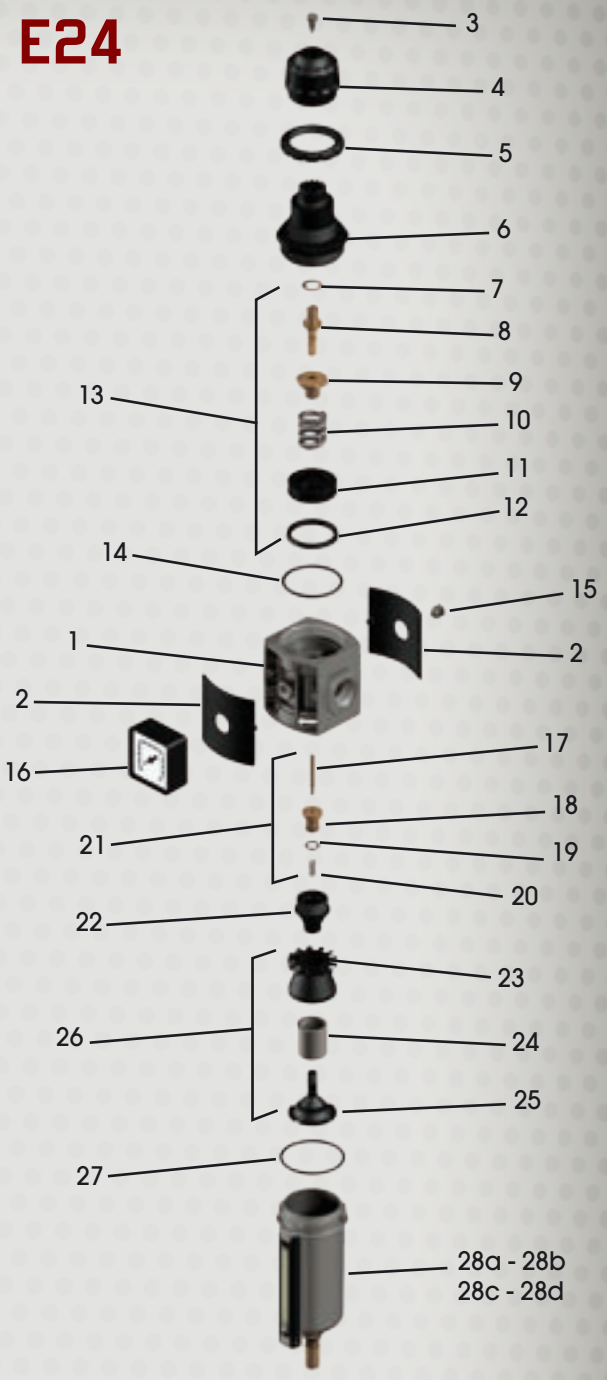

Mod.	Pos.	Ref.	Mod.	Pos.	Ref.
	1	BH118685		17	BS118235
	2	BE118158		18	BH118229
	3	BS118217		19	BD078021
	4	BE118237		20	BA118233
	5	BE118236		21	BH118575
	6	BE118222		22	BS118239
	7	BB118219		23	BE118195
	8	BS118218		24	BG118196
	9	BS118220		25	BE118238
	10	BA118221		26	BH118620
	11	BH118573		27	BD118132
	12	BB118224	E/24/P	28a	BH118184
	13	BH118574	E/24/SC/P	28b	BH118306
	14	BD118194	E/24/2	28c	BH118313
	15	BF118298	E/24/SC	28d	BH118312
	16	BM118234			

es - Filtri - Filters - Filtres - Filtri - Filte

LISTA DEI RICAMBI/*SPARE PARTS LIST*/PIECES DETACHEES

E11

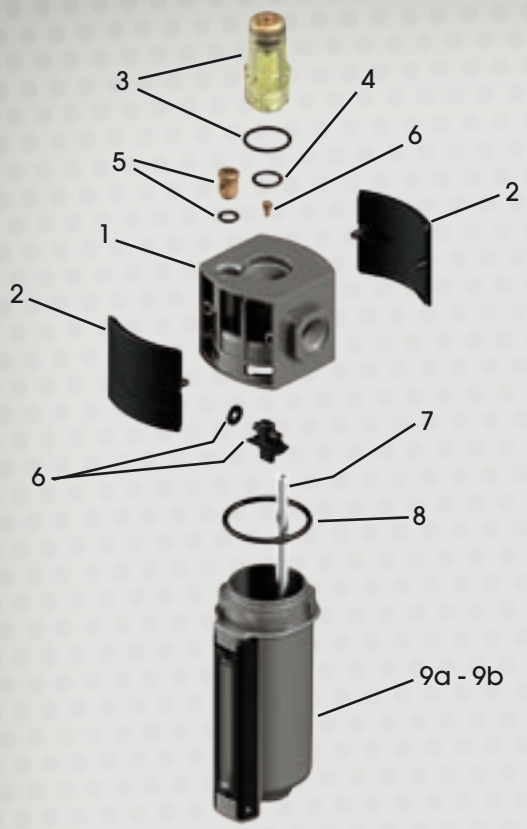

Mod.	Pos.	Ref.
	1	BH118595
	2	BE118107
	3	BH118245
	4	BD078021
	5	BH118052
	6	BH118596
	7	BU118339
	8	BD118008
E/11/P	9a	BH118283
E/11	9b	BE118103

LISTA DEI RICAMBI/*SPARE PARTS LIST*/PIECES DETACHEES

E21

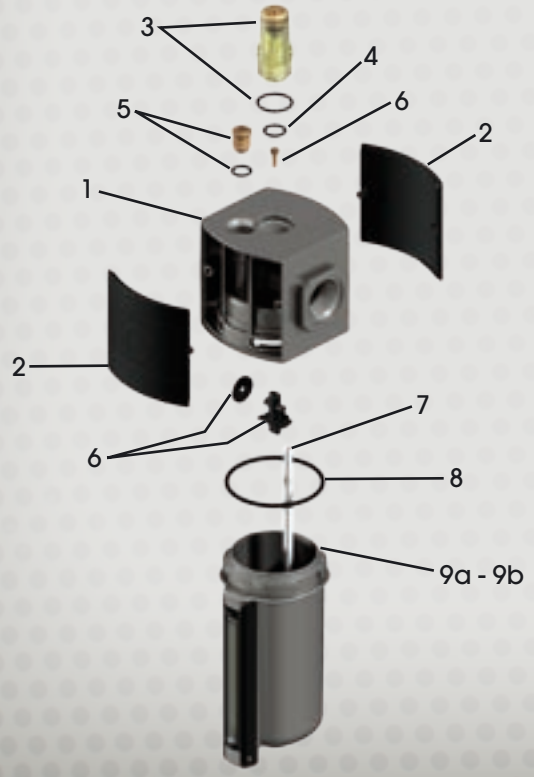

Mod.	Pos.	Ref.
	1	BH118599
	2	BE118157
	3	BH118245
	4	BD078021
	5	BH118031
	6	BH118619
	7	BU118171
	8	BD118132
E/21/P	9a	BH118307
E/21	9b	BE118148

LISTA DEI RICAMBI/*SPARE PARTS LIST*/PIECES DETACHEES

M/300

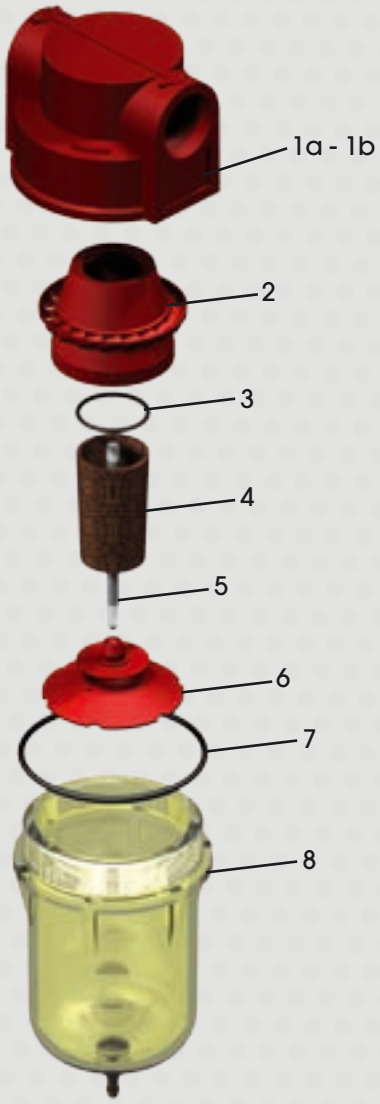

Mod.	Pos.	Ref.
M/300/1 3/4"	1a	BU118390
M/300/2 1"	1b	BU118351
	2	BH118361
	3	BD118008
	4	BG118355
	5	BS118352
	6	BE118356
	7	BD118359
	8	BH118358

M/350

Mod.	Pos.	Ref.
	1	BS118377
	2	BF118378
	3	BU118379
	4	BF608018
	5	BS118380
	6	BA118381
	7	BH118382
	8	BF118298
M/350/1 3/4"	9a	BU118406
M/350/2 1"	9b	BU118383
	10	BM108152
	11	BH118384
	12	BD118385
	13	BG118386
	14	BA118387
	15	BD118388
	16	BU118389

es - Filtri - Filters - Filtres - Filtri - Filte

LISTA DEI RICAMBI/*SPARE PARTS LIST*/PIECES DETACHEES

M/310

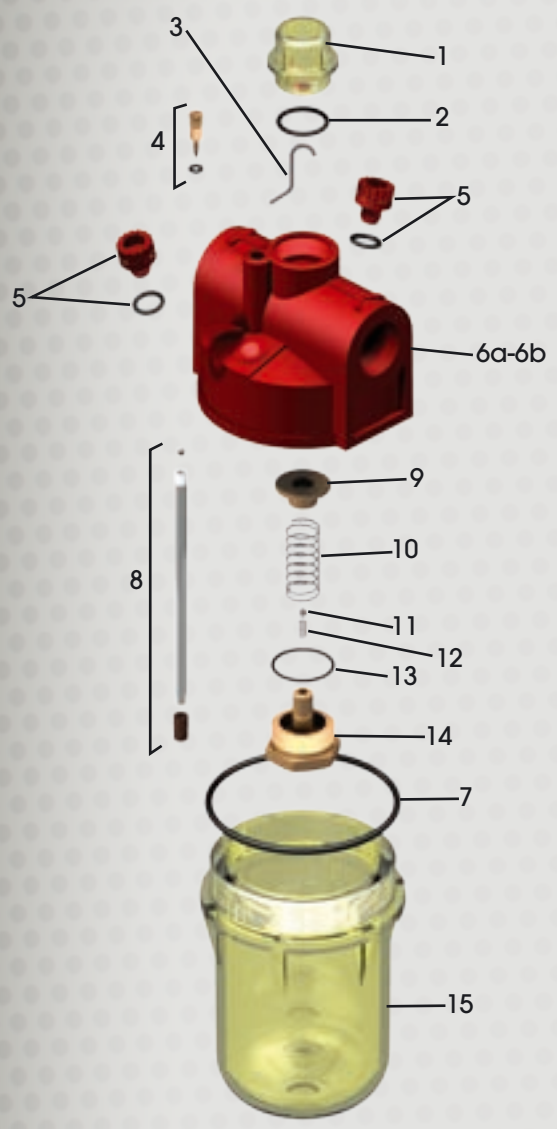

Mod.	Pos.	Ref.
	1	BE118362
	2	BD118131
	3	BS118363
	4	BS118364
	5	BE118365
M/310/1 3/4"	6a	BU118391
M/310/2 1"	6b	BU118366
	7	BD118359
	8	BH118367
	9	BE118368
	10	BA118369
	11	BF098064
	12	BA118370
	13	BD118274
	14	BS118371
	15	BE118372

31/S4
31/S6
31/A4

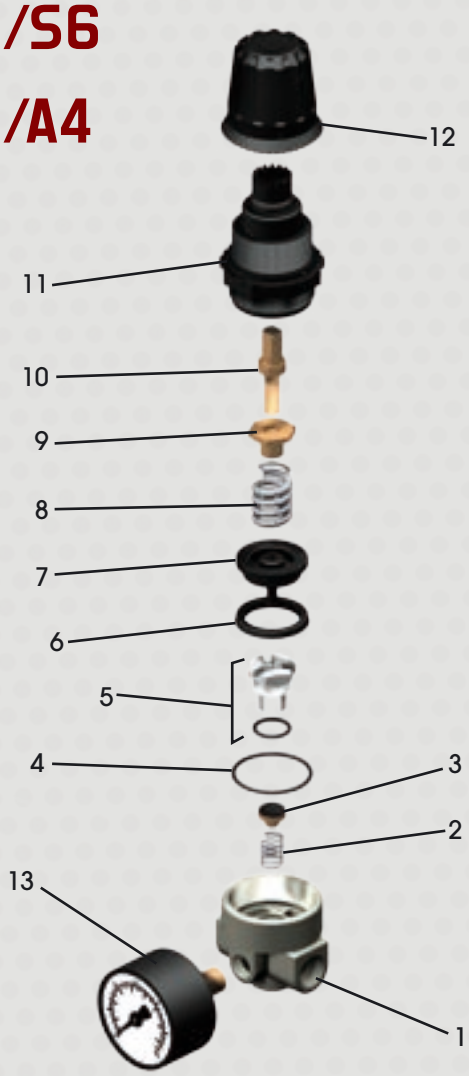

Pos.	Ref.
1	BU108044
2	BA118273
3	BB108036
4	BD118274
5	ZH109008
6	BB118270
7	BE118269
8	BA108025
9	BS118268
10	BS118265
11	BE118266
12	BE108166
13	BM108039

31/A5

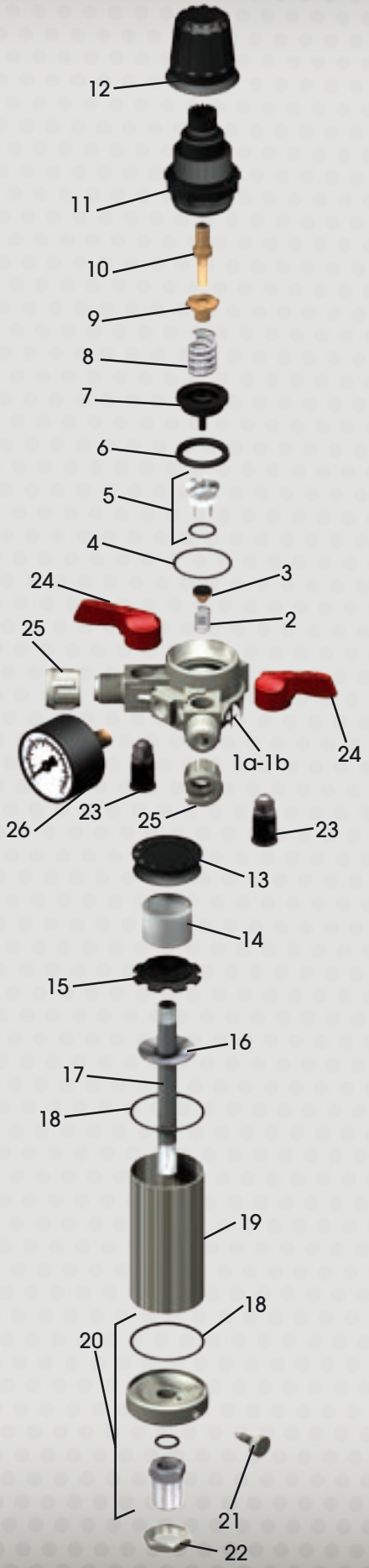

Mod.	Pos.	Ref.
31/A5 N°2AIR11	1a	BU108044
31/A5 1/4F	1b	BU108141
	2	BA118273
	3	BH108067
	4	BD118274
	5	ZH109008
	6	BB118270
	7	BE118269
	8	BA108025
	9	BS118268
	10	BS118265
	11	BE118266
	12	BE108166
	13	BE108119
	14	BG108050
	15	BE108046
	16	BF108132
	17	BT108048
	18	BD108136
	19	BT108047
	20	BH108225
	21	BS048018
	22	BS108147
	23	BH048211
	24	BE048210
	25	AI011302
	26	BM108039

es - Filtri - Filters - Filtres - Filtri - Filte

LISTA DEI RICAMBI/*SPARE PARTS LIST*/PIECES DETACHEES

31/I

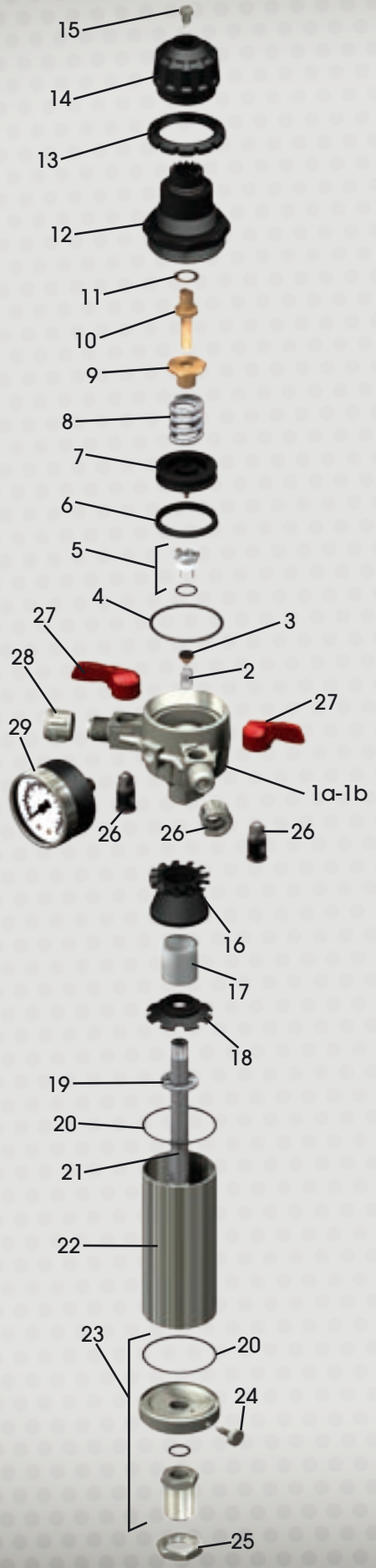

Mod.	Pos.	Ref.
31/I N°2 AIR12	1a	BU108058
31/I 1/4F	1b	BU108143
	2	BA118273
	3	BH108067
	4	BD118194
	5	ZH109008
	6	BB118224
	7	BE108134
	8	BA118221
	9	BS118220
	10	BS118218
	11	BB118219
	12	BE118222
	13	BE118236
	14	BE118237
	15	BS118217
	16	BE118195
	17	BG118196
	18	BE108061
	19	BF108018
	20	BD108135
	21	BT108060
	22	BT108072
	23	BH108224
	24	BS048018
	25	BT108068
	26	BH048211
	27	BE048210
	28	AI011302
	29	BM108152

31/D

Mod.	Pos.	Ref.
	1	BU108075
	2	BH108010
	3	BH108006
	4	BA108005
	5	BL118050
	6	BI108002
	7	BF108003
	8	BE108001
	9	BC108080
	10	BE108077
	11	BG108078
	12	BE108129
	13	BT108076
	14	BF108092
	15	BT108081
1/2”	16-a	BH108217
3/4”	16-b	BH108218
	17	AH040407
	18	AH042912
	19	AH042911
	20	BM108074

es - Filtri - Filters - Filtres - Filtri - Filte

ESEMPIO DI ASSEMBLAGGIO CON STAFFE DI FISSAGGIO INTERMEDIE

ASSEMBLY EXAMPLE WITH CONNECTING BRACKETS

EXEMPLE D'ASSEMBLAGE AVEC ETRIERS DE FIXATION INTERMEDIAIRES

ESEMPIO DI FISSAGGIO CON STAFFA F/171 E NIPPLI DI COLLEGAMENTO

(versione economica)

ASSEMBLY EXAMPLE WITH F/171 WALL BRACKET AND CONNECTING NIPPLES (economic solution)

EXEMPLE D'ASSEMBLAGE AVEC COLLIER DE FIXATION F/171 ET MAMELONS D'ACCOUPLEMENT (version economique).

Officine Meccaniche A.N.I. SpA

Via Arzignano, 190 - 36072 Chiampo (VI) Italy - Tel. + 39 0444 420888 - Fax +39 0444 420620 - www.ani.it - ani@ani.it

www.studiograficoedigraf.com 04/2009