INGRASSAGGIO E LUBRIFICAZIONE

GREASING AND LUBRICATION

GRAISSAGE ET LUBRIFICATION

INGRASSAGGIO
GREASING
GRAISSAGE

DESCRIZIONE

Gli aeropulsometri per grasso possono distribuire tutti i tipi di grasso fino ad una viscosità di NLG1-2 pescando direttamente dai fusti originali.

Tutti i modelli hanno lo stesso motore pneumatico di tipo alternativo collegato ad una valvola pompante situata nella parte inferiore del pescante.

DESCRIPTION

The grease pumps are able to distribute all types of grease up to a viscosity of NLG1-2, pumping directly from original drums.

All models are fitted with the same alternating-valve pneumatic motor, connected to a pumping valve in the lower part of the pipe.

DESCRIPTION

Les pompes à graisse pneumatiques sont conçues pour l'utilisation de tout type de graisse (niveau de viscosité maximum NLG1-2) en utilisant les fûts d'origine.

Tous les modèles ont un moteur pneumatique de type alternatif et un piston à graisse situé dans le bas de la pompe.

CARATTERISTICHE TECNICHE	*TECHNICAL CHARACTERISTICS*	CARACTERISTIQUES TECHNIQUES	
Rapporto di compressione	Compression ratio	Rapport de compression	55:1
Diametro tubo pompa	Pump tube diameter	Diamètre tuyan pompe	26 mm (approx. 1")
Diametro del pistone dell'aria	Air piston diameter	Diamètre du piston d'air	70 mm (3")
Corsa del pistone dell'aria	Air piston stroke	Course du piston d'air	35 mm (1.5")
Portata massima grasso*	Maximum grease flow capacity*	Débit max.*	600 g/min (1.3 lb/min)
Pressione d'aria minima	Min. air pressure	Pression d'air min.	3 bar (40 psi)
Pressione d'aria massima	Max. air pressure	Pression d'air max.	10 bar (140 psi)
Filetto ingresso aria	Air inlet thread	Raccord entrée d'air	1/4" BSP (H)/(F)
Filetto uscita grasso	Grease outlet thread	Raccord sortie de graisse	1/4" BSP (H)/(F)

*Uscita libera con pressione aria ingresso a 7 bar, usando grasso NLG1 a 20°C.
**Free delivery at 7 bar air inlet pressure, using NLG1 grease at 20°C.*
*Sortie libre avec pression air à l'entreé à 7 bar en utilisant huile NLG1 20 à 20°C.

Pressione all'uscita della pompa
Pump outlet Pressure
Pression à la sortie de la pompe

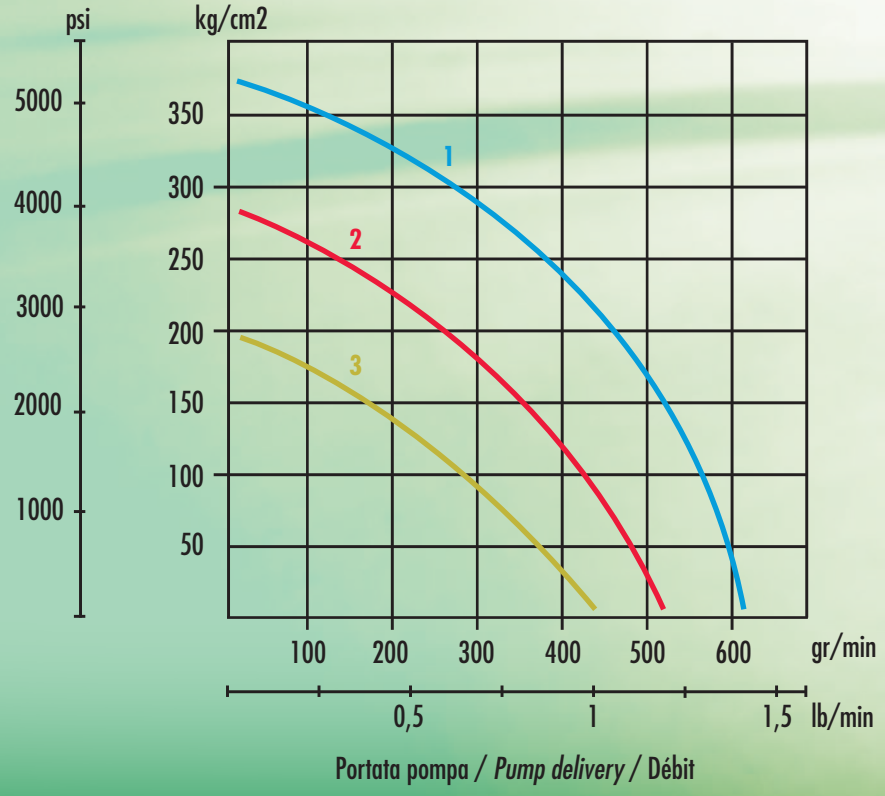

1. Pressione d'aria / *Air pressure* / Pression d'air **6 bar (84 psi)**

2. Pressione d'aria / *Air pressure* / Pression d'air **4,5 bar (63 psi)**

3. Pressione d'aria / *Air pressure* / Pression d'air **3 bar (42 psi)**

P/570

AEROPULSOMETRO PER DISTRIBUZIONE GRASSO PER FUSTI DA 18-20 Kg.
PNEUMATIC GREASE PUMP FOR 18-20 Kg. DRUMS
POMPE PNEUMATIQUE A GRAISSE POUR FUTS DE 18-20 Kg.

- Aeropulsometro per grasso (senza accessori)
- Funzionamento ad aria compressa
- Rapporto di compressione 55:1
- Pressione max uscita grasso 550 bar
- Lunghezza pescante P/570 - 316 mm.
- Lunghezza pescante P/570/L - 410 mm.
- Raccordo ingresso aria 1/4" BSP
- Raccordo uscita grasso 1/4" BSP
- Massima pressione di esercizio 10 bar (140 psi)
- Minima pressione di esercizio 3 bar (40 psi)

- *Pneumatic grease pump (without accessories)*
- *Powered by compressed air*
- *55:1 Compression ratio*
- *Max. Grease outlet pressure: 550 bar*
- *Suction pipe P/570 - 316 mm.*
- *Suction pipe P/570/L - 410 mm.*
- *Air inlet thread 1/4" BSP*
- *Grease outlet thread 1/4" BSP*
- *Max. air pressure 10 bar (140 psi)*
- *Minimum air pressure 3 bar (40 psi)*

- Pompe pneumatique à graisse (sans accessoires)
- Source d'air comprimé
- Rapport de compression 55:1
- Pression max sortie de graisse 550 bar
- Tube d'aspiration P/570 - 316 mm.
- Tube d'aspiration P/570/L - 410 mm.
- Raccord entrée d'air 1/4" BSP
- Raccord sortie de graisse 1/4" BSP
- Pression d'air max. 10 bar (140 psi)
- Pression d'air min. 3 bar (40 psi)

Confezione/Packing/Emballage	Mod.	Ref.		
Pescante/Suction pipe/ Tuyau d'aspiration 316 mm.	P/570	AH091303	1	3140
Pescante/Suction pipe/ Tuyau d'aspiration 410 mm.	P/570/L	AH091304	1	3403

AERO-KIT P/572

AEROPULSOMETRO COMPLETO DI ACCESSORI
PNEUMATIC GREASE PUMP WITH ACCESSORIES
POMPE A GRAISSE PNEUMATIQUE AVEC ACCESSOIRES

- Aero-kit per fusti da 18-20 kg Diametro 330-285 mm
- Aeropulsometro P/570
- Pistola P/510
- Gruppo riduttore lubrificatore E/15/2 - E/11/2
- Tubo TB/30 mt. 3
- Coperchio P/571

- *Aero-kit for drums from 18 to 20 kg diam. 330-285 mm*
- *P/570 grease pump*
- *P/510 grease gun*
- *E/15/2- E/11/2 pressure regulator and lubricator*
- *TB/30 3 mt. Extension hose*
- *P/571 cover*

- Aero-kit pour fûts de 18-20 kg. Diam. 330-285 mm
- Pompe à graisse P/570
- Pistolet à graisse P/510
- Régulateur de pression et lubrificateur E/15/2 - E/11/2
- Tuyau TB/30 3 mt.
- Couvercle P/571

Max. Pres. 10 bar CE

Confezione/Packing/Emballage	Mod.		Ref.		
Scatola singola/Single box/Boîte individuelle	AEROKIT P/572	1/4	AH091403	1	7508
	AEROKIT P/572/L	1/4	AH091410	1	7771

P/571

COPERCHIO E GHIERA
COVER AND BUNG ADAPTOR
COUVERCLE ET FAUSSE BONDE

- Coperchio e ghiera per fusti kg. 18-20 Diametro 330-285 mm

- *Cover and bung adaptor for 18 - 20 kg. drums diam. 330-285 mm*

- Couvercle et fausse bonde pour fûts de 18-20 kg. Diam. 330-285 mm

CE

Max. Pres. 10 bar

Confezione/Packing/Emballage	Mod.	Ref.		
Sacchetto/Bag/Sachet	P/571	AH091505	1	1200

P/550

AEROPULSOMETRO PER DISTRIBUZIONE GRASSO PER FUSTI DA 180 Kg.
PNEUMATIC GREASE PUMP FOR 180 Kg. DRUMS
POMPE PNEUMATIQUE A GRAISSE POUR FUTS DE 180 Kg.

- Aeropulsometro per grasso (senza accessori)
- Funzionamento ad aria compressa
- Rapporto di compressione 55:1
- Lunghezza pescante 920 mm.
- Pressione max uscita grasso 550 bar
- Raccordo ingresso aria 1/4" BSP
- Raccordo uscita grasso 1/4" BSP
- Massima pressione di esercizio 10 bar (140 psi)
- Minima pressione di esercizio 3 bar (40 psi)

- *Pneumatic grease pump (without accessories)*
- *Powered by compressed air*
- *55:1 compression ratio*
- *Suction pipe 920 mm.*
- *Max. grease outlet pressure: 550 bar*
- *Air inlet thread 1/4" BSP*
- *Grease outlet thread 1/4" BSP*
- *Max. air pressure 10 bar (140 psi)*
- *Minimum air pressure 3 bar (40 psi)*

- Pompe pneumatique à graisse (sans accessoires)
- Source d'air comprimé
- Rapport de compression 55:1
- Tube d'aspiration 920 mm.
- Sortie de graisse: pression max 550 bar
- Raccord entrée d'air 1/4" BSP
- Raccord sortie de graisse 1/4" BSP
- Pression d'air max. 10 bar (140 psi)
- Pression d'air min. 3 bar (40 psi)

Confezione/Packing/Emballage	Mod.	Ref.		
Scatola singola/Single box/Boîte individuelle	P/550	AH091301	1	4896

AERO-KIT P/553

AEROPULSOMETRO COMPLETO DI ACCESSORI
PNEUMATIC GREASE PUMP WITH ACCESSORIES
POMPE A GRAISSE PNEUMATIQUE AVEC ACCESSOIRES

- Aero-kit per fusti da 180 kg
- Aeropulsometro P/550
- Pistola P/510
- Gruppo riduttore lubrificatore E/15/2 - E/11/2
- Tubo TB/30 mt. 3
- Carrello P/551

- *Aero-kit for 180 kg. drums*
- *P/550 grease pump*
- *P/510 grease gun*
- *E/15/2 - E/11/2 pressure- regulator and lubricator*
- *TB/30 extension hose*
- *P/551 trolley*

- Aero-kit pour fûts de 180 kg.
- Pompe à graisse P/550
- Pistolet à graisse P/510
- Regulateur de pression et lubrificateur E/15/2 - E/11/2
- Tuyau TB/30
- Charriot P/551

Max. Pres. 10 bar

Max. Pres. 10 bar

Confezione/Packing/Emballage	Mod.		Ref.		
Scatola singola/Single box/Boîte individuelle	AEROKIT P/553	1/4	AH091401	1	34200

P/550

P/551

CARRELLO PER FUSTI
DRUM TROLLEY
CHARRIOT POUR FUTS

- Carrello per fusti kg. 180 Completo di coperchio e ghiera. Diametro 610-565 mm
- *Trolley for 180 kg. drums with cover and bung adaptor diam. 610-565 mm*
- Charriot pour fûts 180 kg. Avec couvercle et fausse bonde Diam. 610-565 mm

Confezione/Packing/Emballage	Mod.	Ref.		
Scatola singola/Single box/Boîte individuelle	P/551	AH091501	1	27200

P/552

COPERCHIO E GHIERA
COVER AND BUNG ADAPTOR
COUVERCLE ET FAUSSE BONDE

- Coperchio e ghiera per fusti kg. 180 Diametro 610-565 mm
- *Cover and bung adaptor for 180 kg. drums diam. 610-565 mm*
- Couvercle et fausse bonde pour fûts de 180 kg. Diam. 610-565 mm

Confezione/Packing/Emballage	Mod.	Ref.		
Sacchetto/Bag/Sachet	P/552	AH091502	1	3200

PS/200

DISCO PREMIGRASSO
FOLLOWER PLATE
PLATEAU SUIVEUR

- Disco premigrasso per fusto da 180 kg. Diametro 590-550 mm
- *Follower plate for 180 kg. drums diam. 590-550 mm*
- Plateau suiveur pour fûts de 180 kg. Diam. 590-550 mm

Confezione/Packing/Emballage	Mod.	Ref.		
Sacchetto/Bag/Sachet	PS/200	AH091512	1	3300

P/560

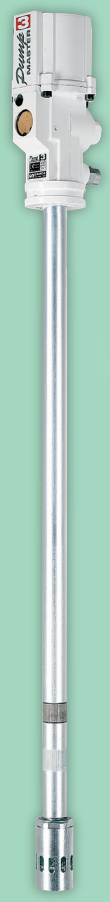

AEROPULSOMETRO PER DISTRIBUZIONE GRASSO PER FUSTI DA 50 Kg.
PNEUMATIC GREASE PUMP FOR 50 Kg. DRUMS
POMPES PNEUMATIQUES A GRAISSE POUR FUTS DE 50 Kg.

- Aeropulsometro per grasso (senza accessori)
- Funzionamento ad aria compressa
- Rapporto di compressione 55:1
- Lunghezza pescante 725 mm.
- Pressione max uscita grasso 550 bar
- Raccordo ingresso aria 1/4" BSP
- Raccordo uscita grasso 1/4" BSP
- Massima pressione di esercizio 10 bar (140 psi)
- Minima pressione di esercizio 3 bar (40 psi)

- *Pneumatic grease pump (without accessories)*
- *Powered by compressed air*
- *55:1 Compression ratio*
- *Suction pipe 725 mm.*
- *Max. Fluid outlet pressure: 550 bar*
- *Air inlet thread 1/4" BSP*
- *Grease outlet thread 1/4" BSP*
- *Max. air pressure 10 bar (140 psi)*
- *Minimum air pressure 3 bar (40 psi)*

- Pompe pneumatique à graisse (sans accessoires)
- Source d'air comprimé
- Rapport de compression 55:1
- Tube d'aspiration 725 mm.
- Sortie de graisse: pression max 550 bar
- Raccord entrée d'air 1/4" BSP
- Raccord sortie de graisse 1/4" BSP
- Pression d'air max. 10 bar (140 psi)
- Pression d'air min. 3 bar (40 psi)

Confezione/Packing/Emballage	Mod.		Ref.		
Scatola singola/Single box/Boîte individuelle	P/560	—	AH091302	1	4600

AERO-KIT P/563

AEROPULSOMETRO COMPLETO DI ACCESSORI
PNEUMATIC GREASE PUMP WITH ACCESSORIES
POMPE A GRAISSE PNEUMATIQUE AVEC ACCESSOIRES

- Aero-kit per fusti da 50 kg
- Aeropulsometro P/560
- Pistola P/510
- Gruppo riduttore lubrificatore E/15/2 - E/11/2
- Tubo TB/30 mt. 3
- Carrello P/561

- *Aero-kit for 50 kg. drums*
- *Grease pump P/560*
- *P/510 grease gun*
- *E/15/2 - E/11/2 pressure regulator and lubricator*
- *TB/30 3 mt. Extension hose*
- *P/561 trolley*

- Aero-kit pour fûts de 50 kg.
- Pompe à graisse P/560
- Pistolet à graisse P/510
- Régulateur de pression et lubrificateur E/15/2 - E/11/2
- Tuyau TB/30
- Charriot P/561

Max. Pres. 10 bar

Confezione/Packing/Emballage	Mod.		Ref.		
Scatola singola/Single box/Boîte individuelle	AEROKIT P/563	—	AH091402	1	16500

Max. Pres. 10 bar

P/560

P/561

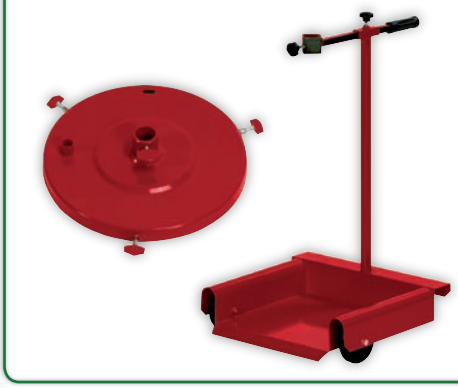

CARRELLO PER FUSTI
DRUM TROLLEY
CHARRIOT POUR FUTS

- Carrello per fusti kg. 50 Completo di coperchio e ghiera Diametro 405-360 mm
- *Trolley for 50 kg. drums with cover and bung adaptor diam. 405-360 mm*
- Charriot pour fûts 50 kg. Avec couvercle et fausse bonde Diam. 405-360 mm

Confezione/Packing/Emballage	Mod.	Ref.		
Scatola singola/Single box/Boîte individuelle	P/561	AH091503	1	9800

P/562

COPERCHIO E GHIERA
COVER AND BUNG ADAPTOR
COUVERCLE ET FAUSSE BONDE

- Coperchio e ghiera per fusti kg. 50 Diametro 405-360 mm
- *Cover and bung adaptor for 50 kg. drums diam. 405-360 mm*
- Couvercle et fausse bonde pour fûts de 50 kg. Diam. 405-360 mm

Confezione/Packing/Emballage	Mod.	Ref.		
Sacchetto/Bag/Sachet	P/562	AH091504	1	1200

PS/60

DISCO PREMIGRASSO
FOLLOWER PLATE
PLATEAU SUIVEUR

- Disco premigrasso per fusti da 50 kg. diametro 405-360 mm.
- *Follower plate for 50 kg. drums diam. 405-360 mm*
- Plateau suiveur pour fûts de 50 kg, diam. 405-360 mm

Confezione/Packing/Emballage	Mod.	Ref.		
Sacchetto/Bag/Sachet	PS/60	AH091511	1	1200

LUBRIFICAZIONE
LUBRICATORS
LUBRIFICATION

DESCRIZIONE

L'aeropulsometro per olio è concepito per la distribuzione di tutti i tipi di olio minerale inclusi quelli ad alta viscosità.
Può essere inserito direttamente sul fusto oppure fissato a parete.

DESCRIPTION

The oil pump is designed for the distribution of mineral based oils, including high-viscosity types. It can be inserted directly into the drum, or wall-mounted.

DESCRIPTION

La pompe pneumatique à huile est conçue pour tous types d'huiles minérales, même de très haute viscosité. La pompe peut être placée directement sur des fûts ou fixée au mur.

CARATTERISTICHE TECNICHE	*TECHNICAL CHARACTERISTICS*	CARACTERISTIQUES TECHNIQUES	
Pressione d'aria massima	Max. air pressure	Pression d'air maxi	10 Bar (140 Psi)
Pressione d'aria mínima	Min. air pressure	Pression d'air mini	3 Bar (40 Psi)
Consumo di aria	Air consumption	Consommation d'air	150 L/min (5 Cfm)
Portata massima olio*	Maximum delivery*	débit maxi*	30 L/min
Filetto ingresso aria	Air inlet thread	Raccord entrée d'air	1/4" BSP (H) / (F)
Filetto uscita olio	Oil outlet thread	Raccord sortie d'huile	1/2" BSP (H) / (F)
Diametro del pistone dell'aria	Air piston diameter	Diamètre du piston d'air	50 mm (2")
Corsa del pistone dell'aria	Air piston stroke	Course du piston d'air	100 mm (4")
Rapporto di compressione	Compression ratio	Rapport de compression	3:1

* Uscita libera con pressione aria in ingresso a 7 bar, usando olio SAE 20 a 20°C.
** Free delivery at 7 bar air inlet pressure, using SAE 20 oil at 20°C.*
*Sortie libre avec pression air à l'entreé à 7 bar en utilisant huile SAE 20 à 20°C.

Pressione all'uscita della pompa
Pump outlet Pressure
Pression à la sortie de la pompe

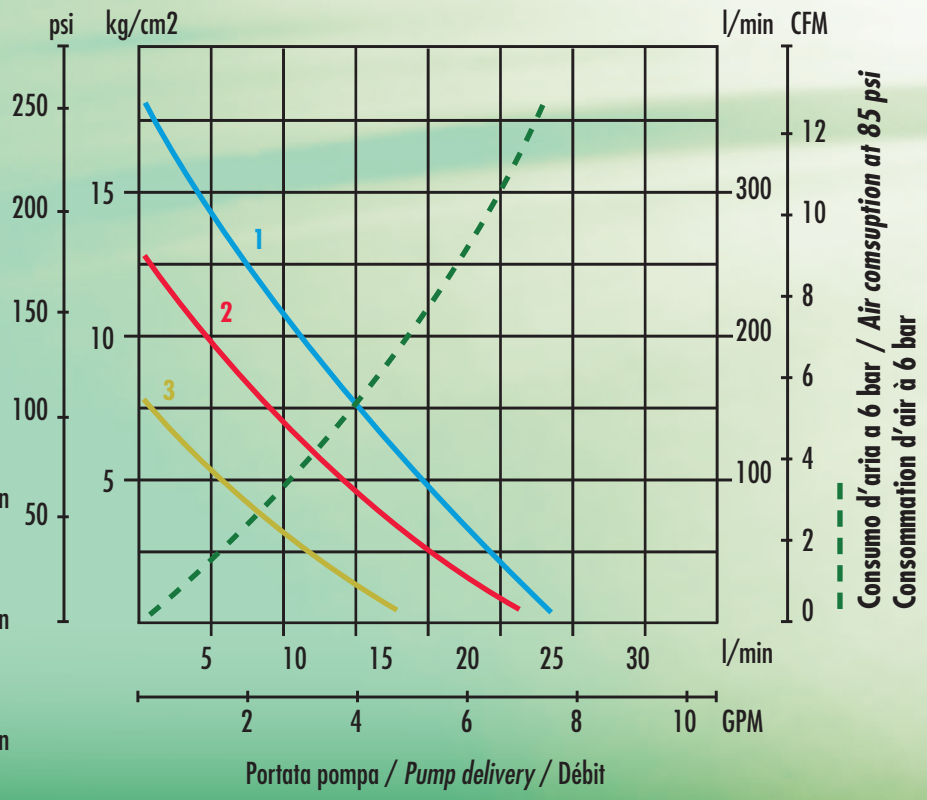

1. Pressione d'aria / *Air pressure* / Pression d'air **6 bar (84 psi)**

2. Pressione d'aria / *Air pressure* / Pression d'air **4,5 bar (63 psi)**

3. Pressione d'aria / *Air pressure* / Pression d'air **3 bar (42 psi)**

P/580

AEROPULSOMETRO PER DISTRIBUZIONE OLIO PER FUSTI DA 200 Kg.
PNEUMATIC OIL PUMP FOR 200 Kg. DRUMS
POMPE PNEUMATIQUE A HUILE POUR FUTS DE 200 Kg.

- Aeropulsometro per olio (senza accessori) completo di ghiera
- Rapporto di compressione 3:1
- Lunghezza pescante 920 mm.
- Viscosità olio: da SAE 20 a SAE 90
- Raccordo ingresso aria 1/4" BSP
- Raccordo uscita olio 1/2" BSP
- Massima pressione di esercizio 10 bar (140 psi)
- Minima pressione di esercizio 3 bar (40 psi)

- *Pneumatic oil pump (without accessories) with bung adaptor*
- *3:1 compression ratio*
- *Suction pipe 920 mm.*
- *Oil viscosity: from SAE 20 to SAE 90*
- *Air inlet thread 1/4" BSP*
- *Oil outlet thread 1/2" BSP*
- *Max. air pressure 10 bar (140 psi)*
- *Minimum air pressure 3 bar (40 psi)*

- Pompe pneumatique à graisse (sans accessoires) avec fausse bonde
- Rapport de compression 3:1
- Tube d'aspiration 920 mm.
- Viscosité huile: de SAE 20 a SAE 90
- Raccord entrée d'air 1/4" BSP
- Raccord sortie de huile 1/2" BSP
- Pression d'air max. 10 bar (140 psi)
- Pression d'air min. 3 bar (40 psi)

Confezione/Packing/Emballage	Mod.	Ref.		
Scatola singola/Single box/Boîte individuelle	P/580	AH091601	1	5160

AERO-KIT P/583

AEROPULSOMETRO COMPLETO DI ACCESSORI
PNEUMATIC OIL PUMP WITH ACCESSORIES
POMPE A HUILE PNEUMATIQUE AVEC ACCESSOIRES

- Aero-kit per fusti da 200 kg
- Aeropulsometro P/580
- Gruppo riduttore lubrificatore E/15/2 E/11/2
- Tubo TBL/30, 3 mt. raccordato 1/2" BSP
- Carrello P/581
- Pistola olio

- *Aero-kit for 200 kg drums*
- *P/580 oil pump*
- *E/15/2- E/11/2 pressure regulator and lubricator*
- *TBL/30, 3 mt. extension hose with 1/2" BSP connectors*
- *P/581 trolley*
- *Oil gun*

- Aero-kit pour fûts de 200 kg.
- Pompe à huile P/580
- Régulateur de pression et lubrificateur E/15/2 - E/11/2
- Tuyau TBL/30, 3 mt. raccordé 1/2" BSP
- Charriot P/581
- Pistolet à huile

Max. Pres. 10 bar

Confezione/Packing/Emballage	Mod.		Ref.		
Scatola singola/Single box/Boîte individuelle	AEROKIT P/583	1/4	AH091404	1	31800

P/581

CARRELLO PER FUSTI
TROLLEY FOR DRUMS
CHARRIOT POUR FUTS

- Carrello per fusti kg. 200

- *Trolley for 200 kg. drums*

- Charriot pour fûts de 200 kg.

Max. Pres. 10 bar

Confezione/Packing/Emballage	Mod.	Ref.		
Scatola singola/Single box/Boîte individuelle	P/581	AH091506	1	24000

P/510F

PISTOLA PER INGRASSAGGIO AD ALTA PRESSIONE
HIGH PRESSURE GREASE GUN
POIGNEE DE GRAISSAGE A HAUTE PRESSION

- Corpo in acciaio zincato
- Con testina TS/4
- Collegabile ad aeropulsometri per distribuzione grasso

- *Zinc-plated steel body*
- *With TS/4 chuck*
- *For grease pumps*

- Corps en acier zingué
- Avec agrafe TS/4
- Pour pompes à graisse

Max. Pres. 550 bar

Confezione/Packing/Emballage	Mod.		Ref.		
Sacchetto/Bag/Sachet	P/510F	1/4F	AH091018	1	606

P/510

PISTOLA PER INGRASSAGGIO AD ALTA PRESSIONE
HIGH PRESSURE GREASE GUN
POIGNEE DE GRAISSAGE A HAUTE PRESSION

- Corpo in acciaio zincato
- Con testina TS/4
- Collegabile ad aeropulsometri per distribuzione grasso

- *Zinc-plated steel body*
- *With TS/4 chuck*
- *For grease pumps*

- Corps en acier zingué
- Avec agrafe TS/4
- Pour pompes à graisse

Max. Pres. 550 bar

Confezione/Packing/Emballage	Mod.		Ref.		
Sacchetto/Bag/Sachet	P/510	1/4F	AH091001	1	666

PN/505

POMPA DI INGRASSAGGIO SEMIAUTOMATICA
SEMI-AUTOMATIC GREASE GUN
POMPE DE GRAISSAGE SEMI-AUTOMATIQUE

- Pompa di ingrassaggio ad alta pressione
- Rapporto di compressione 60:1
- Funzionamento ad aria compressa 3-10 bar
- Serbatoio da 1000 ml a riempimento manuale

- *High pressure grease pump*
- *Compression ratio 60:1*
- *Powered by compressed air at 3-10 bar*
- *Manually refillable 1000 ml. tank*

- Pompe à graisse à haute pression
- Rapport de compression 60:1
- Source d'air comprimé 3-10 bar
- Reservoir de 1000 ml, remplissage à la main

Max. Pres. 10 bar CE

Confezione/Packing/Emballage	Mod.		Ref.		
Scatola singola/Single box/Boîte individuelle	PN/505	11/A	AH090423	1	2224

P/500-P/501-P/502

POMPA DI INGRASSAGGIO A MANO
HAND OPERATED GREASE PUMP
POMPE DE GRAISSAGE MANUELLE

- Pompa di ingrassaggio a mano
- Serbatoio da 800-500-300 g a riempimento manuale
- *Hand operated grease pump*
- *Manually refillable tank 800-500-300 g*
- Pompe à graisse à la main
- Réservoir de 800-500-300 g remplissage à la main

	Mod.		Ref.		
Gr. 800	P/500	M10x1	AH090101	1	1355
Gr. 500	P/501	M10x1	AH090201	1	1268
Gr. 300	P/502	M10x1	AH090301	1	787

SN/1

SNODO
SWIVEL
ROTULE

- Giunto snodabile triplo in acciaio zincato
- *Zinc-plated steel joint with triple swivel*
- Joint à triple articulation en acier zingué

Max. Pres. 600 bar

Confezione/Packing/Emballage	Mod.		Ref.		
Sacchetto/Bag/Sachet	SN/1	1/4M 1/4F	BH098876	1	185

SN/2

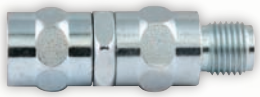

SNODO
SWIVEL
ROTULE

- Giunto snodabile in acciaio zincato
- *Zinc-plated steel joint with swivel*
- Joint à articulation en acier zingué

Max. Pres. 600 bar

Confezione/Packing/Emballage	Mod.		Ref.		
Sacchetto/Bag/Sachet	SN/2	1/4M 1/4F	BH098907	1	80

TS/1

TESTINA DI INGRASSAGGIO TIPO A GANCIO
SLIDE ON GREASING HEAD
AGRAFE DE GRAISSAGE A CROCHET

- Testina per ingrassatori esagonali
- *Head for hexagonal greasers*
- Agrafe pour graisseurs hexagonals

Max. Pres. 600 bar

Confezione/Packing/Emballage	Mod.		Ref.		
Sacchetto/Bag/Sachet	TS/1	M10x1	AH090501	5	39

TS/4

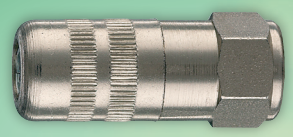

TESTINA DI INGRASSAGGIO DRITTA
STRAIGHT GREASING HEAD
AGRAFE DE GRAISSAGE DROITE

- Testina a 4 pinze per ingrassatori
- *4 Hook greasing head*
- Agrafe à 4 crochets pour graisseurs

Max. Pres. 600 bar

Confezione/Packing/Emballage	Mod.		Ref.		
Sacchetto/Bag/Sachet	TS/4	M10x1	AH090602	5	31

TB

TUBO IN GOMMA PER GRASSO ALTA PRESSIONE
HIGH PRESSURE RUBBER GREASE HOSE
FLEXIBLE EN CAOUTCHOUC POUR GRAISSE A HAUTE PRESSION

- Temperature di lavoro -40 °C : +100 °C
- Temperatura massima +125 °C
- Pressione di scoppio 900 bar
- *Working temperature -40 °C : +100 °C*
- *Maximum temperature +125 °C*
- *Exploding pressure 900 bar*
- Temperature de travail -40 °C : +100 °C
- Temperature maximum +125 °C
- Pression d' éclatement 900 bar

Max. Pres. 900 bar

Lunghezza/Length/Longueur	Mod.		Ref.		
mm. 400	TB/10	M10x1	AH090701	1	70
mt. 3	TB/30	1/4M	AH090702	1	842
mt. 7	TB/70	1/4M	AH090703	1	1755

TBL

TUBO PER DISTRIBUZIONE OLIO
HOSE FOR OIL DELIVERY
TUYAU POUR HUILE

- Temperature di lavoro -40 °C : +100 °C
- Temperatura massima +125 °C
- Pressione di scoppio 720 bar
- *Working temperature -40 °C : +100 °C*
- *Maximum temperature +125 °C*
- *Exploding pressure 720 bar*
- Temperature de travail -40 °C : +100 °C
- Temperature maximum +125 °C
- Pression d'éclatement 720 bar

Max. Pres. 720 bar

Lunghezza/Length/Longueur	Mod.		Ref.		
mt. 3	TBL/30	1/2M	AH090704	1	1253
mt. 7	TBL/70	1/2M	AH090705	1	2477

26/CR-0

PISTOLA PER EROGAZIONE OLIO CON UGELLO ANTIGOCCIA
OIL PISTOL WITH NON-DRIP NOZZLE
PISTOLET POUR DISTRIBUTION HUILE AVEC BUSE ANTI-GOUTTE

- Pistola per erogazione olio con pressione fino a 30 bar
- Ricoperta di gomma antisdrucciolo con valvola progressiva
- Ugello antigoccia automatico.
- Attacco pistola 3/8" BSP

- *Oil pistol with pressure up to 30 bar*
- *Non slip rubber covered body with progressive valve*
- *Automatic non-drip nozzle*
- *Connector to pistol 3/8" BSP*

- Pistolet pour distribution huile avec pression jusqu'à 30 bar
- Recouvert de caoutchouc antiglisse avec clapet à seuil
- Buse anti-goutte automatique.
- Raccord pistolet 3/8" BSP

Max. Pres. 30 bar CE

Confezione/Packing/Emballage	Mod.		Ref.		
Sacchetto nylon / Nylon bag / Sachet en Nylon	26/CR-0	3/8 F	AH072301	1	0.260

26/CR-OL

PISTOLA PER EROGAZIONE OLIO CON UGELLO ANTIGOCCIA E CANNA LUNGA
OIL PISTOL WITH NON-DRIP NOZZLE - LONG PIPE
PISTOLET POUR DISTRIBUTION HUILE AVEC BUSE ANTI-GOUTTE - LANCE LONGUE

- Pistola per erogazione olio con pressione fino a 30 bar
- Ricoperta di gomma antisdrucciolo con valvola progressiva
- Ugello antigoccia automatico con canna lunga 600 mm.
- Attacco pistola 3/8" BSP

- *Oil pistol with pressure up to 30 bar*
- *Non slip rubber covered body with progressive valve*
- *Automatic non-drip nozzle - pipe length 600 mm*
- *Connector to pistol 3/8" BSP*

- Pistolet pour distribution huile avec pression jusqu'à 30 bar
- Recouvert de caoutchouc antiglisse avec clapet à seuil
- Buse anti-goutte automatique avec lance longue 600 mm.
- Raccord pistolet 3/8" BSP

Max. Pres. 30 bar CE

Confezione/Packing/Emballage	Mod.		Ref.		
Sacchetto nylon / Nylon bag / Sachet en Nylon	26/CR-OL	3/8 F	AH072401	1	0,358

LISTA DEI RICAMBI/*SPARE PARTS LIST*/PIECES DETACHEES

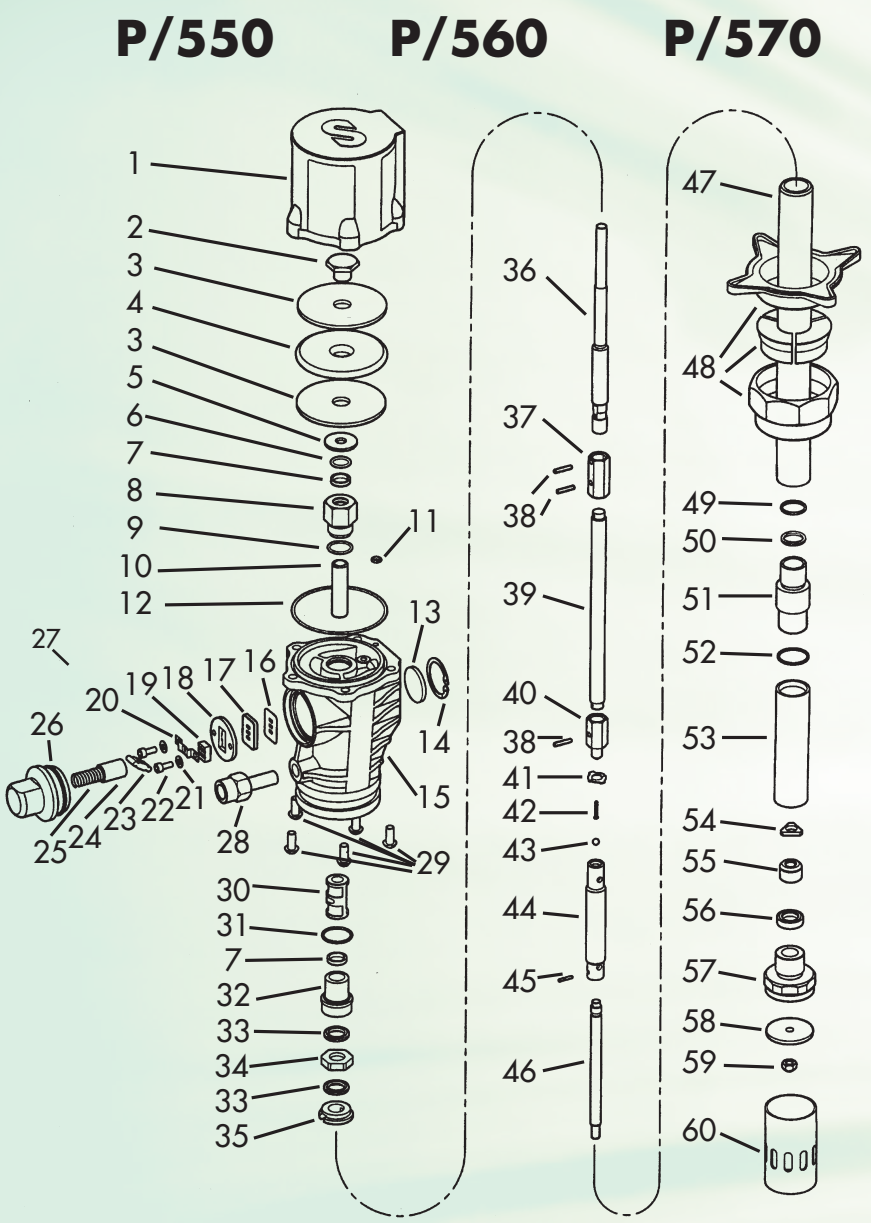

Parti disponibili singolarmente Parts available separately Pièces disponibles séparément	
Pos.	**Ref.**
1	PG098282
28	PG098384
48	PG098393

Kit di riparazione Repair kit Kit de réparation	
Pos.	**Ref.**
3,4,6-7,9-12,16-26,30-31	PG098394
7,11,12,26,31-35	PG098395
38,46,54-56	PG098396
38,41,42,43,44,45,50-53	PG098397

LISTA DEI RICAMBI/*SPARE PARTS LIST*/PIECES DETACHEES

P/580

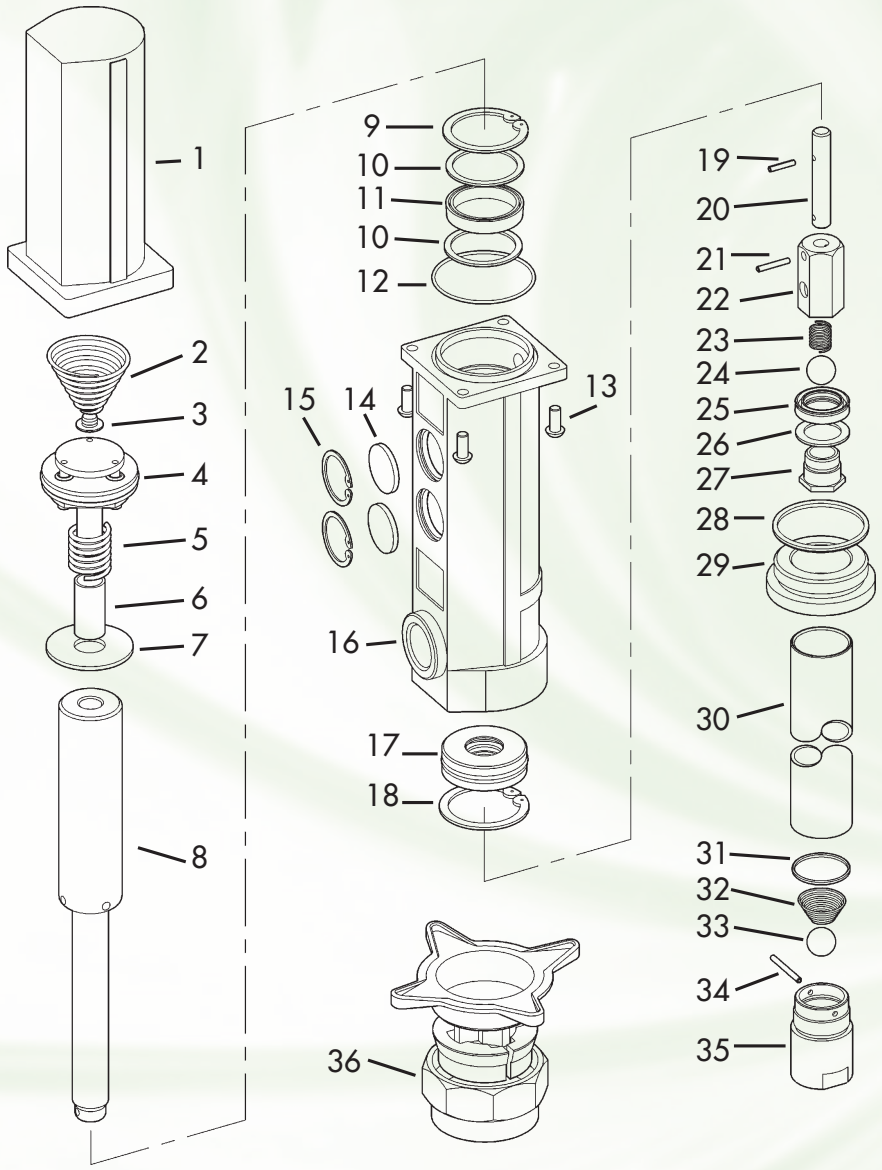

Parti disponibili singolarmente/ Parts available separately/Pièces disponibles séparément			
Pos.	**Ref.**	**Pos.**	**Ref.**
1	PL098341	17	PL098363
4	PL098382	28	PL098365
8	PL098367	36	PL098383
12	PL098358	21	PL098384
14	PL098360	30	PL098385

Kit di riparazione/Repair kit/ Kit de réparation	
Pos.	**Ref.**
2,3,4,5,6,7,28	PL098386
9,11,12,17,19,25,28,31	PL098387
20,21,22,23,24,25,26,27	PL098388
31,32,33,34,35	PL098389

LISTA DEI RICAMBI/*SPARE PARTS LIST*/PIECES DETACHEES

www.studiograficoedigraf.com 03/2009

P/510 P/510-F

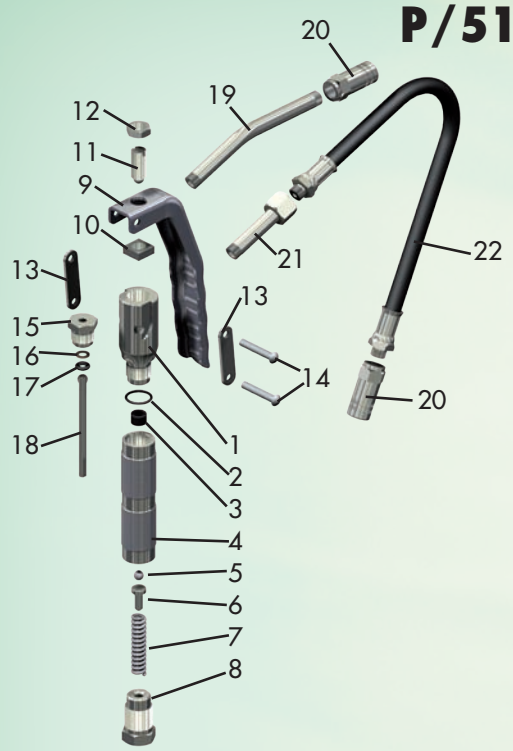

Mod.	Pos.	Ref.
	1	BT098178
	2	BD058028
	3	BF098182
	4	BT098176
	5	BF078047
	6	BT098181
	7	BA098177
	8	BT098179
	9	BL098180
	10	BF098172
	11	BF098186
	12	BF098185
	13	BL098174
	14	BF098173
	15	BT098184
	16	BS098232
	17	BB118228
	18	BT098175
	19	BT098877
P/510-F	20	AH090602
	20	AH090602
P/510	21	BT098183
	22	AH090701

LISTA DEI RICAMBI/*SPARE PARTS LIST*/PIECES DETACHEES

26/CR-0 26/CR-0L

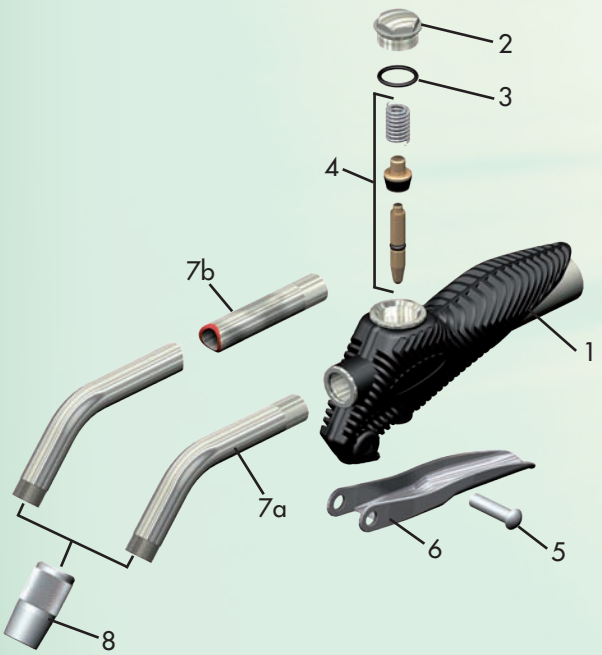

Mod.	Pos.	Ref.
	1	BH078218
	2	BS078026
	3	BD078091
	4	BH078012
	5	BF088243
	6	BL078035
26/CR-0	7a	BS078302
26/CR-0L	7b	BS078306
	8	BH078307

Officine Meccaniche ANI S.p.A.
Via Arzignano 190, 36072 Chiampo (VI) Italy - Tel. +39 0444 420 888 - Fax +39 0444 420 620 - www.ani.it - ani@ani.it