ANi R150

MANOMETRO

AIR

CLICKSTEP

PISTOLE DI VERNICIATURA
PAINT SPRAY GUNS
PISTOLETS DE PEINTURE

ANi

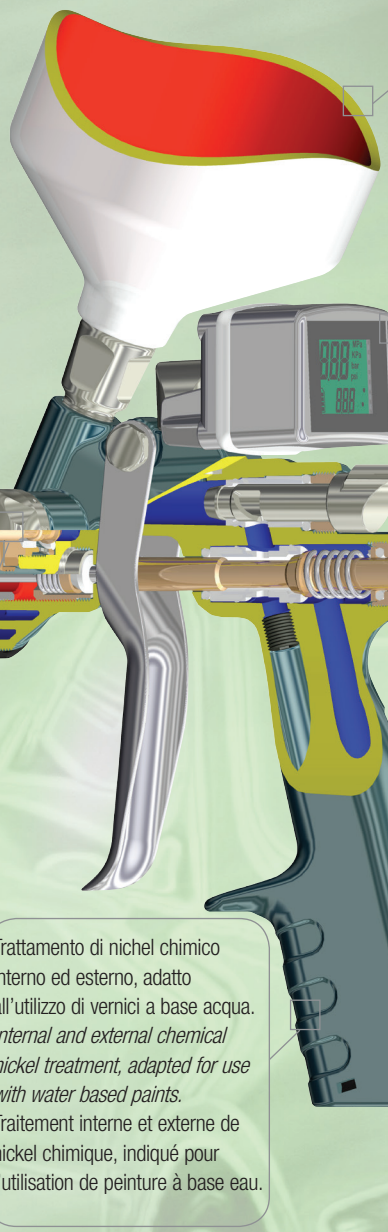

Serie R150

Il mini aerografo R150 con i suoi 2 sistemi di verniciatura (HPS e HVLP), è l'ideale per ritocchi in carrozzeria e per lavori di design. La sua impugnatura ergonomica e il suo bilanciamento lo rendono particolarmente maneggevole. Gli accurati studi effettuati sui passaggi aria interni e sui fori del cappello di polverizzazione hanno permesso di contenere i consumi di aria pur offrendo un'atomizzazione molto elevata dei prodotti vernicianti dell'ultima generazione.

R150 series

The R150 mini spray gun with its 2 spray systems (HPS and HVLP), is ideal for touch-up and for design jobs. Its ergonomic grip and its balancing make it particularly easy to handle. Thorough research into internal air passages and holes in the air cap have allowed us to keep air consumption down whilst still offering extremely high atomization of the latest-generation paints.

Serie R150

Le mini-aérographe R150 avec ses 2 systèmes de peinture (HPS et HVLP), est l'idéal pour les retouches en carrosserie et pour les travaux de design. Sa poignée ergonomique et son équilibrage le rendent particulièrement maniable. Les études soigneuses effectuées sur les passages d'air internes et sur les trous du chapeau de pulvérisation ont permis de réduire la consommation d'air tout en offrant une atomisation très élevée même des peintures de la dernière génération.

Descrizione del prodotto

Piccolo e leggero, ergonomicamente progettato per lavori di verniciatura anche nei punti meno accessibili. Disponibile con una vasta gamma di ugelli, ideali nelle piccole dimensioni per il design e nelle più grandi per ritocchi o piccole verniciature. Il nostro sistema di verniciatura (testina-ugello-spillo) è registrato manualmente al 100% in modo da ottenere sempre un'altezza costante del ventaglio. Questa regolazione viene effettuata anche nel set ugello di ricambio. I materiali usati per ugello e spillo sono in acciaio INOX, mentre la testina e realizzata da un trafilato di ottone.

Product description

Small and lightweight, ergonomically designed for spraying jobs even in the most awkward spots. Available with a wide range of nozzles, the small ones ideal for design work and the larger ones for touch-up or minor spraying jobs. Our spray system (head-nozzle-needle) is 100% manually adjustable so as to achieve constant fan height every time. This adjustment is also possible with the spare nozzle set. Stainless steel is used for the nozzle and needle, whilst the head is made from drawn brass.

Description du produit

Petit et léger, conçu ergonomiquement pour des travaux de peinture même dans les points les moins accessibles. Disponible avec une vaste gamme de buses, idéales dans les petites dimensions pour le design et dans les plus grandes pour les retouches ou les petits travaux de peinture. Notre système de peinture (tête-buse-aiguille) est réglé manuellement à 100% de façon à obtenir toujours une hauteur constante de l'éventail. Ce réglage est effectué aussi dans le set buse de rechange. Les matériaux utilisés pour la buse et l'aiguille sont en acier inox, tandis que la tête est réalisée en laiton étiré à froid.

Ugelli disponibili - *Nozzles available* - Buses disponibles
0.5 - 0.8 - 1.0 - 1.1 - 1.2

R150 CLICK

Il mini aerografo R150 con i suoi 2 sistemi di verniciatura (HPS e HVLP), è l'ideale per ritocchi in carrozzeria e per lavori di design. La sua impugnatura ergonomica e il suo bilanciamento lo rendono particolarmente maneggevole. Gli accurati studi effettuati sui passaggi aria interni e sui fori del cappello di polverizzazione hanno permesso di contenere i consumi di aria pur offrendo un'atomizzazione molto elevata dei prodotti vernicianti dell'ultima generazione.

The R150 mini spray gun with its 2 spray systems (HPS and HVLP), is ideal for touch-up and for design jobs. Its ergonomic grip and its balancing make it particularly easy to handle. Thorough research into internal air passages and holes in the air cap have allowed us to keep air consumption down whilst still offering extremely high atomization of the latest-generation paints.

Le mini-aérographe R150 avec ses 2 systèmes de peinture (HPS et HVLP), est l'idéal pour les retouches en carrosserie et pour les travaux de design. Sa poignée ergonomique et son équilibrage le rendent particulièrement maniable. Les études soigneuses effectuées sur les passages d'air internes et sur les trous du chapeau de pulvérisation ont permis de réduire la consommation d'air tout en offrant une atomisation très élevée même des peintures de la dernière génération.

HPS

HVLP

	Pressione - *Pressure* Pression		Consumo aria in lavoro *Working air consumption* Consommation d'air en fonctionnement
R150 HPS R150/T HPS	2,5 bar [36,25	1,8 bar [26,1 psi]	260 l/min [9,19 cfm]
R150 HVLP R150/T HVLP	2,6 bar [37,7 psi]	1,7 bar [24,65	290 l/min [10,25 cfm]

CLICKSTEP

Inserire il manometro
Fit the gauge
Insérez le manomètre

Manometro posizionato
Gauge fitted
Manomètre placé

Tirare la leva e leggere la pressione
Pull the trigger and read the pressure
Tirer sur la gâchette et lire la pression

Regolare la pressione di lavoro
Set the working pressure
Régler la pression de travail

Il **CLICKSTEP** è un manometro digitale che oltre ad indicare la pressione d'aria effettivamente usata dall'aerografo misura allo stesso tempo la temperatura del sistema d'aria calda H2.

Dopo la regolazione dell'aria si può continuare a leggere la pressione di lavoro sul display del CLICKSTEP (precisione +/- 0,1) oppure si può togliere il manometro dalla pistola.

La pressione alla testa della pistola viene impostata direttamente sul regolatore della pistola stessa e la si può leggere immediatamente sul quadrante del manometro.

Questo sistema facilita il lavoro dell'utilizzatore ed evita in tal modo regolazioni sbagliate ed errori di verniciatura.
Tutte le pistole della serie: ANI 150, F150, R150 possono venire dotate di manometro CLICKSTEP.

*The **CLICKSTEP** is a digital gauge that not only shows the effective air pressure in the spray gun but at the same time shows the temperature of the H2 system.*

Once the air has been regulated it is possible to continue to read the working pressure on the CLICKSTEP display, with a precision of +/-0.1 bar, or can easily be removed.

The pressure is adjusted directly on the spray gun regulator and it is immediately shown on the CLICKSTEP gauge display.

This is an extremely useful system for the painter's job to avoid wrong settings and poor painting effects.
All the following spray guns: ANI 150, F 150, R 150 can be equipped with the CLICKSTEP gauge.

Le **CLICKSTEP** est un manomètre numérique qui montre la pression d'air du pistolet de peinture aussi bien que la température du système air chaud H2.

Après le réglage de l'air il est possible de continuer à lire la pression de travail sur le cadran du manomètre avec une précision de +/- 0,1 bar ou d'enlever le CLICKSTEP du pistolet.

La pression est ajustée directement sur le régulateur du pistolet de peinture et il est possible de la lire immédiatement sur le cadran du manomètre.

Ce système simplifie le travail de l'utilisateur évite réglages incorrects et erreurs de peinture. Tous les pistolets de peintures ANI 150, F 150, R 150 peuvent être équipés avec le manomètre CLICKSTEP.

Alimentazione a batteria
Battery power supply
Alimentation de la batteerie

CR-1632 [3 Volt]

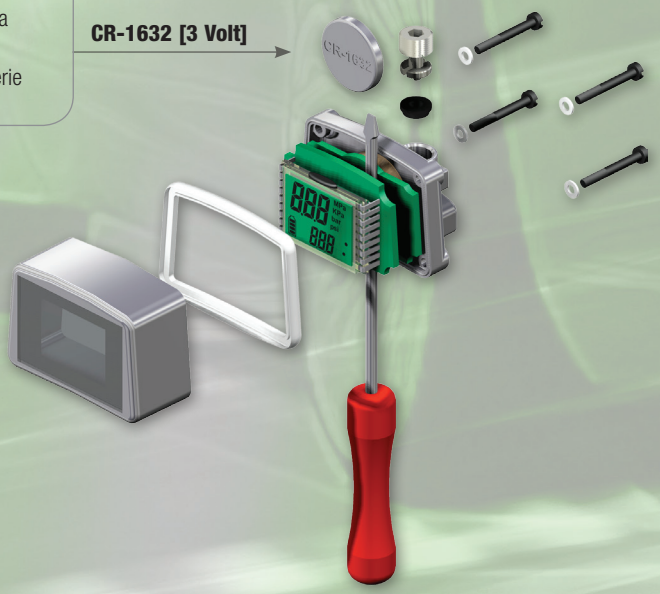

Ugelli disponibili - *Nozzles available* - Buses disponibles
0.5 - 0.8 - 1.0 - 1.1 - 1.2

R150

Piccolo e leggero, ergonomicamente progettato per lavori di verniciatura anche nei punti meno accessibili. Disponibile con una vasta gamma di ugelli, ideali nelle piccole dimensioni per il design e nelle più grandi per ritocchi o piccole verniciature. Il nostro sistema di verniciatura (testina-ugello-spillo) è registrato manualmente al 100% in modo da ottenere sempre un'altezza costante del ventaglio.
Questa regolazione viene effettuata anche nel set ugello di ricambio. I materiali usati per ugello e spillo sono in acciaio INOX, mentre la testina e realizzata da un trafilato di ottone.

Small and lightweight, ergonomically designed for spraying jobs even in the most awkward spots. Available with a wide range of nozzles, the small ones ideal for design work and the larger ones for touch-up or minor spraying jobs. Our spray system (head-nozzle-needle) is 100% manually adjustable so as to achieve constant fan height every time. This adjustment is also possible with the spare nozzle set. Stainless steel is used for the nozzle and needle, whilst the head is made from drawn brass.

Ugelli disponibili - *Nozzles available* - Buses disponibles
0.5 - 0.8 - 1.0 - 1.1 - 1.2

Petit et léger, conçu ergonomiquement pour des travaux de peinture même dans les points les moins accessibles. Disponible avec une vaste gamme de buses, idéales dans les petites dimensions pour le design et dans les plus grandes pour les retouches ou les petits travaux de peinture. Notre système de peinture (tête-buse-aiguille)) est réglé manuellement à 100% de façon à obtenir toujours une hauteur constante de l'éventail. Ce réglage est effectué aussi dans le set buse de rechange. Les matériaux utilisés pour la buse et l'aiguille sont en acier inox, tandis que la tête est réalisée en laiton étiré à froid.

R150 T

GF/3-HVLP e GF/3

I nuovi aerografi GF/3 HVLP sono stati sviluppati secondo le ultime ricerche e tecnologie, messi a punto in collaborazione con le maggiori case di vernici e sono in grado di fornire prestazioni superiori alla media con consumi di aria e di vernice estremamente ridotti. Concepiti dalla A.N.I. per essere strumenti precisi, maneggevoli ed efficienti possiedono un bilanciamento che li rende particolarmente adatti per lavori di verniciatura anche nei punti meno accessibili. Sono aerografi con un design ergonomico e moderno che seguono le linee della famiglia degli aerografi R150. Sono aerografi con corpo in alluminio nichelato e la possibilità di regolare il getto a rosa o a ventaglio. Sono disponibili con un serbatoio superiore in nylon da 100 o 250 cc. A richiesta è disponibile anche con serbatoio in alluminio.

The new GF/3 HVLP spray guns were developed in accordance with latest research and technology. They were perfected in collaboration with the biggest paint houses and they give above-average performances while using extremely small quantities of air and paint. Idealised by A.N.I. these precise, easy to handle, and efficient instruments, are balanced in a way to be ideal for painting in difficult-to-access points. They have a modern, ergonomic design that is similar to the R150 family of spray guns. The GF/3 HVLP spray guns have a nickel-plated aluminium body and you can choose either round or fan spray patterns. The spray guns are supplied with a nylon gravity feed cup, capacity 100 or 250cc; optional aluminium feed cups are also available.

Les nouveaux aérographes GF/3 HVLP ont été développés en suivant les toutes dernières études et technologies, et mis au point en collaboration avec les plus grands producteurs de peinture; ils offrent des performances supérieures à la moyenne avec des consommations extrêmement réduites d'air et de peinture. A.N.I, désirant concevoir des instruments précis, maniables et efficaces, les a dotés d'un balancement qui leur permet d'être parfaits lors des travaux de peinture même dans les points les moins accessibles. Ce sont des aérographes avec un design ergonomique et moderne qui suit les lignes de la famille des pistolets R150. Ils ont un corps en aluminium nickelé et la possibilité de régler le jet rond ou plat. Ils sont disponibles avec un réservoir supérieur en nylon de 100 ou 250 cc. Sur demande, disponibles aussi avec un godet en aluminium.

Ugelli disponibili - *Nozzles available* - Buses disponibles
0.3 - 0.5 - 0.7 - 1.0 - 1.2

GF

Gli aerografi GF sono aerografi a rosa, con corpo in alluminio nichelato e serbatoio superiore. La progettazione e il design li rende piccoli, leggeri e con una ergonomicità che si accorda in modo ottimale con la geometria della mano. Questa caratteristica li rende adatti ad effettuare lavori di verniciatura anche nei punti meno accessibili. Sono disponibili con un serbatoio superiore in nylon da 100 o 250 cc. A richiesta è disponibile anche con serbatoio in alluminio. **GF/2-AL - sistema ad aria libera, bassa pressione per piccoli compressori senza serbatoio.**

The GF models are round pattern paint spray guns with a nickel-plated aluminium body and gravity feed cup. They are small, light, and fit perfectly into your hand, which makes them ideal for painting even in difficult-to-access points . They are supplied with a nylon gravity feed cup, capacity 100 or 250cc; optional aluminium feed cups are also available. ***GF/2-AL - Low-pressure constant bleed system, for membrane type or small compressors without tanks.***

Les aérographes GF sont à jet rond avec un corps en aluminium nickelé et godet supérieur. Leur design très étudié leur permet d'être petits, légers, et d'avoir une ergonomie en accord parfait avec la géométrie de la main. Grâce à cette caractéristique, ils sont indiqués pour des travaux de peinture même dans les points les moins accessibles. Ils sont disponibles avec un godet supérieur en nylon de 100 à 250 cc. Sur demande, disponibles aussi avec un godet en aluminium. **GF/2-AL - Air direct, basse pression, pour compresseurs sans réservoir.**

Kit supporto laterale per serbatoio
Lateral cup adapter kit / Kit support latéral pour godet

Questo supporto è l'ideale per chi deve utilizzare vernici di vari colori e ha la necessità di effettuare rapidamente il cambio da una vernice all'altra. Il kit è utilizzabile su tutti gli aerografi della serie GF/3 e GF. Viene fornito completo di supporto laterale e n° 2 serbatoi in materiale plastico resistente ai solventi.

This adapter is ideal if you have to change your paint colours quickly. The kit is suitable for all GF/3 and GF series spray guns. The kit is supplied with a side adapter and 2 plastic feed cups which are solvent-resistant.

Ce support est idéal en cas d'utilisation de peintures de plusieurs couleurs car il permet de passer rapidement d'une couleur à une autre. Le kit est utilisable sur tous les aérographes de la série GF/3 et GF. Il est fourni complet avec le support latéral et 2 godets en matériel plastique résistant aux solvants.

	Pressione *Pressure* Pression	Consumo aria in lavoro *Working air consumption* Consommation d'air pendat le travail
GF/3	1,5 bar [21,75 psi]	127,66 l/min [4,51 cfm]
GF/3 HVLP	2 bar [39 psi]	160 l/min [5,65 cfm]
GF	1,5 bar [21,75 psi]	117 l/min [4,13 cfm]
GF/2 AL	1,5 bar [21,75 psi]	37,04 l/min [1,31 cfm]
G3	1,5 bar [21,75 psi]	117 l/min [4,13 cfm]
G3/AL	1,5 bar [21,75 psi]	150 l/min [5,29 cfm]
G3/AL-E	1,5 bar [21,75 psi]	57 l/min [2,013 cfm]

Max. Press. Bar 2,5

G3

AEROGRAFO PER VERNICIATURA A SPRUZZO
PAINT SPRAY GUN
PISTOLET A PEINTURE

- Corpo in allumino nichelato
- Spillo in acciaio inox
- Ugello in ottone
- Testina rosa ventaglio
- Serbatoio pressurizzato filettato cc 1000

- *Nickel-plated aluminum body*
- *Stainless steel needle*
- *Brass fluid nozzle*
- *Round and fan spray-pattern air cap*
- *1000 cc (35,3 oz.) Screw-fit pressure feed cup*

- Corps en aluminium nickelé
- Aiguille en acier inox
- Buse en laiton
- Capuchon jet rond/jet plat
- Avec godet fileté sous pression 1000 cc

Ugelli disponibili - *Nozzles available* - Buses disponibles
0.3 - 0.5 - 0.7 - 1.0 - 1.2

G3/AL

AEROGRAFO PER VERNICIATURA A SPRUZZO - ARIA LIBERA
PAINT SPRAY GUN - CONSTANT BLEED
PISTOLET A PEINTURE - AIR DIRECT

- Sistema ad aria libera, bassa pressione per piccoli compressori senza serbatoio

- *Low-pressure constant bleed system, for membrane-type or small compressors without tanks*

- Pistolet air direct, basse pression pour compresseurs sans réservoir

Max. Press. Bar 2,5

G3/AL-E

AEROGRAFO PER VERNICIATURA A SPRUZZO ARIA LIBERA CON GETTO FISSO
ECONOMIC PAINT SPRAY GUN - CONSTANT BLEED
PISTOLET A PEINTURE - AIR DIRECT - ECONOMIQUE

- Corpo in allumino sabbiato
- Spillo in acciaio inox
- Ugello in ottone
- Cappello getto fisso a rosa
- Cappello getto fisso a ventaglio
- Serbatoio pressurizzato filettato cc 1000
- Sistema ad aria libera, bassa pressione per piccoli compressori senza serbatoio

- *Sanded aluminum body*
- *Stainless steel needle*
- *Brass fluid nozzle*
- *Round spray- pattern cap*
- *Fan spray- pattern cap*
- *With 1000 cc (35,3 oz.) pressure feed cup*
- *Low-pressure constant bleed system, for membrane-type or small compressors without tanks*

- Corps en aluminium sablé
- Aiguille en acier inox
- Buse en laiton
- Capuchon jet rond
- Capuchon jet plat
- Avec godet sous pression 1000 cc
- Air direct, basse pression, pour compresseurs sans réservoir.

Ugello disponibile - *Nozzle available* - Buse disponible
1.3

Confezione/*Packing* Emballage	Mod.		Ref.		
		0,5	AH141201		464
Valigetta in nylon		0,8	AH141202		464
Nylon case	**R150 CLICK HPS 250cc 1/4M**	1,0	AH141203		464
Mallette en nylon		1,1	AH141204		464
		1,2	AH141205		464
		0,5	AH141206		431
Valigetta in nylon		0,8	AH141207		431
Nylon case	**R150 CLICK HPS 100cc 1/4M**	1,0	AH141208		431
Mallette en nylon		1,1	AH141209		431
		1,2	AH141210		431

Confezione/*Packing* Emballage	Mod.		Ref.		
		0,5	AH141231		464
Valigetta in nylon		0,8	AH141232		464
Nylon case	**R150 CLICK HVLP 250cc 1/4M**	1,0	AH141233		464
Mallette en nylon		1,1	AH141234		464
		1,2	AH141235		464
		0,5	AH141236		431
Valigetta in nylon		0,8	AH141237		431
Nylon case	**R150 CLICK HVLP 100cc 1/4M**	1,0	AH141238		431
Mallette en nylon		1,1	AH141239		431
		1,2	AH141240		

Confezione/*Packing* Emballage	Mod.		Ref.		
		0,5	AH141221	1	393
		0,8	AH141222	1	393
Scatola/*Box*/Boîte	**R150 HPS 250cc 1/4M**	1,0	AH141223	1	393
		1,1	AH141224	1	393
		1,2	AH141225	1	393
		0,5	AH141226	1	360
		0,8	AH141227	1	360
Scatola/*Box*/Boîte	**R150 HPS 100cc 1/4M**	1,0	AH141228	1	360
		1,1	AH141229	1	360
		1,2	AH141230	1	360

Confezione/*Packing* Emballage	Mod.		Ref.		
		0,5	AH141241	1	393
		0,8	AH141242	1	393
Scatola/*Box*/Boîte	**R150 HVLP 250cc 1/4M**	1,0	AH141243	1	393
		1,1	AH141244	1	393
		1,2	AH141245	1	393
		0,5	AH141246	1	360
		0,8	AH141247	1	360
Scatola/*Box*/Boîte	**R150 HVLP 100cc 1/4M**	1,0	AH141248	1	360
		1,1	AH141249	1	360
		1,2	AH141250	1	360

Confezione/*Packing* Emballage	Mod.		Ref.		
Scatola/*Box*/Boîte	R150/T HPS 250cc 1/4M	0,5	AH141321	1	
		0,8	AH141322	1	
		1,0	AH141323	1	
		1,1	AH141324	1	
		1,2	AH141325	1	
Scatola/*Box*/Boîte	R150/T HPS 100cc 1/4M	0,5	AH141326	1	
		0,8	AH141327	1	
		1,0	AH141328	1	
		1,1	AH141329	1	
		1,2	AH141330	1	

Confezione/*Packing* Emballage	Mod.		Ref.		
Scatola/*Box*/Boîte	R150/T HVLP 250cc 1/4M	0,5	AH141331	1	
		0,8	AH141332	1	
		1,0	AH141333	1	
		1,1	AH141334	1	
		1,2	AH141335	1	
Scatola/*Box*/Boîte	R150/T HVLP 100cc 1/4M	0,5	AH141336	1	
		0,8	AH141337	1	
		1,0	AH141338	1	
		1,1	AH141339	1	
		1,2	AH141340	1	

Confezione/*Packing* Emballage	Mod.		Ref.		
Scatola/*Box*/Boîte	GF/3 HVLP 100cc - 11/A	0,7	AH140701	1	314
		1,0	AH140702	1	314
		1,2	AH140703	1	314
Scatola/*Box*/Boîte	GF/3 HVLP 250cc - 11/A	0,7	AH140704	1	347
		1,0	AH140705	1	347
		1,2	AH140706	1	347

Confezione/*Packing* Emballage	Mod.		Ref.		
Scatola/*Box*/Boîte	GF/3 100cc - 11/A	0,3	AH140601	1	314
		0,5	AH140602	1	314
		0,7	AH140603	1	314
		1,0	AH140604	1	314
		1,2	AH140605	1	314
Scatola/*Box*/Boîte	GF/3 250cc - 11/A	0,3	AH140606	1	347
		0,5	AH140607	1	347
		0,7	AH140608	1	347
		1,0	AH140609	1	347
		1,2	AH140610	1	347
Scatola/*Box*/Boîte	GF/3 500cc - 11/A	1,2	AH140616	1	395

Confezione/*Packing* Emballage	Mod.		Ref.		
Scatola/*Box*/Boîte	GF 100cc - 11/A	0,3	AH140813	1	270
		0,5	AH140801	1	270
		0,7	AH140802	1	270
		1,0	AH140803	1	270
		1,2	AH140804	1	270
Scatola/*Box*/Boîte	GF 250cc - 11/A	0,3	AH140814	1	303
		0,5	AH140805	1	303
		0,7	AH140806	1	303
		1,0	AH140807	1	303
		1,2	AH140808	1	303
Scatola/*Box*/Boîte	GF 500cc - 11/A	1,2	AH140816	1	348

Confezione/*Packing* Emballage	Mod.		Ref.		
Scatola/*Box*/Boîte	GF/2-AL 100cc - 11/A	0,3	AH140913	1	270
		0,5	AH140901	1	270
		0,7	AH140902	1	270
		1,0	AH140903	1	270
		1,2	AH140904	1	270
Scatola/*Box*/Boîte	GF/2-AL 250cc - 11/A	0,3	AH140914	1	303
		0,5	AH140905	1	303
		0,7	AH140906	1	303
		1,0	AH140907	1	303
		1,2	AH140908	1	303
Scatola/*Box*/Boîte	GF/2-AL 500cc - 11/A	1,2	AH140918	1	348

Confezione/*Packing* Emballage	Mod.		Ref.		
Scatola/*Box*/Boîte	**G3 11/A**	0,3	AH0800310	1	540
		0,5	AH0800311	1	540
		0.7	AH0800312	1	540
		1,0	AH0800313	1	540
		1,2	AH0800314	1	540
Scatola/*Box*/Boite	**G3/AL 11/A**	0.3	AH0800110	1	540
		0.5	AH0800111	1	540
		0.7	AH0800112	1	540
		1.0	AH0800113	1	540
		1.2	AH0800114	1	540

Confezione/*Packing* Emballage	Mod.		Ref.		
Scatola/*Box*/Boîte	**G3/AL - E 11/A**	G3 AL-E	AH133804	1	545
		CR	BH138146	1	8
		CV	BH138145	1	9

CR CAPPELLO ROSA
ROUND PATTERN CAP
CAPUCHON JET ROND

CV CAPPELLO VENTAGLIO
FAN PATTERN CAP
CAPUCHON JET PLAT

Confezione/*Packing* Emballage	Mod.	Ref.		
Sacchetto/*Nylon Bag* Sachet Nylon	**KIT SL/2**	BH139441	5	100
	Serbatoio - *Cups* - Godets	BH088100	5	10

Confezione *Packing* Emballage	Pressione *Pressure* Pression	Temperatura *Temperature* Température	Ref.		
Scatola/*Box*/Boîte	bar	°C	BH1399709	1	87
	bar	°F	BH1399716	1	87
	psi	°C	BH1399711	1	87
	psi	°F	BH1399710	1	87
	KPa	°C	BH1399713	1	87
	KPa	°F	BH1399712	1	87
	MPa	°C	BH1399715	1	87
	MPa	°F	BH1399714	1	87

Ugelli di ricambio / *Spare nozzles* / Buses de rechange

Mod.		Ref.
U/R150 HPS	0,5	BH1399765
	0,8	BH1399766
U/R150/T HPS	1,0	BH1399767
	1,1	BH1399768
	1,2	BH1399769
U/R150 HVLP	0,5	BH1399770
	0,8	BH1399771
U/R150/T HVLP	1,0	BH1399772
	1,1	BH1399773
	1,2	BH1399774

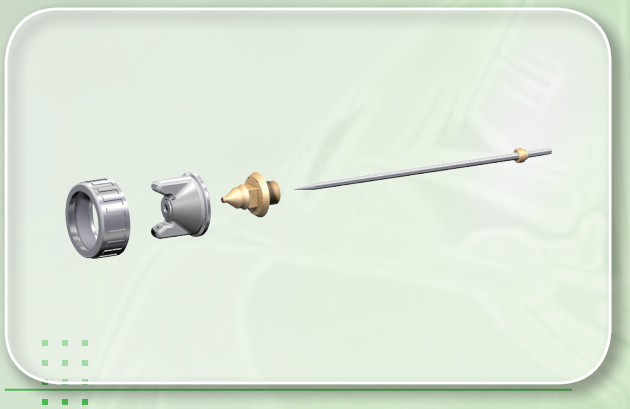

Mod.		Ref.
U/GF/3 - HVLP	0,7	BH139228
	1,0	BH139229
	1,2	BH139230
U/GF/3	0,3	BH139306
	0,5	BH139224
	0,7	BH139225
	1,0	BH139226
	1,2	BH139227

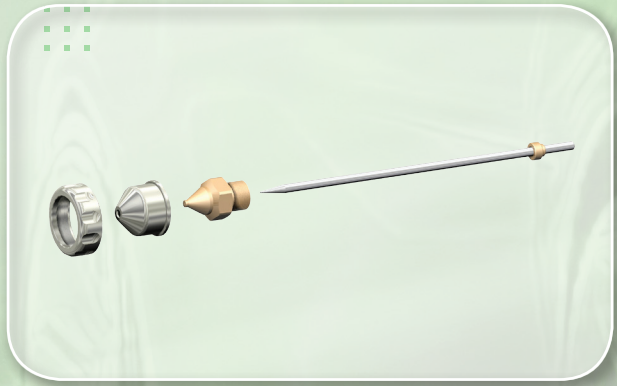

Mod.		Ref.
U/GF	0,3	BH139311
	0,5	BH138945
	0,7	BH138946
	1,0	BH138947
	1,2	BH138948
U/GF/2-AL	0,3	BH139314
	0,5	BH139315
	0,7	BH139316
	1,0	BH139317
	1,2	BH139318

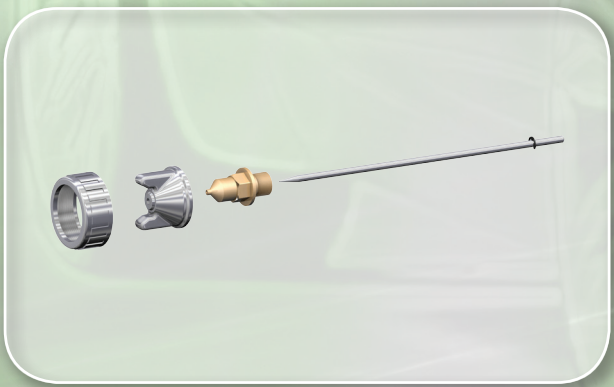

Mod.		Ref.
U/G3	0,3	BH089505
	0,5	BH089506
	0,7	BH089507
	1,0	BH089508
	1,2	BH089509
U/G3-AL	0,3	BH089453
	0,5	BH089454
	0,7	BH089455
	1,0	BH089456
	1,2	BH089457

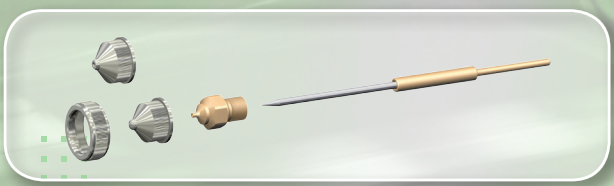

Mod.		Ref.
U/VR - G3/AL-E		BH138147

R150 R150/T

Lista dei ricambi / *Spare parts list* / Piecès detachées

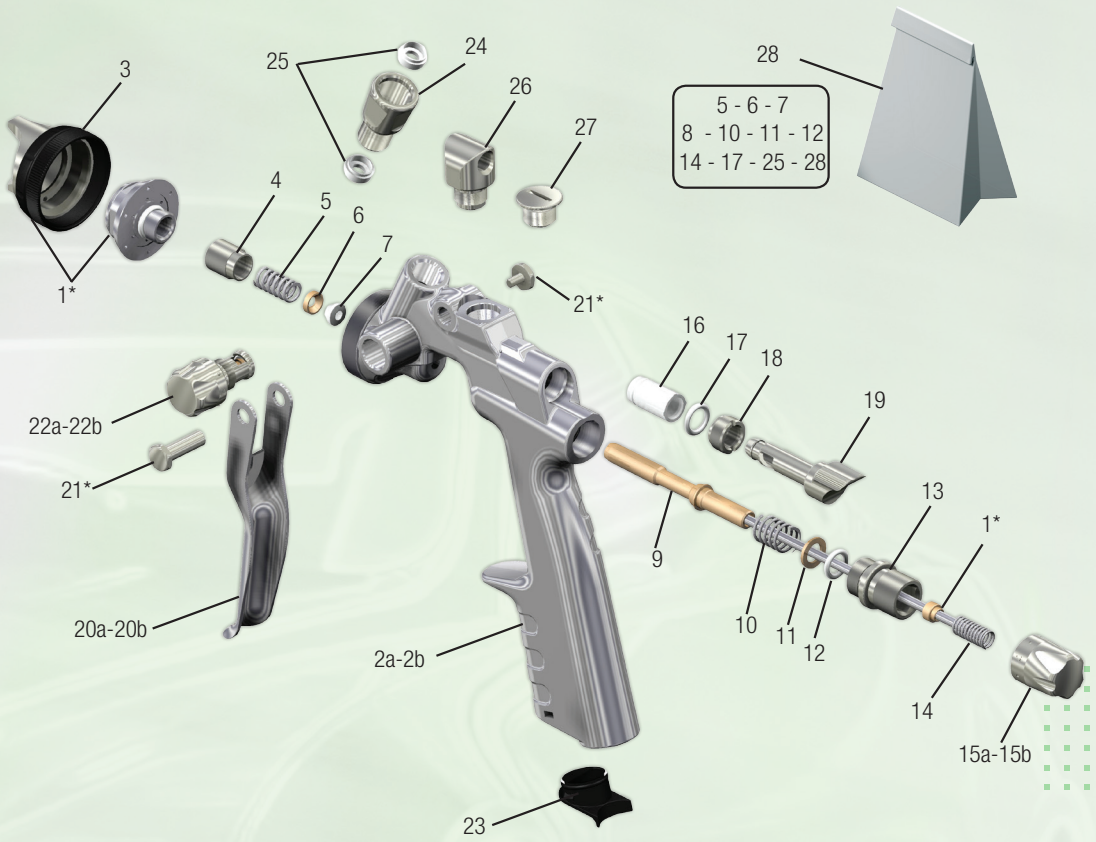

Pos.	Ref.
R150	
2	BH138692
15	BS1399471
19	BL138690
22	BH1399535

Pos.	Ref.
R150/T	
2	BH138757
15	BS138619
19	BL088183
22	BH1399530

Pos.	Ref.
1*	Ugello/*Nozzle*/Buse
3	BU1399571
4	BS088775
5	BA088773
6	BS088324
7	BC088325
8	BD098153
9	BS138633
10	BA118273
11	BS138671
12	BD088082
13	BS138618
14	BA139499
16	BE089751

Pos.	Ref.
17	BD1399575
18	BS1399573
19	BS1399548
21	BH138673
23	BE138604
24	BS1399572
25	BE138725
26	BH1399323
27	BS1399469
28	BH138693

GF/3 GF/3-HVLP

Lista dei ricambi / *Spare parts list* / Piecès detachées

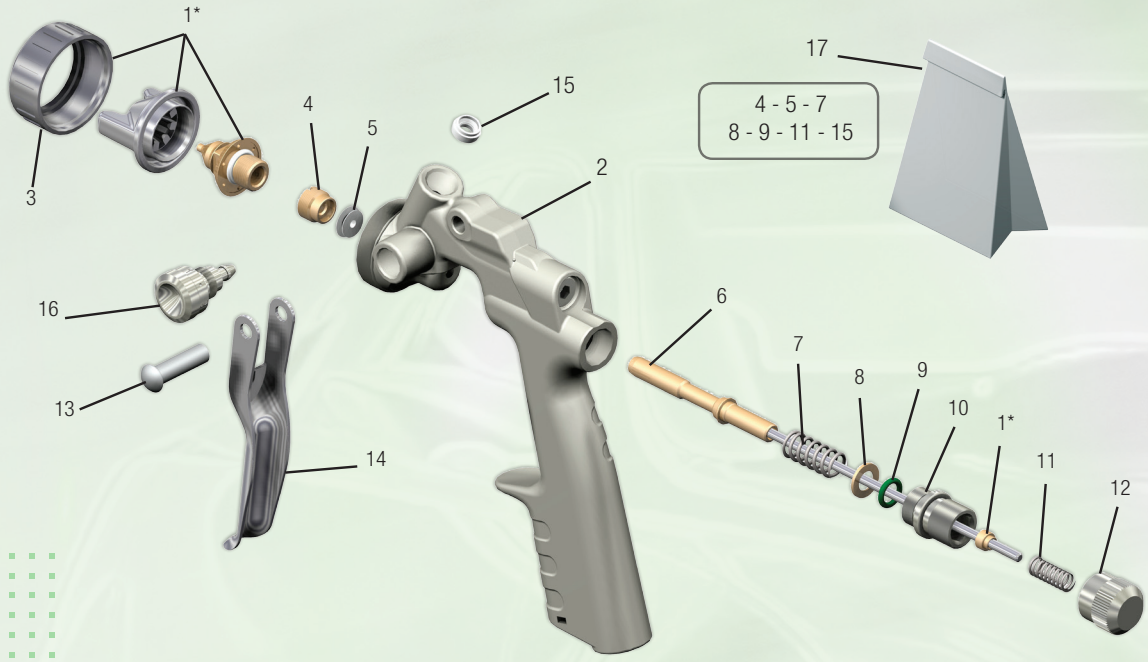

Mod.	Pos.	Ref.
	1*	Ugello/*Nozzle*/Buse
	2	BH139266
	3	BI139320
	4	BS088227
	5	BS088174
	6	BS138633
	7	BA118273
	8	BS138671
	9	BD088082

Mod.	Pos.	Ref.
	10	BS138618
	11	BA139499
	12	BS138619
	13	BF088033
	14	BL088183
	15	BE138725
	16	BH1399530
	17	BH139319

GF GF/2-AL

Lista dei ricambi / *Spare parts list* / Piecès detachées

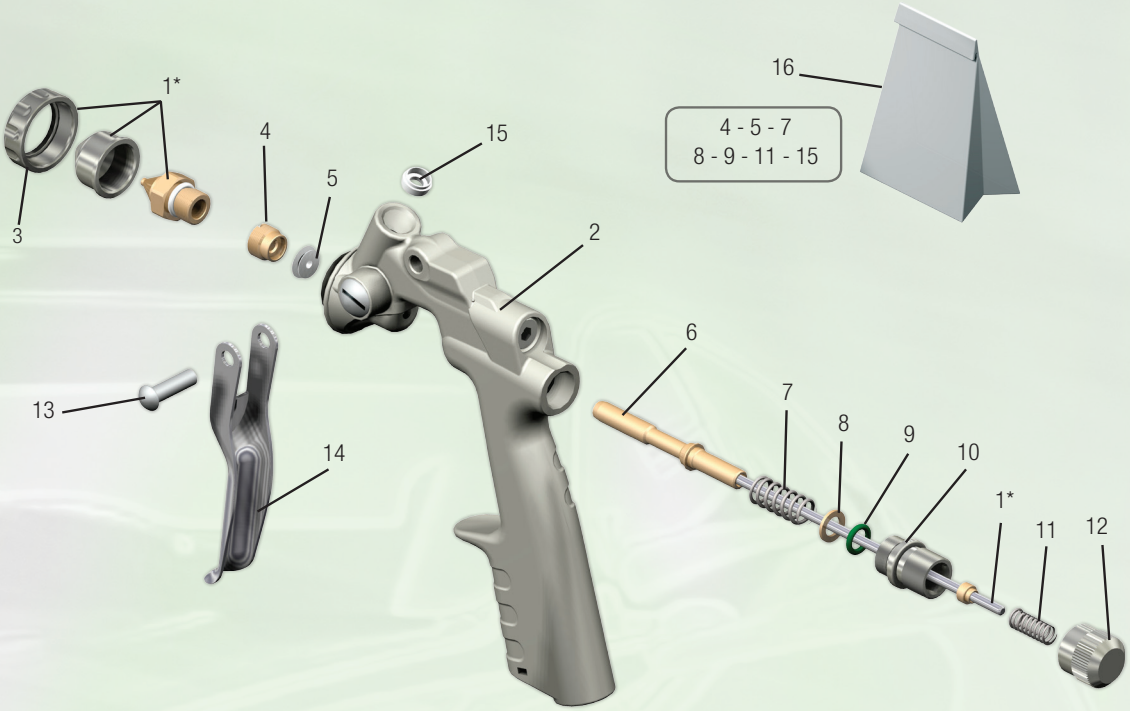

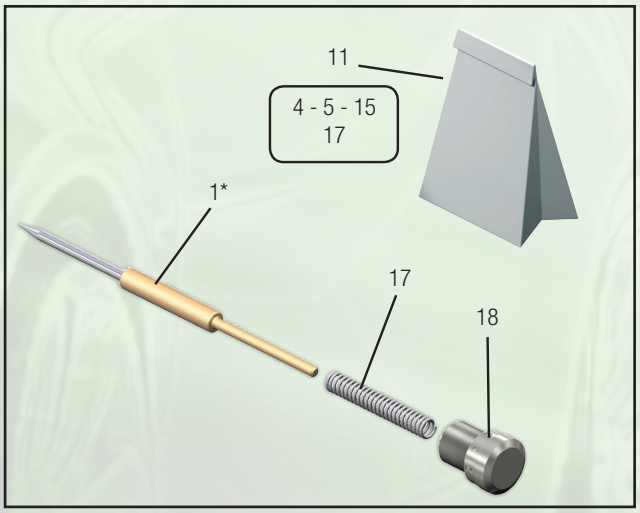

Pos.	Ref.
1*	Ugello/*Nozzle*/Buse
2	BH139265 GF
2b	BH139313 GF2-AL
3	BS139003
4	BS088227
5	BD088174
6	BS138633
7	BA118273
8	BS138671

Pos.	Ref.
9	BD088082
10	BS138618
11	BA139499
12	BS138619
13	BF088033
14	BL088183
15	BE138725
16	BH139312
17	BA089531 GF2-AL
18	BS139292 GF2-AL
20	BH139310 GF2-AL

G3 G3/AL G3/AL-E

Lista dei ricambi / *Spare parts list* / Piecès detachées

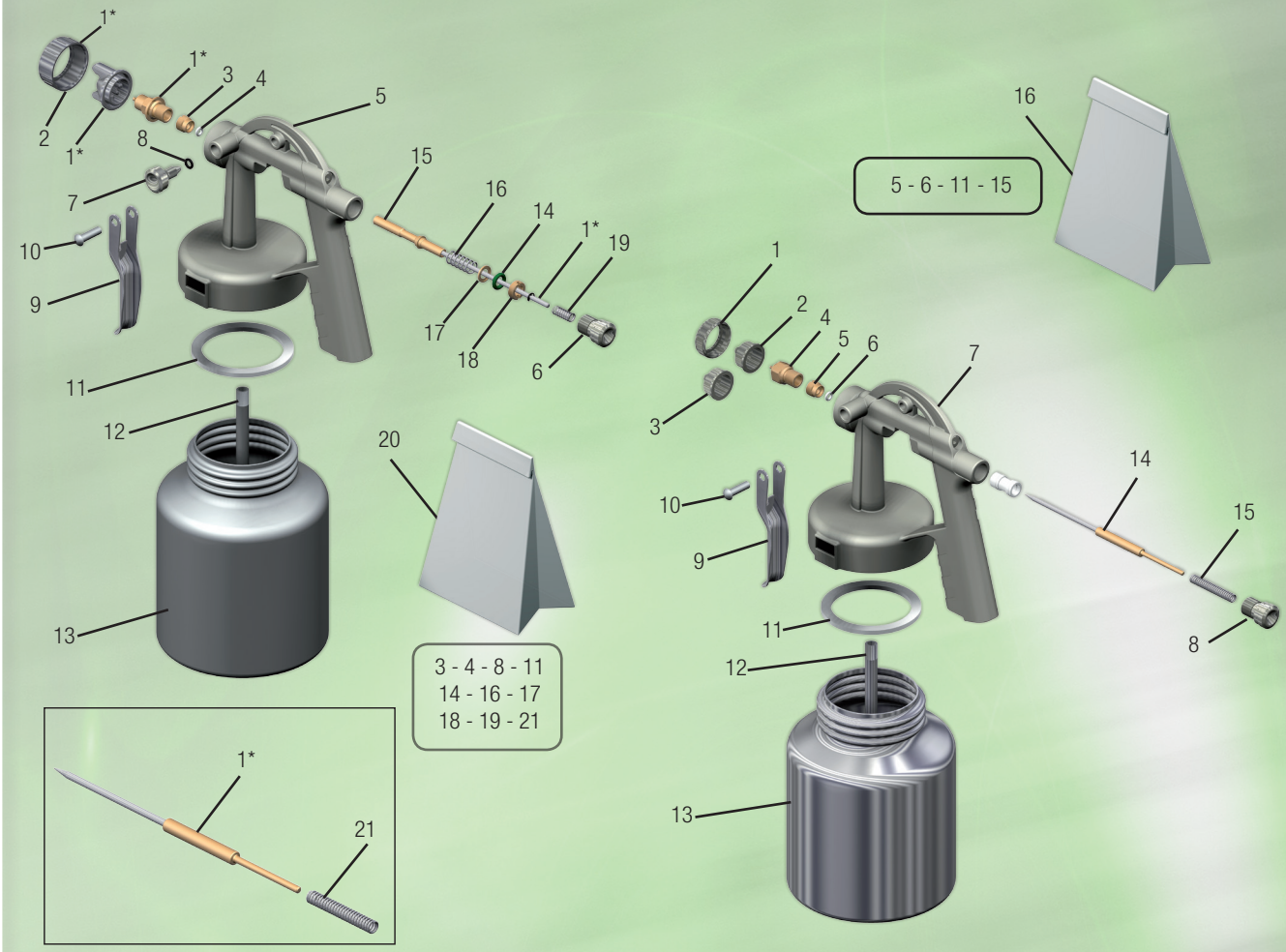

Pos.	G3	G3-AL
1*	Ugello/*Nozzle*/Buse	
2	BI088134	BI088134
3	BS088227	BS088227
4	BD088174	BD088174
5	BH088482	BH088482
6	BS089442	BS089442
7	BS089441	BS089441
8	BD118024	BD118024
9	BF088033	BF088033
10	BL088183	BL088183
11	BC089443	BC089443
12	BT089445	BT089445
13	BL088019	BL088019
14	BD089684	- - -
15	BS089478	- - -
16	BA089480	- - -
17	BS089476	- - -
18	BS089477	- - -
19	BA118233	- - -
20	BH088224	BH088223
21	- - -	BA089531

Pos.	Ref.
1	BS088614
2	BS088630
3	BS088599
4	BS088701
5	BS088227
6	BD088174
7	BH088584
8	BS089442
9	BF088033
10	BL088183
11	BC089443
12	BT089445
13	BL088019
14	BH138038
15	BA089531
16	BH088583

Officine Meccaniche A.N.I. SpA
Via Arzignano, 190 - 36072 Chiampo (VI) Italy
Tel. + 39 0444 420888 • Fax +39 0444 420620
www.ani.it - ani@ani.it

www.studiograficoedigraf.com 09/2012