SAM
I PISTOLE PER TRATTAMENTI
GB TREATMENT GUNS
F PISTOLETS POUR TRAITEMENTS

SAM

Pistole per sigillanti monocomponenti

Guns for single-component sealants

Pistolets a mastics monocomposants

Questo rivoluzionario sistema, permette di applicare sigillanti monocomponenti di tutti i tipi; può spruzzare il prodotto nelle varie grane (bucce), creare cordonature di varie larghezze su portiere e cofani, applicare adesivi sigillanti per l'incollaggio dei cristalli. Un sistema brevettato, costituito da un pistone telescopico, spinge il prodotto con assoluta regolarità ed evita che l'aria compressa venga a contatto con il prodotto stesso. Gli accessori in dotazione alla pistola consentono di estrudere tutti i tipi di sigillanti monocomponenti in cartucce metalliche o di plastica e in sacchetti. La quantità di prodotto in uscita è controllata da un regolatore micrometrico di pressione. La necessità del carrozziere di riprodurre l'originale sigillatura a spruzzo adottata dalle case automobilistiche nelle autovetture di nuova concezione, ha fatto nascere uno speciale tipo di monocomponente spruzzabile che viene applicato in maniera ottimale dalla SAM. Per ripristinare spruzzature sbavate o pulite a seconda dei diversi modelli di autovetture, vengono forniti due diversi tipi di ugelli esterni. Un secondo regolatore micrometrico di pressione, consente di variare la consistenza della grana (buccia) e l'ampiezza della spruzzatura (parzialità). L'ampia possibilità di regolazione permette inoltre di arrivare anche ad una spruzzatura sottoscocca.

This revolutionary system allows the application of all types of one-component sealants. It can deliver the product in various grains (orange-peel effects), form beads of various widths on doors and hoods and apply sealing adhesives for gluing windshields. A patented system consisting of a telescopic piston that pushes the product with perfect evenness and prevents the compressed air from coming into contact with the product. The accessories supplied with the gun allow the extrusion of all kinds of single-component sealants either in plastic or metal cartridges or in bags. A fine pressure regulator controls products delivery. The need for the auto body repairman to reproduce the original spray seals adopted by automobile manufacturers on new vehicles has led to the creation of a special type of one-component spray adhesive ideally applied by the SAM using an original system. Two different external nozzles are supplied to reproduce smooth or coarse textures depending on the model of automobile. A second fine pressure regulator permits adjustment of grain thickness (orange-peel effect) and the width of the spray (partial shut-off). The wide range of adjustment possibilities permit even underbody work.

Ce système révolutionnaire permet d'appliquer tout type de mastic monocomposants. Il peut pulvériser le produit dans les différents grains (peau d'orange), réaliser des cordons de largeurs différentes sur les portières et les capots et appliquer des adhésifs de scellement pour le collage des glaces. Un système breveté. Constitué par un piston télescopique, pousse le produit très régulièrement et empêche le contact de l'air comprimé avec le produit. Les accessoires livrés avec le pistolet permettant d'extruder tous les types de mastics monocomposants en cartouches métalliques ou en plastique et en sachets. Un régulateur micrométrique de pression contrôle la quantité de produit sortant. Le besoin du carrossier de reproduire le scellement original des maisons automobiles sur les voitures de nouvelle conception a fait naître un type spécial de monocomposant pulvérisable qui est appliqué d'une façon optimale par SAM. Pour rétablir des pulvérisations ébarbées ou propres suivant des modèles différent de voitures, on livre deux buses extérieures différentes. Un deuxième régulateur micrométrique de pression permet de modifier l'épaisseur du grain (peau d'orange) et la largeur de la pulvérisation (partialité). La grande possibilité de réglage permet d'obtenir même une pulvérisation sous coque.

Caratteristiche generali • *Characteristics* • Caracteristiques

Pressione di funzionamento variabile da 3 ÷ 8 bar. Possibilità indipendenti di regolazione della spinta del prodotto e della spruzzatura. Nessun contatto del prodotto con parti meccaniche della pistola, quindi nessuna pulizia. La pistola è autopulente al termine di ogni operazione di applicazione, rilasciando lentamente la leva di comando a lavoro eseguito. Estrema semplicità nella sostituzione delle cartucce da un tipo all'altro di prodotto. Cartucce e sacchetti di sigillanti vengono usati con gli ugelli forniti di serie con i prodotti.

Operating pressure varying from 3 to 8 bar. Possibility of independent adjustment of product thrust and spray. No contact between product and gun parts so consequently no cleaning is necessary. The gun is self-cleaning at the end of every application by slowly releasing the control lever when the job is terminated. Easy cartridge substitution for fast product change. Sealant cartridge and bags should be used with nozzles supplied with the products.

Pression de service variable de 3 ÷ 8 bars. Possibilités indépendantes de réglage de la pousée du produit et de sa pulvérisation. Pas de contact du produit avec les pièces mécaniques du pistolet et donc pas de nettoyage. Le pistolet est autonettoyant à la fin de chaque application, relâchant lentement le levier de commande à la fin du travail. Remplacement extrêmement simple des cartouches d'un type à l'autre de produit pour les différent applications. Les cartouches et les sachets de mastics sont utilisés avec les buses livrées de série avec le produit.

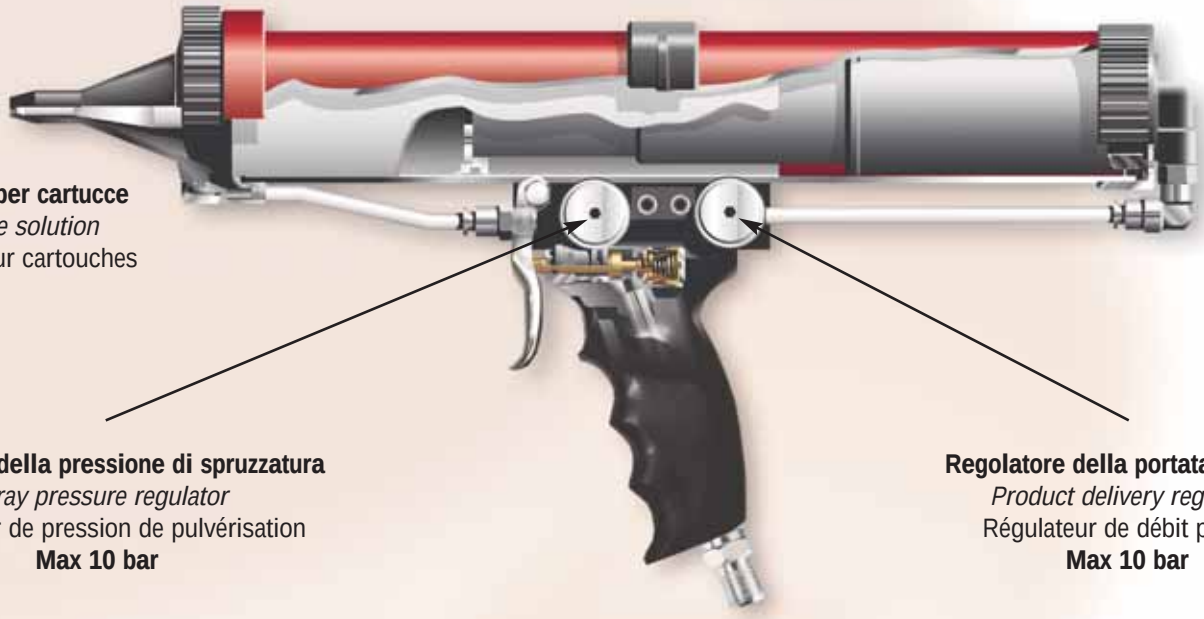

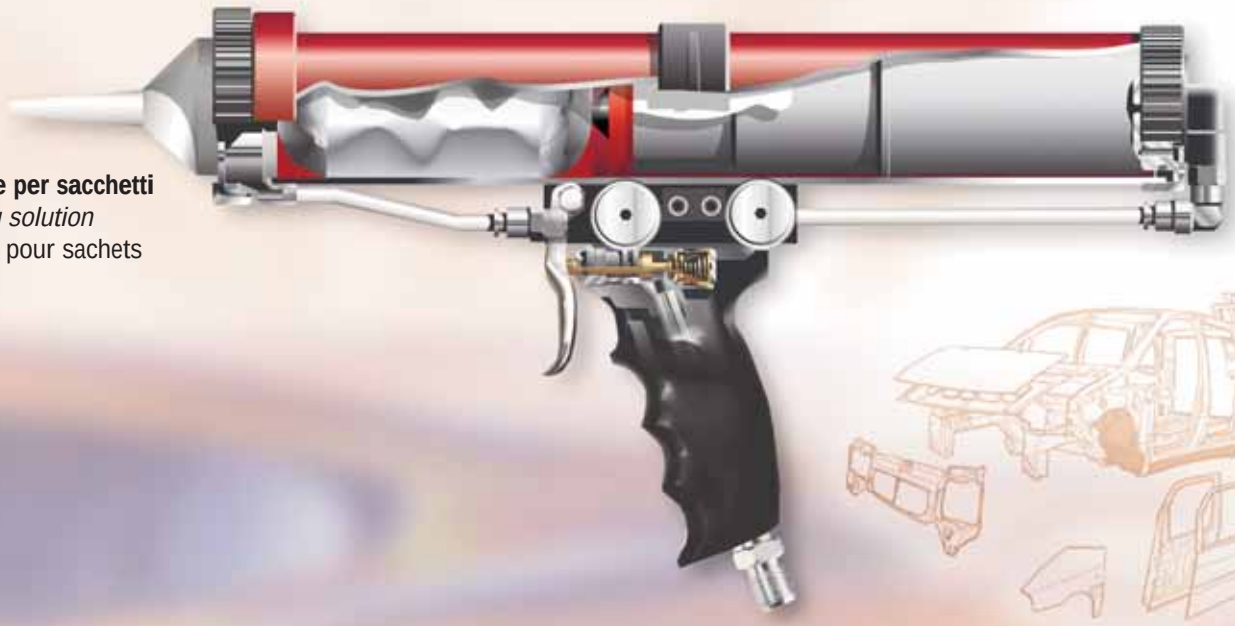

SAM

Kit SAM/2002

Sistema universale per sigillanti monocomponenti in cartuccia e sacchetti

Universal system for single-component sealants in cartridge and bags

Système universel pour mastics mono composants en cartouche et sachets

Pistola per spruzzatura e cordonatura. Con pistone telescopico. L'aria non è a contatto con la cartuccia che può quindi essere in alluminio, plastica o cartone. Regolatore della pressione di spruzzatura. Regolatore della portata prodotto. Adattatori per cartucce e sacchetti. Disponibile in scatola o a richiesta in valigetta di plastica.

Gun for spraying and beading. With telescopic piston. The air is not in direct contact with the cartridge, which can therefore be in aluminium, plastic or cardboard. Spray pressure regulator. Product delivery regulator. Cartridge and bag adaptors. Available in cardboard box or plastic case on request.

Pistolet pour pulvérisations et application en cordon. Avec piston télescopique. L'air n'est pas en contacte directe avec la cartouche qui peut donc être en aluminium, en plastique et en carton. Régulateur de pression de pulvérisation. Régulateur de débit produit. Indiqué pour cartouches et sachets. Disponibles en boite carton ou sur demande en mallette plastique.

SAM

A/525/PT

Pistola pneumatica universale per adesivi monocomponenti e bicomponenti in cartuccia

Universal pneumatic gun for double component and single component sealants in cartridges

Pistolet pneumatique universel pour adhésifs á deux composants et mono composants en cartouches

Per adesivi a due componenti automiscelanti in cartuccia (2 x 24 ml) e monocomponenti in cartuccia (310 ml).

Questo rivoluzionario sistema permette di applicare sigillanti monocomponenti, siliconi, stucchi, in cartucce standard e con l'apposito pistone anche in sacchetto fino a 400 ml.
Un sistema brevettato, costituito da un pistone telescopico, spinge il prodotto con assoluta regolarità ed evita che l'aria compressa venga a contatto con il prodotto stesso.
Uno scarico rapido dell'aria in pressione contenuta nel pistone, garantisce una istantanea interruzione della fuoriuscita del prodotto al momento del rilascio della leva.

For double component sealants in auto-mixing cartridges (2 x 24 ml) and single component sealants in cartridges (310 ml).

This revolutionary system allows the application of one-component sealants, silicons and fillers, in standard cartridges and, with the appropriate piston, bags up to 400 ml.
A patented system consisting of a telescopic piston pushes the product with perfect evenness and prevents the compressed air from coming into contact with the product.
Fast air exhaust from the piston under pressure guarantees instant shutdown of product application the moment that the trigger is released.

Pour adhésifs á deux composants en cartouches auto mélangeuses (2 x 24 ml) et mastics monocomposants en cartouche (310 ml).

Ce système révolutionnaire permet d'appliquer les mastics monocomposants de toutes sortes, en cartouches standard et, avec le piston télescopique, en sachet jusqu'à 400 ml.
Un système breveté, formé d'un piston télescopique pousse le produit régulièrement et empêche son contact avec l'air.
Une mise à vide rapide de l'air en pression qui se trouve dans le piston, permet d'interrompre immédiatement la sortie du produit lorsqu'on relâche la gâchette.

SAM

SAM/3-SSL · SAM/3-SL

SAM/3-SSL

Pistola per sigillanti monocomponenti in sacchetto. Pistola per spruzzatura e cordonatura con sacchetti fino a 600ml. Senza pistone telescopico. Regolatore della pressione di spruzzatura. Regolatore della portata prodotto.

Gun for single-component sealants in bag. Gun for spraying and beading material in 600 ml bags. Without telescopic piston. Spray pressure regulator. Product delivery regulator.

Pistolet pour mastics monocomposants en sachet. Pistolet pour pulvérisations et application en cordon avec sachets grand format 600ml. Sans piston télescopique. Régulateur de pression de pulvérisation. Régulateur de débit produit.

SAM/3-SL

Pistola per sigillanti monocomponenti in sacchetto. Solo per cordonatura con sacchetti fino a 600 ml. Senza pistone telescopico. Regolatore della portata prodotto.

Gun for single-component sealants in bag. Only for beading material in 600 ml bags. Without telescopic piston. Product delivery regulator.

Pistolet pour mastics mono composants en sachet. Uniquement pour application en cordon avec sachets grand format 600 ml. Sans piston télescopique. Régulateur de débit produit.

SAM

Kit SAM/3-CS
SAM/3-S · SAM/3-C

Kit SAM/3-CS

Pistola per spruzzatura e cordonatura, solo per cartucce da 310 ml. Spinta d'aria diretta sullo spintore cartuccia. Senza pistone telescopico. Regolatore della pressione di spruzzatura. Regolatore della portata prodotto.

Gun for spraying and beading for 310 ml cartridge only. Direct air pressure on the cartridge's plunger. Without telescopic piston. Spray pressure regulator. Product delivery regulator.

Pistolet pour pulvérisations et application en cordon uniquement pour cartouches de 310 ml. Sans piston télescopique. Régulateur de pression de pulvérisation. Régulateur de débit produit.

SAM/3-S

Pistola per sigillanti monocomponenti in sacchetto. Solo per cordonatura con sacchetti fino a 400 ml. Senza pistone telescopico. Regolatore della portata prodotto.

Gun for single-component sealants in bag. Only for beading material in 400 ml bags. Without telescopic piston. Product delivery regulator.

Pistolet pour mastics mono composants en sachet. Uniquement pour application en cordon avec sachets de 400 ml. Sans piston télescopique. Régulateur de débit produit.

SAM/3-C

Pistola per sigillanti monocomponenti in cartuccia. Solo per cartucce da 310 ml. Modello per cordonatura senza pistone telescopico. Regolatore della portata prodotto.

Gun for single-component sealants in cartridge. For 310 ml cartridge only. Model for beading without telescopic piston. Product delivery regulator.

Pistolet pour mastics mono composants en cartouches.

Uniquement pour cartouches de 310 ml. Pistolet pour application en cordon sans piston télescopique. Régulateur de débit produit.

SAM S41-Big

Pistola per ancoranti chimici in cartuccia coassiale

Gun for chemical anchors in coaxial cartridges

Pistolet pour scellements chimiques en cartouche coaxiale

La continua evoluzione dell'industria chimica ha portato ad un massiccio utilizzo degli ancoranti chimici. L'utilizzo di questi particolari prodotti, richiede la maggior parte delle volte un notevole impegno fisico da parte degli utilizzatori, dovuto all'elevata consistenza e densità dei prodotti stessi. Questa pistola stata progettata per rispondere con semplicità e rapidità a questa necessità. il sistema è stato progettato per applicare ancoranti chimici in cartucce coassiali da 380 ÷ 400 ml (dimensioni Ø 63 x 185 mm). Un sistema costituito da un pistone a doppia sezione di grosse dimensioni (Ø 70 mm) con una spinta che arriva a fino a 380 kg, spinge il prodotto con assoluta regolarità ed evita che l'aria compressa venga a contatto con il prodotto stesso. La pressione di funzionamento può variare da 3 a 10 bar. Uno scarico rapido dell'aria in pressione contenuta nel pistone, garantisce una istantanea interruzione della fuoriuscita del prodotto al momento del rilascio della leva. Per il ritorno del pistone c'è un pulsante, che garantisce il ritorno rapido del pistone in posizione di riposo e quindi una estrema semplicità nella sostituzione delle cartucce. Nessun contatto del prodotto con parti meccaniche della pistola quindi nessuna pulizia. La quantità di prodotto in uscita e controllata da un regolatore micrometrico di pressione. Le cartucce vengono utilizzate con gli ugelli miscelanti forniti dai produttori delle stesse.

The chemical industry's continuous evolution has led to the widespread use of chemical anchors. In most cases, the use of these special products entails a certain amount of physical effort on the part of the user due to the considerable firmness and density of the products in question. This gun has been designed to provide a quick and easy solution to this problem. The system has been designed to apply chemical anchors in 380 -400ml coaxial cartridges (dimensions Ø 63 x 185 mm).

The system in question consists of a large (Ø 70 mm) piston comprising two sections, with an adjustable thrust of up to 380 kg. It is important to point out that with the piston system compressed air never comes into contact with the product in the cartridge. Operating pressure can range from 3 to 10 bar.

The quick release of the piston's thrust air means product delivery is stopped immediately as soon as the lever is released. The button on the gun's body allows the piston to return quickly to its standby position, making it easier to insert the new cartridge. With none of the mechanical parts of the gun coming into contact with the product, no cleaning is required. The amount of product delivered is controlled by a pressure regulator with micrometric adjustment fitted on the body. Cartridges are used with mixing nozzles supplied by the cartridge manufacturers.

L'évolution continue de l'industrie chimique a conduit à une utilisation massive des scellements chimiques. L'utilisation de ces produits particuliers demande, dans la plupart des cas, un effort physique considérable de la part de l'utilisateur à cause de la consistance élevée et de la densité des produits proprement dits. Ce pistolet a été conçu pour apporter une solution simple et rapide à ce problème. Le système a été étudié pour appliquer des scellements chimiques en cartouches coaxiales de 380 ÷400 ml (dimensions Ø 63 x 185 mm).

Il s'agit d'un système constitué d'un piston à double section de grosses dimensions (Ø 70 mm) avec une force de poussée régulière jusqu'à 380 kg. Il est important de souligner qu'avec le système à piston, l'air comprimé n'est jamais en contact avec le produit dans la cartouche. La pression de fonctionnement peut varier de 3 à 10 bars.

L'évacuation rapide de l'air de poussée du piston garantit une interruption immédiate de la sortie du produit au moment où l'on relâche la gâchette. Le bouton sur le corps du pistolet garantit le retour rapide du piston en position de repos et simplifie le positionnement de la nouvelle cartouche. Il n'y a aucun contact du produit avec des parties mécaniques du pistolet et donc aucune nécessité de nettoyage. Le contrôle du débit du produit est assuré par un régulateur micrométrique de pression monté sur le corps . Les cartouches sont utilisées avec les buses mélangeuses fournies par les producteurs respectifs.

SAM 541

Pistola per sigillanti bicomponenti in cartuccia coassiale

Gun for two component sealants in cartridges

Pistolets de scellage pour mastics bi-composants en cartouche coaxiale

Questo rivoluzionario sistema permette di applicare sigillanti bicocomponenti in cartucce coassiali da 380 ÷ 400 ml (dimensioni Ø 63 x 185 mm, vedi tabella allegata). Un sistema costituito da un pistone a doppia sezione, spinge il prodotto con assoluta regolarità ed evita che l'aria compressa venga a contatto con il prodotto stesso. Uno scarico rapido dell'aria in pressione contenuta nel pistone, garantisce una istantanea interruzione della fuoriuscita del prodotto al momento del rilascio della leva ed una molla interna al pistone garantisce il ritorno rapido del pistone in posizione di riposo. La pressione di funzionamento può variare da 3 a 8 bar. Nessun contatto del prodotto con parti meccaniche della pistola quindi nessuna pulizia. Estrema semplicità nella sostituzione delle cartucce. La quantità di prodotto in uscita e controllata da un regolatore micrometrico di pressione. Le cartucce vengono utilizzate con gli ugelli miscelanti forniti di serie.

This revolutionary system allows the application of two-component sealants in coaxial cartridges of 23.19 ÷ 24.41 ounce (dimensions 7.283 x 2.48 inch see enclosed table). The two cross section piston has a thrust up to 190 kg. and pushes the product with perfect evenness and prevents the compressed air from coming into contact with the product. Fast air exhaust from the piston under pressure guarantees instant shutdown of product application the moment that the trigger is released. A spring inside the piston grants a quick reversal of the piston in the resting position.Operating pressure varying from 3 to 8 bar. No contact between product and gun parts so consequently no cleaning is necessary. Easy cartridge substitution for fast product change. The product quantity flow is controlled by a micrometric pressure regulator. Sealant cartridges and bags should be used with nozzles supplied with the products.

Ce système révolutionnaire permet d'appliquer des joints bicomposants en cartouches coaxiales de 380 ÷ 400 ml (dimensions Ø 63 x 185 mm, voir tableau). Un système de piston à double section pousse le produit régulièrement et l'empêche d'entrer en contact avec l'air comprimé. L'expulsion rapide de l'air en pression se trouvant dans le piston permet d'interrompre immédiatement la sortie du produit lorsqu'on relâche la gâchette, et un ressort interne permet au piston de reprendre rapidement sa position de repos. La pression utilisée varie de 3 à 8 bars. Aucun contact du produit avec les pièces mécaniques du pistolet et donc pas de nettoyage. Remplacement extrêmement simple des cartouches. Un régulateur micrométrique de pression contrôle la quantité de produit extrudé. Les cartouches doivent être utilisées avec les buses fournies de série.

SAM 531/2

Pistola per sigillanti monocomponenti in cartuccia

Gun for single component sealants in cartridges

Pistolet de scellage pour mastics mono composants en cartouches

Pistola per sigillanti monocomponenti in cartuccia normale e bicomponente in cartucce contrapposte da 310 ml. Modello per cordonatura con pistone telescopico. L'aria non è a contatto con la cartuccia che può quindi essere in alluminio,plastica o cartone. Estrema semplicità nella sostituzione delle cartucce. Uno scarico rapido dell'aria in pressione contenuta nel pistone, garantisce una istantanea interruzione della fuoriuscita del prodotto al momento del rilascio della leva ed una molla interna al pistone garantisce il ritorno rapido del pistone in posizione di riposo. La quantità di prodotto in uscita e controllata da un regolatore micrometrico di pressione.

Gun for single-component sealants in cartridge. For 310 ml cartridge only. Model for beading with telescopic piston. The air is not in direct contact with the cartridge,which can therefore be in aluminium, plastic or oarboard. Easy cartridge substitution for fast product change. Rapid air pressure release from the piston ensures instantaneous interruption of the product flow as soon as the trigger is released and a spring inside the piston makes sure that it quickly returns to its idling position.The product quantity flow is controlled by a micrometric pressure regulator.

Pistolet pour joints mono composants en cartouches normales et bi composants uniquement en cartouches de 310 ml. Pistolet pour application en cordon avec piston télescopique. L'air n'est pas en contact direct avec la cartouche qui peut donc être en aluminium, en plastique et en carton.. Remplacement extrêmement simple des cartouches. L'expulsion rapide de l'air en pression se trouvant dans le piston permet d'interrompre immédiatement la sortie du produit lorsqu'on relâche la gâchette, et un ressort interne permet au piston de reprendre rapidement sa position de repos. Un régulateur micrométrique de pression contrôle la quantité de produit extrudé.

SAM

Tabella riassuntiva cartucce sigillanti e ancoranti chimici

Cartridge summary table for sealants and bonded anchors

Tableau récapitula cartouches de scellage et chevillages chimiques

	SAM/2002	A/525 PT	SAM/3-CS	SAM/3-C	SAM/3-S	SAM/3-SL	S/41	S/31/2
Max 215 mm 310 ml, 50 mm	●	●	●	●				●
620 ml, 50 mm						●		
400 ml, 50 mm	●	●			●	●		
310 ml, 50 mm	●	●	●		●	●		
Max 215 mm 2K, 50 mm	●	●						●
2 x 24 ml 115 mm, 46,5 x 26	●							
185 mm, 380 ml, 10:1 ø63, 3,5:1 ø63, 1:1 ø63, 2:1 ø63							●	

Diametro interno minimo per cartucce bicomponenti 17,5 mm / *Min. inner diameter for 17,5 mm single component cartridges /* Diamètre minimum pour cartouches bi-composants 17,5 mm

SAM

Mod.	Ref.		g.
Ugello per spruzzatura a bordo pulito *Cleanedge spray nozzle* Buse pour pulvérisation à borde propre	**BE098465**	6	29
Ugello per spruzzatura a bordo frastagliato *Raggededge spray nozzle* Buse pour pulvérisation à borde dentelé	**BE098434**	6	25
UM **Ugello per cordonatura tonda** *Round beading nozzle* Buse pour application en cordon ronde	**BE098435**	6	9
UL **Ugello per cordonatura piatta** *Flat beading nozzle* Buse pour application en cordon plate	**BE098662**	6	6
GC/S **Guidacartucce** *Cartridge guide* Guide cartouches	**AH094208**	1	124
Ghiera per cartucce bicomponenti *Nut for double component cartridges* Ecrou pour cartouches deux componsants	**BU098093**	1	46,5
Pistone per cartucce bicomponenti *Piston for double component cartridges* Piston pour cartouches deux componsants	**BH098097**	1	82
Pistone per trasformare la SAM/3-C in SAM/3-S *Piston for transforming SAM/3-C into SAM/3-S* Piston pour transformer SAM/3-C en SAM/3-S	**BH098543**	1	171
Pistone per trasformare la SAM/3-S in SAM/3-C *Piston for transforming SAM/3-S into SAM/3-C* Piston pour transformer SAM/3-S en SAM/3-C	**BH098542**	1	124

Confezione *Packing* Emballage	Mod.		Ref.		g. (oz.)

KIT SAM/2002	11/A	AH095701	1	1412 (49,80)
KIT SAM/2002	11/A	AH095719	1	1412 (49,80)

A/525/PT	11/A	AH095503	1	1176 (41,48)

SAM/3-SSL	11/A	AH094709	1	1310 (46,21)

SAM/3-SL	11/A	AH096501	1	1267 (44,69)

Confezione *Packing* Emballage	Mod.		Ref.		g. (oz.)
	KIT SAM/3-CS	11/A	**AH096101**	1	1155 (40,74)
	SAM/3-C	11/A	**AH095901**	1	1025 (36,15)
	SAM/3-S	11/A	**AH096301**	1	1055 (37,21)
	S41 BIG	11/A	**AH097208**	1	2290 (80,78)
	S41	11/A	**AH097202**	1	1630 (57,50)
	S31/2	11/A	**AH097411**	1	1218 (42,97)

Kit SAM/2002

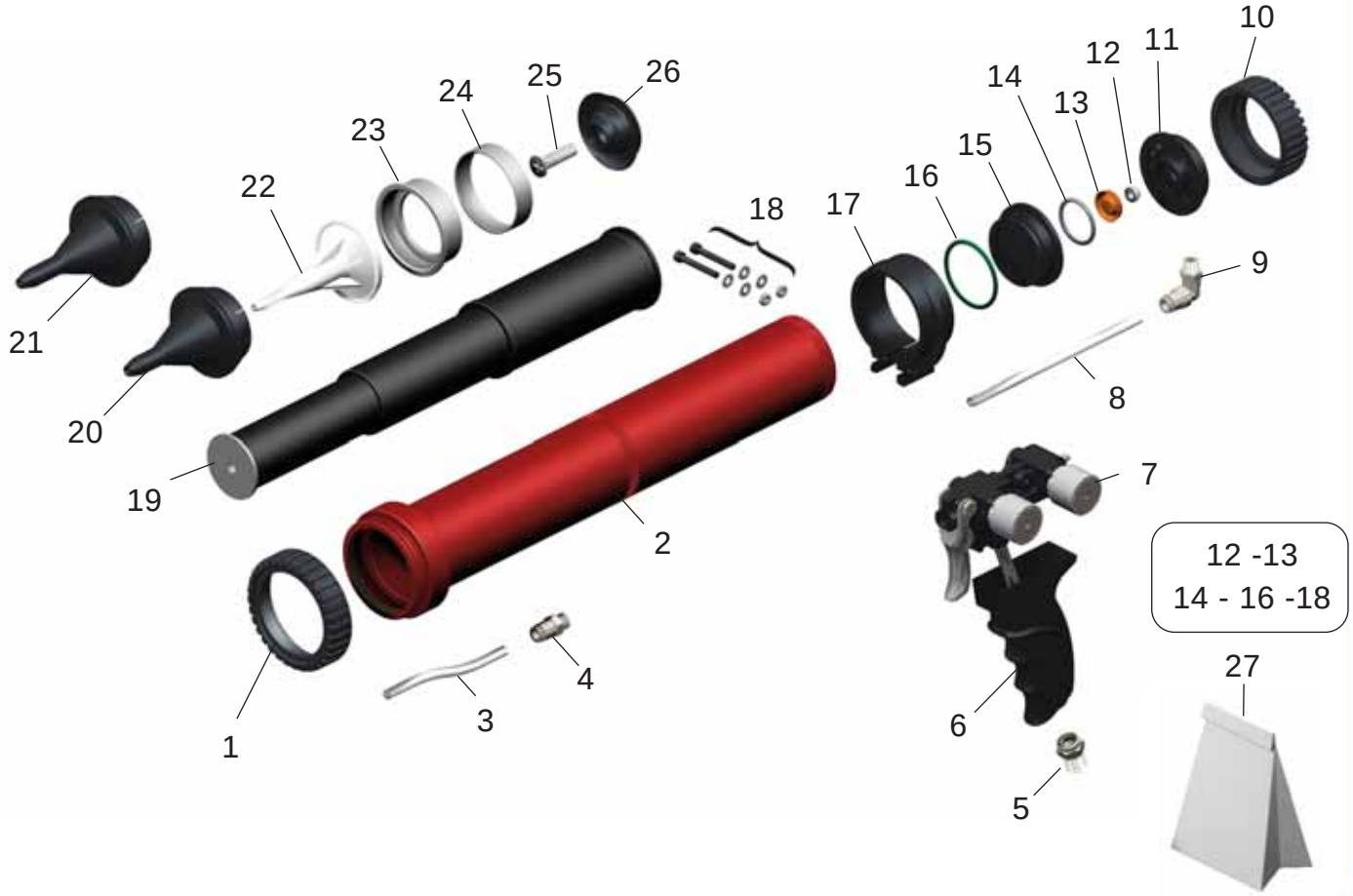

Pos.	Ref.	Pos.	Ref.
1	BU098650	15	BE098291
2	BH098582	16	BD098491
3	BU098557	17	BE098436
4	AH037102	18	BH098480
5	BS088094	19	BH098541
6	BE098492	20	BE098434
7	BH098588	21	BE098465
8	BU098556	22	BE098435
9	AH037402	23	BU098636
10	BU098349	24	BU098476
11	BE098290	25	BF098555
12	BH098332	26	BE098520
13	BD098458	27	BH098547
14	BD048193		

SAM A/525/PT

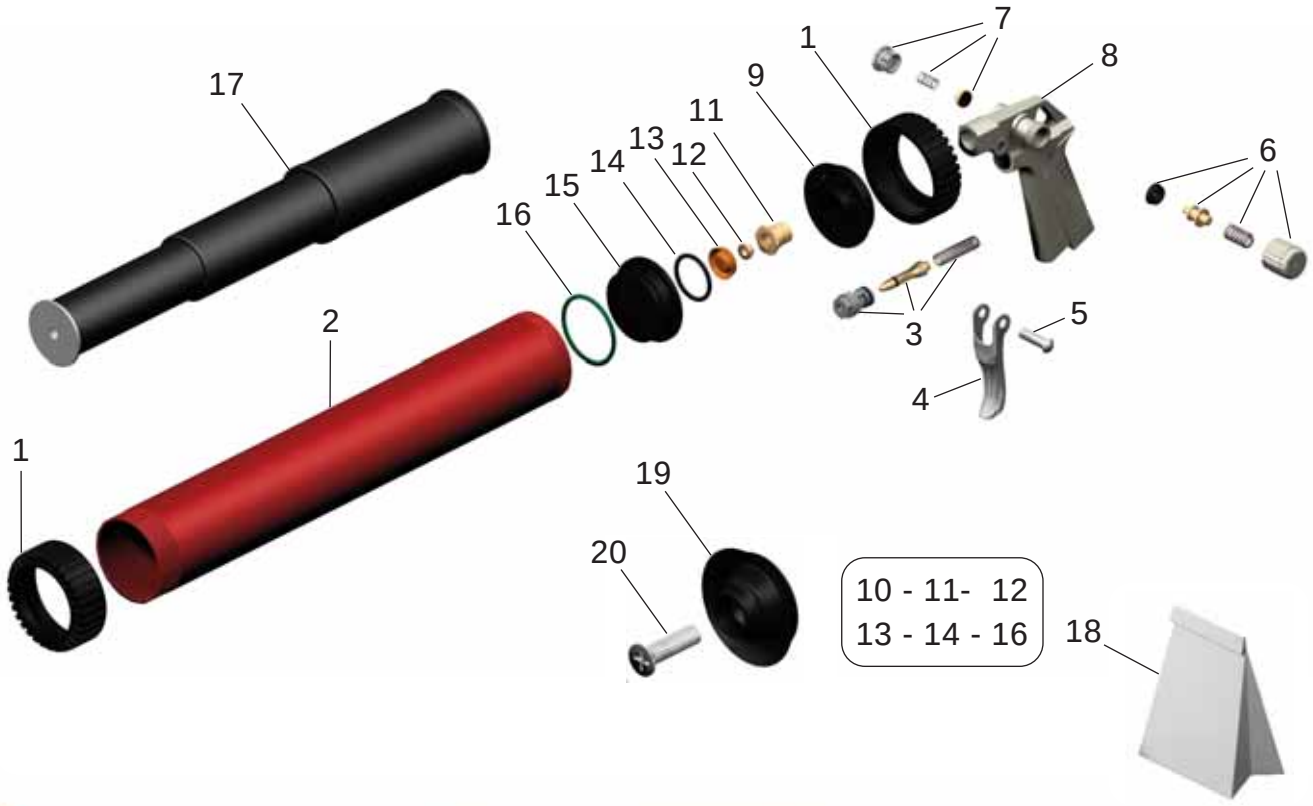

Pos.	Ref.	Q.tà
1	BU098349	2
2	BU098561	1
3	BH098073	1
4	BL058001	1
5	BF088243	1
6	BH098762	1
7	BH098761	1
8	BU098905	1
9	BE098293	1
10	BD118199	1

Pos.	Ref.	Q.tà
11	BS098350	1
12	BH098332	1
13	BD098458	1
14	BD048193	1
15	BE098291	1
16	BD098491	1
17	BH098541	1
18	BH098554	1
19	BE098520	1
20	BF098555	1

Kit SAM/3-SSL

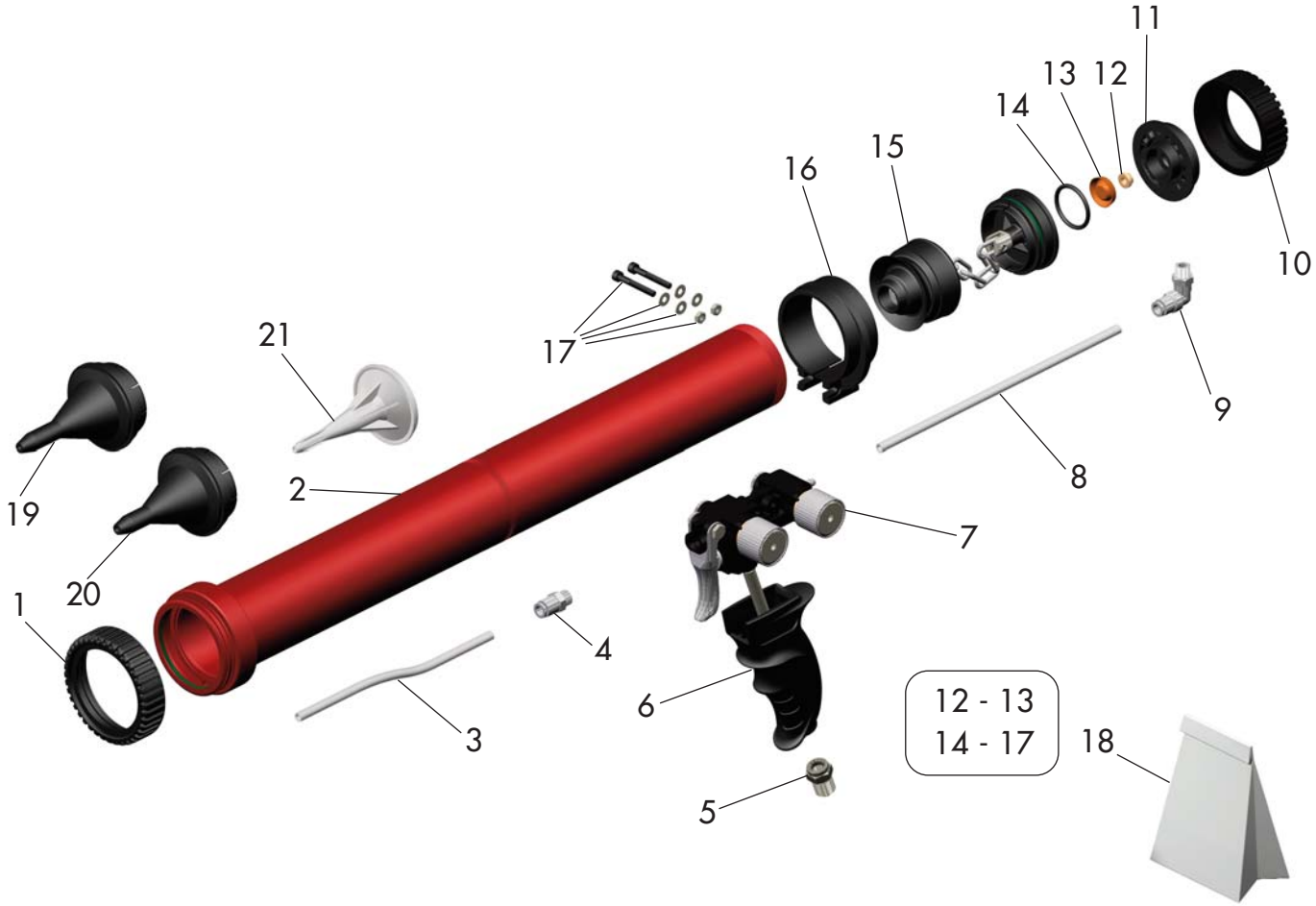

Pos.	Ref.	Pos.	Ref.	Pos.	Ref.
1	BU098650	8	BU098558	15	BH098544
2	BH099123	9	AH037402	16	BE098436
3	BU098361	10	BU098349	17	BH098480
4	AH037102	11	BE098290	18	BH098549
5	BS088094	12	BH098332	19	BE098465
6	BE098492	13	BD098458	20	BE098434
7	BH098588	14	BD048193	21	BE098364

SAM/3-S - SAM/3-SL

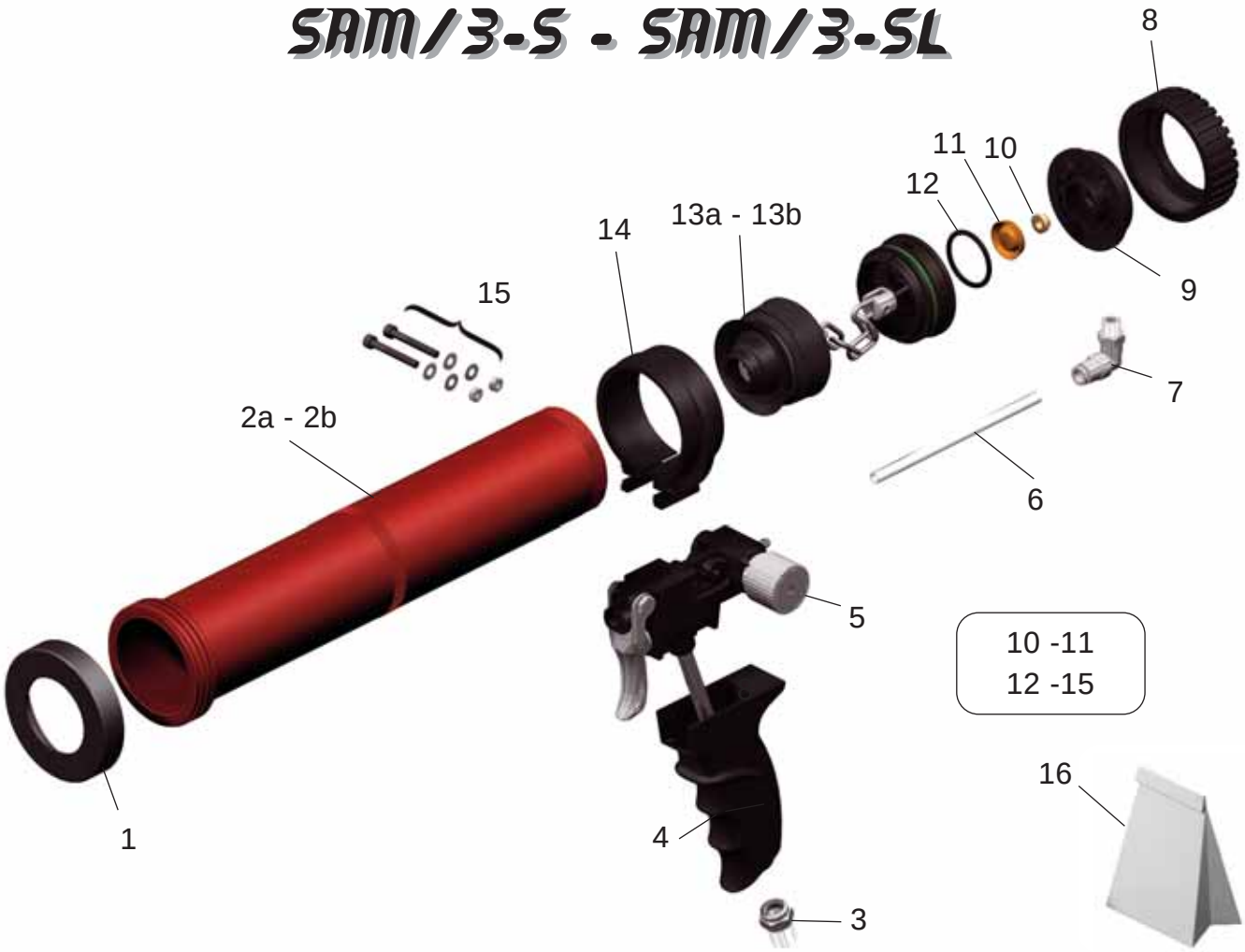

Mod.	Pos.	Ref.
	1	BU098714
SAM/3-S	2a	BH098835
SAM/3-SL	2b	BH098836
	3	BS088094
	4	BE098492
	5	BH099116
SAM/3-S	6a	BU098550
SAM/3-SL	6b	BU098558
	7	AH037402
	8	BU098349

Mod.	Pos.	Ref.
	9	BE098290
	10	BH098332
	11	BD098458
	12	BD048193
SAM/3-S	13a	BH098543
SAM/3-SL	13b	BH098544
	14	BE098436
	15	BH098480
	16	BH098549

LISTA DEI RICAMBI / *SPARE PARTS LIST* / PIECES DETACHEES

Pos.	Ref.
1	BU098714
2	BH098835
3	BS088094
4	BE098492
5	BH099116
6	BU098550
7	AH037402
8	BU098349

Pos.	Ref.
9	BE098290
10	BH098332
11	BD098458
12	BD048193
13	BH098542
14	BE098436
15	BH098480
16	BH098549

Kit SAM/3-CS

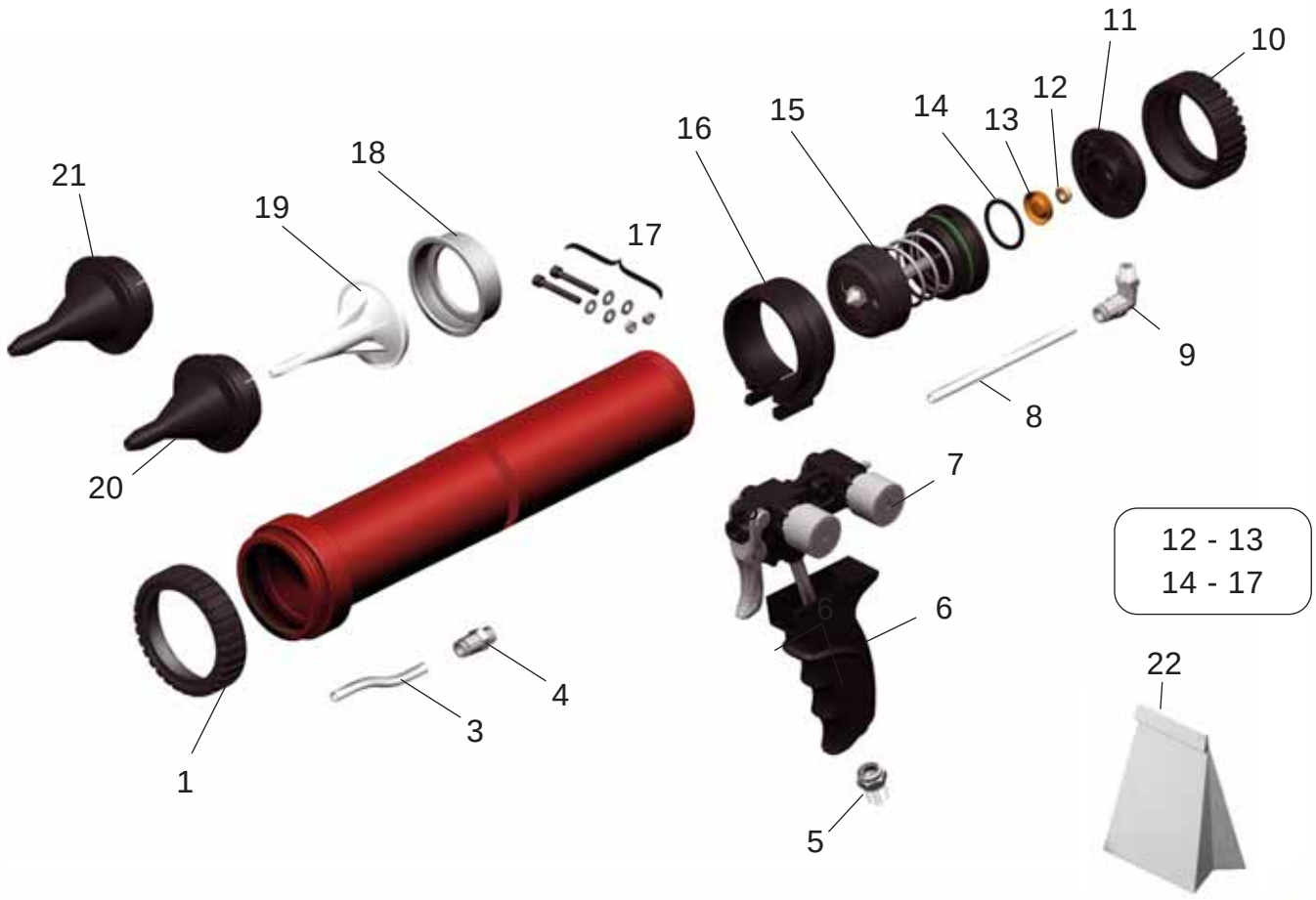

Pos.	Ref.	Pos.	Ref.
1	BU098650	12	BH098332
2	BH098832	13	BD098458
3	BU098653	14	BD048193
4	AH037102	15	BH098542
5	BS088094	16	BE098436
6	BE098492	17	BH098480
7	BH098588	18	BU098636
8	BU098550	19	BE098435
9	AH037402	20	BE098434
10	BU098349	21	BE098465
11	BE098290	22	BH098548

S41-Big

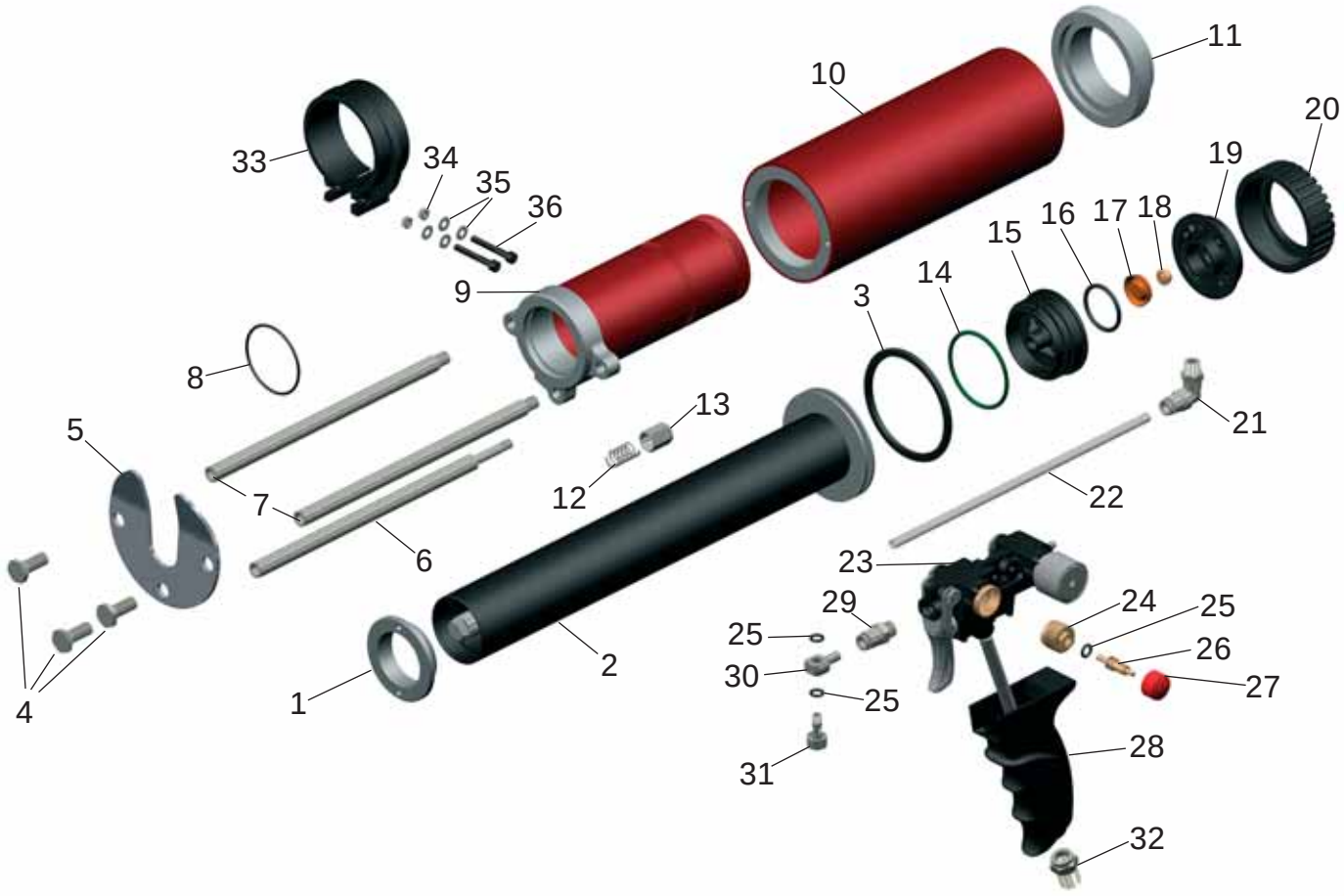

Pos.	Ref.	Pos.	Ref.	Pos.	Ref.	Pos.	Ref.
1	BU099131	10	BH099179	19	BE098290	28	BE098492
2	BH099177	11	BU099140	20	BU098349	29	AH037102
3	BB099136	12	BA088314	21	AH037402	30	BS099153
4	BT098981	13	BS098975	22	BU089180	31	BS099152
5	BL098531	14	BD098727	23	BH099181	32	BS088094
6	BT098985	15	CE090092	24	BS099139	33	BE098436
7	BT098971	16	BD048193	25	BD118025	34	BF118002
8	BD098461	17	BD098458	26	BS099154	35	BF118004
9	BH099178	18	BH098332	27	BH068329	36	BF508184

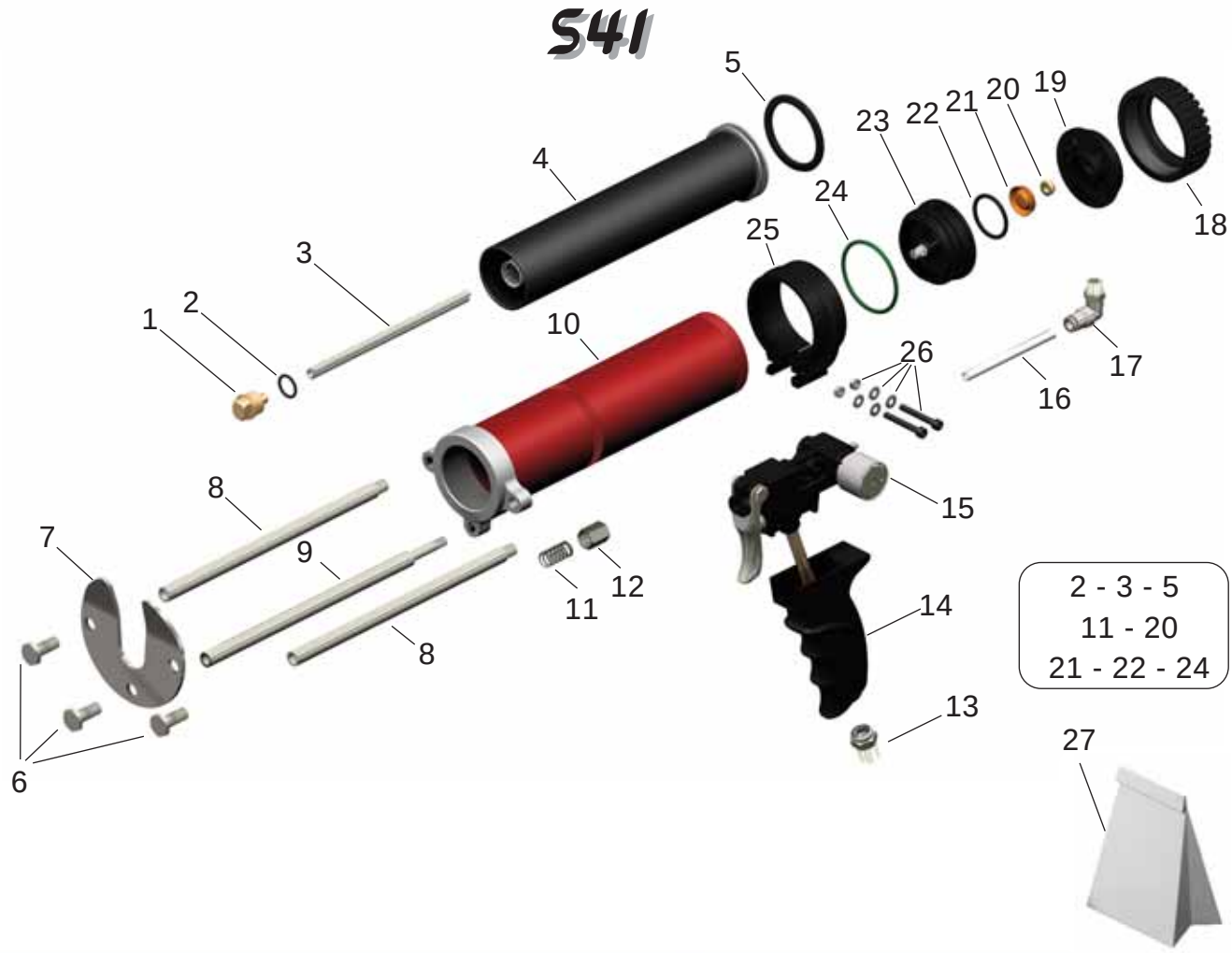

Pos.	Ref.
1	BS098973
2	BD089308
3	BA098977
4	BH099038
5	BB098963
6	BT098981
7	BL098531
8	BT098971
9	BT098985
10	BH099037
11	BA088314
12	BS098975
13	BS088094
14	BE098492

Pos.	Ref.
15	BH099116
16	BU099010
17	AH037402
18	BU098349
19	BE098290
20	BH098332
21	BD098458
22	BD048193
23	BH099041
24	BD098727
25	BE098436
26	BH098480
27	BH099106

S31/2

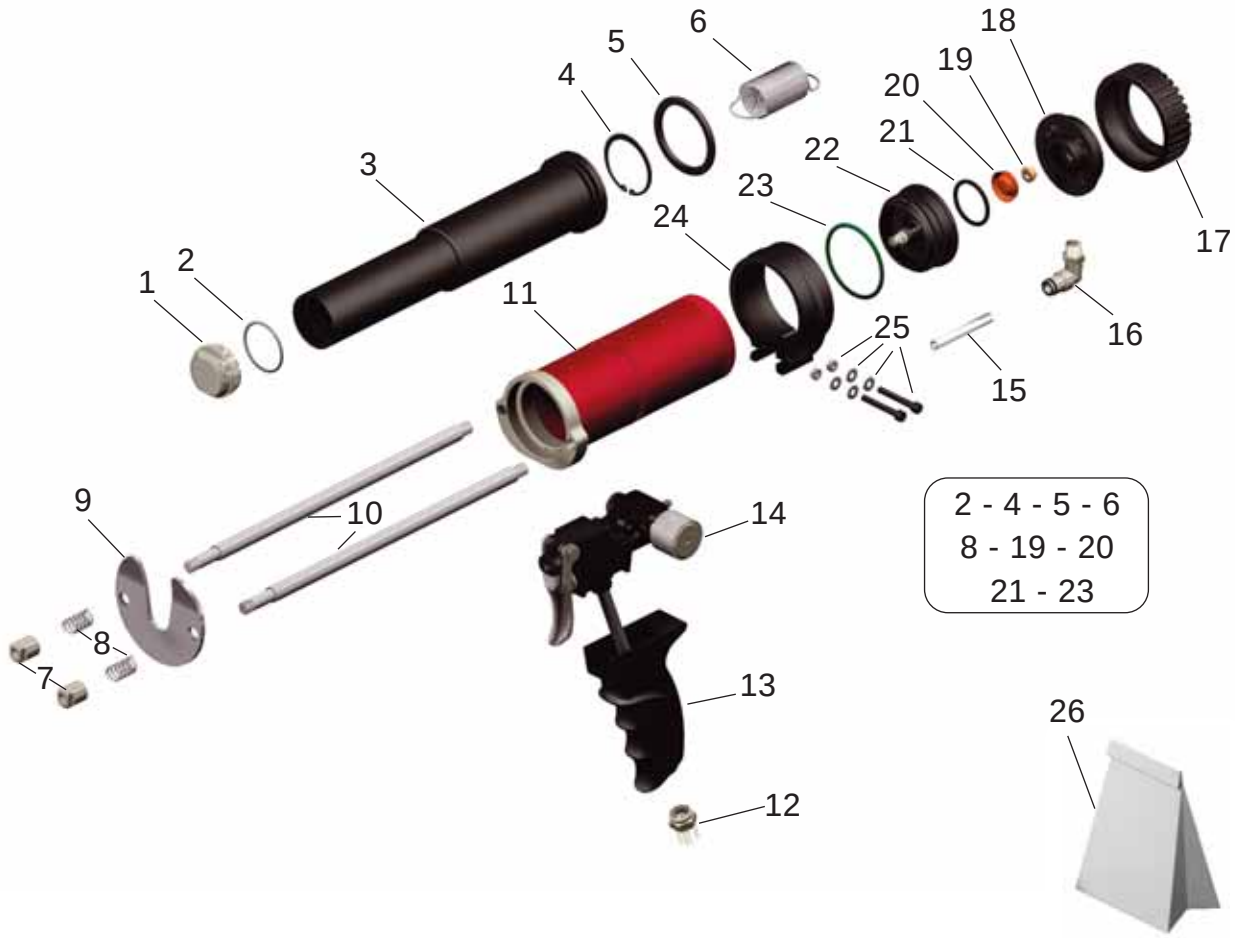

Pos.	Ref.	Q.tà
1	BU099220	1
2	BD098459	1
3	BH099226	1
4	BF099009	1
5	BB098963	1
6	BA098976	1
7	BS098992	2
8	BA088314	2
9	BL098222	1
10	BT099224	2
11	BH099225	1
12	BS088094	1
13	BE098492	1

Pos.	Ref.	Q.tà
14	BH099116	1
15	BU099011	1
16	AH037402	1
17	BU098349	1
18	BE098290	1
19	BH098332	1
20	BD098458	1
21	BD048193	1
22	BH099041	1
23	BD098727	1
24	BE098436	1
25	BH098480	2
26	BH099108	-

SAM

OFFICINE MECCANICHE A.N.I. S.p.A. - Via Arzignano, 190 - 36072 CHIAMPO (VI) ITALY
Tel ++39 0444 420888 • Fax ++39 0444 625954 (International) Fax 0444 420620 (Italia) - http://www.ani.it • E-mail: ani@ani.it

www.studiograficoedigraf.com • 07/10