# AERografi per trattamenti speciali

# Spray guns for special applications

# Pistolets pour traitements speciaux

# AS 215-WB

## SPECIALE PER VERNICI A BASE ACQUA
## SPECIAL FOR WATER-BASED PAINTS AND VARNISHES
## SPECIAL POUR LE PEINTURES ET LES VERNIS A L'EAU

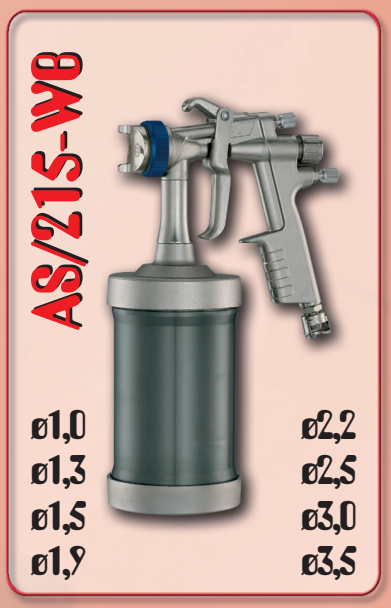


### AS/215-WB

**AEROGRAFO SUPER PROFESSIONALE PER APPLICAZIONE DI PRODOTTI DENSI CON REGOLAZIONE DEL GETTO DA ROSA A VENTAGLIO.**

**Concepito per l'applicazione di materiali altamente viscosi e per vernici ad acqua, è l'ideale per i falegnami che devono verniciare piccole superfici o effettuare applicazioni speciali nell'ambito della verniciatura. Il ridotto consumo di aria permette alla pistola AS/215/WB di lavorare anche con compressori di piccole dimensioni (min. 2CV).**

**Il serbatoio sotto pressione e la particolare tipologia di ugelli che permette di effettuare una continua ed accurata regolazione del diametro e dell'estensione del getto, consentono l'adattamento dello spruzzo a qualsiasi tipo di vernice utilizzata. Gli aghi e gli ugelli sono costruiti in acciaio inox mentre il corpo della pistola ha un trattamento superficiale di nichelatura. Le guarnizioni di tenuta dell'aria e del materiale hanno un sistema di recupero automatico del gioco che garantisce una lunga durata e riduce i costi di manutenzione.**

*TOP PROFESSIONAL SPRAY GUN FOR DENSE PRODUCTS, WITH REGULATION OF ROUND AND FAN PATTERN.*

*Designed for applying highly viscous materials and for water-based paints and varnishes, it is ideal for carpenters who need to cover small areas or carry out special coating applications. Low air consumption means the AS/215/WB gun can even work with very small compressors (min. 2 HP). With the pressurized feed cup and the special nozzle design, which allows continuous, accurate control of spray diameter and reach, the spray can be adapted to suit any type of paint used. The needles and nozzles are made from stainless steel while the gun body has undergone a nickel-plating surface treatment. The air- and paint-tight seals feature an automatic play recovery system that assures long service life and reduces maintenance costs.*

PISTOLET SUPER PROFESSIONNEL POUR APPLICATION DE PRODUITS DENSES AVEC REGLAGE JET DE CONCENTRE A EVENTAIL

Conçu pour l'application de matériaux à viscosité élevée et pour les peintures et les vernis à l'eau, il est particulièrement indiqué pour les menuisiers qui doivent peindre ou vernir des petites surfaces ou effectuer des applications spéciales dans le cadre de la peinture ou du vernissage. La consommation d'air réduite permet d'utiliser le pistolet AS/215/WB même avec des compresseurs de petites dimensions (min. 2 CV).Grâce au réservoir sous pression et à la typologie particulière des buses qui permettent d'effectuer un réglage continu et précis du diamètre et de l'extension du jet, il est possible d'adapter la pulvérisation à n'importe quel type de peinture ou vernis appliqué.Les aiguilles et les buses sont en acier inox tandis que le corps du pistolet a un traitement superficiel de nickelage. Les joints d'étanchéité de l'air et du matériau ont un système de rattrapage automatique du jeu qui garantit une longue durée et réduit les frais de maintenance.

# AS 213

| | AS/215 | AS/213 | AS/213-SP |
|---|---|---|---|
| gr. | 1264 | 1120 | 570 |

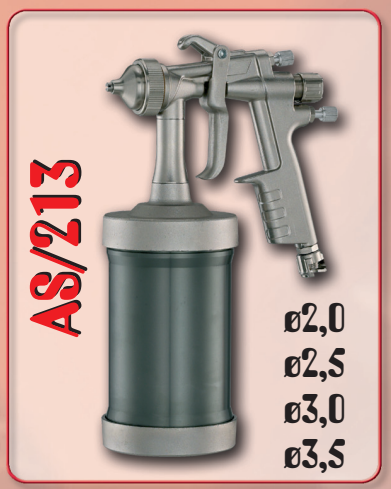


### AS/213

**Aerografo specifico per applicazione di tinte murali applicabili a spruzzo. Il ridotto consumo di aria permette alla AS/213 di lavorare anche con compressori di piccole dimensioni (min. 2 CV) in assenza di fumi di verniciatura. Le svariate regolazioni disponibili permettono di ottenere infinite qualità di finitura, dall'effetto "bucciato" fino ad un effetto liscio.**

*Specific gun for sprayable wall paints. Due to the low air consumption the gun is suitable also for small compressors (min. 2 HP) without any over-spraying. As a result of the different regulations it is possible to obtain various finishes such as "orange peel" or very fine effects.*

Pistolet spécifique pour applications de peintures murales applicables par pulvérisation. Sa consommation d'air réduite permet au AS/213 de fonctionner même avec des compresseurs de petites dimensions (min. 2 CV) en l'absence de fumées de peinture. Les différents réglages disponibles permettent d'obtenir d'infinies qualités de finition, de l'effet "peau d'orange" à l'effet lisse.

### AS/213-SP

**Aerografo super professionale per uso industriale con pompa. Rivestimento interno in acciaio Inox.**

*Top professional spray gun for industrial use with pneumatic pumps. Stainless steel inner coating.*

Pistolet super professionnel pour usage industriel avec pompe pneumatique. Revêtement interne en acier inoxydable.

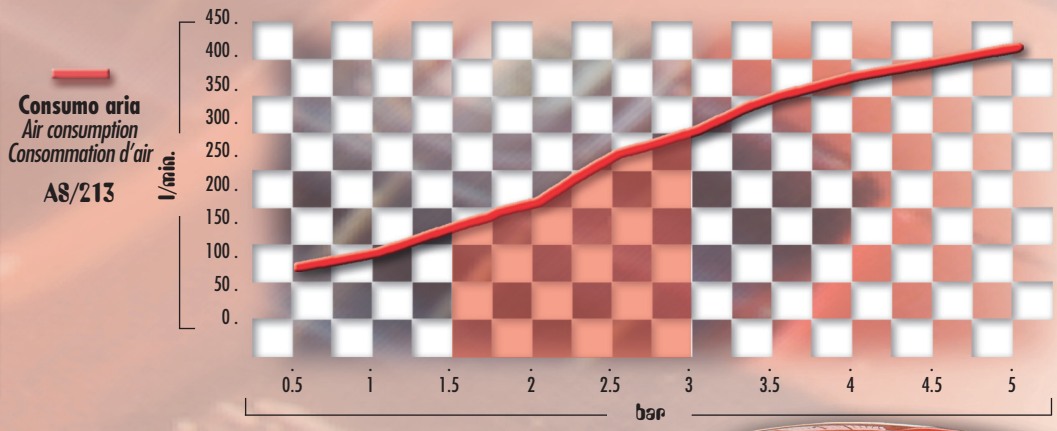

# AS 215

| | AS/215 | AS/215-S | AS/215-V |
|---|---|---|---|
| gr. | 1445 | 1445 | 1365 |

## AS/215

**Aerografo super professionale per applicazione di prodotti protettivi esterni e insonorizzanti.**

*Top professional spray gun for wax rust inhibitors and under-body coating products.*

Pistolet super professionnel pour application de produits protecteurs externes et insonorisants.

## AS/215-S

**Aerografo super professionale per applicazione di prodotti protettivi esterni e insonorizzanti con kit ugelli per scatolati.**

*Top professional spray gun for wax rust inhibitors and under-body coating products with nozzles set for body cavities applications.*

Pistolet super professionnel pour application de produits protecteurs externes et insonorisants, avec kit buses pour produits creux.

## AS/215-V

**Aerografo super professionale per applicazione di prodotti densi con regolazione del getto da rosa a ventaglio.**

*Top professional spray gun for dense products, with regulation of round and fan pattern.*

Pistolet super professionnel pour application de produits denses avec réglage jet de concentré à éventail.

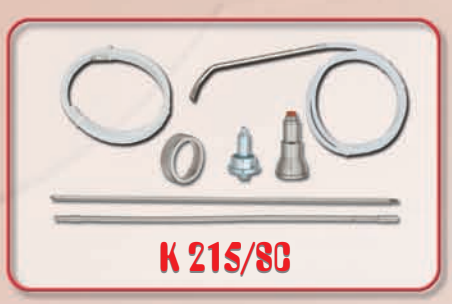


**Kit ugelli per scatolati.** • *Nozzles for body cavity applications.* • Kit buses pour produits creux.

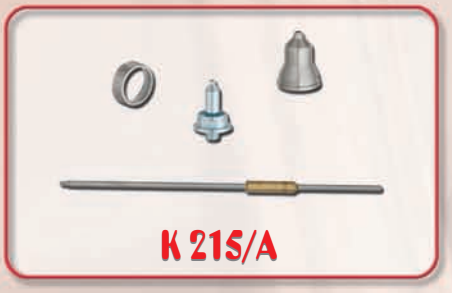


**Kit ugello a getto tondo.**

*Nozzle kit for fixed round pattern.* • Kit buse à jet rond.

**Kit ugello a getto regolabile.**

*Nozzle kit for round and fan pattern.* • Kit buse à jet réglable.

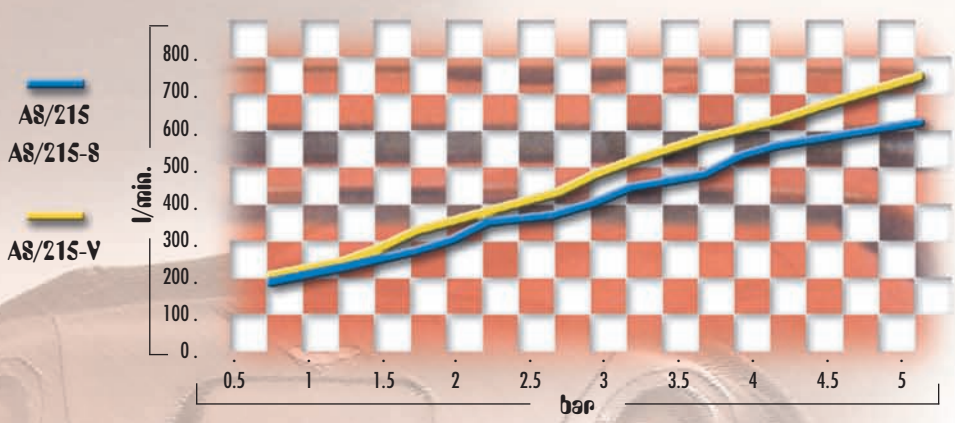




AERografi per trattamenti speciali • *SPRAY GUNS FOR SPECIAL APPLICATIONS*
PISTOLETS POUR TRAITEMENTS SPECIAUX

# AS 212

| | AS/212 | AS/212-S | AS/212-V |
|---|---|---|---|
| gr. | 1300 | 1300 | 1275 |

## AS/212

**Aerografo professionale per applicazione di prodotti protettivi esterni e insonorizzanti.**
*Professional spray gun for wax rust inhibitors and under-body coating products.*
Pistolet super professionnel pour application de produits protecteurs externes et insonorisants.

## AS/212-S

**Aeerografo professionale per applicazione di prodotti protettivi esterni e insonorizzanti con kit ugelli per scatolati.**
*Professional spray gun for wax rust inhibitors and under-body coating products with nozzle set for body cavities applications.*
Pistolet super professionnel pour application de produits protecteurs externes et insonorisants, avec kit buses pour produits creux.

## AS/212-V

**Aerografo professionale per applicazione di prodotti densi con regolazione del getto da rosa a ventaglio.**
*Professional spray gun for thick products, with regulation of round and fan pattern.*
Pistolet super professionnel pour application de produits denses avec réglage jet de concentré à éventail.

**Kit ugelli per scatolati.** • *Nozzles for body cavity applications.* • Kit buses pour produits creux.

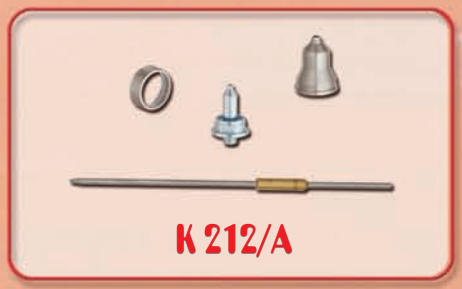


**Kit ugello a getto tondo.**
*Nozzle kit for fixed round pattern.* • Kit buse à jet rond.

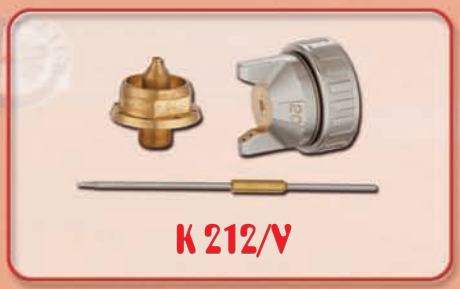


**Kit ugello a getto regolabile.**
*Nozzle kit for round and fan pattern.* • Kit buse à jet réglable.

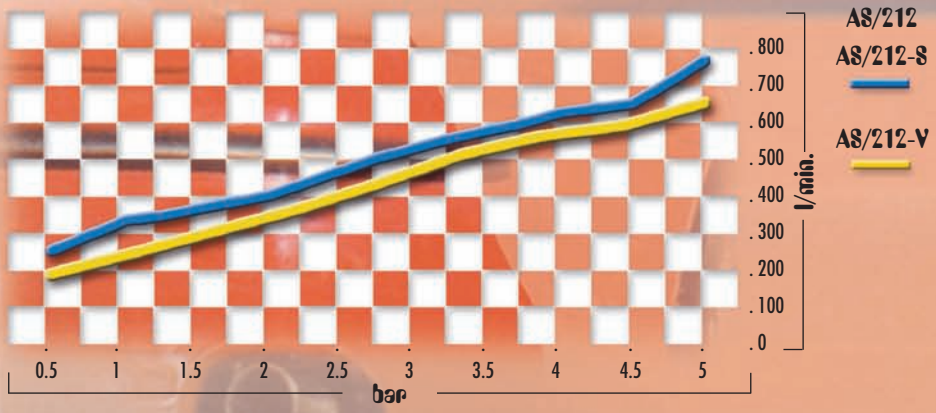

# Componenti • *Elements* • Composants

**1**

**Regolazione pressione nel serbatoio.**
*Pot pressure regulator.*
Réglage pression dans le réservoir.

**2**

**Regolazione portata prodotto.**
*Product flow regulator.*
Réglage débit produit.

**3**

**Regolazione portata d'aria.**
*Air flow regulator.*
Réglage débit d'air.

**4**

**Tubo pescante smontabile per una facile pulizia.**
*Removable suction pipe for easy cleaning.*
Tube de prélèvement démontable pour nettoyage facile.

**5**

**Serbatoio in alluminio anodizzato resistente ai prodotti a base d'acqua.**
*Anodized aluminium pot suitable for water base paint products.*
Réservoir en aluminium anodisé résistant aux produits à base d'eau.

**In tutti i modelli è possibile:**
- Smontare il tubo pescante per una facile pulizia dei passaggi prodotto.
- Regolare facilmente le varie finiture di verniciatura.
- Regolare la portata d'aria.
- Trasformare l'aerografo nelle varie versioni tramite i kit opzionali.

***With all models it is possible to:***
- *Remove the suction pipe for easy cleaning.*
- *Regulate easily the different spraying finishes.*
- *Regulate the air flow.*
- *Turn the standard model into a different one with the optional kits.*

**Sur tous les modèles, il est possible:**
- Démonter le tube de aspiration pour permettre un nettoyage facile des passages produit.
- Régler facilement les différentes finitions de peinture.
- Régler le débit d'air.
- Transformer le pistolet dans les différentes version au moyen des kits en option.

**Esempi di applicazioni con tinte ad effetto liscio, ad effetto bucciato e di tinta multicolore.**
*Example of different finishes such as orange peel, fine effects and of multicolor wall paint.*
Exemple d'applications avec une teinte à peau d'orange, à effet lisse et teinte murale multicolore.

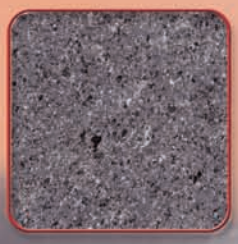
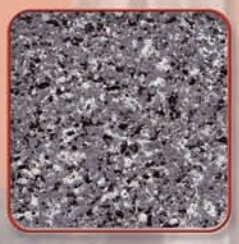

# A205/S

A205/S

## Nuova pistola per applicazioni protettivi esterni e interni

L'A.N.I. presenta la rivoluzionaria pistola per l'applicazione di prodotti insonorizzanti e protettivi. Una attenta ricerca di mercato ha evidenziato la sempre maggior difficoltà di pulizia dei mezzi di spruzzatura di prodotti chimici protettivi, sempre piu compositi e sofisticati; infatti, dopo l'applicazione, la pistola deve essere immediatamente pulita per non rischiare l'essicamento dei prodotto e l'inevitabile intasamento degli ugelli, che rendono la pistola inservibile. Anche la stessa pulizia necessita di tempi e solventi che vanno ad incidere notevolmente sui costi di applicazione. L'A.N.I. ha risposto con la NUOVA A/205/S, dotata di applicatore universale che si può buttare col barattolo vuoto. Ciò non toglie che lo spruzzatore (costruito con materiale resistente ai solventi) si possa recuperare immergendolo in una piccola quantità di solvente per la sua pulizia; nel frattempo si può continuare a lavorare con la pistola di prima con un altro spruzzatore pulito. Il costo dello spruzzatore e però di molto inferiore a quello della pulizia di una normale pistola e quindi può essere tranquillamente buttato. La regolazione della spruzzatura avviene tramite la rotazione dell'ugello anteriore, con un passaggio del prodotto da 0 a 5 mm.

## *New spray gun for external and internal coating applications*

*ANI presents the new "revolutionary" spray gun for the application of under body materials and protective products. Careful market research has shown that it is becoming increasingly more difficult to clean the spray instruments used for chemical coating products, since they are getting more complex and sophisticated; in fact after use, a normal spray gun has to be cleaned immediately so as not to risk the product drying out and so causing the inevitable obstruction of the nozzles that makes the spray gun unusable. The cleaning process itself takes up time and the use of solvents which considerably increase the costs of application. ANI has found the answer with the new A/205/S, which is equipped with a universal spray nozzle that can be thrown away with the empty can. However, if desired, the nozzle (made of solvent resistant materials) can be used again by immersing it in a small quantify of cleaning solvent; in the meantime one can continue working by using another clean nozzle on the spray gun. The cost of the nozzle however is much less than the cost of cleaning a normal spray gun and therefore it can be thrown away without hesitation. Spray adjustment is achieved by rotating the front nozzle , so regulating the product conduit from 0 to 5 mm.*

## Nouveau pistolet pour l'application de produits de protection externes et internes

A.N.I. présente son pistolet révolutionnaire pour l'application de produits insonorisants et de protection. Une recherche de marché attentive a décelé la difficulté croissante de nettoyage des moyens de pulvérisation de produits chimiques de protection, de plus en plus composites et sophistiqués ; en effet, après l'application, le pistolet doit être immédiatement nettoyé afin d'éviter que le produit sèche en obstruant inévitablement les buses, rendant ainsi le pistolet inutilisable. Le nettoyage demande du temps et des solvants qui alourdissent considérablement les coûts d'application. La réponse d'A.N.I. est le nouveau pistolet A/205/S, doté d'un applicateur universel jetable lorsque le pot est vide. Le pulvérisateur (construit en matériau résistant aux solvants) peut aussi être récupéré et nettoyé en le plongeant dans une petite quantité de solvant ; en attendant, on peut continuer à travailler avec le même pistolet mais avec un pulvérisateur propre. Toutefois le coût du pulvérisateur étant bien inférieur à celui du nettoyage d'un pistolet normal, il peut donc être jeté sans problème. Le réglage de la pulvérisation s'effectue en tournant la buse antérieure, avec un passage du produit de 0 à 5 mm.

1 - Avvitare il tubetto sul corpo A/205/S / *Screw the hose on A/205/S body* / Visser le tuyau sur le corps A/205/S
2 - Aggancio rapido del corpo A/205/S sulla pistola di soffiaggio / *Quick fitting of A/205/S body to blow gun* / Visser le corps A/205/S sur la soufflette.
3 - Inserire e avvitare il corpo completo sul barattolo / *Connect and screw the complete body to the can* / Introduire et visser le corps complet sur le pot.
4 - Collegare la pistola alla linea d'aria / *Connect the gun to the air line* / Brancher le pistolet sur la ligne d'air.
5 - Regolazione della spruzzatura tramite l'ugello anteriore / *Spray adjustment rotating front nozze* /Réglage de la pulvérisation en tournant la buse antérieure.

| Confezione/*Packing* Emballage | Mod. | REF. | | g. |
|---|---|---|---|---|
| Contiene: 1 pistola erogatrice d'aria mod. A/205/S - 2 spruzzatori "usa e getta" completi di tubo di pescaggio. Contains: *1 A/205/S blow gun - 2 disposable caps with suction pipe.* *Avec:* 1 soufflette d'air mod. A/205/S - 2 gicleurs jetables en nylon avec plongeur. | KIT/205-S 11/A | AH094045 | 5 | 0,24 |
| n 6 ricambi di spruzzatore per Kit A/205/S completo di tubo di pescaggio *n. 6 spare disposable caps and tubes for Kit A/205/S* n. 6 gicleurs et tuyau aspiration pour Kit A/205/S | A/205-ST | AH093921 | 5 | 0,27 |

## PISTOLA PROFESSIONALE PER TRATTAMENTI INSONORIZZANTI
*PROFESSIONAL UNDERBODY COATING GUN*
PISTOLET PROFESSIONEL POUR TRAITEMENTS INSONORISANTS

# A 206/S

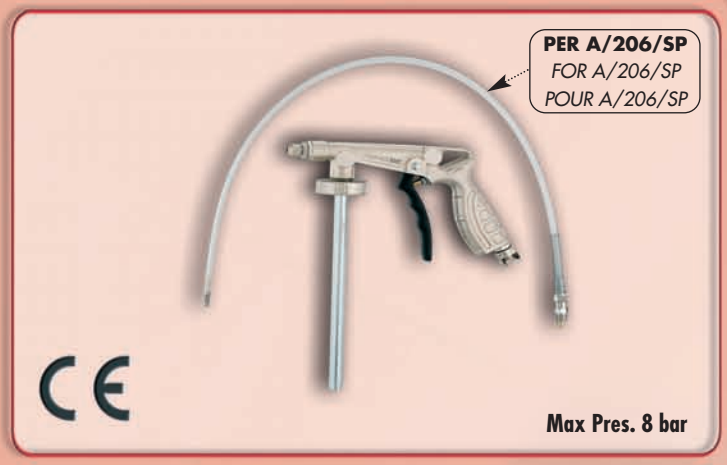


- **MOD. A/206/S in alluminio nichelato**
  **> diametro ugello 5 mm**
  **> ugello regolabile per spruzzatura prodotta nelle varie grane (bucce).**
- **MOD. A/206/SP**
  **> con tubetto 900 mm per scatolati (solo per MOD. A/206/SP)**

- *MOD. A/206/S nickel-plated aluminum body*
  *> adjustable 5 mm diameter nozzle for spraying the product in various textures*
- *MOD. A/206/SP*
  *> with 900 mm wax injector probe (only for MOD. A/206/SP)*

- MOD. A/206/S corps en alumnium nickelé
  > buse réglable 5 mm pour pulvériser le produit dans les différentes structures
- MOD. A/206/SP
  > avec tuyau rallonge 900 mm pour cires anticorrosion (seulement pour MOD. A/206/SP)

## PISTOLA PER TRATTAMENTI INSONORIZZANTI
*UNDERBODY COATING GUN*
PISTOLET POUR TRAITEMENTS INSONORISANTS

# A 206

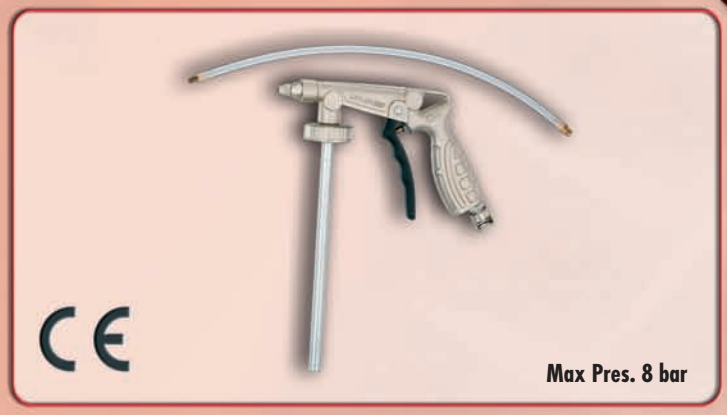


- **Corpo in alluminio nichelato**
  **> diametro ugello 5 mm**
  **> completa di tubetto 500 mm per scatolati**

- *Nickel-plated aluminum body*
  *> 5 mm diameter nozzle*
  *> 500 mm wax injector probe*

- Corps en alumnium nickelé
  > diamètre buse 5 mm
  > prolonge 500 mm pour cires anticorrosion

## PISTOLA PER TRATTAMENTI INSONORIZZANTI
*UNDERBODY COATING GUN*
PISTOLET POUR TRAITEMENTS INSONORISANTS

# A 206/NE

- **Corpo in alluminio nichelato**
  **> diametro ugello 5 mm**
  **> con tubetto 500 mm per scatolati**
  **> coperchio in nylon per serbatoi con filetto ø40 mm**

- *Nickel-plated aluminum body.*
  *> 5mm diameter nozzle*
  *> with 500 mm wax injector probe.*
  *> nylon lid for pots with ø 40 mm thread.*

- Corps en alumnium nickelé
  > diamètre buse 5 mm
  > avec tuyau rallonge 500 mm pour cires anticorrosion.
  > couvercle en nylon pour godets avec filet ø 40 mm

## PISTOLA PER TRATTAMENTI INSONORIZZANTI CON SERBATOIO

*UNDERBODY COATING GUN WITH POT*

PISTOLET POUR TRAITEMENTS INSONORISANTS AVEC GODET

# A 206/7

- **Corpo in alluminio nichelato**
  **> diametro ugello 5 mm**
  **> con serbatoio in alluminio 1000 cc.**

- *Nickel-plated aluminum body*
  *> 5 mm diameter nozzle*
  *> with 1000 cc. (35.5 oz.) suction feed cup*

- Corps en aluminium nickelé
  > diamètre buse 5 mm.
  > avec godet à aspiration 1000 cc.

## PISTOLA PER TRATTAMENTI INSONORIZZANTI CON SERBATOIO E UGELLO FISSO 8 mm.

*UNDERBODY COATING GUN WITH POT AND 8 mm. FIXED NOZZLE*

PISTOLET POUR TRAITEMENTS INSONORISANTS AVEC GODET ET BUSE 8 mm.

# A 208

- **Corpo in alluminio nichelato**
  **> ugello fisso 8 mm.**
  **> con serbatoio in alluminio 1000 cc.**

- *Nickel-plated aluminum body*
  *> 8 mm. diameter nozzle*
  *> with 1000 cc. (35.5 oz.) suction feed cup*

- Corps en alumnium nickelé
  > diamètre buse 8 mm.
  > avec godet à aspiration 1000 cc.

**Consumo aria**
*Air consumption*
*Consommation d'air*

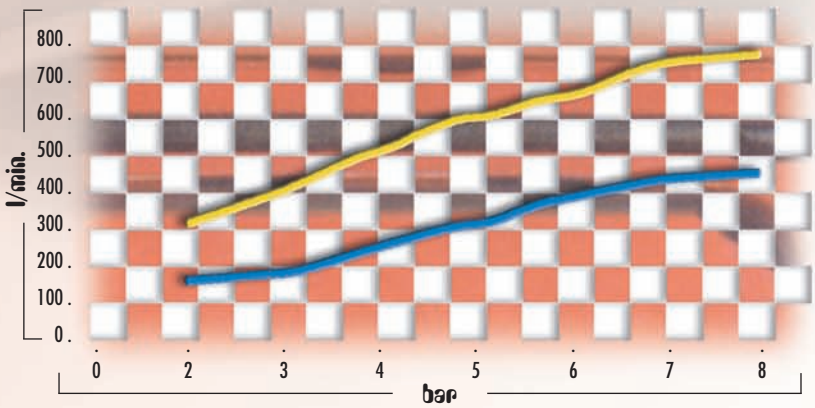

# A218/S

# A218

# A218/E

## PISTOLA PER SCHIUME POLIURETANICHE CON ADATTATORE UNIVERSALE

*POLYURETHANE FOAM APPLICATOR GUN WITH UNIVERSAL ADAPTOR*

PISTOLET POUR MOUSSE POLYURETHANE AVEC ADAPTATEUR UNIVERSEL

## PISTOLA PER SCHIUME POLIURETANICHE CON ADATTATORE UNIVERSALE E PULSANTE DI BLOCCAGGIO EROGAZIONE

*POLYURETHANE FOAM APPLICATOR GUN WITH UNIVERSAL ADAPTOR AND PRODUCT FLOW BLOCKING BUTTON*

PISTOLET POUR MOUSSE POLYURETHANE AVEC ADAPTATEUR UNIVERSEL ET BOUTON D'ARRET SORTIE PRODUIT

## PISTOLA PER SCHIUME POLIURETANICHE CON ADATTATORE UNIVERSALE E TUBO IN ACCIAIO ZINCATO

*POLYURETHANE FOAM APPLICATOR GUN WITH UNIVERSAL ADAPTOR AND NICKEL-PLATED STEEL TUBE*

PISTOLET POUR MOUSSE POLYURETHANE AVEC ADAPTATEUR UNIVERSEL ET TUYAU EN ACIER ZINQUE

**Questi erogatori professionali per bombole di schiuma poliuretanica, permettono un'ottimale applicazione del prodotto grazie alla loro grande maneggevolezza e leggerezza.**
**Sono dotati di corpo in alluminio nichelato, impugnatura ergonomica, adattatore universale (idoneo per l'impiego di tutte le bombole standard a vite). Erogazione del prodotto regolabile con l'apposito pomello di grandi dimensioni.**
**Caratteristiche tecniche degli erogatori:**
**> guarnizioni di tenuta in PTFE**
**> spillo in acciaio INOX con rivestimento in PTFE (solo per mod. A/218 & A/218/S)**
**> ammortizzatore dello spillo (solo per mod. A/218/S)**
**> blocco della leva contro urti accidentali (solo per mod. A/218/S)**
**> tubo erogazione in alluminio rivestito di ceramica internamente ed esternamente, per accelerare il flusso del prodotto e diminuire l'aderenza (solo per mod. A/218 & A/218/S)**
**> tubo erogazione in acciaio zincato (solo per mod. A/218/E)**
**> tenuta ermetica tra spillo e ugello**
**> valvola unidirezionale in ottone e acciao inox**
**> beccuccio sagomato per consentire l'inserimento di cannucce adatte a raggiungere angoli difficili o fessure strette.**

*These professional guns for polyurethane foam in cans are extremely light and easy to handle, allowing for optimum product application. The gun's body is in nickel-plated aluminium, with an ergonomic grip and a universal adaptor (ideal for use with all types of cans with a standard screw fitting). The product flow is adjustable thanks to the large regulation knob.*
*Applicator technical characteristics:*
*> holding seals in PTFE*
*> needle in PTFE coated stainless steel (only for mod. A/218 & A/218/S)*
*> needle shock-absorber (only for mod. A/218/S)*
*> lever lock to prevent accidental activation (only for mod. A/218/S)*
*> product supply tube, made from aluminium, ceramic coated, internally and externally, to accelerate product flow and reduce adherence of the product to the tube (only for mod. A/218 & A/218/S)*
*> product supply tube in zinc-plated steel (only for mod. A/218/E)*
*> hermetic seal between needle and nozzle*
*> one way valve in stainless steel and brass*
*> stepped spout to allow for the attachment of suitable flexible tubes for reaching difficult angles or tight fissures.*

Particulièrement maniables et légers, ces pistolets professionnels pour bombes aérosols de mousse polyuréthane permettent une application parfaite du produit. Ils sont munis d'un corps en aluminium nickelé, d'une poignée ergonomique, d'un adaptateur universel (permettant l'emploi de toutes les bombes aérosol standard à vis) et la distribution du produit est réglable grâce à un régulateur de grandes dimensions.
Caractéristiques techniques des pistolets:
> joints d'étanchéité en PTFE;
> aiguille en acier INOX avec revêtement en PTFE (uniquement pour mod. A/218 & A/218/S);
> amortisseur du pointeau (uniquement pour mod. A/218/S;
> blocage de la gâchette contre les chocs accidentels (uniquement pour mod. A/218/S);
> tube diffuseur en aluminium revêtu de céramique à l'intérieur et à l'extérieur, pour accélérer le débit du produit et diminuer l'adhérence (uniquement pour mod. A/218 et A/218/S);
> tube diffuseur en acier galvanisé (uniquement pour mod. A/218/E);
> étanchéité entre aiguille et buse;
> valve unidirectionnelle en laiton et en acier inox;
> embout courbé pour permettre l'introduction de rallonges permettant d'atteindre des endroits difficiles d'accès ou des fissures étroites.

# 26 LM-330

# 26 LM-215

**Versione con ugello a ventaglio**
*Version with fan pattern nozzle*
Modèle avec buse à éventail

**Versione con ugello a ventaglio**
*Version with fan pattern nozzle*
Modèle avec buse à éventail

**LANCIA MURALE 330 mm.**
*WALL SPRAYING LANCE 330 mm.*
LANCES DE PROJECTION 330 mm.

**LANCIA MURALE 215 mm.**
*WALL SPRAYING LANCE 215 mm.*
LANCES DE PROJECTION 215 mm.

**Lance murali per la spruzzatura di materiali densi come resine, vernici a dispersione ed intonaci a base minerale. I modelli 26/LM-330 e 26/LM-215 sono particolarmente maneggevoli e adatti ad essere utilizzati in spazi ristretti. Queste lance murali sono dotate di Attacco Velox all'entrata del prodotto e di rubinetti per la chiusura del flusso dell'aria e del prodotto. I modelli standard vengono forniti con un ugello in acciaio inox da Ø 6,5 mm.**

**Caratteristiche tecniche delle lance murali:**

- **Tubo condotta del prodotto in acciaio inox AISI 304**
- **Tubo esterno in alluminio (mod. 26/LM-215) o in alluminio ricoperto di gomma (mod. 26/LM-330)**
- **Ingresso aria con innesto rapido 15/A OMNI**
- **Attacco Velox da collegare alla mandata del prodotto in pressione**
- **Valvole per la chiusura del flusso dell'aria e del prodotto**
- **Ugello standard Ø 6,5 mm in acciaio inox AISI 303 con fori aria di 2 mm. Sono disponibili le misure ugelli 4.5/6.5/8.5/10.5 mm oppure un ugello a ventaglio.**

*Lance for spraying walls with dense materials, such as resins, dispersion paints and mineral based plasters. The 26/LM-330 and 26/LM-215 models are very easy to handle and are therefore ideal for use in cramped spaces. The product entrance is fitted with a Velox Connector and there are taps for shutting off both air and product flow. The standard models are supplied with a Ø 6.5 mm stainless steel nozzle.*

- *Product feed tube in stainless steel AISI 304.*
- *External tube in aluminium (mod. 26/LM-215) or rubber covered aluminium (mod 26/LM-330)*
- *Air inlet with 15/A OMNI quick fitting.*
- *Velox Connector fitted to product entrance.*
- *Air and product shut-off valves.*
- *Standard 6.5 mm diameter nozzle in stainless steel AISI 303 with 2mm air holes. Other nozzles available: - diameters 4.5/6.5/8.5/10.5 mm, or a fan pattern nozzle.*

Lances pour la projection de matériaux denses tels que résines, vernis ou peintures en dispersion et enduits à base minérale. Les modèles 26/LM-330 et 26/LM-215 sont particulièrement maniables et adaptés à une utilisation dans des espaces restreints. Ces lances de projection sont munies de raccord Velox à l'entrée du produit et de robinets pour la fermeture du débit de l'air et du produit. Les modèles standard sont fournis avec une buse en acier inox de Ø 6,5 mm.

Caractéristiques techniques des lances de projection:

- Tuyau distribution du produit en acier inox AISI 304
- Tuyau extérieur en aluminium (mod. 26/LM-215) ou en aluminium recouvert de caoutchouc (mod. 26/LM-330)
- Entrée air avec raccord rapide 15/A OMNI
- Raccord Velox à connecter au refoulement du produit sous pression
- Robinets pour la fermeture du débit de l'air et du produit
- Buse standard Ø 6,5 mm en acier inox AISI 303 avec trous air de 2 mm. La lance est disponible avec buses de 4,5/6,5/8,5/10,5 mm ou avec buse pour jet éventail.

## PISTOLA PER SABBIATURA INDUSTRIALE
*INDUSTRIAL SAND BLASTING GUN*
*PISTOLET DE SABLAGE INDUSTRIEL*

# A 209

- **Completa di pescante lunghezza mt. 1,20**
  **> corpo in alluminio nichelato**

- *With 1.20 mt. suction pipe*
  *> nickel-plated aluminum body*

- Avec tuyau en caoutchouc 1,2 mt. et buse d'aspiration
  > corps en aluminium nickelé

## PISTOLA PER SABBIATURA CON SERBATOIO 1000 cc.
*SAND BLASTING GUN WITH 1000 cc. SUCTION FEED CUP*
*PISTOLET DE SABLAGE AVEC GODET A ASPIRATION 1000 cc.*

# A 209 ALFA

- **Corpo in alluminio nichelato**
  **> serbatoio in alluminio 1000 cc.**

- *Nickel-plated aluminum body*
  *> 1000 cc. (35.3 oz.) suction feed cup*

- Corps en aluminium nickelé
  > godet en aluminium 1000cc

**Consumo aria**
*Air consumption*
*Consommation d'air*

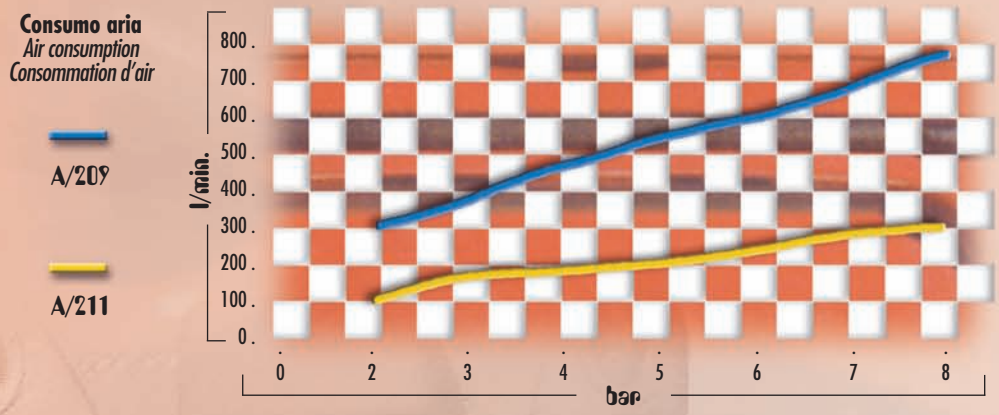

## PISTOLA PER SABBIATURA MINI
*MINI SAND BLASTING GUN*
*PISTOLET DE SABLAGE MINI*

# A 211/M

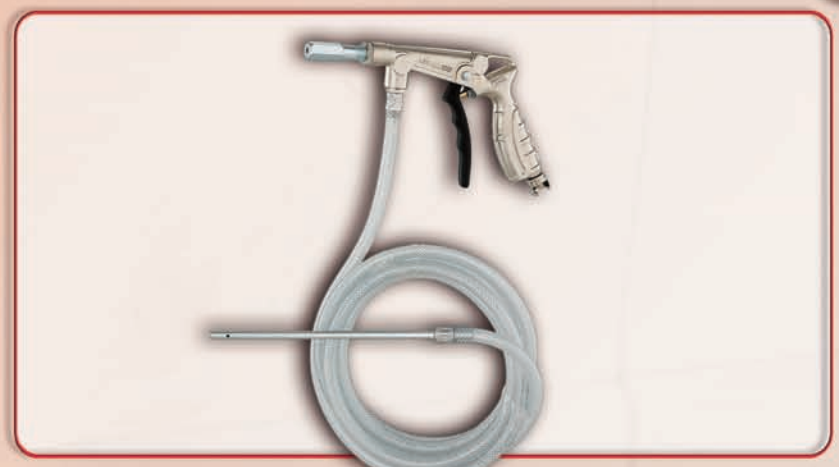

- **Completa di pescante lunghezza mt. 3**
  **> corpo in alluminio nichelato**

- *With 3 mt. suction pipe*
  *> nickel-plated aluminum body*

- Avec tuyau en caoutchouc 3 mt. et buse d'aspiration
  > corps en aluminium nickelé

## PISTOLA PER SABBIATURA MINI CON SERBATOIO 1000 cc.
*MINI SAND BLASTING GUN WITH 1000 cc. SUCTION FEED CUP*
*PISTOLET DE SABLAGE MINI AVEC GODET A ASPIRATION 1000 cc*

# A 211/MA

- **Corpo in alluminio nichelato**
  **> serbatoio in acciao 1000 cc.**

- *Nickel-plated aluminum body*
  *> 1000 cc. (35.3 oz.) steel suction feed cup*

- Corps en aluminium nickelé
  > godet en acier 1000 cc

## PISTOLA PER SABBIATURA A RECUPERO AUTOMATICO
*RECIRCULATING SAND BLASTING GUN*
*PISTOLET DE SABLAGE AVEC SYSTEME DE RECYCLAGE AUTOMATIQUE*

# A 211

- **Corpo in alluminio nichelato**
  **> serbatoio in acciao 1000 cc.**
  **> sacchetto filtrante di recupero sabbia**

- *Nickel-plated aluminum body*
  *> 1000 cc. (35.3 oz.) steel suction feed cup*
  *> filtering bag for sand recycling.*

- Corps en aluminium nickelé
  > reservoir en acier de 1000 cc.
  > sachet filtrant pour récuperation sable

## KIT PER SABBIATURA A RECUPERO AUTOMATICO
*RECIRCULATING SAND BLASTING GUN KIT*
*KIT DE SABLAGE AVEC SYSTEME DE RECYCLAGE AUTOMATIQUE*

# Kit A/211

**Pistola A/211 completa di:**
- **barattolo di sabbia da 700 g**
- **n° 4 ugelli sagomati in gomma**

*Consists of A/211 gun:*
- *700 g bottle synthetic grit*
- *set of spare rubber nozzles*

Pistolet A/211 complet de:
- boîtes de 700 g de sable
- 4 buses en caoutchouc

## UGELLI DI RICAMBIO IN WIDIA PER A/209
*WIDIA SPARE NOZZLES FOR A/209*
*BUSES DE RECHANGE EN WIDIA POUR A/209*

# A219

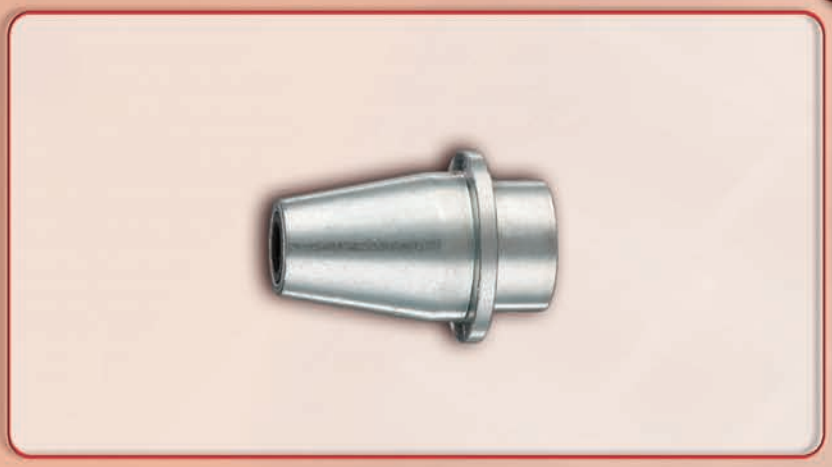

- **Acciaio widia a lunga durata**
  **> acciaio zincato**

- *Long endurance widia steel*
  *> zinc-plated steel*

- Acier widia à longue durée
  > acier zingué

## SERIE UGELLI IN GOMMA PER PISTOLA A/211
*SET OF ALTERNATIVE RUBBER NOZZLES FOR A/211 GUN*
*SET DE BUSES EN CAOUTCHOUC POUR PISTOLET A/211*

# S215

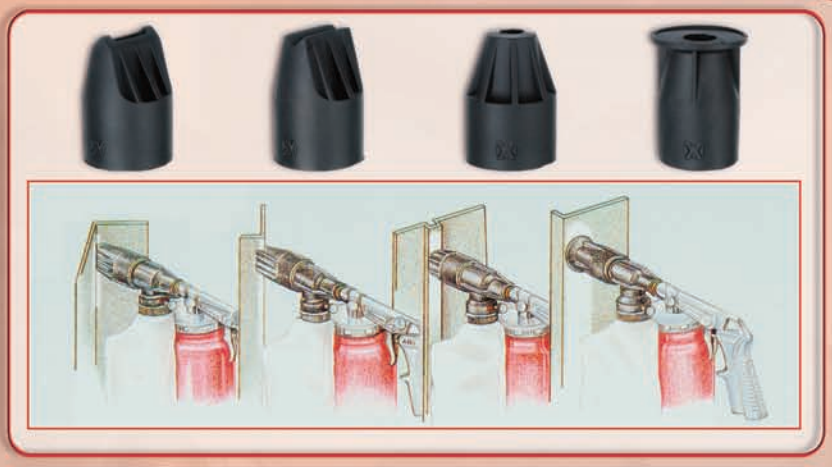

- **Ugello per profilo interno**
  **> ugello per profilo esterno**
  **> ugello per piccole superfici**
  **> ugello per medie superfici**

- *Nozzle for internal profile.*
  *> nozzle for external profile.*
  *> nozzle for small surfaces.*
  *> nozzle for medium-sized surfaces.*

- Buse pour profil intérieur
  > buse pour profil extérieur
  > buse pour petites surfaces
  > buse pour surfaces moyennes

## SABBIA SINTETICA IN BARATTOLO DA 700 g
*700 g BOTTLE SYNTHETIC GRIT*
*BOITE DE SABLE SYNTHETIQUE g 700*

# Box 3

- **Sabbia a base di silicati di alluminio**
**> grana 0,5-1,0 mm**

- *Aluminum silicate based sand.*
*> grain size 0.5-1.0 mm.*

- Sable de silicate d'alumine
> grain 0,5-1,0 mm

## PISTOLA PROFESSIONALE PER CARTUCCE CON SCARICO RAPIDO
*PROFESSIONAL SEAM SEALING GUN FOR CARTRIDGES WITH RAPID AIR EXHAUST VALVE*
*PISTOLET PROFESSIONNEL POUR CARTOUCHES DE SCELLAGE AVEC MISE A VIDE RAPIDE*

# A 525/8

**Max Pres. 8 bar**

- **Valvola di scarico rapido per arresto istantaneo erogazione prodotto**
**> corpo in alluminio**
**> tubo anodizzato**
**> ghiere gommate antigraffio**

- *Rapid air exhaust valve for instant shutdown of product delivery*
*> aluminum body*
*> anodized barrel*
*> anti scratch rubber ring nuts*

- Soupape d'échappement automatique pour l'arrêt immédiat du débit produit
> corps en aluminium
> tube anodisé
> colliers de serrage caoutchoutés

## PISTOLA PER CARTUCCE
*SEAM SEALING GUN FOR CARTRIDGES*
*PISTOLET POUR CARTOUCHES DE SCELLAGE*

# A 525

**Max Pres. 8 bar**

- **Valvola di scarico automatica**
**> corpo in alluminio**
**> tubo nichelato**

- *Automatic air exhaust valve*
*> aluminum body*
*> nickel-plated barrel*

- Soupape d'échappement automatique
> corps en aluminium
> tuyau nickelé

| Confezione/*Packing* Emballage | Mod. | | REF. | | g. |
|---|---|---|---|---|---|
| | Scatola/*Box*/Boîte **AS/215-WB 11/A** | 1,0 | AH093238 | 1 | 1264 |
| | | 1,3 | AH093239 | 1 | 1264 |
| | | 1,5 | AH093226 | 1 | 1264 |
| | | 1,9 | AH093227 | 1 | 1264 |
| | | 2,2 | AH093228 | 1 | 1264 |
| | | 2,5 | AH093229 | 1 | 1264 |
| | | 3,0 | AH093240 | 1 | 1264 |
| | | 3,5 | AH093241 | 1 | 1264 |
| | Scatola/*Box*/Boîte **AS/215 11/A** | 3,5 | AH093202 | 1 | 1445 |
| | Scatola/*Box*/Boîte **AS/215-S 11/A** | 3,5 | AH093203 | 1 | 1445 |
| | Scatola/*Box*/Boîte **AS/215-V 11/A** | 1,9 | AH093210 | 1 | 1385 |
| | | 2,2 | AH093211 | 1 | 1385 |
| | | 2,5 | AH093212 | 1 | 1385 |
| | | 3,0 | AH093213 | 1 | 1385 |
| | | 3,5 | AH093214 | 1 | 1385 |
| | Scatola/*Box*/Boîte **AS/212 11/A** | 2,5 | AH093002 | 1 | 1300 |
| | Scatola/*Box*/Boîte **AS/212-S 11/A** | 2,5 | AH093007 | 1 | 1300 |
| | Scatola/*Box*/Boîte **AS/212-V 11/A** | 2,0 | AH093004 | 1 | 1275 |
| | | 2,5 | AH093005 | 1 | 1275 |

| Confezione/*Packing* Emballage | Mod. | | REF. | | g. |
|---|---|---|---|---|---|

| | | | | |
|---|---|---|---|---|
| Scatola/*Box*/Boîte | **AS/213 11/A** | 2,0 | AH093305 | 1 | 1120 |
| | | 2,5 | AH093306 | 1 | 1120 |
| | | 3,0 | AH093307 | 1 | 1120 |
| | | 3,5 | AH093308 | 1 | 1120 |

| | | | | |
|---|---|---|---|---|
| Scatola/*Box*/Boîte | **AS/213-SP 11/A** | 2,0 | AH093329 | 1 | 570 |
| | | 2,5 | AH093330 | 1 | 570 |
| | | 3,0 | AH093331 | 1 | 570 |
| | | 3,5 | AH093332 | 1 | 570 |

## UGELLI di RICAMBIO
## *SPARE NOZZLES* · BUSES de RECHANGE

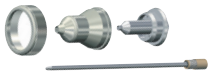

| Mod. | | REF. | |
|---|---|---|---|
| **K/215/SC** | 3,5 | BH098336 | 1 |
| **K/215/A** | 3,5 | BH098337 | 1 |
| **K/215/V** | 1,9 | BH098342 | 1 |
| | 2,2 | BH098343 | 1 |
| | 2,5 | BH098344 | 1 |
| | 3,0 | BH098345 | 1 |
| | 3,5 | BH098346 | 1 |
| **K/212/SC** | 2,5 | BH098320 | 1 |
| **K/212/A** | 2,5 | BH098319 | 1 |
| **K/212/V** | 2,0 | BH098321 | 1 |
| | 2,5 | BH098322 | 1 |
| **K/215/WB** | 1,0 | BH099124 | 1 |
| | 1,3 | BH099125 | 1 |
| | 1,5 | BH099119 | 1 |
| | 1,9 | BH099120 | 1 |
| | 2,2 | BH099121 | 1 |
| | 2,5 | BH099122 | 1 |
| | 3,0 | BH099126 | 1 |
| | 3,5 | BH099127 | 1 |

| | Confezione<br>*Packing*/Emballage | Mod. | | REF. | | g. |
|---|---|---|---|---|---|---|
| | **Sacchetto nylon**<br>*Nylon bag*/Sachet en nylon | **KIT/205-S** | 11/A | AH094045 | 5 | 240 |
| | **Sacchetto nylon**<br>*Nylon bag*/Sachet en nylon | **A/205-ST** | -- | AH093921 | 5 | 268 |
| | **Scatola singola**<br>*Single box*/Boîte individuelle | **A/206-S** | 11/A | AH092157 | 1 | 445 |
| | **Scatola singola**<br>*Single box*/Boîte individuelle | **A/206-SP** | 11/A | AH0921107 | 1 | 470 |
| | **Scatola singola**<br>*Single box*/Boîte individuelle | **A/206** | 11/A | AH0921101 | 1 | 470 |
| | **Scatola singola**<br>*Single box*/Boîte individuelle | **A/206-NE** | 11/A | AH093402 | 1 | 445 |
| | **Scatola singola**<br>*Single box*/Boîte individuelle | **A/206-7** | 11/A | AH092201 | 1 | 578 |
| | **Scatola singola**<br>*Single box*/Boîte individuelle | **A/208** | 11/A | AH080601 | 1 | 780 |
| | **Scatola singola**<br>*Single box*/Boîte individuelle | **A/218-S** | 11/A | AH097702 | 1 | 380 |
| | **Scatola singola**<br>*Single box*/Boîte individuelle | **A/218** | 11/A | AH097701 | 1 | 378 |
| | **Scatola singola**<br>*Single box*/Boîte individuelle | **A/218-E** | 11/A | AH097703 | 1 | 418 |
| | **Scatola singola**<br>*Single box*/Boîte individuelle | **26/LM-330**<br>**Attacco velox** | Ø 4.5<br>Ø 6.5<br>Ø 8.5<br>Ø 10.5 | AH071513<br>AH071509<br>AH071514<br>AH071515 | 1<br>1<br>1<br>1 | 958<br>958<br>958<br>958 |

| | Confezione<br>*Packing*/Emballage | Mod. | | REF. | | g. |
|---|---|---|---|---|---|---|
| | **Scatola singola**<br>*Single box*/Boîte individuelle | **26/LM-215**<br>**Attacco velox** | Ø 4.5<br>Ø 6.5<br>Ø 8.5<br>Ø 10.5 | AH071516<br>AH071510<br>AH071517<br>AH071518 | 1<br>1<br>1<br>1 | 1130<br>1130<br>1130<br>1130 |
| | **Sacchetto nylon**<br>*Nylon bag*/Sachet en nylon | **A/209** | 11/A | AH091101 | 1 | 1078 |
| | **Scatola singola**<br>*Single box*/Boîte individuelle | **A/209 ALFA** | 11/A | AH091109 | 1 | 852 |
| | **Sacchetto nylon**<br>*Nylon bag*/Sachet en nylon | **A/211-M** | 11/A | AH091901 | 1 | 806 |
| | **Scatola singola**<br>*Single box*/Boîte individuelle | **A/211-MA** | 11/A | AH092001 | 1 | 639 |
| | **Scatola singola**<br>*Single box*/Boîte individuelle | **A/211** | 11/A | AH092333 | 1 | 936 |
| | **Blister**/*Blister*/Blister | **KIT A/211** | 11/A | AH092401 | 1 | 1741 |
| | **Sacchetto nylon**<br>*Nylon bag*/Sachet en nylon | **WIDIA**<br>**A/219/W** | ø 6<br>ø 8<br>ø 10 | BT098094<br>BT098095<br>BT098096 | 1<br>1<br>1 | 134<br>124<br>122 |
| | | **Acciaio**/*steel*/acier **A/219/C** | ø 6 | BT098029 | 5 | 118 |
| | **Blister**/*Blister*/Blister | **S/215** | | AH120305 | 1 | 117 |
| | **Scatola 6 pz**/*box of 6 pieces*<br>6 pièces par carton | **BARATTOLO** | | BH098016 | 1 | 936 |
| | **Scatola singola**<br>*Single box*/Boîte individuelle | **A/525/S** | 11/A | AH097002 | 1 | 687 |
| | **Blister**/*Blister*/Blister | **A/525** | 11/A | AH090901 | 1 | 656 |

# AS/215 AS/215/S — AS/215-WB AS/215-V

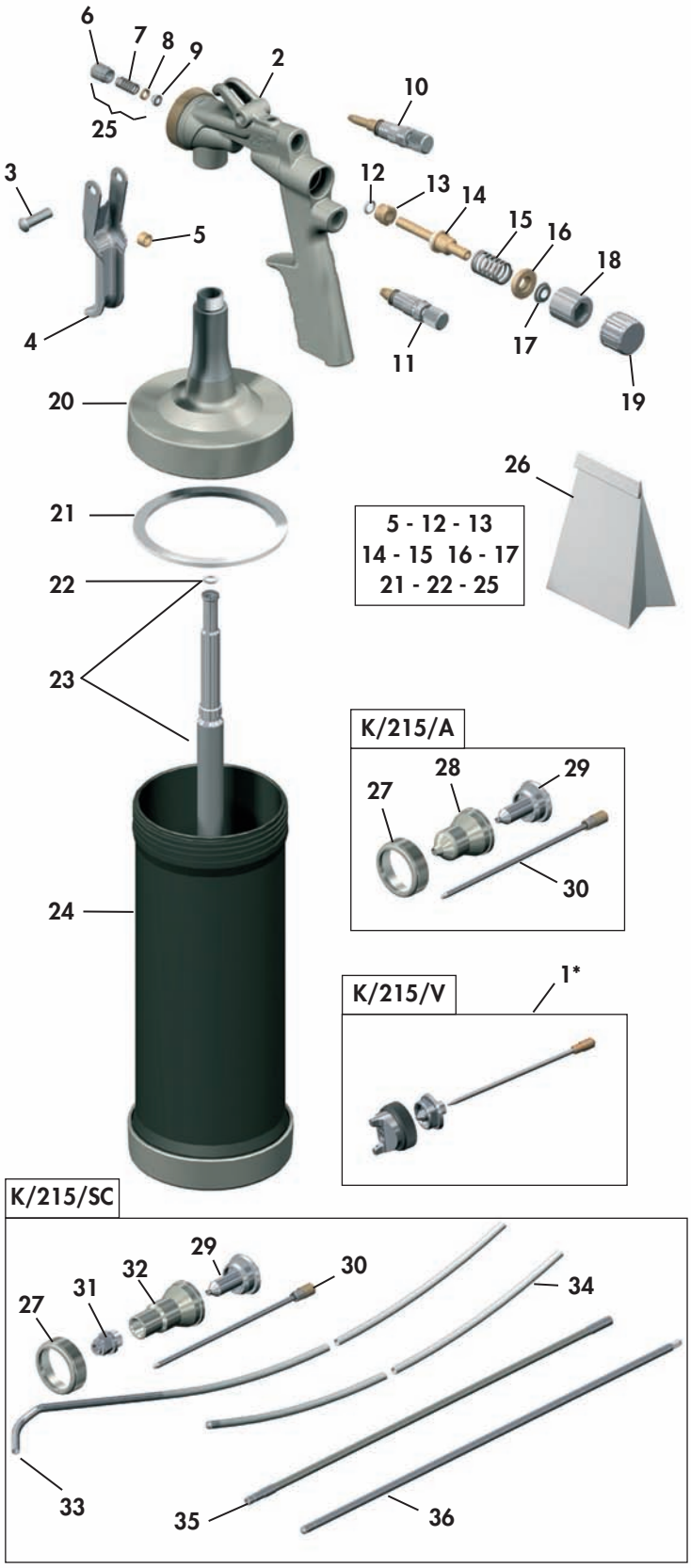


| Mod. | Pos. | REF. |
|---|---|---|
| K/215/V | 1* | - |
| AS/215 | 2 | BH098331 |
| | 3 | BF088632 |
| | 4 | BL089617 |
| | 5 | BS088450 |
| | 6 | BS088775 |
| | 7 | BA088773 |
| | 8 | BS088774 |
| | 9 | BC088765 |
| | 10 | BH088494 |
| | 11 | BH088506 |
| | 12 | BD088082 |
| | 13 | BS088084 |
| | 14 | BH088165 |
| | 15 | BA108014 |
| | 16 | BS088085 |
| | 17 | BD088086 |
| | 18 | BS088118 |
| | 19 | BI088114 |
| | 20 | BH098341 |
| | 21 | BC098249 |
| | 22 | BD088082 |
| | 23 | BH098299 |
| | 24 | BH098258 |
| | 25 | BH088832 |
| | 26 | BH098338 |
| K/215/A | 27 | BS098330 |
| | 28 | BS098241 |
| | 29 | BS098243 |
| | 30 | BH098329 |
| K/215/SC | 27 | BS098330 |
| | 29 | BS098243 |
| | 30 | BH098329 |
| | 31 | AH037106 |
| | 32 | BS098242 |
| | 33 | BH098255 |
| | 34 | BH098256 |
| | 35 | BH098254 |
| | 36 | BH098253 |

# AS/212 AS/212/S AS/212-V

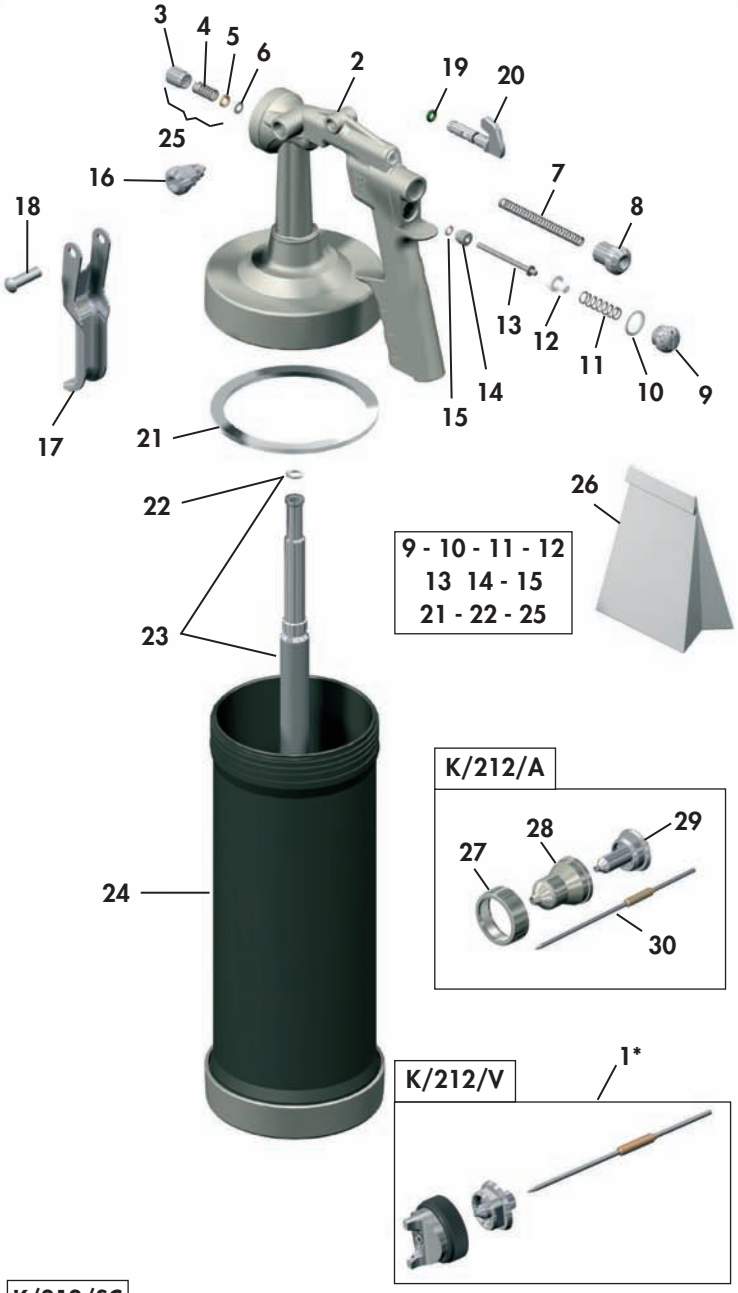


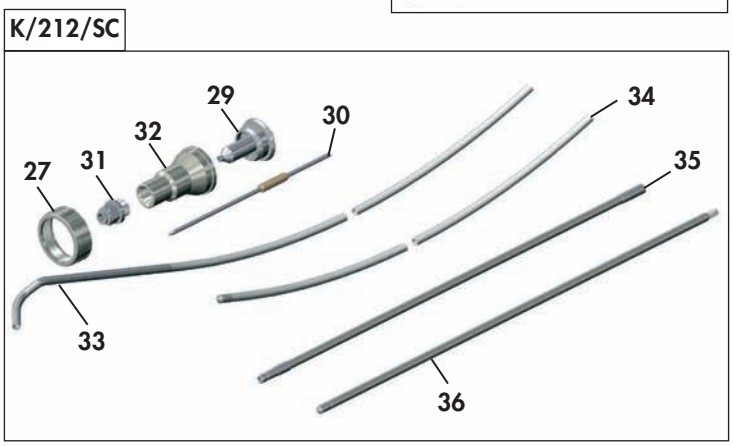


| Mod. | Pos. | REF. |
|---|---|---|
| K/212/V | 1* | - |
| | 2 | BH098302 |
| | 3 | BS088775 |
| | 4 | BA088773 |
| | 5 | BS088324 |
| | 6 | BC088325 |
| | 7 | BA088280 |
| | 8 | BS088281 |
| | 9 | BS088283 |
| | 10 | BC088284 |
| | 11 | BA088282 |
| | 12 | BE088287 |
| | 13 | BT088445 |
| AS/212 | 14 | BS088289 |
| | 15 | BD088290 |
| | 16 | BH088060 |
| | 17 | BL088430 |
| | 18 | BF088243 |
| | 19 | BD089750 |
| | 20 | BS089686 |
| | 21 | BC098249 |
| | 22 | BD088082 |
| | 23 | BH098299 |
| | 24 | BH098258 |
| | 25 | BH088833 |
| | 26 | BH098301 |
| K/212/A | 27 | BI088130 |
| | 28 | BS098241 |
| | 29 | BT098689 |
| | 30 | BH098318 |
| K/212/SC | 27 | BI088130 |
| | 29 | BT098689 |
| | 30 | BH098318 |
| | 31 | AH037106 |
| | 32 | BS098242 |
| | 33 | BH098255 |
| | 34 | BH098256 |
| | 35 | BH098254 |
| | 36 | BH098253 |

# AS/213 - AS/213-SP

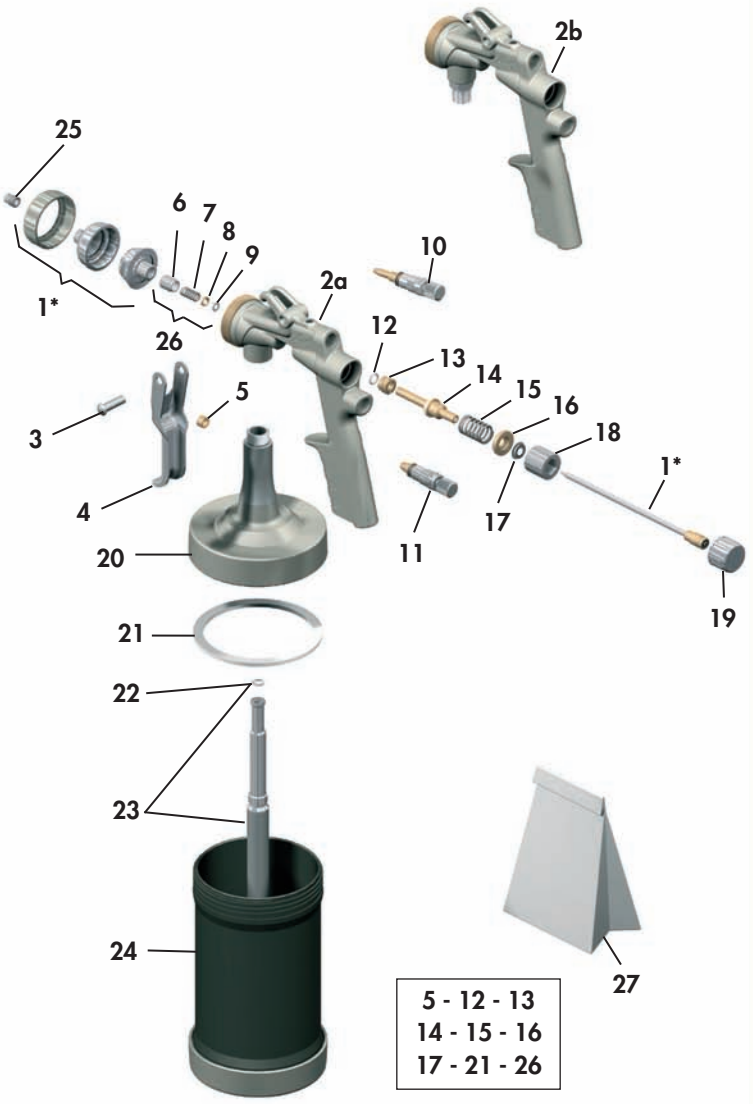


| Mod. | Pos. | REF. |
|---|---|---|
| **KIT/213** 2,0 | 1a | BH098372 |
| **KIT/213** 2,5 | 1b | BH098373 |
| **KIT/213** 3,0 | 1c | BH098374 |
| **KIT/213** 3,5 | 1d | BH098375 |
| **AS/213** | 2a | BH098376 |
| **AS/213-SP** | 2b | BH098414 |
| | 3 | BF088632 |
| | 4 | BL089617 |
| | 5 | BS088450 |
| | 6 | BS088775 |
| | 7 | BA088773 |
| | 8 | BS088774 |
| | 9 | BC088765 |
| | 10 | BH088494 |
| | 11 | BH088506 |
| | 12 | BD088082 |
| | 13 | BS088084 |
| | 14 | BH088165 |
| | 15 | BA108014 |
| | 16 | BS088085 |
| | 17 | BD088086 |
| | 18 | BS088118 |
| | 19 | BI088114 |
| | 20 | BH098341 |
| | 21 | BC098249 |
| | 22 | BD088082 |
| | 23 | BH098317 |
| | 24 | BH098323 |
| | 25 | BT098313 |
| | 26 | BH088832 |
| | 27 | BH098338 |

# A/206/S - A/206/SP

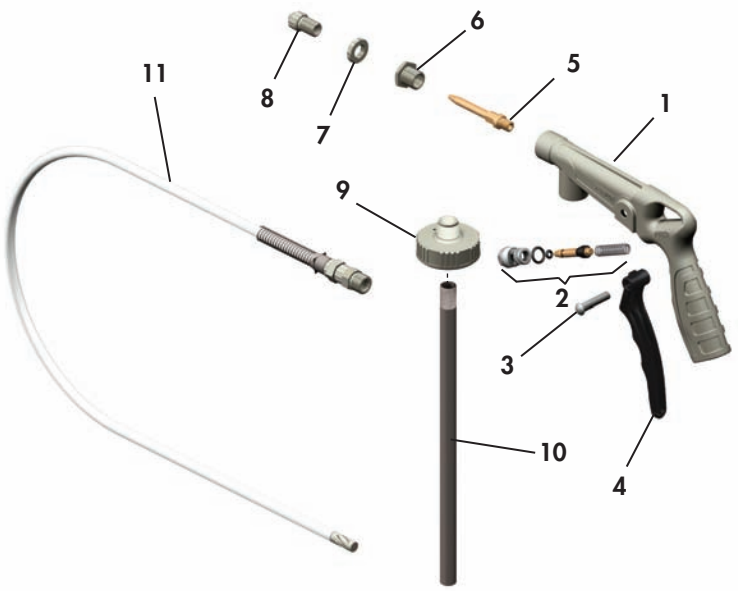


| Mod. | Pos. | REF. |
|---|---|---|
| | 1 | BU098204 |
| | 2 | BH058042 |
| | 3 | BF078138 |
| | 4 | BE078250 |
| | 5 | BS098670 |
| | 6 | BS098674 |
| | 7 | BS098673 |
| | 8 | BS098672 |
| | 9 | BU098211 |
| | 10 | BT098156 |
| A/206/SP | 11 | BH098228 |

# A/206 - A/206/NE

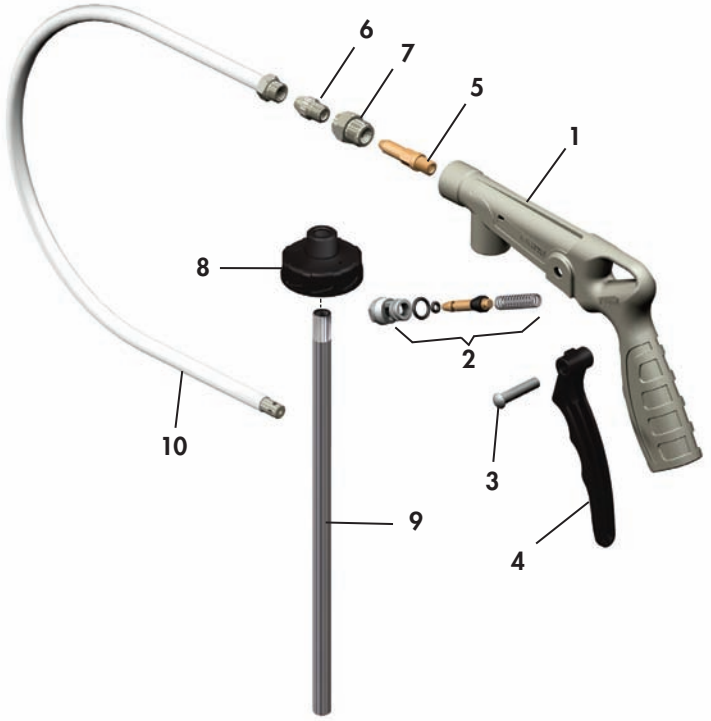


| Mod. | Pos. | REF. |
|---|---|---|
| | 1 | BU098204 |
| | 2 | BH058042 |
| | 3 | BF078138 |
| | 4 | BE078250 |
| | 5 | BS078146 |
| | 6 | BT098159 |
| | 7 | BS098158 |
| A/206 | 8a | BU098211 |
| A/206/NE | 8b | BE098353 |
| A/206 | 9a | BT098156 |
| A/206/NE | 9b | BU098423 |
| | 10 | BH098187 |

## A/208/7

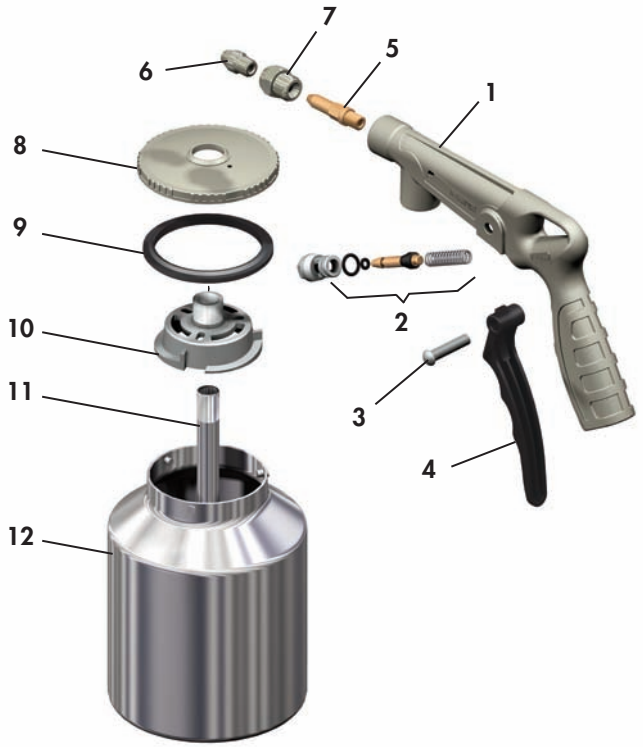


| Pos. | REF. |
|---|---|
| 1 | BU098204 |
| 2 | BH058042 |
| 3 | BF078138 |
| 4 | BE078250 |
| 5 | BS078146 |
| 6 | BT098159 |
| 7 | BS098158 |
| 8 | BU078137 |
| 9 | BB078010 |
| 10 | BU078159 |
| 11 | BT078160 |
| 12 | BL078019 |

## A/208

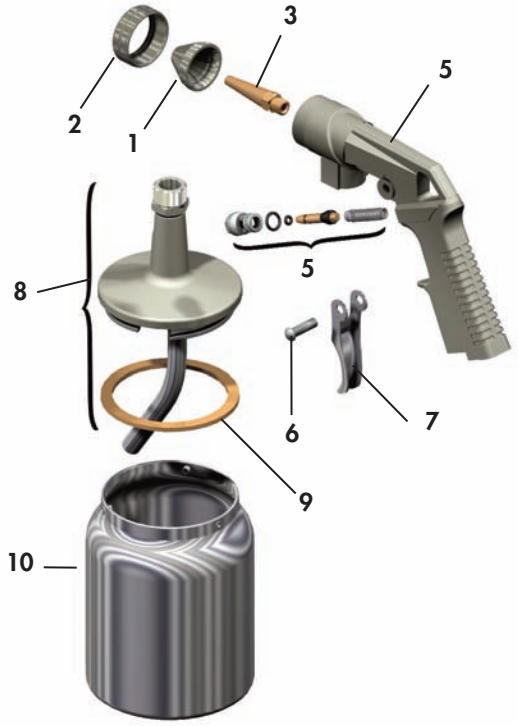


| Pos. | REF. |
|---|---|
| 1 | BS088350 |
| 2 | BI118010 |
| 3 | BS088116 |
| 4 | BU088117 |
| 5 | BH058042 |
| 6 | BF088243 |
| 7 | BL058001 |
| 8 | BH138297 |
| 9 | BC088984 |
| 10 | BL088800 |

# A/218 A/218/E A/218/S

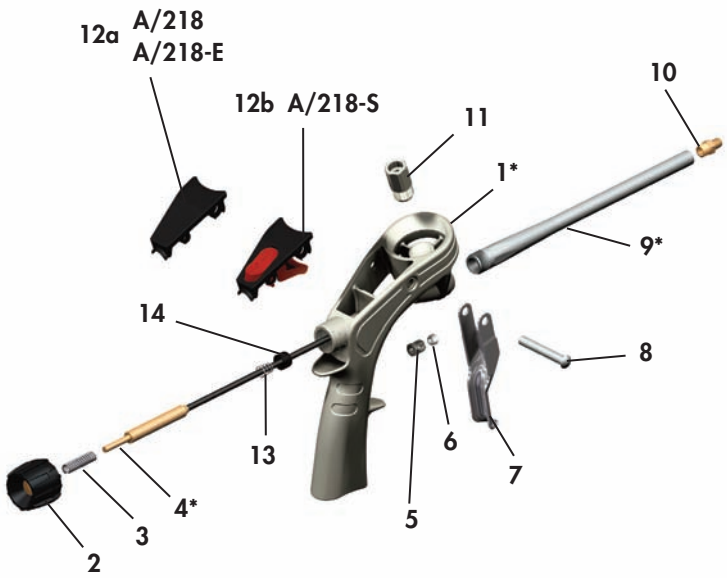


| Mod. | Pos. | REF. |
|---|---|---|
| A/218 - A/218-S | 1a | BU099072 |
| A/218-E | 1b | BU099098 |
| | 2 | BH099080 |
| | 3 | BA088686 |
| A/218 | 4a | BH099086 |
| A/218-S | 4b | BH099089 |
| A/218-E | 4c | BH099097 |
| | 5 | BS088764 |
| | 6 | BC088759 |
| | 7 | BL088092 |
| | 8 | BF099082 |
| A/218 - A/218-S | 9a | BU099071 |
| A/218-E | 9b | BT098887 |
| | 10 | BS088691 |
| | 11 | BH099083 |
| A/218 - A/218-E | 12a | BE099073 |
| A/218-S | 12b | BH099084 |
| A/218-S | 13 | BA088737 |
| A/218-S | 14 | BE099092 |

# 26/LM

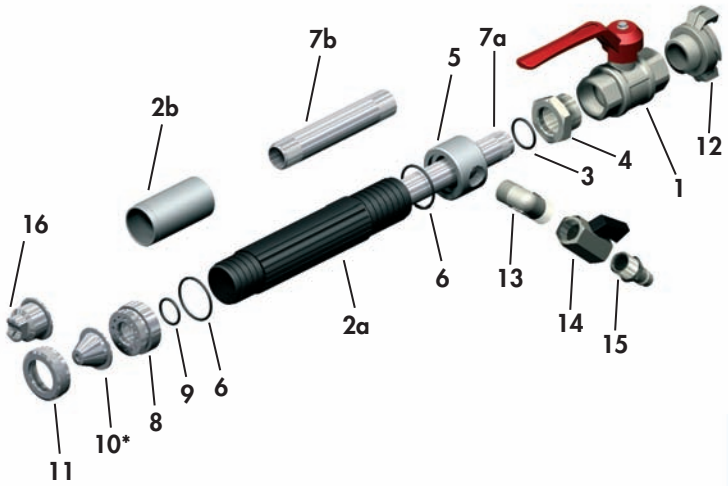


| Mod. | Pos. | REF. |
|---|---|---|
| | 1 | AH041603 |
| 26/LM-330 | 2a | BH078195 |
| 26/LM-215 | 2b | BU078293 |
| | 3 | BD048201 |
| | 4 | BS078204 |
| | 5 | BU078196 |
| | 6 | BD078198 |
| 26/LM-330 | 7a | BT078193 |
| 26/LM-215 | 7b | BT078294 |
| | 8 | BT078188 |
| | 9 | BD068071 |
| Ø 4.5 | 10a | BT078189 |
| Ø 6.5 | 10b | BT078190 |
| Ø 8.5 | 10c | BT078191 |
| Ø 10.5 | 10d | BT078192 |
| | 11 | BT078187 |
| | 12 | BH078201 |
| | 13 | AS031614 |
| | 14 | AH042503 |
| | 15 | AT023402 |
| | 16 | BT078205 |

# LISTA di RICAMBI • *SPARE PARTS LIST* • PIECES DETACHEES

## A/525-S

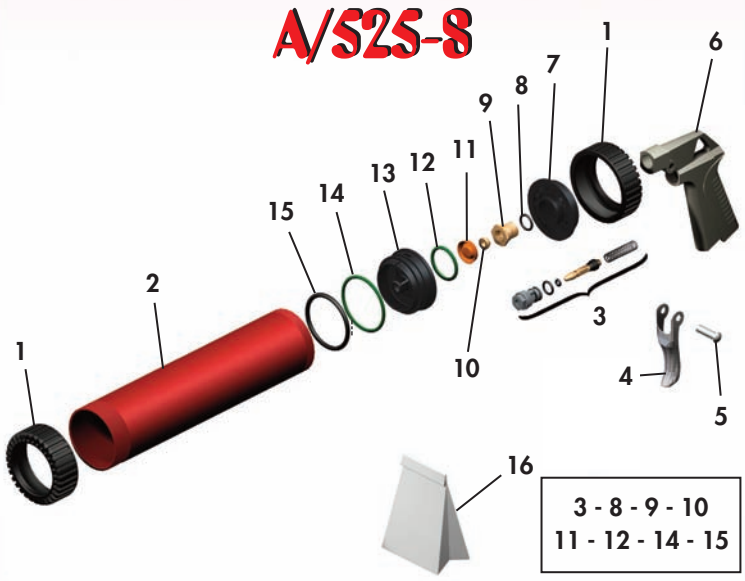


| Pos. | REF. |
|---|---|
| 1 | BU098349 |
| 2 | BU098062 |
| 3 | BH098073 |
| 4 | BL058001 |
| 5 | BF088243 |
| 6 | BU098853 |
| 7 | BE098293 |
| 8 | BD118199 |
| 9 | BS098350 |
| 10 | BH098332 |
| 11 | BD098458 |
| 12 | BD048193 |
| 13 | BE098292 |
| 14 | BD098727 |
| 15 | BD098552 |
| 16 | BH098553 |

## A/525

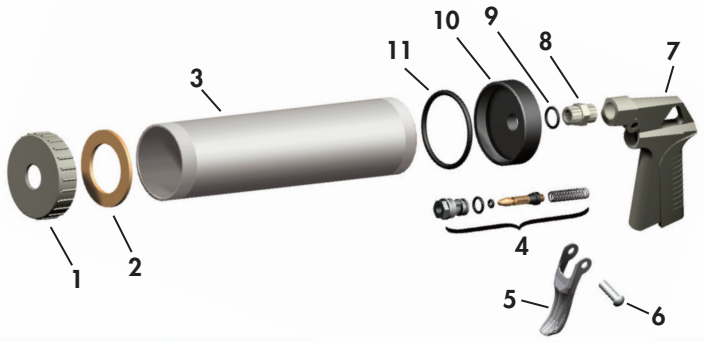


| Pos. | REF. |
|---|---|
| 1 | BS098165 |
| 2 | BC098164 |
| 3 | BU098167 |
| 4 | BH098073 |
| 5 | BL058001 |
| 6 | BF088243 |
| 7 | BU098853 |
| 8 | AS030904 |
| 9 | BD078091 |
| 10 | BS098166 |
| 11 | BD098162 |

## A/209 A/209 ALFA

| Mod. | Pos. | REF. |
|---|---|---|
| | 1 | BT098029 |
| | 2 | BI118010 |
| | 3 | BS088116 |
| | 4 | BU088117 |
| | 5 | BH058042 |
| | 6 | BF088243 |
| | 7 | BL058001 |
| A/209 ALFA | 8 | BH138297 |
| | 9 | BC088984 |
| | 10 | BL088800 |
| A/209 | 11 | BS098033 |
| | 12 | BU098037 |
| | 13 | BH098386 |

# LISTA di RICAMBI • *SPARE PARTS LIST* • PIECES DETACHEES

## A/211/M A/211/MA

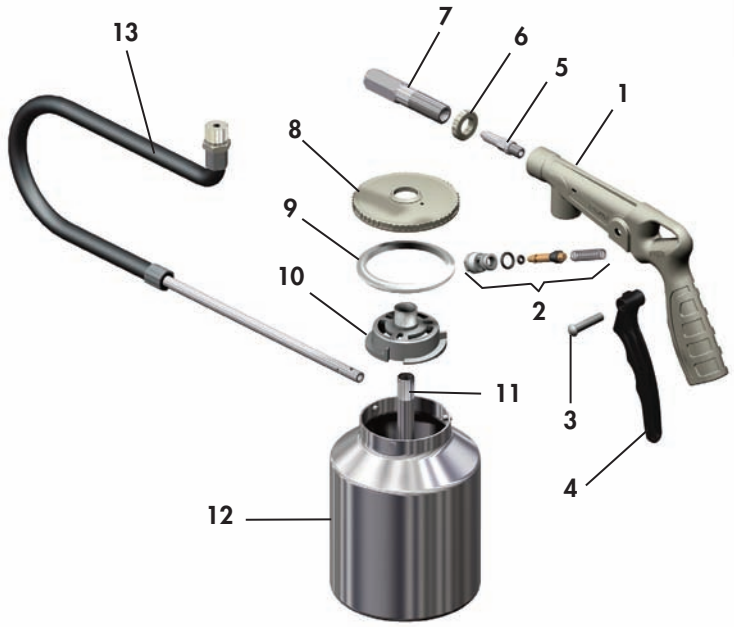


| Mod. | Pos. | REF. |
|---|---|---|
| | 1 | BU098137 |
| | 2 | BH058042 |
| | 3 | BF078138 |
| | 4 | BE078250 |
| | 5 | BT098205 |
| | 6 | BT098207 |
| | 7 | BT098206 |
| | 8 | BU078137 |
| | 9 | BB078203 |
| A/211 MA | 10 | BU078159 |
| | 11 | BT078160 |
| | 12 | BL078116 |
| A/211 M | 13 | BH098262 |

## A/211

| Pos. | REF. |
|---|---|
| 1 | BU098137 |
| 2 | BH058042 |
| 3 | BF078138 |
| 4 | BE078250 |
| 5 | BT098008 |
| 6 | BT098236 |
| 7 | BH098234 |
| 8 | BT098007 |
| 9 | BU078137 |
| 10 | BB078203 |
| 11 | BU078159 |
| 12 | BT078160 |
| 13 | BL078116 |
| 14 | BH098023 |
| 15 | BE098233 |
| 16 | BE098026 |
| 17 | BE098027 |
| 18 | BE098028 |

www.studiograficoedigraf.com - 03/09

OFFICINE MECCANICHE A.N.I. s.p.a. - Via Arzignano, 190 - 36072 CHIAMPO (VI) ITALY
Tel ++39 0444 420888 • Fax ++39 0444 825954 (International) Fax 0444 420620 (Italia) - http://www.ani.it • E-mail: ani@ani.it