Beta

1498MN/12

I ISTRUZIONI PER L'USO

EN INSTRUCTIONS FOR USE

F MODE D'EMPLOI

D GEBRAUCHSANWEISUNG

E INSTRUCCIONES

PT INSTRUÇÕES DE USO

NL GEBRUIKSAANWIJZING

PL INSTRUKCJA OBSŁUGI

HU HASZNÁLATI ÚTMUTATÓ

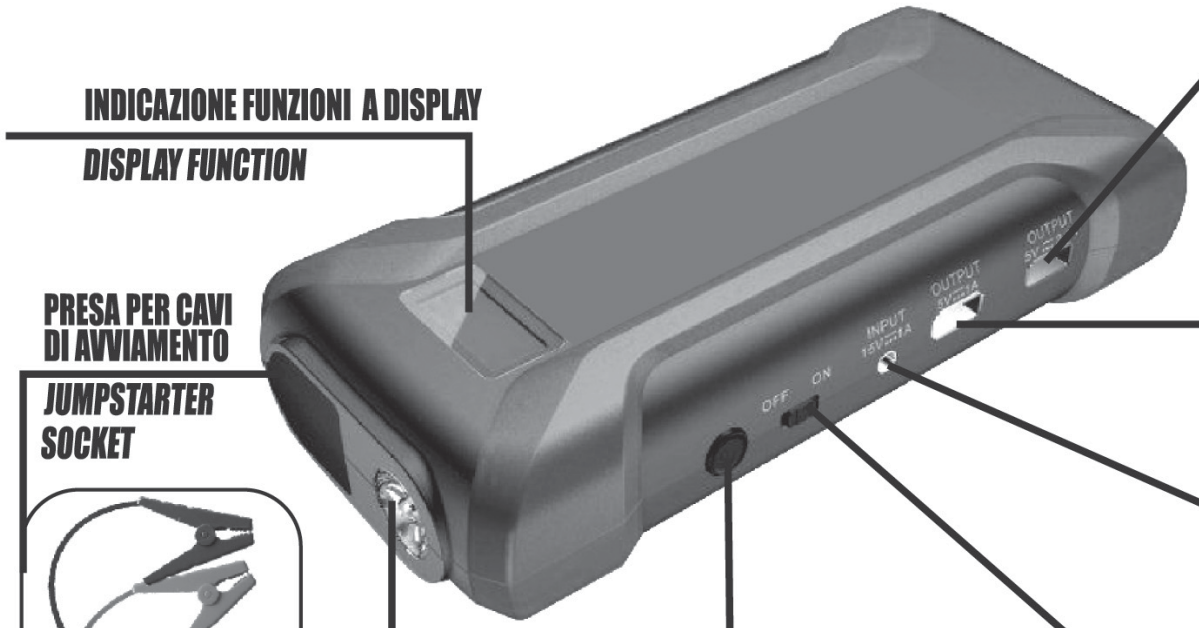

INDICAZIONE FUNZIONI A DISPLAY

DISPLAY FUNCTION

PRESA PER CAVI DI AVVIAMENTO

JUMPSTARTER SOCKET

TORCIA LUMINOSA

BRIGHT LED TORCH

PULSANTE DISPLAY / TORCIA

DISPLAY / TORCH'S BUTTON

5V ⎓ 1A

USCITE USB SMARTPHONE

USB OUTPUT SMARTPHONE

5V ⎓ 2.1A

USCITE USB TABLET

USB OUTPUT TABLET

PRESA DI RICARICA

RECHARGING PORT

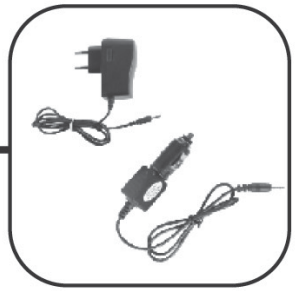

INTERRUTTORE ON/OFF *ON/OFF SWITCH*

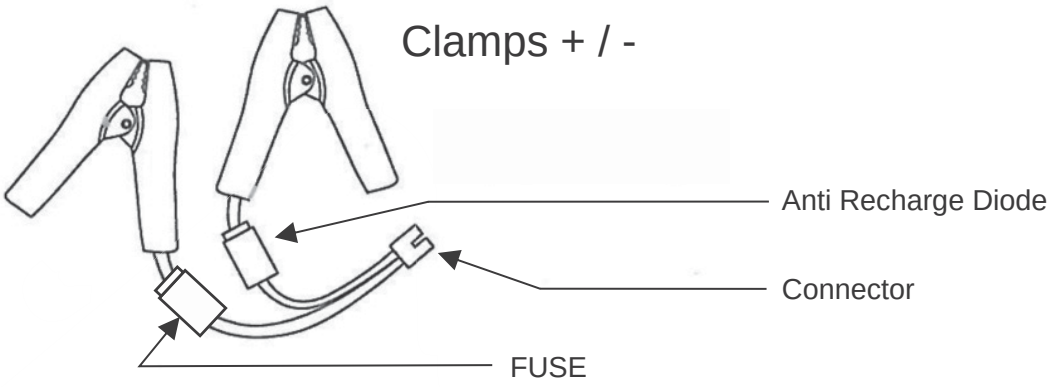

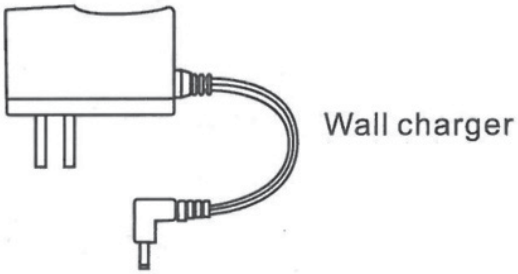

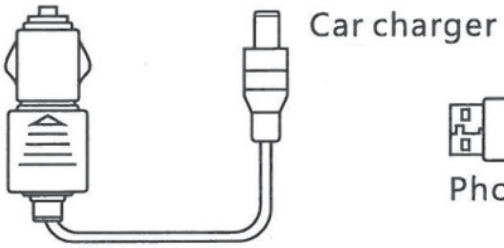

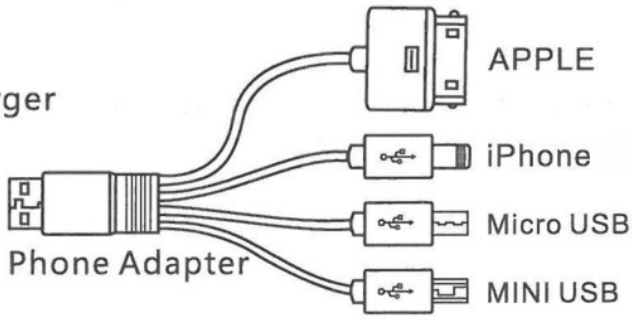

NO
RISK OF DAMAGE

OK
DUAL CHARGE

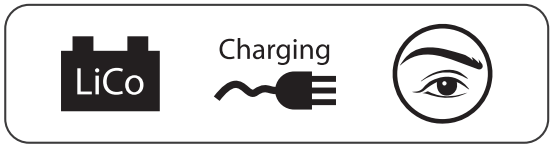

ISTRUZIONI PER L'USO

I

ATTENZIONE: ricaricare l'Avviatore d'emergenza per almeno 5 ore subito dopo l'acquisto, e dopo ogni utilizzo. Se non viene utilizzato ricaricare l'Avviatore d'emergenza almeno una volta al mese per 5 ore per mantenere in perfetta efficienza la batteria interna. **Non lasciare mai l'Avviatore d'emergenza scarico per molto tempo, l'efficienza della batteria interna potrebbe ridursi notevolmente e compromettere il buon funzionamento dell'apparecchio.**

AVVERTENZE

Precauzioni per l'operatore

ATTENZIONE: leggere attentamente le **AVVERTENZE** prima di utilizzare il prodotto. Un utilizzo scorretto del prodotto ne fa decadere la garanzia!

- Utilizzare con cura l'Avviatore d'emergenza.
- L'utilizzo di questo apparecchio non è destinato a persone (bambini compresi) inferme senza supervisione.
- Tenere lontano dalla portata dei bambini. Questo apparecchio non deve essere usato come un giocattolo.
- Indossare sempre occhiali protettivi e allontanare il volto dalla batteria durante le operazioni di collegamento e scollegamento.
- Il liquido all'interno delle batterie è corrosivo, qualora vi fosse un contatto accidentale dell'acido con la pelle o con gli occhi sciacquare immediatamente con acqua e consultare un medico.
- Durante l'avviamento della batteria può verificarsi l'emissione di gas esplosivi, evitare dunque la formazione di scintille o fiamme e non fumare nelle vicinanze del motore e della batteria.
- Non utilizzare l'Avviatore d'emergenza vicino a fonti di calore o materiale infiammabile.
- Non fare cadere utensili metallici sulla batteria. Si potrebbe verificare un cortocircuito della batteria.
- Non indossare oggetti in metallo (anelli, braccialetti, orologi etc.) quando si lavora con una batteria.

IMPORTANTI MISURE DI SICUREZZA

- Non inserire alcun oggetto all'interno di fessure o aperture di qualsiasi tipo presenti sulla superficie dell'Avviatore d'emergenza .
- Per la ricarica dell'Avviatore d'emergenza utilizzare solo il caricatore in dotazione, oppure il cavo con presa accendisigari a 12V dc. Effettuare la carica in ambienti adeguatamente areati ed asciutti: non esporre a pioggia o neve.
- Per scollegare il caricatore o il cavo con spine accendisigari dall'Avviatore d'emergenza o dalla presa a muro tirare la spina e mai il cavo.
- Non ricaricate mai l'Avviatore d'emergenza se il caricatore o il cavo con presa per accendisigari sono danneggiati; rivolgetevi al vostro rivenditore per la sostituzione o la riparazione. Sostituire solo con ricambi originali del produttore.
- Non utilizzare l'Avviatore d'emergenza se è rotta la plastica, se si sentono odori inusuali, se produce troppo calore.
- In caso di danneggiamento, interventi di riparazione o manutenzione dell'apparecchio devono essere effettuati solo da personale qualificato.
- L' Avviatore d'emergenza è destinato all'avviamento di batterie al piombo acido. Non utilizzare per altri scopi. Non avviare o caricare batterie di tipo non ricaricabili. Non avviare o caricare batterie congelate.
- Non avviare o caricare batterie con tensioni diverse da quelle indicate nei dati tecnici dell'avviatore.

ATTENZIONE: LA NON CORRISPONDENZA TRA IL VOLTAGGIO DELL'AVVIATORE D' EMERGENZA E LA TENSIONE DELL'IMPIANTO DEL VEICOLO PUO' CAUSARE ESPLOSIONI, DANNI AL VEICOLO, AL PRODOTTO E ALLE PERSONE.

ISTRUZIONI PER L'USO

I

- Prima di eseguire l'avviamento spegnere le luci del veicolo e tutti gli accessori eventualmente in funzione.
- **ATTENZIONE:** non mettere mai in contatto fra di loro i morsetti delle due pinze (positiva-rossa e negativa-nera).
- **ATTENZIONE:** non invertire mai la polarità. Collegare sempre il conduttore di uscita con pinza rossa (+) al polo positivo della batteria ed il conduttore di uscita con pinza nera (-) alla massa del veicolo.
- **ATTENZIONE: L'INVERSIONE DI POLARITA' PUO' CAUSARE ESPLOSIONI, DANNI AL VEICOLO, AL PRO DOTTO E ALLE PERSONE.**
- L' uso improprio dell'Avviatore d'emergenza, o la manomissione del circuito elettronico interno all'apparecchio, ne fanno decadere la garanzia.

COME SI RICARICA L'AVVIATORE D'EMERGENZA

L' Avviatore d'emergenza può essere caricato in due modi: tramite l' apposito caricatore fornito in dotazione, oppure collegando direttamente l'Avviatore d'emergenza alla presa accendisigari a 12V del veicolo tramite il cavo.

ATTENZIONE: ricaricare l'Avviatore d'emergenza per almeno 5 ore subito dopo l'acquisto, e dopo ogni utilizzo. Se non viene utilizzato ricaricare l'Avviatore d'emergenza almeno una volta al mese per mantenere in perfetta efficienza la batteria interna.

Carica dell'Avviatore d'emergenza tramite WALL CHARGER

1. Accertarsi che non vi sia alcun apparecchio collegato all'Avviatore d'emergenza (vedi par. Utilizzo dell'Avviatore d'emergenza come fonte di energia). Portare l'interruttore ON/OFF in posizione ON e premere il pulsante ⏻ per verificare il livello di carica della batteria (da 0% a 100%).
2. Collegare la spinetta del caricatore a 230V alla presa collocata sull'Avviatore d'emergenza.
3. Collegare il caricatore alla presa di rete domestica a 230V. A questo punto si accenderà il display che mostrerà la percentuale di carica della batteria. La scritta "IN 15V 1A" indica che la spinetta di ricarica è inserita correttamente nell'avviatore e che la batteria si sta caricando, terminata la carica della batteria si spegne la scritta "IN 15V 1A" e successivamente anche il display.
4. Solo a questo punto è possibile scollegare il caricabatterie dall'avviatore.
5. Se non viene utilizzato, ricaricare l'Avviatore d'emergenza almeno una volta al mese per 5 ore per mantenere in perfetta efficienza la batteria interna. Il caricabatterie dell'Avviatore d'emergenza è automatico.

ATTENZIONE: Utilizzare solo il caricatore in dotazione.
ATTENZIONE: se dopo 5 ore la batteria non risulta completamente carica il caricabatterie interrompe automaticamente il processo di carica. In questo caso fare controllare l'avviatore da un centro di assistenza specializzato.

Carica dell' Avviatore d'emergenza tramite CAR CHARGER

1. Accertarsi che non vi sia alcun apparecchio collegato all'Avviatore d'emergenza (vedi par. Utilizzo dell'Avviatore d'emergenza come fonte di energia). Portare l'interruttore ON/OFF in posizione ON e premere il pulsante ⏻ per verificare il livello di carica della batteria (da 0% a 100%).
2. Connettere una estremità del cavo con spinotto per presa accendisigari in dotazione alla presa dell'Avviatore d'emergenza.
3. Accendere il veicolo e successivamente inserire l'altro capo del cavo con spinotto per presa accendisigari alla presa accendisigari a 12V dc del veicolo. A questo punto si accenderà il display che mostrerà la percentuale di carica della batteria. La scritta "IN 15V 1A" indica che la spinetta di ricarica è inserita correttamente nell'avviatore e che la batteria si sta caricando, terminata la carica della batteria si spegne la scritta "IN 15V 1A" e successivamente anche il display.
4. A questo punto è possibile scollegare il caricabatterie dall'avviatore.

ATTENZIONE: scollegare sempre l'Avviatore d'emergenza dalla presa accendisigari se il motore del veicolo non è in funzione.

ISTRUZIONI PER L'USO

I

COME SI USA L' AVVIATORE D'EMERGENZA

Utilizzo dell'Avviatore d'emergenza per l'avviamento di veicoli

1. Indossare sempre occhiali protettivi e allontanare il volto dalla batteria durante le operazioni di collegamento.
2. Controllare la tensione della batteria del veicolo.

ATTENZIONE: LA NON CORRISPONDENZA TRA IL VOLTAGGIO DELL'AVVIATORE D' EMERGENZA E LA TENSIONE DELL'IMPIANTO DEL VEICOLO PUO' CAUSARE ESPLOSIONI, DANNI AL VEICOLO, AL PRODOTTO E ALLE PERSONE.

3. Individuare il polo corrispondente alla massa del veicolo; in genere collegata al morsetto negativo.
4. **ATTENZIONE:** non invertire mai la polarità. Collegare sempre il conduttore di uscita con pinza rossa (+) al polo positivo della batteria ed il conduttore di uscita con pinza nera (-) alla massa del veicolo. **ATTENZIONE: L'INVERSIONE DI POLARITA' PUO' CAUSARE ESPLOSIONI, DANNI AL VEICOLO, AL PRODOTTO E ALLE PERSONE.**

ATTENZIONE: verificare che i cavi dell'Avviatore d'emergenza siano lontani da ventole, da parti in movimento e dal condotto del carburante.

5. Avviate il veicolo.
6. Una volta avviato il veicolo, scollegare il conduttore di uscita con pinza nera dalla massa del veicolo.
8. Scollegare il conduttore di uscita con pinza rossa dal morsetto positivo (+) della batteria.

ATTENZIONE: se non si riesce ad avviare il veicolo entro 5 secondi non continuare con il tentativo di avviamento. Prima di tentare un nuovo avviamento lasciare riposare l'Avviatore d'emergenza **per almeno 5 minuti** per evitare di danneggiare l'apparecchio.

ATTENZIONE: se il motore del veicolo non accenna a girare verificare lo stato del fusibile presente sul cavo di uscita dell'avviatore.

ATTENZIONE Caricare sempre l'Avviatore d'emergenza dopo ogni utilizzo.

IMPORTANTE Una corretta manutenzione della batteria del vostro veicolo ne allunga la vita; una volta arrivati a destinazione ricordatevi di collegare un caricabatteria per veicoli alla vostra batteria per farla tornare in piena efficienza.

UTILIZZO DELLA LAMPADA A LED

Portare l'interruttore ON/OFF in posizione ON e premere il pulsante ⏻
LUCE FISSA: premere il pulsante ⏻ per 3 secondi
LUCE LAMPEGGIANTE: premere il pulsante ⏻ per 1 secondo
LUCE DI EMERGENZA SOS: premere il pulsante ⏻ per 1 secondo
Per spegnere la lampada a led premere il pulsante ⏻ per 1 secondo e portare l'interruttore ON/OFF in posizione OFF.

UTILIZZO COME CARICABATTERIE PER APPARECCHI ELETTRONICI

L'apparecchio è in grado di caricare svariate tipologie di cellulari, smart phone, tablet, MP3/MP4, navigatori e altri apparecchi dotati di presa di ricarica USB 5V 1A/2,1A.

PROCEDURA DI RICARICA

1. Assicurarsi che la l'apparecchio da caricare sia dotato di presa USB a 5V
2. Connettere il cavetto di ricarica USB all'avviatore
3. Connettere l'altro capo del cavetto all'apparecchio da ricaricare.
4. Portare l'interruttore ON/OFF in posizione ON e premere il pulsante ⏻ l'accensione del display indica che il vostro apparecchio si sta caricando. Il display indica il tipo di porta USB che si sta utilizzando e la percentuale di carica residua della batteria interna dell'avviatore.

ISTRUZIONI PER L'USO

I

L'apparecchio è dotato di due uscite USB è quindi possibile caricare due apparecchi contemporaneamente utilizzando però due cavetti distinti per ogni apparecchio.

ATTENZIONE non caricare mai due apparecchi utilizzando lo stesso cavetto si rischia di danneggiarli in maniera irreparabile

ATTENZIONE Ricaricare sempre l'Avviatore d'emergenza se viene utilizzato per un lungo periodo di tempo in questa modalità.

Le uscite USB sono protette da sovraccarico. In caso di sovraccarico le uscite USB dell'avviatore si spengono automaticamente. Per riattivare le uscite è sufficiente rimuovere il carico in eccesso e premere il taso ⏻
La batteria interna dell'avviatore è protetta da sovrascarica. In caso di sovrascarica le uscite USB dell'avviatore si spengono automaticamente. In questo caso disconnettere gli apparecchi da ricaricare e caricare il booster per riportare la batteria dell'avviatore alla massima efficienza.

CONDIZIONI DI GARANZIA

1.La ditta produttrice si rende garante del buon funzionamento del prodotto per un periodo di 24 mesi (esclusa la batteria che è garantita per 12 mesi) dalla data di acquisto, riportata sulla ricevuta fiscale rilasciata al momento della vendita da parte del venditore.

2.La garanzia prevede la riparazione o la sostituzione gratuita dei componenti dell'apparecchio riconosciuti dalla ditta difettosi nella fabbricazione o nella natura dei materiali.

3.Gli inconvenienti derivati da negligenza, cattiva utilizzazione, manomissione dell'apparecchio fanno decadere la garanzia.

4.La batteria che si trova all'interno dell' Avviatore di emergenza deve essere caricata regolarmente (come scritto nel presente manuale) solo con l'apposito caricatore in dotazione. Una errata manutenzione della batteria ne fa decadere la garanzia.

5.La garanzia inoltre decade nel caso in cui la riparazione dell'apparecchio venga effettuata da personale non qualificato e non autorizzato dalla ditta costruttrice.

6.L'errato collegamento alla rete, la non rispondenza della tensione di alimentazione con quella nominale di targa dell'apparecchio e le variazioni di tensioni in linea causate da agenti esterni, fulmini o quant'altro comportano l'annullamento della garanzia.

7.Il certificato di garanzia ha validità solo se accompagnato da scontrino fiscale o bolla di consegna.

8 Si declina ogni responsabilità per tutti i danni diretti o indiretti di qualsiasi natura a persone o cose conseguenti all'uso o alla sospensione dell'uso dell'apparecchio.

9.Si declina ogni responsabilità per tutti i danni diretti o indiretti di qualsiasi natura a persone o cose conseguenti all'uso o alla sospensione dell'uso dell'apparecchio.

INSTRUCTIONS FOR USE

EN

CAUTION: Recharge the emergency booster for at least 5 hours immediately after purchase, and after each use. If not in use, recharge the emergency booster at least once a month for 5 hours, to keep the internal battery perfectly efficient. **Never leave the emergency booster flat for prolonged periods of time; the efficiency of the internal battery might be significantly reduced, thus affecting the operation of the device.**

WARNINGS

Operating precautions:

CAUTION: Read the **WARNINGS** carefully before using the product. The improper use of the product will void the warranty!

- Use the emergency booster with care.
- This device must not be used by anyone not in good health or children without supervision.
- Keep out of the reach of children. This device is not a toy.
- Always wear protective goggles and keep your face away from the battery when connecting and disconnecting it.
- The battery contains corrosive liquid; in the event of accidental contact with the skin or the eyes, rinse immediately with water and seek medical advice.
- Explosive gases could be given off while starting the battery; therefore, avoid sparks and flames and do not smoke near the engine and the battery.
- Do not use the emergency booster near heat sources or flammable material.
- Do not drop metal tools on the battery. This could cause a short-circuit.
- Do not wear metal objects (rings, bracelets, watches etc.) when working with a battery.

IMPORTANT SAFETY MEASURES

- Do not put any objects into any slots or openings on the surface of the emergency booster.
- To recharge the emergency booster, only use the wall charger supplied with the emergency booster, or the 12V DC car charger. Charge in well-ventilated and dry rooms: do not expose the emergency booster to rain or snow.
- To disconnect the wall charger or the car charger from the emergency booster or the wall socket, pull the plug; do not pull the cable.
- Do not recharge the emergency booster if the wall charger or the car charger are damaged; please contact your dealer to replace or repair the device. Replace only with original spare parts supplied by the manufacturer.
- Do not use the emergency booster if the plastic is broken, or if it gives off unusual smells or too much heat.
- The device must be repaired or serviced by trained personnel only.
- The emergency booster is designed to start lead acid batteries. Do not use it for any other purposes. Do not start or charge disposable batteries. Do not start or charge frozen batteries.
- Do not start or charge batteries with any voltages other than those stated in the technical data of the booster.

CAUTION: IF THE VOLTAGE OF THE EMERGENCY BOOSTER DOES NOT MATCH THE VOLTAGE OF THE VEHICLE'S SYSTEM, AN EXPLOSION, OR DAMAGE TO THE VEHICLE, THE PRODUCT AND PEOPLE COULD OCCUR.

INSTRUCTIONS FOR USE

EN

- Before starting the vehicle, turn off the lights and any running accessories.
- **CAUTION:** Never allow the clips of the two clamps (positive-red and negative-red) to touch together.
- **CAUTION:** Never reverse polarity. Always connect the output lead with red clamp (+) to the positive post of the battery, and the output lead with black clamp (-) to the vehicle's chassis.
- **CAUTION: REVERSED POLARITY CAN CAUSE AN EXPLOSION OR DAMAGE TO THE VEHICLE, THE PRO DUCT AND PEOPLE.**
- Improper use of the emergency booster or tampering with the built-in electronic circuit will invalidate your warranty.

HOW TO RECHARGE THE EMERGENCY BOOSTER

The emergency booster can be charged either through the wall charger supplied with it or the 12V car charger.

CAUTION: Recharge the emergency booster for at least 5 hours immediately after purchase, and after each use. If not in use, recharge the emergency booster at least once a month, to keep the internal battery perfectly efficient.

Charging the emergency booster using the WALL CHARGER

1. Make sure that no device is connected to the emergency booster (see section Using the emergency booster as a power source). Move the ON/OFF switch to the ON position and press button ⏻ to check the battery charging status (0% to 100%).
2. Plug the 230V charger into the emergency booster socket.
3. Plug the charger into the 230V mains socket. The display will turn on, and the battery charge percentage will show up. The message "IN 15V 1A" indicates that the recharging plug has been correctly plugged into the booster, and that the battery is charging. When the battery is fully charged, both the message "IN 15V 1A" and the display will turn off.
4. Now the battery charger can be disconnected from the booster.
5. If not in use, recharge the emergency booster at least once a month for 5 hours, to keep the internal battery perfectly efficient. The battery charger of the emergency booster is automatic.

CAUTION: Only use the charger that was included with the booster.

CAUTION: If the battery is not fully charged after 5 hours, the battery charger will automatically stop charging. If this should occur, have the booster checked by a trained service centre.

Charging the emergency booster using the CAR CHARGER

1. Make sure that no device is conn ected to the emergency booster (see section Using the emergency booster as a power source). Move the ON/OFF switch to the ON position and press buttor ⏻ to check the battery charging status (0% to 100%).
2. Plug either end of the CAR CHARGER into the emergency booster socket.
3. Start the vehicle; then plug the other end of the car charger into the 12V DC cigarette lighter socket of the vehicle. The display will turn on, and the battery charge percentage will show up. The message "IN 15V 1A" indicates that the recharging plug has been correctly plugged into the booster, and that the battery is charging. When the battery is fully charged, both the message "IN 15V 1A" and the display will turn off.
4. Now the battery charger can be disconnected from the booster.

CAUTION: Always disconnect the emergency booster from the cigarette lighter socket if the vehicle's engine is not running.

INSTRUCTIONS FOR USE

EN

HOW TO USE THE EMERGENCY BOOSTER

Using the emergency booster to start vehicles

1. Always wear protective goggles and keep your face away from the battery during connection operations.
2. Check the voltage of the vehicle's battery.

CAUTION: IF THE VOLTAGE OF THE EMERGENCY BOOSTER DOES NOT MATCH THE VOLTAGE OF THE VEHICLE'S SYSTEM, AN EXPLOSION, OR DAMAGE TO THE VEHICLE, THE PRODUCT AND PEOPLE COULD OCCUR.

3. Determine which post of the battery is grounded to the chassis; in most vehicles, the negative post is grounded to the chassis.
4. **CAUTION:** Never reverse polarity. Always connect the output lead with red clamp (+) to the positive post of the battery, and the output lead with black clamp (-) to the vehicle's chassis. **CAUTION: REVERSED POLARITY CAN CAUSE AN EXPLOSION OR DAMAGE TO THE VEHICLE, THE PRODUCT AND PEOPLE.**

CAUTION: Check that the cables of the emergency booster are kept away from fans, moving parts and the fuel pipe.

5. Crank the engine.
6. After the engine starts, disconnect the output lead with black clamp from the vehicle's chassis.
8. Disconnect the output lead with red clamp from the positive clip (+) of the battery.

CAUTION: If the engine does not start within 5 seconds, stop cranking, and wait at least 5 minutes before attempting to start the vehicle again, to avoid damaging the device.

CAUTION: If the vehicle's engine does not crank, check the fuse on the output cable of the booster.

CAUTION: Charge the emergency booster after each use.

IMPORTANT Maintaining your vehicle's battery properly will prolong its life; when you reach your destination, please remember to plug a vehicle battery charger into your battery, to fully restore its efficiency.

USING THE LED LAMP

Move the ON/OFF switch to the ON position and press button ⏻
STEADY LIGHT: press button ⏻ for 3 seconds.
FLASHING LIGHT: press button ⏻ for 1 second.
SOS EMERGENCY LIGHT: press button ⏻ for 1 second.

To turn the LED lamp off, press button ⏻ for 1 second, and move the ON/OFF switch to the OFF position.

USING THE BOOSTER AS A BATTERY CHARGER FOR ELECTRONIC DEVICES

The device can charge different types of mobile phones, smartphones, tablets, MP3/MP4 players, navigators and other devices fitted with 5V 1A/2,1A USB plugs.

CHARGING PROCEDURE

1. Make sure that the device to charge is equipped with a 5V USB plug.
2. Plug the USB charging cable into the booster.
3. Plug the other end of the cable into the device to charge.
4.Move the ON/OFF switch to the ON position and press button ⏻ The display will turn on, indicating that your device is charging. The display shows the type of USB port that is being used and the remaining charge percentage of the booster's internal battery.

INSTRUCTIONS FOR USE

EN

The device is equipped with two USB outlets, which makes it possible to charge two devices simultaneously, provided that two cables are used for each device.

CAUTION Never charge two devices using the same cable; irreparable damage could occur.

CAUTION Always recharge the emergency booster if it is used extensively in this mode.

The USB outlets are protected against overloads. In case of overload, the USB outlets of the booster will be automatically switched off. To switch them on, just remove the excess load and press button ⏻
The internal battery of the booster is protected against overdischarges. In case of overdischarge, the USB outlets of the booster will be automatically switched off. If this should occur, unplug the devices to charge and charge the booster, to fully restore the efficiency of its battery.

WARRANTY CONDITIONS

1.This product is warranted by the manufacturer for a period of 24 months (except for the battery, which is warranted for 12 months) from date of purchase, as stated on the proof of purchase from the dealer.

2.The warranty provides for free repair or replacement of any parts in case of manufacturing and material defects acknowledged by the manufacturer.

3. Any problems arising from negligence, misuse or tampering with the device will void the warranty.

4.The internal battery of the emergency booster should be charged regularly (according to this manual), only using the charger supplied with it. Improper maintenance of the battery will void the warranty.

5.The warranty will only be valid if the device is repaired by trained personnel authorised by the manufacturer.

6.Incorrect connection to the mains, differences between the power supply voltage and the plate rated voltage of the device, and line voltage fluctuations caused, for example, by external agents and lightning strikes, will invali date the warranty.

7.Any returned devices must be shipped CARRIAGE FREE and will be sent back CARRIAGE FORWARD.

8 The warranty certificate must be accompanied by either a valid purchase receipt or a bill of parcel.

9. No liability can be accepted for direct or consequential damages to persons or things of any kind whatsoever arising in connection with the use or interruption of use of the device.

MODE D'EMPLOI

F

ATTENTION : recharger le booster de démarrage d'urgence pendant au moins 5 heures immédiatement après l'achat et après chaque utilisation. Si le booster de démarrage d'urgence n'est pas utilisé, le recharger au moins une fois par mois pendant 5 heures pour maintenir la batterie interne en parfait été d'efficience. Ne jamais laisser le booster de démarrage d'urgence déchargé pendant une longue période, l'efficience de la batterie interne pourrait se réduire considérablement et compromettre le bon fonctionnement de l'appareil.

AVERTISSEMENTS

Précautions pour l'opérateur

ATTENTION: Lire attentivement la rubrique AVERTISSEMENTS avant d'utiliser le produit. Une utilisation incorrecte du produit en fait déchoir la garantie !

- Utiliser le booster de démarrage d'urgence avec soin.
- L'utilisation de cet appareil n'est pas destinée aux personnes infirmes (ou aux enfants) sans surveillance.
- Tenir hors de portée des enfants. Cet appareil ne doit pas être utilisé comme un jouet.
- Porter systématiquement des lunettes de protection et éloigner le visage de la batterie pendant les opérations de branchement et débranchement.
- Le liquide se trouvant dans la batterie est corrosif ; en cas de contact accidentel de l'acide avec la peau ou les yeux,rincer immédiatement à l'eau et consulter un médecin.
- Lors de la mise en marche de la batterie, il est possible que se produise une émission de gaz explosifs. Par conséquent, éviter la formation d'étincelles ou de flammes. Ne pas fumer à proximité du moteur et de la batterie.
- Ne pas utiliser le booster de démarrage d'urgence près de sources de chaleur ou de matériel inflammable.
- Ne pas faire tomber d'outils métalliques sur la batterie. Un court-circuit de la batterie pourrait se produire.
- Ne pas porter d'objets en métal (bagues, bracelets, montres etc.) lorsque l'on travaille avec une batterie.

MESURES DE SÉCURITÉ IMPORTANTES

- N'introduire aucun objet dans d'éventuelles fissures ou ouvertures présentes sur la surface du booster de démar rage d'urgence.
- Pour charger le booster de démarrage d'urgence, utiliser uniquement le chargeur fourni ou le câble avec embouts pour prise allume-cigares à 12V DC. Effectuer la charge dans des milieux correctement aérés et secs : ne pas exposer à la pluie ou à la neige.
- Pour débrancher le chargeur ou le câble avec prise allume-cigares du booster de démarrage d'urgence ou de la prise du mur, tirer la prise et jamais le câble.
- Ne jamais recharger le booster de démarrage d'urgence si le chargeur ou le câble avec prise allume-cigares sont endommagés ; s'adresser au revendeur pour le remplacement ou la réparation. N'utiliser que des pièces de rechange originales du producteur.
- Ne pas utiliser le booster de démarrage d'urgence si le plastique est cassé, s'il produit des bruits inhabituels ou trop de chaleur.
- En cas de dommages, les interventions de réparation ou de maintenance de l'appareil doivent être effectuées uniquement par un personnel qualifié.
- Le booster de démarrage d'urgence est destiné au démarrage de batteries au plomb acide. Ne pas l'utiliser pour d'autres destinations. Ne pas mettre des batteries en marche ou les charger si elles ne sont pas rechargeables. Ne pas démarrer ou charger des batteries congelées.
- Ne pas démarrer ou charger les batteries avec des tensions différentes de celles indiquées dans les données techniques du booster de démarrage d'urgence.

ATTENTION : LA DIFFÉRENCE ENTRE LE VOLTAGE DU BOOSTER DE DÉMARRAGE D'URGENCE ET LA TENSION DE L'INSTALLATION DU VÉHICULE PEUT PROVOQUER DES EXPLOSIONS, DES DOMMAGES AU VÉHICULE, AU PRODUIT ET AUX PERSONNES.

MODE D'EMPLOI

F

- Avant d'effectuer le démarrage, éteindre les lumières du véhicule et tous les accessoires éventuellement en fonction.
- **ATTENTION:** Ne jamais mettre en contact les bornes des deux pinces entre elles (positive-rouge et négative-noire).
- **ATTENTION :** Ne jamais inverser la polarité. Brancher systématiquement le conducteur de sortie avec pince rouge (+) au pôle positif de la batterie et le conducteur de sortie avec pince noire (-) à la masse du véhicule.
- **ATTENTION : L'INVERSION DE POLARITÉ PEUT PROVOQUER DES EXPLOSIONS, DES DOMMAGES AU VÉHICULE, AU PRODUIT ET AUX PERSONNES.**
- L'utilisation impropre du booster de démarrage d'urgence ou la manipulation du circuit électronique se trouvant dans l'appareil entraînent la déchéance de la garantie.

COMMENT RECHARGER LE BOOSTER DE DÉMARRAGE D'URGENCE

Le booster de démarrage d'urgence peut être chargé de deux manières : par le chargeur fourni ou en branchant directement le booster de démarrage d'urgence à la prise allume-cigares à 12 V du véhicule à travers le câble avec embouts pour prise allume-cigares.

ATTENTION: Recharger le booster de démarrage d'urgence pendant au moins 5 heures immédiatement après l'achat, et après chaque utilisation. Si le booster de démarrage d'urgence n'est pas utilisé, le recharger au moins une fois par mois pour maintenir la batterie interne en parfait été d'efficience.

Charge du booster de démarrage d'urgence par le CHARGEUR MURAL (WALL CHARGER)

1. S'assurer qu'il n'y ait aucun appareil branché au booster de démarrage d'urgence (voir par. Utilisation du booster de démarrage d'urgence comme source d'énergie). Mettre l'interrupteur ON/OFF en position ON et appuyer sur la touche ⏻ pour vérifier le niveau de charge de la batterie (de 0 % à 100 %).
2. Brancher la petite fiche du chargeur à 230 V à la prise située sur le booster de démarrage d'urgence.
3. Brancher le chargeur à la prise de courant domestique à 230 V. À ce point, l'afficheur s'éclairera et indiquera le pourcentage de charge de la batterie. L'inscription "IN 15V 1A" indique que la petite fiche de recharge est bran chée correctement dans le booster de démarrage et que la batterie est en train de se charger. L'inscription "IN 15V 1A" s'éteint lorsque la charge est effectuée, de même que l'afficheur.
4. Seulement à ce point il est possible de débrancher le chargeur de batterie du booster de démarrage.
5. Si le booster de démarrage d'urgence n'est pas utilisé, le recharger au moins une fois par mois pendant 5 heu res pour maintenir la batterie interne en parfait été d'efficience. Le chargeur de batterie du booster de démarrage d'urgence est automatique.

ATTENTION : Utiliser uniquement le chargeur fourni.
ATTENTION : Si après 5 heures la batterie n'est pas complètement chargée, le chargeur de batterie interrompt automatiquement le processus de charge. Dans ce cas, faire contrôler le booster de démarrage par un centre d'assistance spécialisé.

Charge du booster de démarrage d'urgence par le CHARGEUR DE LA VOITURE (CAR CHARGER)

1. S'assurer qu'il n'y ait aucun appareil branché au booster de démarrage d'urgence (voir par. Utilisation du booster de démarrage d'urgence comme source d'énergie). Mettre l'interrupteur ON/OFF en position ON et appuyer sur la touche ⏻ pour vérifier le niveau de charge de la batterie (de 0 % à 100 %).
2. Relier une extrémité du câble avec fiche pour prise allume-cigares fournie à la prise du booster de démarrage d'urgence.
3. Mettre le véhicule en marche puis introduire l'autre bout du câble avec fiche pour prise allume-cigares à la prise allume-cigares à 12 V DC du véhicule. À ce point, l'afficheur s'éclairera et indiquera le pourcentage de charge de la batterie. L'inscription "IN 15V 1A" indique que la petite fiche de recharge est branchée correctement dans le booster de démarrage et que la batterie est en train de se charger. L'inscription "IN 15V 1A" s'éteint lorsque la charge est effectuée, de même que l'afficheur.
4. À ce point il est possible de débrancher le chargeur de batterie du booster de démarrage.

ATTENTION : Toujours débrancher le booster de démarrage d'urgence de la prise allume-cigares si le moteur du véhicule n'est pas en marche.

MODE D'EMPLOI

F

COMMENT UTILISER LE BOOSTER DE DÉMARRAGE D'URGENCE

Utilisation du booster de démarrage d'urgence pour la mise en marche des véhicules

1. Porter systématiquement des lunettes de protection et éloigner le visage de la batterie pendant les opérations de branchement.
2. Contrôler la tension de la batterie du véhicule.

ATTENTION : LA DIFFÉRENCE ENTRE LE VOLTAGE DU BOOSTER DE DÉMARRAGE D'URGENCE ET LA TENSION DE L'INSTALLATION DU VÉHICULE PEUT PROVOQUER DES EXPLOSIONS, DES DOMMAGES AU VÉHICULE, AU PRODUIT ET AUX PERSONNES.

3. Vérifier le pôle correspondant à la masse du véhicule ; généralement reliée à la borne négative.
4. **ATTENTION :** Ne jamais inverser la polarité. Brancher systématiquement le conducteur de sortie avec pince rouge (+) au pôle positif de la batterie et le conducteur de sortie avec pince noire (-) à la masse du véhicule**.** **ATTENTION : L'INVERSION DE POLARITÉ PEUT PROVOQUER DES EXPLOSIONS, DES DOMMAGES AU VÉHICULE, AU PRODUIT ET AUX PERSONNES.**

ATTENTION : Vérifier que les câbles du booster de démarrage d'urgence soient loin de ventilateurs, de pièces en mouvement et du conduit du carburant.

5. Mettre le véhicule en marche.
6. Une fois le véhicule en marche, débrancher le conducteur de sortie avec pince noire de la masse du véhicule.
8. Débrancher le conducteur de sortie avec pince rouge du pôle (+) positif de la batterie.

ATTENTION : Si le véhicule ne se met pas en marche dans un délai de 5 secondes, ne pas poursuivre la tentative de mise en marche. Avant d'essayer à nouveau, laisser reposer le booster de démarrage d'urgence pendant 5 minutes minimum pour éviter d'endommager l'appareil.

ATTENTION : Si le moteur du véhicule ne se met pas à tourner, vérifier l'état du fusible présent sur le câble de sortie du booster de démarrage.

ATTENTION : Charger toujours le booster de démarrage d'urgence après chaque utilisation.

IMPORTANT Une maintenance correcte de la batterie de votre véhicule en allonge la durée de vie ; une fois arrivés à destination, se souvenir de brancher un chargeur de batterie pour véhicules à votre batterie pour lui permettre de retrouver toute son efficience.

UTILISATION DE LA LAMPE À DEL

Mettre l'interrupteur ON/OFF en position ON et appuyer sur la touche ⏻
LUMIÈRE FIXE : appuyer sur la touche ⏻ pendant 3 secondes
LUMIÈRE CLIGNOTANTE : appuyer sur la touche ⏻ pendant 1 seconde
LUMIÈRE D'URGENCE SOS : appuyer sur la touche ⏻ pendant 1 seconde
Pour éteindre la lampe à del, appuyer sur la touche ⏻ pendant 1 seconde et mettre l'interrupteur ON/OFF en position OFF.

UTILISATION COMME CHARGEUR DE BATTERIE POUR APPAREILS ÉLECTRONIQUES

L'appareil est en mesure de charger différents types de téléphones portables, smart phone, tablettes, MP3/MP4, navigateurs et autres appareils dotés de prise de recharge USB 5V 1A/2,1A.

PROCÉDURE DE RECHARGE

1. S'assurer que l'appareil à charger soit doté d'un port USB à 5V.
2. Brancher le câble de recharge USB au booster de démarrage.
3. Brancher l'autre bout du câble à l'appareil à recharger.
4. Mettre l'interrupteur ON/OFF en position ON et appuyer sur la touche ⏻ L'activation de l'afficheur indique que votre appareil est en train de se charger. L'afficheur indique le type de port USB utilisé et le pourcentage de charge résiduelle de la batterie interne du booster de démarrage.

L’appareil est doté de deux sorties USB. Il est donc possible de charger deux appareils simultanément, mais en utilisant deux câbles distincts pour chaque appareil.

ATTENTION : Ne jamais charger deux appareils en utilisant le même câble : risque d’endommagement irrémédiable.

ATTENTION: Recharger toujours le booster de démarrage d’urgence en cas d’utilisation pendant une longue période avec cette modalité.

Les sorties USB sont protégées des surcharges. En cas de surcharge, les sorties USB du booster de démarrage s’éteignent automatiquement. Pour réactiver les sorties, il suffit d’éliminer la charge en excès et d’appuyer sur la touche ⏻
La batterie interne du booster de démarrage d’urgence est protégée contre la surdécharge. En cas de surdécharge, les sorties USB du booster de démarrage s’éteignent automatiquement. Dans ce cas, débrancher les appareils à recharger et charger le booster de démarrage pour ramener la batterie du booster de démarrage à sa pleine efficience.

CONDITIONS DE GARANTIE

1.Le fabricant se porte garant du bon fonctionnement du produit pour une période de 24 mois (sauf la batterie qui est garantie 12 mois) à compter de la date d’achat indiquée sur le ticket de caisse délivré par le vendeur au mo ment de la vente.

2.La garantie prévoit la réparation ou le remplacement gratuit des composants de l’appareil reconnus défectueux par la société quant à la fabrication ou la nature des matériaux.

3.Les inconvénients dérivant de négligence, mauvaise utilisation, manipulation de l’appareil entrainent la déchéan ce de la garantie.

4. La batterie qui se trouve à l’intérieur du booster de démarrage d’urgence doit être chargée régulièrement (com me le prescrit le présent manuel) uniquement avec le chargeur fourni. Une maintenance incorrecte de la batterie entraîne la déchéance de la garantie.

5. Par ailleurs, la garantie déchoit en cas de réparation de l’appareil de la part d’un personnel non qualifié et non autorisé par le fabricant.

6. Le branchement incorrect au courant électrique, le non-respect de la tension d’alimentation par rapport à la tension nominale indiquée sur la plaque de l’appareil et les variations de tension de ligne causées par des agents extérieurs, foudre ou autres comportent l’annulation de la garantie.

7. Les machines retournées, même en garantie, devront être expédiées en PORT FRANC et seront rendues en PORT DÛ.

8. Le certificat de garantie est valable uniquement s’il est accompagné du ticket de caisse ou d’un bordereau de livraison.

9. Nous déclinons toute responsabilité pour tous les dommages directs ou indirects de toute nature causés aux personnes ou aux biens dus à l’utilisation ou à l’interruption d’utilisation de l’appareil.

GEBRAUCHSANWEISUNG

D

ACHTUNG: Den Notanlasser mindestens 5 Stunden nach dem Kauf und nach jedem Gebrauch aufladen. Bei Nichtgebrauch ist der Notstarter mindestens ein Mal im Monat für 5 Stunden aufzuladen, um die interne Batterie funktionstüchtig zu halten. **Den Notstarter niemals für lange Zeit ungeladen lassen, die Effizienz der internen Batterie könnte sich sehr reduzieren und den einwandfreien Betrieb des Gerätes beeinträchtigen.**

HINWEISE

Vorsichtsmaßnahmen für den Bediener

ACHTUNG: Vor dem Gebrauch des Produktes sind die HINWEISE aufmerksam zu lesen. Bei nicht korrektem Gebrauch des Produkts verfällt jeder Garantieanspruch!

- Den Notanlasser mit Vorsicht benutzen.
- Dieses Gerät darf unbeaufsichtigt nicht von behinderten Personen und Kindern benutzt werden
- Das Gerät außer Reichweite von Kindern halten und sorgen Sie dafür, dass es nicht als Spielzeug benutzt wird.
- Stets eine Schutzbrille tragen und das Gesicht von der Batterie fernhalten, während das Gerät angeschlossen oder getrennt wird.
- Die Flüssigkeit in der Batterie ist ätzend. Bei unbeabsichtigter Berührung der Säure mit der Haut oder mit den Augen, diese sofort mit Wasser spülen und sich an einen Arzt wenden.
- Während dem Start der Batterie können explosionsfähige Gase freigesetzt werden, vermeiden Sie daher die Bil dung von Funken oder Flammen und rauchen Sie nicht in der Nähe des Motors oder der Batterie.
- Den Notanlasser nicht in der Nähe von Wärmequellen oder entflammbarem Material verwenden.
- Keine Werkzeuge aus Metall auf die Batterie fallen lassen, da dies zu einem Kurzschluss der Batterie führen könnte.
- Bei der Arbeit mit der Batterie keine Gegenstände aus Metall (Ringe, Armreife, Uhren usw.) tragen.

WICHTIGE SICHERHEITSMASSNAHMEN

- Keine Gegenstände in die Schlitze oder sonstige Öffnungen auf der Oberfläche des Notanlassers stecken.
- Zum Wiederaufladen des Notanlassers nur das mitgelieferte Ladegerät oder das Kabel mit Stecker für die 12V DC Buchse des Zigarettenanzünders verwenden. Den Ladevorgang in angemessen belüfteter und trockener Umgebung durchführen: weder Schnee noch Regen aussetzen.
- Zum Trennen des Ladegeräts oder des Kabels mit Zigarettenanzünderstecker vom Notanlasser oder von der Wandsteckdose den Stecker und niemals das Kabel ziehen.
- Den Notanlasser niemals aufladen, wenn das Ladegerät oder der Zigarettenanzünderstecker beschädigt sind; wenden Sie sich für den Austausch oder die Reparatur an Ihren Fachhändler. Nur Originalersetzteile des Herstel lers verwenden.
- Den Notanlasser nicht benutzen, wenn der Kunststoff beschädigt ist, ungewöhnliche Gerüche zu vernehmen sind oder das Gerät übermäßig heiß ist.
- Bei Beschädigungen dürfen die Reparatur- oder Wartungseingriffe des Gerätes nur von qualifiziertem Fachper sonal vorgenommen werden.
- Der Notanlasser ist für den Start von Blei-Säure-Batterie ausgelegt und darf für keinen anderen Bestimmungsz weck benutzt werden. Keine nicht aufladbaren Batterien starten oder aufladen. Keine gefrorenen Batterien starten oder aufladen.
- Keine Batterien mit anderen als die auf dem technischen Datenschild des Anlassers angegebenen Spannungen starten oder aufladen.

ACHTUNG: DIE NICHTÜBEREINSTIMMUNG ZWISCHEN DER VOLTSPANNUNG DES NOTANLASSERS UND DER SPANNUNG DER FAHRZEUGANLAGE KANN ZU EXPLOSIONEN, SCHÄDEN AM FAHRZEUG, AM PRODUKT UND AN PERSONEN FÜHREN.

- Vor Durchführung des Starts die Lichter des Fahrzeugs und alle eventuell eingeschalteten Zusatzverbraucher ausschalten.
- **ACHTUNG:** Niemals die Klemmen der beiden Zangen (Plus-rot und Minus-schwarz) in Berührung bringen.
- **ACHTUNG:** Niemals die Polarität umkehren. Stets den Ausgangsleiter mit roter Zange (+) am Pluspol der Batterie und den Ausgangsleiter mit schwarzer Zange (-) an der Fahrzeugmasse anschließen.
- **ACHTUNG: DIE POLARITÄTSUMKEHRUNG KANN ZU EXPLOSIONEN, SCHÄDEN AM GERÄT, AM PRODU KT UND AN PERSONEN FÜHREN.**
- Bei unsachgemäßem Gebrauch des Notanlassers oder Umrüstungen des internen elektronischen Kreises des Gerätes verfällt jeder Garantieanspruch.

WIEDERAUFLADEN DES NOTANLASSERS

Der Notanlasser kann auf zweierlei Art und Weise aufgeladen werden: Mit dem mitgelieferten Ladegerät oder durch direkten Anschluss des Notanlassers an die 12V-Zigarettenanzünderbuchse des Fahrzeugs mit des Kabels mit Stecker für Zigarettenanzünderbuchse.

ACHTUNG: Den Notanlasser nach dem Kauf und nach jedem Gebrauch mindestens 5 Stunden aufladen. Bei Nichtgebrauch des Notanlassers diesen mindestens ein Mal im Monat aufladen, um die perfekte Effizienz der internen Batterie zu garantieren.

Aufladen des Notanlassers mittels WALL CHARGER

1. Sicherstellen, dass kein Gerät am Notanlasser angeschlossen ist (siehe Abschnitt „Gebrauch des Notanlassers als Energiequelle“). Den ON/OFF-Schalter auf ON stellen und die Taste ⏻ drücken, um den Batterieladezustand zu überprüfen (von 0% bis 100%).
2. Den 230V Stecker des Ladegeräts an die Buchse am Notanlasser anschließen.
3. Das Ladegerät an die Steckdose des Hautstromnetzes 230V anschließen. Daraufhin schaltet sich das Display ein und zeigt die aktuelle Ladung der Batterie in Prozent an. Die Schrift „IN 15V 1A“ zeigt an, dass der Ladeste cker korrekt im Notanlasser eingesteckt ist und der Batterieladevorgang läuft. Nach abgeschlossenem Ladevor gang der Batterie schaltet sich erst die Schrift „IN 15V 1A“ und dann auch das Display aus.
4. Nun kann das Ladegerät vom Notanlasser getrennt werden.
5. Bei Nichtgebrauch des Notanlassers diesen mindestens ein Mal im Monat für 5 Stunden aufladen, um die per fekte Effizienz der internen Batterie zu garantieren. Das Batterieladegerät des Notanlassers ist automatisch.

ACHTUNG: Nur das mitgelieferte Ladegerät verwenden.
ACHTUNG: Wenn die Batterie nach 5 Stunden nicht vollständig geladen ist, unterbricht das Batterieladegerät automatisch den Ladevorgang. In diesem Fall das Gerät von qualifiziertem Fachpersonal überprüfen lassen.

Gebrauch des Notanlassers mittels CAR CHARGER

1. Sicherstellen, dass kein Gerät an den Notanlasser angeschlossen ist (siehe Abschnitt „Gebrauch des Notanlas sers als Energiequelle“). Den ON/OFF-Schalter auf ON stellen und die Taste ⏻ drücken, um den Ladezustand der Batterie zu überprüfen (von 0% bis 100%).
2. Ein Ende des Kabels mit Stecker für Zigarettenanzünderbuchse an die Buchse des Notanlassers anschließen.
3. Das Fahrzeug einschalten und dann das andere Ende des Kabels mit Stecker für Zigarettenanzünder an die 12V DC Zigarettenanzünderbuchse des Fahrzeugs anschließen. Daraufhin schaltet sich das Display ein und zeigt die aktuelle Ladung der Batterie in Prozent an. Die Schrift „IN 15V 1A“ zeigt an, dass der Ladestecker korrekt im Notanlasser eingesteckt ist und der Batterieladevorgang läuft. Nach abgeschlossenem Ladevorgang der Batterie schaltet sich erst die Schrift „IN 15V 1A“ und dann auch das Display aus.
4. Nun kann das Ladegerät vom Notanlasser getrennt werden.

ACHTUNG: Den Notanlasser von der Zigarettenanzünderbuchse stets trennen, wenn der Motor des Fahrzeugs nicht dreht.

GEBRAUCHSANWEISUNG

D

GEBRAUCH DES NOTANLASSERS

Gebrauch des Notanlassers zum Starten von Fahrzeugen

1. Stets eine Schutzbrille tragen und das Gesicht von der Batterie fernhalten, während das Gerät angeschlossen oder getrennt wird.
2. Die Spannung der Fahrzeugbatterie überprüfen.

ACHTUNG: DIE NICHTÜBEREINSTIMMUNG ZWISCHEN DER VOLTSPANNUNG DES NOTANLASSERS UND DER SPANNUNG DER FAHRZEUGANLAGE KANN ZU EXPLOSIONEN, SCHÄDEN AM FAHRZEUG, AM PRODUKT UND AN PERSONEN FÜHREN.

3. Den Massepol des Fahrzeugs ausfindig machen; in der Regel ist er an die Minusklemme angeschlossen.
4. **ACHTUNG:** Niemals die Polarität umkehren. Stets den Ausgangsleiter mit roter Zange (+) am Pluspol der Batterie und den Ausgangsleiter mit schwarzer Zange (-) an der Fahrzeugmasse anschließen. **ACHTUNG: DIE POLARITÄTSUMKEHRUNG KANN ZU EXPLOSIONEN, SCHÄDEN AM GERÄT, AM PRODUKT UND AN PERSONEN FÜHREN.**

ACHTUNG: Überprüfen, dass die Kabel des Notanlassers von Lüftern, beweglichen Teilen und der Kraftstoffleitung entfernt sind.

5. Das Fahrzeug starten.
6. Nach erfolgtem Start des Fahrzeugs den Ausgangsleiter mit schwarzer Zange von der Masse des Fahrzeugs trennen..
8. Den Ausgangsleiter mit roter Zange vom Pluspol (+) der Batterie trennen.

ACHTUNG: Wenn das Fahrzeug nicht innerhalb von 5 Sekunden startet, nicht weitere Versuche unternehmen. Vor einem erneuten Startversuch den Notanlasser mindestens 5 Minuten ruhen lassen, um Beschädigungen am Gerät zu vermeiden.

ACHTUNG: Wenn der Motor des Fahrzeugs keine Anzeichen macht zu drehen, den Zustand der am Ausgangskabel des Anlassers befindlichen Sicherung überprüfen.

ACHTUNG: Den Notanlasser nach jedem Gebrauch wieder aufladen.

WICHTIG: Eine korrekte Wartung der Batterie Ihres Fahrzeugs verlängert deren Lebensdauer; sobald Sie an ihrem Ziel angekommen sind, ein Ladegerät für Fahrzeug an Ihre Batterie anschließen, damit sie wichtig voll funktionstüchtig wird.

GEBRAUCH DER LED-LEUCHTEN

Stellen Sie den ON/OFF-Schalter auf ON und drücken sie die Taste ⏻
DAUERLEUCHT: Die Taste ⏻ 3 Sekunden lang drücken.
BLINKEN: Die Taste ⏻ 1 Sekunde lang drücken.
SOS-NOTLICHT: Die Taste ⏻ 1 Sekunde lang drücken.
Zum Ausschalten der LED-Leuchte die Taste ⏻ 1 Sekunde lang drücken und den ON/OFF-Schalter auf OFF stellen.

GEBRAUCH ALS LADEGERÄT FÜR ELEKTRONISCHE GERÄTE

Das Gerät ist in der Lage, verschiedene Typen von Mobiltelefone, Smart Phones, Tablets, MP3/MP4, Navigationsgeräte und andere Geräte mit Ladebuchse USB 5V 1A/2,1A aufzuladen.

LADEVORGANG

1. Sicherstellen, dass das zu ladende Gerät über eine 5V USB-Buchse verfügt.
2. Das USB-Ladekabel an den Anlasser anschließen.
3. Das andere Ende des Ladekabels an das zu ladende Gerät anschließen.
4. Den ON/OFF-Schalter auf ON stellen und die Taste ⏻ drücken, das Einschalten des Displays zeigt an, dass Ihr Gerät aufgeladen wird. Das Display zeigt den in Gebrauch befindlichen USB-Anschlusstyp und die Restladung der internen Batterie des Anlassers in Prozent an.

Das Gerät ist mit zwei USB-Ausgängen ausgestattet und kann daher zwei Geräte gleichzeitig aufladen, allerdings müssen zwei verschiedene Kabel für jedes Gerät verwendet werden.

ACHTUNG Niemals zwei Geräte mit dem gleichen Kabel aufladen, die Geräte könnten auf irreparable Weise beschädigt werden

ACHTUNG Den Notanlasser immer wieder aufladen, wenn er für eine längere Zeit in diesem Modus gebraucht werden sollte.

Die USB-Ausgänge sind gegen Überlast geschützt. Bei Überlast schalten sich die USB-Ausgänge des Anlassers automatisch ab. Zur Wiederaktivierung der Ausgänge reicht es, die Überlast zu beseitigen und die Taste ⏻ zu drücken.
Die interne Batterie des Notanlassers verfügt über einen Tiefentladungsschutz. Bei Tiefentladung schalten sich die USB-Ausgänge des Anlassers automatisch ab. In diesem Fall die zu ladende Gerät trennen und den Booster laden, um die Batterie des Anlassers auf die maximale Effizienz zurückzubringen.

GARANTIEBEDINGUNGEN

1. Die Herstellerfirma garantiert für den einwandfreien Betrieb des Produktes für einen Zeitraum von 24 Monaten (ausschließlich der Batterie, die für 12 Monate garantiert wird) ab Kaufdatum, das auf dem Rechnungsbeleg, der zum Zeitpunkt des Kaufs vom Verkäufer ausgestellt wird, aufgeführt ist.
2. Die Garantie umfasst die Reparatur oder den kostenfreien Austausch der Bauteile des Gerätes, die von der Her stellerfirma als Herstellungsfehler oder als mangelhafte Beschaffenheit der Materialien erkannt wurden.
3. Bei Störungen, die durch Nachlässigkeit, nicht vorschriftsmäßigen Gebrauch oder Umrüstung des Gerätes verur sacht werden, verfällt jeder Garantieanspruch.
4. Die interne Batterie des Notanlassers muss in regelmäßigen Zeitabständen (siehe Angaben in dieser Bedienung sanleitung) aufgeladen werden, und zwar ausschließlich mit dem mitgelieferten Ladegerät aufgeladen werden. Bei falscher Wartung der Batterie verfällt jeder Garantieanspruch.
5. Es wird ebenso nicht gehaftet, wenn die Reparatur des Gerätes von nicht qualifiziertem oder nicht von der Her stellerfirma autorisiertem Personal durchgeführt wird.
6. Bei falscher Verbindung an das Stromnetz, Nichtübereinstimmung der Versorgungsspannung mit der auf dem Typenschild aufgeführten Nennspannung und Spannungsschwankungen in der Leitung, die durch externe Einflüs se, Blitze oder sonstiges verursacht werden, erlöscht jeder Garantieanspruch.
7. Die zurückgegebenen Geräte, auch wenn sie noch unter Garantie stehen, müssen frachtfrei gesendet werden und werden in Frachtnachnahme zurückgeschickt.
8. Der Garantieschein ist nur gültig, wenn der Rechnungsbeleg oder der Lieferschein beigelegt werden.
9. Wir haften nicht für direkte oder indirekte Schäden jeder Art an Personen oder Sachen, die auf den Gebrauch oder den Nichtgebrauch des Gerätes zurückzuführen sind.

ATENCIÓN: vuelva a cargar el arrancador de emergencia durante por lo menos 5 horas inmediatamente después de comprarlo y después de cada uso. De no utilizar el arrancador de emergencia, vuelva a cargarlo por lo menos una vez al mes durante 5 horas para mantener la batería interna perfectamente eficiente. **No deje nunca el arrancador de emergencia descargado durante mucho tiempo, la eficiencia de la batería interna podría reducirse de una manera importante y perjudicar el buen funcionamiento del aparato.**

ADVERTENCIAS

Precauciones para el operador

ATENCIÓN: lea con atención las ADVERTENCIAS antes de utilizar el producto. ¡Un uso incorrecto del producto hace que la garantía decaiga!

- Utilice con atención el arrancador de emergencia.
- La utilización de este aparato no está destinada a personas (incluidos los niños) enfermas sin supervisión.
- Mantenga lejos del alcance de los niños. Este aparato no ha de utilizarse como un juguete.
- Lleve siempre puestas gafas de protección y aleje el rostro de la batería durante las operaciones de conexión y desconexión.
- El líquido dentro de las baterías es corrosivo: de producirse un contacto accidental del ácido con la piel o los ojos, enjuague inmediatamente con agua y consulte a un médico.
- Durante el arranque de la batería puede producirse la emisión de gases explosivos, evite por consiguiente que se formen chispas o llamas y no fume cerca del motor y la batería.
- No utilice el arrancador de emergencia cerca de fuentes de calor o material inflamable.
- No haga caer herramientas metálicas sobre la batería. Podría producirse un corto circuito de la batería.
- No lleve puestos objetos metálicos (anillos, pulseras, relojes etc.) cuando está trabajando con una batería.

IMPORTANTES MEDIDAS DE SEGURIDAD

- No introduzca ningún objeto dentro de ranuras o aberturas de cualquier tipo presentes en la superficie del arran cador de emergencia.
- Para la recarga del arrancador de emergencia utilice tan sólo el cargador que se suministra en dotación, o bien el cable con clavijas para la toma de mechero de 12V DC. Lleve a cabo la carga en medios bien aireados y secos: no exponga a lluvia o nieve.
- Para desconectar el cargador o el cable con clavija de mechero del arrancador de emergencia o de la toma de pared, tire de la clavija y nunca del cable.
- No recargue nunca el arrancador de emergencia cuando el cargador o el cable con clavija de mechero están dañados; acuda a su revendedor para la sustitución o la reparación. Sustituya tan sólo con recambios originales del fabricante.
- No utilice el arrancador de emergencia si está roto el plástico, si percibe olores no habituales, si produce dema siado calor.
- En caso de daños, las actuaciones de reparación o mantenimiento del aparato han de correr a cargo tan sólo de personal cualificado.
- El arrancador de emergencia está destinado al arranque de baterías al plomo ácido. No utilice a otros objetos. No arranque o cargue baterías de tipo no recargable. No arranque o cargue baterías congeladas.
- No arranque o cargue baterías con tensiones diferentes de las indicadas en los datos técnicos del arrancador.

ATENCIÓN: LA NO CORRESPONDENCIA ENTRE EL VOLTAJE DEL ARRANCADOR DE EMERGENCIA Y LA TENSIÓN DE LA INSTALACIÓN DEL VEHÍCULO PUEDE PRODUCIR EXPLOSIONES, DAÑOS AL VEHÍCULO, AL PRODUCTO Y A LAS PERSONAS.

- Antes de arrancar, apague las luces del vehículo así como todos los accesorios que en su caso estén funcionando.
- **ATENCIÓN:** no ponga nunca en contacto mutuo los bornes de las dos pinzas (positiva-roja y negativa-negra).
- **ATENCIÓN:** no invierta nunca la polaridad. Conecte siempre el conductor de salida con pinza roja (+) al polo positivo de la batería y el conductor de salida con pinza negra (-) a la masa del vehículo.
- **ATENCIÓN: LA INVERSIÓN DE POLARIDAD PUEDE PRODUCIR EXPLOSIONES, DAÑOS AL VEHÍCULO, EL PRODUCTO Y LAS PERSONAS.**
- El uso impropio del arrancador de emergencia, o la alteración del circuito electrónico interno del aparato hacen que la garantía decaiga.

CÓMO SE RECARGA EL ARRANCADOR DE EMERGENCIA

El arrancador de emergencia puede cargarse de dos formas: mediante el cargador destinado al efecto que se suministra en dotación o conectando directamente el arrancador de emergencia a la toma de mechero de 12V del vehículo mediante el cable con clavijas para toma de mechero.

ATENCIÓN: recargue el arrancador de emergencia durante por lo menos 5 horas después de la compra y después de cada uso. De no utilizarse, recargue el arrancador de emergencia por lo menos una vez al mes para mantener en perfecta eficiencia la batería interna.

Carga del arrancador de emergencia mediante WALL CHARGER (cargador de pared)

1. Asegúrese de que no haya ningún aparato conectado al arrancador de emergencia (vea apart. Utilización del arrancador de emergencia como fuente de energía). Ponga el interruptor ON/OFF en posición ON y pulse el botón ⏻ para comprobar el nivel de carga de la batería (de 0% a 100%).
2. Conecte la clavija del cargador de 230V a la toma situada en el arrancador de emergencia.
3. Conecte el cargador a la toma de red doméstica de 230V. A este punto se encenderá la pantalla que mostrará el porcentaje de carga de la batería. La escrita “IN 15V 1A” significa que la clavija de recarga se ha enchufado correctamente en el arrancador y que la batería se está cargando; finalizada la carga de la batería, se apaga la escrita “IN 15V 1A” y a continuación también la pantalla.
4. Solamente ahora se puede desenchufar el cargador de baterías del cargador.
5. De no utilizarse, recargue el arrancador de emergencia por lo menos una vez al mes durante 5 horas para man tener en perfecta eficiencia la batería interna. El cargador de baterías del arrancador de emergencia es automático.

ATENCIÓN: utilice tan sólo el cargador que se suministra en dotación.
ATENCIÓN: de no resultar completamente cargada la batería después de 5 horas, el cargador de baterías interrumpe automáticamente el proceso de carga. En este caso lleve el arrancador a un centro de asistencia especializado para que lo comprueben.

Carga del arrancador de emergencia mediante CAR CHARGER (cargador de coche)

1. Asegúrese de que no haya ningún aparato conectado al arrancador de emergencia (vea apart. Utilización del arrancador de emergencia como fuente de energía). Ponga el interruptor ON/OFF en posición ON y pulse el botón ⏻ para comprobar el nivel de carga de la batería (de 0% a 100%).
2. Conecte un extremo del cable con clavija para toma de mechero que se suministra en dotación a la toma de arrancador de emergencia.
3. Encienda el vehículo y a continuación enchufe el otro extremo del cable con clavija para toma de mechero a la toma de mechero de 12V DC de vehículo. A este punto se encenderá la pantalla que mostrará el porcentaje de carga de la batería. La escrita “IN 15V 1A” indica que la clavija de recarga se ha enchufado correctamente en el arrancador y que la batería se está cargando; finalizada la carga de la batería, se apaga la escrita “IN 15V 1A” y a continuación también la pantalla.
4. A este punto se puede desconectar el cargador de baterías del arrancador.

ATENCIÓN: desconecte siempre el arrancador de emergencia de la toma de mechero cuando el motor del vehículo no está funcionando.

CÓMO SE UTILIZA EL ARRANCADOR DE EMERGENCIA

Utilización del arrancador de emergencia para arrancar vehículos

1. Lleve siempre puestas gafas de protección y aleje la cara de la batería durante las operaciones de conexión.
2. Compruebe la tensión de la batería del vehículo.

ATENCIÓN: LA NO CORRESPONDENCIA ENTRE EL VOLTAJE DEL ARRANCADOR DE EMERGENCIA Y LA TENSIÓN DE LA INSTALACIÓN DEL VEHÍCULO PUEDE PRODUCIR EXPLOSIONES, DAÑOS AL VEHÍCULO, EL PRODUCTO Y LAS PERSONAS.

3. Detecte el polo correspondiente a la masa del vehículo, por lo general conectada al borne negativo.
4. **ATENCIÓN:** no invierta nunca la polaridad. Conecte siempre el conductor de la salida con pinza roja (+) al polo positivo de la batería y el conductor de salida con pinza negra (-) a la masa del vehículo. **ATENCIÓN: LA INVERSIÓN DE POLARIDAD PUEDE PRODUCIR EXPLOSIONES, DAÑOS AL VEHÍCULO, EL PRODUCTO Y LAS PERSONAS.**

ATENCIÓN: compruebe que los cables del arrancador de emergencia estén lejos de ventiladores, partes en movimiento y la tubería del carburante.

5. Arranque el vehículo.
6. Tras arrancar el vehículo, desconecte el conductor de salida con pinza negra de la masa del vehículo.
8. Desconecte el conductor de salida con pinza roja del borne positivo (+) de la batería.

ATENCIÓN: de no lograr arrancar el vehículo en 5 segundos, no lo siga intentando. Antes de probar un nuevo arranque, deje descansar el arrancador de emergencia durante por lo menos 5 minutos para no dañar el aparato.

ATENCIÓN: de no arrancar el motor del vehículo, compruebe el estado del fusible presente en el cable de salida del arrancador.

ATENCIÓN: cargue siempre el arrancador de emergencia después de cada uso.

IMPORTANTE Un correcto mantenimiento de la batería de su vehículo alarga la vida de la misma; tras llegar a su destino, recuerde conectar a su batería un cargador de baterías para vehículos para que la misma vuelva a su plena eficiencia.

UTILIZACIÓN DE LA LÁMPARA LED

Ponga el interruptor ON/OFF en posición ON y pulse el botón ⏻
LUZ FIJA: pulse el botón ⏻ durante 3 segundos
LUZ INTERMITENTE: pulse el botón ⏻ durante 1 segundo
LUZ DE EMERGENCIA SOS: pulse el botón ⏻ durante 1 segundo
Para apagar la lámpara led pulse el botón ⏻ durante 1 segundo y ponga el interruptor ON/OFF en posición OFF.

UTILIZACIÓN COMO CARGADOR DE BATERÍAS PARA APARATOS ELECTRÓNICOS

El aparato puede cargar varios tipos de teléfonos móviles, smartphones, tablets, MP3/MP4, navegadores y otros aparatos dotados de toma de recarga USB 5V 1A/2,1A.

PROCEDIMIENTO DE RECARGA

1. Asegúrese de que el aparato por cargar tenga una toma USB de 5V.
2. Conecte el cable de recarga USB al arrancador.
3. Conecte el otro extremo del cable al aparato a cargar.
4. Ponga el interruptor ON/OFF en posición ON y pulse el botón ⏻ Si la pantalla se enciende significa que el aparato se está cargando. La pantalla indica el tipo de puerto USB que se está utilizando y el porcentaje de recarga residual de la batería interna del arrancador.

El aparato está dotado de dos salidas USB, por consiguiente, se pueden cargar dos aparatos contemporáneamente utilizando dos cables diferentes por cada aparato.

ATENCIÓN No cargue nunca dos aparatos utilizando el mismo cable: se corre el riesgo de dañarlos de una forma irreparable.

ATENCIÓN Recargue siempre el arrancador de emergencia cuando se utiliza por un largo período de tiempo de esta forma.

Las salidas USB están protegidas de sobrecarga. En caso de sobrecarga las salidas USB del arrancador se apagan automáticamente. Para reactivar las salidas es suficiente retirar la carga en exceso y pulsar el botón ⏻

La batería interna del arrancador está protegida de sobredescarga. En caso de sobredescarga las salidas USB del arrancador de apagan automáticamente. En este caso desconecte los aparatos a recargar y cargue el arrancador de emergencia para volver a llevar su batería a la máxima eficiencia.

CONDICIONES DE GARANTÍA

1.El fabricante garantiza el buen funcionamiento del producto durante un período de 24 meses (excluyendo la batería que está garantizada durante 12 meses) a partir de la fecha de compra que aparece en el recibo fiscal expedido al momento de la venta por parte del vendedor.

2.La garantía contempla la reparación o la sustitución gratuita de los componentes del aparato que el fabricante ha reconocido defectuosos en la fabricación o en la naturaleza de los materiales.

3.Los inconvenientes que se deben a negligencia, mal uso, alteración del aparato hacen decaer la garantía.

4.La batería que se encuentra dentro del arrancador de emergencia ha de cargarse regularmente (como se detalla en este manual) tan sólo con el cargador destinado al afecto que se suministra en dotación. Un mantenimiento incorrecto de la batería hace que decaiga la garantía.

5.Además, la garantía decae cuando la reparación del aparato corre a cargo de personal no cualificado y no auto rizado por el fabricante.

6.La incorrecta conexión a la red, la no correspondencia de la tensión de alimentación con la nominal que aparece en la placa de aparato y las variaciones de tensión en la línea producidas por agentes externos, relámpago u otros suponen la anulación de la garantía.

7.Las máquinas que se devuelvan, incluso en garantía, tendrán que enviarse a PUERTO FRANCO y se devolverán en PORTE DEBIDO.

8 El certificado de garantía es válido tan sólo de estar acompañado por ticket de compra o albarán de entrega.

9.El fabricante no se responsabiliza de daños directos o indirectos de cualquier naturaleza a personas u objetos consiguientes al uso o la suspensión del uso del aparato.

INSTRUÇÕES DE USO

PT

ATENÇÃO: recarregar o arrancador de emergência pelo menos durante 5 horas logo depois da compra e depois de cada utilização. Se não for utilizado recarregar o arrancador de emergência pelo menos uma vez por mês durante 5 horas para manter a bateria interna em perfeita eficiência. **O arrancador de emergência nunca deve ser deixado descarregado durante muito tempo, a eficiência da bateria interna poderá ser reduzida consideravelmente e comprometer o bom funcionamento do aparelho.**

AVISOS

Precauções para o operador

ATENÇÃO: ler com atenção os **AVISOS** antes de utilizar o produto. Uma utilização incorreta do produto faz a sua garantia decair!

- Utilizar com cuidado o arrancador de emergência.
- A utilização deste aparelho não é destinada a pessoas enfermas (incluídas crianças) sem supervisão.
- Manter longe do alcance de crianças. Este aparelho não deve ser usado como um brinquedo.
- Usar sempre óculos de proteção e afastar o rosto da bateria durante as operações de liga e desliga.
- O líquido no interior das baterias é corrosivo, se houver um contato acidental do ácido com a pele ou com os olhos enxaguar imediatamente com água e consultar um médico.
- Durante o arranque da bateria pode ocorrer a emissão de gases explosivos, portanto, evitar a formação de faíscas ou chamas e não fumar próximo do motor e da bateria.
- Não utilizar o arrancador de emergência próximo de fontes de calor ou material inflamável.
- Não deixar cair ferramentas metálicas na bateria. Poderá ocorrer um curto-circuito da bateria.
- Não usar objetos de metal (anéis, pulseiras, relógios etc.) quando trabalhar com uma bateria.

MEDIDAS DE SEGURANÇA IMPORTANTES

- Não introduzir nenhum objeto no interior de fendas ou aberturas de qualquer tipo existentes na superfície do arrancador de emergência.
- Para a recarga do arrancador de emergência utilizar somente o carregador fornecido, ou o cabo com ficha para tomada acendedor de cigarros de 12V DC. Efetuar carga em ambientes adequadamente ventilados e secos: não expor a chuva ou neve.
- Para desconectar o carregador e o cabo com ficha acendedor de cigarros do arrancador de emergência ou da tomada na parede puxar a ficha e nunca o cabo.
- O arrancador de emergência nunca deve ser recarregado se o carregador ou o cabo com ficha para acendedor de cigarros estão danificados; contatar o próprio revendedor para a substituição ou a reparação. Substituir somen te com peças sobressalentes originais do fabricante.
- Não utilizar o arrancador de emergência se o plástico estiver quebrado, se perceber cheiros anormais, é produ zido muito calor.
- No caso de dano, operações de reparação ou manutenção do aparelho, devem ser efetuadas somente por pessoal qualificado.
- O arrancador de emergência é destinado ao arranque de baterias de chumbo ácido. Não utilizar para outras finalidades. Não arrancar ou carregar baterias de tipo não recarregáveis. Não arrancar ou carregar baterias congeladas.
- Não arrancar ou carregar baterias com tensões diferentes daquelas indicadas nos dados técnicos do arrancador.

ATENÇÃO: A NÃO CORRESPONDÊNCIA ENTRE A VOLTAGEM DO ARRANCADOR DE EMERGÊNCIA E A TENSÃO DO EQUIPAMENTO DO VEÍCULO PODE CAUSAR EXPLOSÕES, DANOS AO VEÍCULO, AO PRODUTO E ÀS PESSOAS.

INSTRUÇÕES DE USO

PT

- Antes de efetuar o arranque desligar as luzes do veículo e todos os acessórios que porventura estiverem em funcionamento.
- **ATENÇÃO:** nunca devem ser colocados em contato entre si os bornes das duas pinças
- **ATENÇÃO:** a polaridade nunca deve ser invertida. Conectar sempre o condutor de saída com pinça vermelha (+) no polo positivo da bateria e o condutor de saída com pinça preta (-) na massa do veículo.
- **ATENÇÃO: A INVERSÃO DE POLARIDADE PODE CAUSAR EXPLOSÕES, DANOS NO VEÍCULO, AO PRO DUTO E ÀS PESSOAS.**
- O uso impróprio do arrancador de emergência ou a adulteração do circuito electrónico no interior do aparelho fazem a garantia decair.

COMO RECARREGAR O ARRANCADOR DE EMERGÊNCIA

O arrancador de emergência pode ser carregado de duas formas: mediante o carregador apropriado fornecido com o aparelho, ou ligando diretamente o arrancador de emergência na tomada do acendedor de cigarro de 12V do veículo por meio do cabo com ficha para tomada do acendedor de cigarro.

ATENÇÃO: recarregar o arrancador de emergência pelo menos durante 5 horas logo depois da compra e depois de cada utilização. Se não for utilizado recarregar o arrancador de emergência pelo menos uma vez por mês para manter a bateria interna em perfeita eficiência.

Carga do arrancador de emergência mediante WALL CHARGER

1. Verificar que não haja nenhum aparelho ligado no arrancador de emergência (ver par. Utilização do arrancador de emergência como fonte de energia). Colocar o interruptor ON/OFF na posição ON e apertar o botão ⏻ para verificar o nível de carga da bateria (de 0% até 100%).
2. Conectar a ficha do carregador de 230V na tomada colocada no arrancador de emergência.
3. Conectar o carregador na tomada de rede residencial de 230V. Nesse ponto irá acender o ecrã que mostrará o percentual de carga da bateria. A escrita “IN 15V 1A” indica que a ficha de recarga está inserida corretamente no arrancador e que a bateria está a carregar, terminada a carga da bateria apaga a escrita “IN 15V 1A” e em seguida também o ecrã.
4. Somente então é possível desligar o carregador de bateria do arrancador.
5. Se não for utilizado, recarregar o arrancador de emergência pelo menos uma vez por mês durante 5 horas para manter a bateria interna em perfeita eficiência. O carregador de bateria do arrancador de emergência é automático.

ATENÇÃO: utilizar somente o carregador fornecido.
ATENÇÃO: se depois de 5 horas a bateria não está totalmente carregada o carregador de bateria interrompe automaticamente o processo de carga. Neste caso mandar controlar o arrancador junto a um centro de assistência especializado.

Carga do arrancador de emergência mediante CAR CHARGER

1. Verificar que não haja nenhum aparelho ligado no arrancador de emergência (ver par. Utilização do arrancador de emergência como fonte de energia). Colocar o interruptor ON/OFF na posição ON e apertar o botão ⏻ para verificar o nível de carga da bateria (de 0% até 100%).
2. Conectar uma extremidade do cabo com ficha para tomada do acendedor de cigarro fornecido na tomada do arrancador de emergência.
3. Ligar o veículo e em seguida inserir a outra extremidade do cabo com ficha para tomada do acendedor de cigarro na tomada acendedor de cigarro de 12V DC do veículo. Nesse ponto irá acender o ecrã que mostrará o per centual de carga da bateria. A escrita “IN 15V 1A” indica que a ficha de recarga está inserida corretamente no arrancador e que a bateria está a carregar, terminada a carga da bateria apaga a escrita “IN 15V 1A” e em seguida também o ecrã.
4. Nesse ponto é possível desligar o carregador de bateria do arrancador.

ATENÇÃO: desligar sempre o arrancador de emergência da tomada do acendedor de cigarro se o motor do veículo não está em funcionamento.

COMO USAR O ARRANCADOR DE EMERGÊNCIA

Utilização do arrancador de emergência para o arranque de veículos

1. Usar sempre óculos de proteção e afastar o rosto da bateria durante as operações de ligação.
2. Controlar a tensão da bateria do veículo.

ATENÇÃO: A NÃO CORRESPONDÊNCIA ENTRE A VOLTAGEM DO ARRANCADOR DE EMERGÊNCIA E A TENSÃO DO EQUIPAMENTO DO VEÍCULO PODE CAUSAR EXPLOSÕES, DANOS AO VEÍCULO, AO PRODUTO E ÀS PESSOAS.

3. Identificar o polo correspondente à massa do veículo; em geral ligada no borne negativo.
4. **ATENÇÃO:** a polaridade nunca deve ser invertida. Conectar sempre o condutor de saída com pinça vermelha (+) no polo positivo da bateria e o condutor de saída com pinça preta (-) na massa do veículo. **ATENÇÃO: A INVERSÃO DE POLARIDADE PODE CAUSAR EXPLOSÕES, DANOS NO VEÍCULO, AO PRODUTO E ÀS PESSOAS.**

ATENÇÃO: verificar que os cabos do arrancador de emergência estejam longe de ventoinhas, de partes em movimento e da mangueira de combustível.

5. Arrancar o veículo
6. Depois de arrancado o veículo, desprender o condutor de saída com pinça preta da massa do veículo.
8. Desligar o condutor de saída com pinça vermelha do borne positivo (+) da bateria.

ATENÇÃO: se não conseguir arrancar o veículo em 5 segundos não continuar com a tentativa de arranque. Antes de tentar um novo arranque deixar o arrancador de emergência descansar durante pelo menos 5 minutos para evitar de danificar o aparelho.

ATENÇÃO: se o motor do veículo não dá sinal de girar, verificar o estado do fusível presente no cabo de saída do arrancador.

ATENÇÃO Carregar sempre o arrancador de emergência depois de cada utilização.

IMPORTANTE Uma manutenção correta da bateria de seu veículo prolonga a sua duração; depois de ter chegado ao destino deve ser lembrado de ligar um carregador de bateria para veículos na própria bateria para fazê-la voltar em total eficiência.

UTILIZAÇÃO DA LÂMPADA COM LED

Colocar o interruptor ON/OFF na posição ON e apertar o botão ⏻
LUZ FIXA: apertar o botão ⏻ durante 3 segundos
LUZ LAMPEJANTE: apertar o botão ⏻ durante 1 segundo
LUZ DE EMERGÊNCIA SOS: apertar o botão ⏻ durante 1 segundo
Para apagar a lâmpada com led apertar o botão ⏻ durante 1 segundo e colocar o interruptor ON/OFF na posição OFF.

UTILIZAÇÃO COMO CARREGADOR DE BATERIA PARA APARELHOS ELECTRÓNICOS

O aparelho é capaz de carregar diversos tipos de telemóveis, smartphone, tablet, MP3/MP4, GPS e outros aparelhos equipados com tomada de recarga USB 5V 1A/2,1A.

PROCEDIMENTO DE RECARGA

1. Verificar que o aparelho a carregar seja equipado com tomada USB com 5V
2. Conectar o cabo de recarga USB no arrancador
3. Conectar a outra extremidade do cabo no aparelho a recarregar.
4. Colocar o interruptor ON/OFF na posição ON e apertar o botão ⏻ . O acendimento do ecrã indica que o seu aparelho está a carregar. O ecrã indica o tipo de porta USB que está a utilizar e o percentual de carga resídua da bateria interna do arrancador.

O aparelho é equipado com duas saídas USB, portanto, é possível carregar dois aparelhos simultaneamente utilizando porém dois cabos diferentes para cada aparelho.

ATENÇÃO Nunca devem ser carregados dois aparelhos utilizando o mesmo cabo, arrisca-se de danificá-los de maneira irreparável.

ATENÇÃO Recarregar sempre o arrancador de emergência se for utilizado durante longo período de tempo nesta modalidade.

As saídas USB são protegidas contra sobrecarga. No caso de sobrecarga as saídas USB do arrancador apagam automaticamente. Para reativar as saídas basta remover o excesso de carga e apertar a tecla ⏻
A bateria interna do arrancador é protegida contra sobredescarga. No caso de sobredescarga as saídas USB do arrancador apagam automaticamente. Nesse caso, desconectar os aparelhos a recarregar e carregar o booster para recolocar a bateria do arrancador na eficiência máxima.

CONDIÇÕES DE GARANTIA

1.O fabricante garante o bom funcionamento do produto durante um prazo de 24 meses (excluída a bateria que é garantida durante 12 meses) a partir da data da compra, contida na nota fiscal emitida no momento da venda por parte do vendedor.

2. A garantia prevê a reparação ou a substituição gratuita dos componentes do aparelho considerados pela empre sa com defeitos de fabricação ou do tipo de materiais.

3. Os inconvenientes decorrentes de negligência, má utilização, adulteração do aparelho fazem decair a garantia.

4. A bateria que está no interior do arrancador de emergência deve ser carregada regularmente (como escrito neste manual) somente com o carregador específico fornecido. Uma manutenção errada da bateria faz decair a sua garantia.

5. A garantia, para além disso, decai no caso em que a reparação do aparelho for efetuada por pessoal não quali ficado e não autorizada pelo fabricante.

6. A ligação errada à rede, a não correspondência da tensão de alimentação com a nominal da placa do aparelho e as variações de tensões em linha causadas por agentes externos, raios ou tudo quanto possa implicar na anu lação da garantia.

7. As máquinas devolvidas, mesmo se em garantia, deverão ser despachadas em FRANCO DE PORTE e serão devolvidas em PORTE A PAGAR.

8 O certificado de garantia tem validade somente se apresentado com a nota fiscal ou guia de transporte.

9. Declina-se qualquer responsabilidade por todos os danos diretos ou indiretos de qualquer natureza a pessoas ou coisas em consequência do uso ou da interrupção de uso do aparelho.

GEBRUIKSAANWIJZING

NL

LET OP: laad de noodstarthulp meteen na aankoop en na ieder gebruik gedurende minstens 5 uur op. Wanneer hij niet wordt gebruikt, laad u de noodstarthulp minstens één keer per maand 5 uur op om de interne batterij in perfecte staat te houden. **Laat de noodstarthulp nooit gedurende lange tijd ongeladen, omdat de goede staat van de interne batterij anders aanzienlijk kan afnemen en de goede werking van het apparaat kan schaden.**

WAARSCHUWINGEN

Voorzorgsmaatregelen voor de operator

LET OP: lees de **WAARSCHUWINGEN** zorgvuldig door alvorens het product te gebruiken. Door een verkeerd gebruik van het product komt de garantie te vervallen!

- Gebruik de noodstarthulp zorgvuldig.
- Dit apparaat is niet bestemd om zonder toezicht te worden gebruikt door personen met verminderde geestelijke vermogens (kinderen hierbij inbegrepen).
- Buiten bereik van kinderen houden. Dit apparaat mag niet als speelgoed worden gebruikt.
- Draag altijd een beschermende bril en houd het gezicht uit de buurt van de accu tijdens het aansluiten en loskop pelen.
- In de accu zit een bijtende vloeistof. Indien die per ongeluk in aanraking komt met de huid of de ogen moeten deze onmiddellijk met water worden afgespoeld en moet een arts worden geraadpleegd.
- Tijdens het starten van de accu kunnen explosieve gassen vrijkomen. Zorg dus dat er geen vonken of vlammen worden gevormd en rook niet in de buurt van de motor en de accu.
- Gebruik de noodstarthulp niet in de buurt van warmtebronnen of brandbaar materiaal.
- Laat geen metalen gereedschap op de accu vallen. Hierdoor kan een kortsluiting in de accu optreden.
- Draag geen metalen voorwerpen (ringen, armbanden, horloges, enz.) wanneer u met een accu werkt.

BELANGRIJKE VEILIGHEIDSMAATREGELEN

- Steek geen voorwerpen in de gleuven of openingen in het oppervlak van de noodstarthulp.
- Om de noodstarthulp op de laden, gebruikt u alleen de bijgeleverde oplader, of de kabel met stekkertje voor de 12 V dc aanstekerdoos. Laad hem in een voldoende geventileerde en droge ruimte op: stel hem niet bloot aan regen of sneeuw.
- Om de oplader of de kabel met het stekkertje voor de aanstekerdoos van de noodstarthulp of het stopcontact los te koppelen, trekt u aan de stekker en nooit aan de kabel.
- Laad de noodstarthulp nooit op als de oplader of de kabel met stekker voor de aanstekerdoos beschadigd zijn. Wend u dan tot uw dealer voor vervanging of reparatie. Alleen vervangen met originele reserveonderdelen van de fabrikant.
- Gebruik de noodstarthulp niet als het plastic kapot is, als u ongebruikelijke geuren ruikt, als hij te warm wordt.
- In geval van beschadigingen mogen reparaties of onderhoud van het apparaat alleen door vakmensen worden verricht.
- De noodstarthulp is alleen bestemd voor het starten van loodzuur accu's. Niet voor andere doeleinden gebruiken. Start geen accu's van het niet heroplaadbare type en laad deze ook niet op. Start geen bevroren accu's en laad deze ook niet op.
- Start geen accu's met andere spanningen dan die in de technische gegevens van de startbooster staan en laad deze ook niet op.

LET OP: ALS DE SPANNING VAN DE NOODSTARTHULP EN DE SPANNING VAN DE INSTALLATIE VAN DE AUTO NIET MET ELKAAR OVEREENKOMEN, KAN DAT EXPLOSIES, SCHADE AAN HET VOERTUIG, HET PRODUCT EN PERSONEN VEROORZAKEN.

- Voordat u het voertuig start, doet u de lichten van het voertuig en alle eventueel werkende accessoires uit.
- **LET OP:** zorg dat de (positieve-rode en negatieve-zwarte) klemmen onderling geen contact maken.
- **LET OP:** verwissel de polen nooit. Sluit de uitgangskabel met de rode klem (+) op de positieve pool van de accu en de uitgangskabel met de zwarte klem (-) op de massa van het voertuig aan.
- **LET OP: ALS DE POLEN WORDEN VERWISSELD KAN DAT EXPLOSIES, SCHADE AAN HET VOERTUIG, HET PRODUCT EN PERSONEN VEROORZAKEN.**
- Door een oneigenlijk gebruik van de noodstarthulp of het knoeien met het elektronisch circuit in het apparaat vervalt de garantie.

DE NOODSTARTHULP OPLADEN

De noodstarthulp kan op twee manieren worden opgeladen: met de speciaal bijgeleverde oplader, of door de noodstarthulp met de kabel met stekkertje voor aanstekerdoos direct op de 12V aanstekerdoos van het voertuig aan te sluiten.

LET OP: laad de noodstarthulp meteen na aankoop en na ieder gebruik gedurende minstens 5 uur op. Wanneer hij niet wordt gebruikt, laad u de noodstarthulp minstens één keer per maand op om de interne batterij in perfecte staat te houden.

De noodstarthulp met behulp van de MUURLADER opladen

1. Verzeker u ervan dat er geen apparaat op de noodstarthulp is aangesloten (zie par. Gebruik van de noodstarthulp als energiebron). Zet de ON/OFF schakelaar op stand ON en druk op knop ⏻ om het laadniveau van de accu te controleren (van 0% tot 100%).
2. Sluit de stekker van de oplader van 230V op de laadbus aan, die zich op de voorkant van de noodstarthulp bevindt.
3. Sluit de oplader op het stopcontact van het elektriciteitsnet thuis van 230V aan. Nu gaat het display branden, dat het laadpercentage van de accu aangeeft. Het opschrift “IN 15V 1A” geeft aan dat de laadstekker goed in de startbooster is gedaan en dat de accu wordt opgeladen. Nadat de accu is opgeladen gaat het opschrift “IN 15V 1A” uit en vervolgens ook het display.
4. Pas nu kan de acculader van de startbooster worden gekoppeld.
5. Wanneer hij niet wordt gebruikt, laad u de noodstarthulp minstens één keer per maand 5 uur op om de interne batterij in perfecte staat te houden. De batterijlader van de noodstarthulp werkt automatisch.

LET OP: gebruik alleen de bijgeleverde oplader.

LET OP: als de batterij na 5 uur niet helemaal opgeladen is, stopt de batterijlader het laadproces automatisch. Laat de startbooster in dat geval door een gespecialiseerd servicecentrum nakijken.

De noodstarthulp met behulp van de AUTOLADER opladen

1. Verzeker u ervan dat er geen apparaat op de noodstarthulp is aangesloten (zie par. Gebruik van de noodstarthulp als energiebron). Zet de ON/OFF schakelaar op stand ON en druk op knop ⏻ om het laadniveau van de accu te controleren (van 0% tot 100%).
2. Steek één uiteinde van de bijgeleverde kabel met stekkertje voor aanstekerdoos in de laadbus van de noodstar thulp.
3. Start het voertuig en steek vervolgens het andere uiteinde van de kabel met stekkertje voor aanstekerdoos op de 12 V dc aanstekerdoos van het voertuig. Nu gaat het display branden, dat het laadpercentage van de accu aange eft. Het opschrift “IN 15V 1A” geeft aan dat de laadstekker goed in de startbooster is gedaan en dat de accu wordt opgeladen. Nadat de accu is opgeladen gaat het opschrift “IN 15V 1A” uit en vervolgens ook het display.
4. Nu kan de batterijlader van de startbooster worden gekoppeld.

LET OP: koppel de noodstarthulp altijd van de aanstekerdoos als de motor van het voertuig niet loopt.

DE NOODSTARTHULP GEBRUIKEN

De noodstarthulp gebruiken om voertuigen te starten

1. Draag altijd een beschermende bril en houd het gezicht uit de buurt van de accu tijdens het aansluiten.
2. Controleer de spanning van de accu van het voertuig.

LET OP: ALS DE SPANNING VAN DE NOODSTARTHULP EN DE SPANNING VAN DE INSTALLATIE VAN DE AUTO NIET MET ELKAAR OVEREENKOMEN, KAN DAT EXPLOSIES, SCHADE AAN HET VOERTUIG, HET PRODUCT EN PERSONEN VEROORZAKEN.

3. Zoek de pool die overeenstemt met de massa van het voertuig. Over het algemeen is die op de negatieve klem aangesloten.
4. **LET OP:** verwissel de polen nooit. Sluit de uitgangskabel met de rode klem (+) op de positieve pool van de accu en de uitgangskabel met de zwarte klem (-) op de massa van het voertuig aan. **LET OP: ALS DE POLEN WORDEN VERWISSELD KAN DAT EXPLOSIES, SCHADE AAN HET VOERTUIG, HET PRODUCT EN PERSONEN VEROORZAKEN.**

LET OP: controleer of de kabels van de noodstarthulp zich uit de buurt van ventilatoren, bewegende delen en de brandstofleiding bevinden.

5. Start het voertuig.
6. Als het voertuig gestart is, koppelt u de uitgangsgeleider met zwarte klem van de massa van het voertuig.
8. Koppel de uitgangskabel met rode klem van de positieve pool (+) van de accu.

LET OP: als het u niet lukt het voertuig binnen 5 seconden te starten, blijf dan niet proberen hem aan de praat te krijgen. Voordat u opnieuw probeert hem te starten, laat u de noodstarthulp minstens 5 minuten rusten om het apparaat niet te beschadigen.

LET OP: als de motor van het voertuig niet begint te draaien, controleert u de staat van de zekering die zich op de uitgangskabel van de startbooster bevindt.

LET OP Laad de noodstarthulp altijd na ieder gebruik op.

BELANGRIJK Goed onderhoud van de accu van uw voertuig verlengt de levensduur ervan. Denk eraan, wanneer u op de plaats van bestemming bent aangekomen, dat u een acculader voor voertuigen op uw accu aansluit zodat hij weer in perfecte staat terug wordt gebracht.

DE LEDLAMP GEBRUIKEN

Zet de ON/OFF schakelaar op stand ON en druk op knop ⏻
VAST LICHT: druk 3 seconden op knop ⏻
KNIPPEREND LICHT: druk 1 seconde op knop ⏻
SOS NOODVERLICHTING: druk 1 seconde op knop ⏻
Om de ledlamp uit de zetten, drukt u 1 seconde op knop ⏻ en zet u de ON/OFF schakelaar op stand OFF.

HET APPARAAT ALS BATTERIJLADER VOOR ELEKTRONISCHE APPARATEN GEBRUIKEN

Het apparaat is in staat om verschillende soorten mobiele telefoons, smartphones, tablets, MP3/MP4-spelers, navigatiesystemen en andere apparaten voorzien van 5V 1A/2,1A usb-laadbus op te laden.

OPLAADPROCEDURE

1. Verzeker u ervan dat het apparaat dat moet worden opgeladen een 5V usb-laadbus heeft.
2. Sluit de usb-laadkabel op de startbooster aan.
3. Sluit het andere uiteinde van de kabel op het apparaat aan dat moet worden opgeladen.
4. Zet de ON/OFF schakelaar op stand ON en druk op knop ⏻ . Als het display brandt wil dat zeggen dat uw appa raat wordt opgeladen. Het display geeft het type usb-poort aan dat wordt gebruikt en het resterende laadniveau van de batterij in de startbooster.

Het apparaat is voorzien van twee usb-uitgangen en er kunnen dus twee apparaten tegelijk worden opgeladen. Gebruik hiervoor wel twee afzonderlijke kabeltjes voor ieder apparaat.

LET OP Laad nooit twee apparaten met hetzelfde kabeltje op. U loopt anders het risico ze onherstelbaar te beschadigen.

LET OP Laad de noodstarthulp altijd op als hij gedurende langere tijd op deze modus wordt gebruikt.

De usb-uitgangen zijn beschermd tegen overbelasting. Bij overbelasting worden de usb-uitgangen van de startbooster automatisch uitgeschakeld. Om de uitgangen weer in te schakelen verwijdert u het teveel aan belasting en druk u weer op toets ⏻
De batterij in de startbooster is beschermd tegen overbelasting. Bij overbelasting worden de usb-uitgangen van de startbooster automatisch uitgeschakeld. Koppel de apparaten die moeten worden opgeladen in dat geval van de startbooster. Laad de booster op, zodat de batterij van de startbooster weer in perfecte staat terug wordt gebracht.

GARANTIEVOORWAARDEN

1. De fabrikant garandeert de goede werking van het product gedurende 24 maanden (op de batterij na die een garantie van 12 maanden heeft) vanaf de datum van aankoop, die op het bonnetje staat dat bij de verkoop door de verkoper wordt afgegeven.
2. De garantie bestaat uit de gratis reparatie of vervanging van de onderdelen van het apparaat, waarvan onze firma heeft geconstateerd dat ze een defect hebben opgelopen tijdens de productie of waarvan het materiaal defect is.
3. Door problemen die zijn ontstaan door nalatigheid, een verkeerd gebruik, geknoei met het apparaat komt de garantie te vervallen.
4. De batterij die in de noodstarthulp zit, moet (zoals in deze handleiding wordt beschreven) regelmatig uitsluitend met behulp van de speciale bijgeleverde oplader worden opgeladen. Door een verkeerd onderhoud van de batterij komt de garantie te vervallen.
5. De garantie komt bovendien ook te vervallen indien de reparatie wordt verricht door onbevoegden of personeel dat hiervoor geen toestemming van de fabrikant heeft.
6. Door een verkeerde aansluiting op het elektriciteitsnet, het niet overeenstemmen van de voedingsspanning met de nominale spanning die op het plaatje van het apparaat staat en spanningswisselingen in de lijn veroorzaakt door oorzaken van buitenaf, blikseminslag of wat dan ook, komt de garantie te vervallen.
7. Teruggegeven apparaten moeten ook als ze in garantie zijn VRACHTVRIJ worden verstuurd en worden AF FABRIEK teruggestuurd.
8. Het garantiebewijs is alleen geldig als het vergezeld gaat van de kassabon of de vrachtbrief.
9. De fabrikant wijst elke vorm van aansprakelijkheid af voor elke vorm van directe of indirecte schade aan personen of voorwerpen voortkomend uit het gebruik of onderbreking van het gebruik van het apparaat.

INSTRUKCJA OBSLUGI

PL

UWAGA: ładować uniwersalny starter kompaktowy przez co najmniej 5 godzin od razu po zakupie oraz po każdym użyciu. Jeśli uniwersalny starter kompaktowy nie jest używany, ładować go co najmniej raz w miesiącu przez 5 godzin w celu utrzymania sprawności wewnętrznej baterii. **Nigdy nie pozostawiać uniwersalnego startera kompaktowego wyładowanego przez długi okres czasu, wydajność wewnętrznej baterii mogłaby się bardzo obniżyć i zagrozić prawidłowemu funkcjonowaniu urządzenia.**

OSTRZEŻENIA

Środki ostrożności dla operatora

UWAGA: przed użyciem produktu uważnie przeczytać **OSTRZEŻENIA**. Niewłaściwe użycie produktu powoduje utratę gwarancji!

- Zachować ostrożność podczas używania uniwersalnego startera kompaktowego.
- Urządzenia nie jest przeznaczone do stosowania przez osoby (w tym dzieci) niepełnosprawne bez nadzoru.
- Przechowywać w miejscu niedostępnym dla dzieci. Urządzenie nie może być używane jako zabawka.
- Należy zawsze zakładać okulary ochronne i odwracać twarz jak najdalej od akumulatora podczas czynności podłączania i odłączania.
- Akumulator zawiera elektrolit będący żrąca cieczą, w razie przypadkowego kontaktu elektrolitu ze skórą lub oczav mi należy miejsce skażone natychmiast przemyć wodą i skonsultować się z lekarzem.
- Podczas rozruchu akumulatora mogą być emitowane gazy wybuchowe, dlatego należy zapobiegać powstawaniu iskier lub płomieni i nie palić w pobliżu silnika i akumulatora.
- Nie stosować uniwersalnego startera kompaktowego w pobliżu źródeł ciepła lub materiałów łatwopalnych.
- Nie upuszczać metalowych narzędzi na akumulator. Może to spowodować zwarcie akumulatora.
- Podczas pracy z akumulatorem nie należy nosić metalowych przedmiotów (pierścionków, bransoletek, zegarków itp.)

WAŻNE ŚRODKI BEZPIECZEŃSTWA:

- Nie wkładać żadnych przedmiotów do szczelin czy jakichkolwiek otworów, które znajdują się na obudowie uniwer salnego startera kompaktowego.
- Do ładowania uniwersalnego startera kompaktowego używać tylko ładowarki z wyposażenia lub kabla z wtyczka mi do zapalniczki samochodowej 12V DC. Wykonywać ładowanie w pomieszczeniach suchych i dobrze wentylo wanych: nie wystawiać na działanie deszczu lub śniegu.
- Aby odłączyć ładowarkę lub kabel z wtyczką do zapalniczki od uniwersalnego startera kompaktowego lub z gniazda ściennego, ciągnąć za wtyczkę, a nie za kabel.
- Nigdy nie ładować uniwersalnego startera kompaktowego, jeśli ładowarka lub kabel z wtyczką do zapalniczki są uszkodzone; skontaktujcie się z odsprzedawcą w celu wymiany lub naprawy. Wymieniać tylko na oryginalne części producenta.
- Nie używać uniwersalnego startera kompaktowego, jeśli jest uszkodzone tworzywo sztuczne, jeśli czuje się dzi wny zapach, jeżeli wytwarza zbyt dużo ciepła.
- W przypadku uszkodzenia, czynności naprawcze lub konserwacyjne urządzenia muszą być wykonywane wyłącznie przez wykwalifikowany personel.
- Uniwersalnego starter kompaktowy przeznaczony jest do rozruchu i kwasowych akumulatorów ołowiowych. Nie należy używać go do innych celów. Nie rozruszać i nie ładować akumulatorów, które nie są przy stosowane do ponownego ładowania. Nie rozruszać i nie ładować akumulatorów zamrożonych.
- Nie rozruszać lub ładować akumulatorów o napięciach innych niż te podane w specyfikacji urządzenia rozrucho wego.

UWAGA: NIEZGODNOŚĆ POMIĘDZY NAPIĘCIEM UNIWERSALNEGO STARTERA KOMPAKTOWEGO I NAPIĘCIEM INSTALACJI POJAZDU MOŻE SPOWODOWAĆ WYBUCH ORAZ WYRZĄDZIĆ SZKODY WOBEC POJAZDU, URZĄDZENIA I POSTRONNYCH OSÓB.

- Przed wykonaniem rozruchu wyłączyć światła pojazdu i wszystkie akcesoria ewentualnie funkcjonujące.
- **UWAGA:** nigdy nie doprowadzać do styku między sobą końcówek dwóch zacisków (dodatni-czerwony i ujemny-czarny).
- **UWAGA:** nigdy nie odwracać biegunowości. Podłączać zawsze przewód wyjściowy z czerwonym zaciskiem (+) do bieguna dodatniego akumulatora i przewód wyjściowy z czarnym zaciskiem (-) do masy pojazdu.
- **UWAGA: ODWRÓCENIE BIEGUNOWOŚCI MOŻE SPOWODOWAĆ WYBUCH ORAZ WYRZĄDZIĆ SZKODY WOBEC POJAZDU, URZĄDZENIA I POSTRONNYCH OSÓB.**
- Niewłaściwe użycie uniwersalnego startera kompaktowego lub naruszenie obwodu elektronicznego wewnątrz urządzenia, powodują utratę jego gwarancji.

JAK ŁADOWAĆ AWARYJNE UNIWERSALNY STARTER KOMPAKTOWY

Uniwersalny starter kompaktowy może być ładowany na dwa sposoby: za pomocą specjalnej ładowarki z wyposażenia, lub łącząc bezpośrednio uniwersalny starter kompaktowy z zapalniczki samochodową 12V pojazdu za pomocą kabla z wtyczkami do zapalniczki samochodowej.

UWAGA: ładować uniwersalny starter kompaktowy przez co najmniej 5 godzin od razu po zakupie oraz po każdym użyciu. Jeśli uniwersalny starter kompaktowy nie jest używany, ładować je co najmniej raz w miesiącu w celu utrzymania sprawności wewnętrznej baterii.

Ładowanie uniwersalnego startera kompaktowego za pomocą WALL CHARGER

1. Upewnić się, że do uniwersalnego startera kompaktowego nie jest podłączone żadne urządzenie (patrz par. Używanie uniwersalnego startera kompaktowego jako źródła energii). Ustawić przełącznik ON/OFF w położeniu ON i nacisnąć przycisk ⏻ w celu sprawdzenia poziomu naładowania baterii (od 0% do 100%).
2. Podłączyć wtyczkę ładowarki 230V do gniazda znajdującego się na uniwersalnym starterze kompaktowym.
3. Podłączyć ładowarkę do domowego gniazda o napięciu 230V. W tym momencie zaświeci się wyświetlacz wskazujący procentowe naładowanie baterii. Napis „IN 15V 1A” wskazuje, że wtyczka ładowania jest włożona poprawnie do urządzenia rozruchowego i że bateria jest w toku ładowania, po zakończeniu ładowania baterii napis „IN 15V 1A” zgaśnie, a po chwili także wyświetlacz.
4. Dopiero w tym momencie można odłączyć ładowarkę od rozrusznika.
5. Jeśli uniwersalny starter kompaktowy nie jest używany, ładować go co najmniej raz w miesiącu przez 5 godzin w celu utrzymania sprawności wewnętrznej baterii. Ładowarka uniwersalnego startera kompaktowego jest automatyczna.

UWAGA: Używać tylko ładowarki z wyposażenia.
UWAGA: jeżeli po 5 godzinach bateria nie jest w pełni naładowana, ładowarka automatycznie przerwie proces ładowania. W tym przypadku sprawdzić urządzenie rozruchowe w wyspecjalizowanym centrum serwisowym.

Ładowanie Awaryjnego urządzenia rozruchowego za pomocą WALL CHARGER

1. Upewnić się, że do uniwersalnego startera kompaktowego nie jest podłączone żadne urządzenie (patrz par. Używanie uniwersalnego startera kompaktowego jako źródła energii). Ustawić przełącznik ON/OFF w położeniu ON i nacisnąć przycisk ⏻ w celu sprawdzenia poziomu naładowania baterii (od 0% do 100%).
2. Podłączyć koniec kabla z wtyczką do zapalniczki samochodowej z wyposażenia do gniazda uniwersalnego startera kompaktowego .
3. Włączyć pojazd, a następnie podłączyć drugi koniec kabla z wtyczką do zapalniczki samochodowej do gniazda zapalniczki 12V DC pojazdu. W tym momencie zaświeci się wyświetlacz wskazujący procentowe naładowanie baterii. Napis „IN 15V 1A” wskazuje, że wtyczka ładowania jest włożona poprawnie do urządzenia rozruchowego i że bateria jest w toku ładowania, po zakończeniu ładowania baterii zgaśnie napis „IN 15V 1A”, a po chwili także wyświetlacz.
4. Dopiero w tym momencie można odłączyć ładowarkę od uniwersalnego startera kompaktowego.

UWAGA: jeżeli silnik pojazdu nie pracuje, należy zawsze odłączyć uniwersalny starter kompaktowy od gniazda zapalniczki.

UŻYWANIE AWARYJNEGO URZĄDZENIA ROZRUCHOWEGO

Używanie uniwersalnego startera kompaktowego do uruchamiania pojazdów

1. Należy zawsze używać okularów ochronnych i odwracać twarz jak najdalej od akumulatora podczas czynności podłączania.
2. Sprawdzić napięcie akumulatora pojazdu.

UWAGA: NIEZGODNOŚĆ POMIĘDZY NAPIĘCIEM UNIWERSALNEGO STARTERA KOMPAKTOWEGO I NAPIĘCIEM INSTALACJI POJAZDU MOŻE SPOWODOWAĆ WYBUCH ORAZ WYRZĄDZIĆ SZKODY WOBEC POJAZDU, URZĄDZENIA I POSTRONNYCH OSÓB.

3. Określić biegun odpowiadający masie pojazdu; zazwyczaj połączona ona jest z zaciskiem ujemnym.
4. **UWAGA:** nigdy nie odwracać biegunowości. Podłączać zawsze przewód wyjściowy z czerwonym zaciskiem (+) do bieguna dodatniego akumulatora i przewód wyjściowy z czarnym zaciskiem (-) do masy pojazdu. **UWAGA: ODWRÓCENIE BIEGUNOWOŚCI MOŻE SPOWODOWAĆ WYBUCH ORAZ WYRZĄDZIĆ SZKODY WOBEC POJAZDU, URZĄDZENIA I POSTRONNYCH OSÓB.**

UWAGA: sprawdzić, czy kable uniwersalnego startera kompaktowego są oddalone od wentylatorów, ruchomych części i przewodu paliwowego.

5. Uruchomić pojazd.
6. Po uruchomieniu pojazdu, odłączyć przewód wyjściowy z czarnym zaciskiem od masy pojazdu.
8. Odłączyć przewód wyjściowy z czerwonym zaciskiem od zacisku dodatniego (+) akumulatora.

UWAGA: jeżeli nie uda się uruchomić pojazdu w ciągu 5 sekund przerwać procedurę rozruchu. Przed wykonaniem nowej próby rozruchu odłożyć uniwersalny starter kompaktowy na co najmniej 5 minut, aby zapobiec uszkodzeniu urządzenia.

UWAGA: jeśli silnik pojazdu nie daje oznak wprowadzenia w ruch sprawdzić stan bezpiecznika na kablu wyjściowym urządzenia rozruchowego.

UWAGA Ładować uniwersalny starter kompaktowy po każdym użyciu.

WAŻNE Właściwa konserwacja akumulatora pojazdu przedłuża jego żywotność; po przyjeździe do celu, należy pamiętać, aby podłączyć ładowarkę samochodową do akumulatora, aby odzyskał pełną sprawność.

UŻYWANIE LAMPY DIODOWEJ

Ustawić przełącznik ON/OFF w położeniu ON i nacisnąć przycisk ⏻
ŚWIATŁO STAŁE: nacisnąć przycisk ⏻ przez 3 sekundy
ŚWIATŁO MIGAJĄCE: nacisnąć przycisk ⏻ przez 1 sekundę
ŚWIATŁO AWARYJNE SOS: nacisnąć przycisk ⏻ przez 1 sekundę
Aby wyłączyć lampę diodową nacisnąć przycisk ⏻ przez 1 sekundę i ustawić przełącznik ON/OFF w położeniu OFF.

UŻYWANIE JAKO ŁADOWARKI DO ELEKTRONICZNYCH URZĄDZEŃ

Urządzenie jest w stanie ładować różnego rodzaju telefony komórkowe, smartfony, tablety, MP3 / MP4, nawigatory i inne urządzenia z gniazdkami USB 5V 1A/2,1A.

PROCEDURA ŁADOWANIA

1. Upewnić się, że urządzenie do ładowania posiada gniazdo USB na 5V
2. Podłączyć kabel ładujący USB do urządzenia rozruchowego
3. Podłączyć drugi koniec kabla do urządzenia do naładowania
4. Ustawić przełącznik ON/OFF w położeniu ON i nacisnąć przycisk ⏻ włączenie się wyświetlacza wskazuje, że urządzenie jest w trakcie ładowania. Wyświetlacz wskazuje typ portu USB, który się używa i procentową wartość pozostałego naładowania wewnętrznej baterii urządzenia rozruchowego

Urządzenie wyposażone jest w dwa wyjścia USB, dzięki czemu można ładować dwa urządzenia jednocześnie, ale za pomocą dwóch oddzielnych kabli dla każdego urządzenia.

UWAGA Nigdy nie ładować dwóch urządzeń za pomocą jednego kabla, grozi to uszkodzeniem ich uniemożliwiającym naprawę

UWAGA Zawsze naładować uniwersalny starter kompaktowy, jeśli jest używane przez dłuższy okres czasu w tym trybie.

Wyjścia USB są zabezpieczone przed przeciążeniem. W przypadku przeciążenia, wyjścia USB urządzenia rozruchowego wyłączaja się automatycznie. Aby ponownie uaktywnić wyjścia wystarczy usunąć nadmiar ładunku i nacisnąć przycisk ⏻
Wewnętrzna bateria urządzenia rozruchowego jest zabezpieczona przed nadmiernym rozładowaniem. W przypadku nadmiernego rozładowania, wyjścia USB urządzenia rozruchowego wyłączaja się automatycznie. W tym przypadku należy odłączyć urządzenia do ładowania i naładować booster tak, aby przywrócić baterię urządzenia rozruchowego do maksymalnej sprawności.

GWARANCJA

Warunki gwarancji dla towarów produkcji Beta Utensili S.p.A. sprzedawanych przez Beta Polska Sp. z o.o. określone są w aktualnym Oświadczeniu Gwarancyjnym Beta Polska Spółka z ograniczoną odpowiedzialnością z siedzibą w Skarbimierzycach, które dostępne jest na stronie internetowej spółki oraz będzie wysyłane na każde żądanie.

FIGYELEM: a megvásárlás, illetve minden egyes használat után, a gyorsindító készüléket legalább 5 órán át kell tölteni. Ha nem használjuk rendszeresen a készüléket, akkor havonta egy alkalommal legalább 5 órán át kell tölteni, így tökéletesen működő marad a készülék akkumulátora. Ne hagyja hosszú időn át töltés nélkül a gyorsindító készüléket, ez megrongálhatja a belső akkumulátor minőségét, illetve kétségbe vonhatja a készülék helyes működését.

MEGJEGYZÉS

A felhasználóra vonatkozó biztonsági előírások:

FIGYELEM: a készülék használata előtt olvassa el a **MEGJEGYZÉS** részt. A készülék helytelen használata megszünteti a garancia érvényességét!

- Használja körültekintően a külső gyorsindító készüléket.
- A készüléket szakképzetlen személyek (gyermekeket beleértve) csak felügyelet mellett használhatják.
- Gyermekektől elzárva tárolandó. A készülék nem játékszer.
- Használat közben viseljünk mindig munkavédelmi szemüveget, a csatlakoztatás és lecsatlakoztatás művelete alatt mindig fordítsuk el az arcunkat az akkumulátortól.
- Az akkumulátor belsejében található folyadék maró hatású, ha véletlenül bőrre vagy a szembe kerülne, azonnal vízzel kell öblíteni és orvoshoz kell fordulni.
- Mivel a gyorsindítás alatt gyúlékony gázok termelődhetnek, a használat alatt kerüljük szikra vagy láng képződését, ne dohányozzunk a motor vagy az akkumulátor közelében.
- Ne használjuk a gyorsindító készüléket hőforrás vagy gyúlékony anyagok közelében.
- Vigyázzunk, hogy ne essen fémszerszám az akkumulátorra. Ez az akkumulátor rövidzárlatát okozhatná.
- Miközben egy akkumulátoron dolgozunk sose viseljünk fém tárgyakat (gyűrűt, karkötőt, karórát, stb.).

FONTOS BIZTONSÁGI ELŐVIGYÁZATOSSÁGOK:

- Ne illesszünk semmilyen tárgyat a gyorsindító készülék felületén található nyílásokba.
- A külső gyorsindító készülék feltöltéséhez, kizárólag a kiszerelésben található töltőt szabad használni, vagy pedig a 12V-os szivargyújtóba csatlakoztatható villásdugót. Az akkumulátor feltöltését végezzük száraz, jól szellőztetett környezetben: a készüléket ne használjuk esőben vagy hóban.
- A külső gyorsindító készülék töltő vezetékének falból, vagy a szivargyújtó kábelének a csatlakozóból történő eltávolításakor, mindig a csatlakozót húzzuk, sosem a vezetéket.
- Ha a töltővezeték vagy a szivargyújtó kábele sérült, tilos a gyorsindító készüléket töltésre tenni; ilyen esetben forduljon a viszonteladóhoz és javíttassa meg vagy cserélje ki a sérült vezetéket. A cseréhez kizárólag eredeti cserealkatrészt szabad használni.
- Ne használja a külső gyorsindító készüléket ha a külső műanyag meg lenne rongálódva, ha szokatlan szagot érez a készüléken, vagy ha a készülék túlzottan felmelegedne.
- Megrongálódás esetén a készülék javítását vagy karbantartását kizárólag erre felkészített szakember végezheti.
- A külső gyorsindító készüléket az ólomsavval töltött akkumulátorok újraindítására fejlesztették ki. A készülék más célokra nem használható. Ne használja a készüléket a fel nem tölthető akkumulátorokhoz. Ne használja a készüléket lefagyott akkumulátorok újraindításához vagy feltöltéséhez.
- Ne használja a készüléket a technikai előírástól eltérő feszültségű akkumulátorok újraindításához vagy feltöl téséhez.

FIGYELEM: HA A GYORSINDÍTÓ ÉS A JÁRMŰ FESZÜLTSÉGE NEM EGYEZIK MEG, EZ ROBBANÁST, TÁR GYI ÉS SZEMÉLYI SÉRÜLÉSEKET OKOZHAT.

- A készülék felhasználása előtt kapcsoljuk le a gépjármű fényeit és minden működő műszerét.
- **FIGYELEM:** sose érintkezzenek a csípő harapó két felülete (piros-pozitív és fekete-negatív pólus).
- **FIGYELEM:** sose invertáljuk a pólusokat. Csatlakoztassuk minden esetben a kimeneti vezetékhez a piros harapót (+) az akkumulátor pozitív pólusát, míg a kimeneti vezeték fekete harapóját (-) a gépjármű földeléséhez kell csatlakoztatni.
- **FIGYELEM: A PÓLUSOK FELCSERÉLÉSE ROBBANÁST, TÁRGYI ÉS SZEMÉLYI SÉRÜLÉSEKET OKOZHAT.**
- A külső gyorsindító készülék helytelen használata vagy a belső elektromos rendszer önkényes megváltoztatása érvénytelenítik a készülék garanciáját.

HOGYAN KELL A KÜLSŐ GYORSINDÍTÓ KÉSZÜLÉKET FELTÖLTENI

A gyorstöltőt két módon lehet feltölteni: a kiszerelésben adott töltőegység segítségével vagy pedig a gyorsindítót a gépjármű 12V-os szivargyújtójára csatlakoztatjuk a megfelelő kábel segítségével.

FIGYELEM: a megvásárlás, illetve minden egyes használat után, a külső gyorsindító készüléket legalább 5 órán át kell tölteni. Ha nem használjuk rendszeresen a készüléket, akkor havonta egy alkalommal fel kell tölteni, így tökéletesen működő marad a készülék akkumulátora.

A gyorstöltő feltöltése WALL CHARGER egységgel

1. Bizonyosodjunk meg arról, hogy a készülékhez ne legyen csatlakoztatva semmi (lásd a Gyorsindító haszná lata, mint külső energiaforrás fejezet). Az ON/OFF gombot állítsuk ON pozícióra, majd a ⏻ gomb segítségével ellenőrizzük az akkumulátor töltési szintjét (0%-100% között).
2. Csatlakoztassuk az akkumulátor töltőt a 230V-os feszültségre illetve a külső gyorsindító készülékhez.
3. Csatlakoztassuk az akkumulátor töltőt a 230V-os normál feszültségre. Ekkor a kijelzőn a töltési érték jelenik meg százalékosan. Az “IN 15V 1A” felirat azt jelzi, hogy a töltési csatlakozó helyesen lett bekötve a gyorsindítóra és az akkumulátor töltés alatt van. Amikor az akkumulátor töltése befejeződött az “IN 15V 1A” felirat kialszik, majd maga a kijelző is elsötétedik.
4. Kizárólag ekkor szabad lecsatlakoztatni az akkumulátortöltőt a gyorsindítóról.
5. Ha nem használjuk rendszeresen a készüléket, akkor havonta egy alkalommal legalább 5 órán át kell tölteni, így tökéletesen működő marad a készülék belső akkumulátora. A gyorsindító készülék akkumulátor töltője automatikus.

FIGYELEM: Kizárólag a forgalmazótól származó töltőt használjon.
FIGYELEM: ha 5 órás töltés után az akkumulátor nincs teljesen feltöltve az akkumulátortöltő automatikusan megszakítja a töltési folyamatot. Ilyen esetben a készüléket megfelelő szervizközpontban kell ellenőriztetni.

A gyorstöltő feltöltése CAR CHARGER egységgel

1. Bizonyosodjunk meg arról, hogy a készülékhez ne legyen csatlakoztatva semmi (lásd a Gyorsindító haszná lata, mint külső energiaforrás fejezet). Az ON/OFF gombot állítsuk ON pozícióra, majd a ⏻ gomb segítségével ellenőrizzük az akkumulátor töltési szintjét (0%-100% között).
2. Csatlakoztassuk a kiszerelésben található szivartöltő kábelét a gyorsindító készülékhez.
3. Ezután indítsuk be a gépjárművet, majd csatlakoztassuk a szivargyújtó kábelének másik kimenetét gépjármű szivargyújtójának 12V-os vált.á. feszültségére. Ekkor a kijelzőn a töltési érték jelenik meg százalékosan. Az “IN 15V 1A” felirat azt jelzi, hogy a töltési csatlakozó helyesen lett bekötve a gyorsindítóra és az akkumulátor töltés alatt van. Amikor az akkumulátor töltése befejeződött az “IN 15V 1A” felirat kialszik, majd maga a kijelző is el sötétedik.
4. Kizárólag ekkor szabad lecsatlakoztatni az akkumulátortöltőt a gyorsindítóról.

FIGYELEM: amikor a gépjármű nincs üzemben a gyorsindítót minden esetben le kell csatlakoztatni a szivargyújtóról.

A GYORSINDÍTŐ KÉSZÜLÉK HASZNÁLATA:

A gyorsindító készülék használata, gépjárművek beindításához

1. Minden esetben viseljünk munkavédelmi szemüveget, a csatlakoztatás és lecsatlakoztatás művelete alatt fordít suk mindig el az arcunkat az akkumulátortól.
2. Ellenőrizzük, hogy az akkumulátor feszültségszintjét.

FIGYELEM: HA A GYORSINDÍTÓ ÉS A JÁRMŰ FESZÜLTSÉGE NEM EGYEZIK MEG, EZ ROBBANÁST, TÁRGYI ÉS SZEMÉLYI SÉRÜLÉSEKET OKOZHAT, ILLETVE MEGKÁROÍTHATJA A GÉPJÁRMŰVET.

3. Bizonyosodjunk meg a gépjármű földelésének helyéről; ezt általában a negatív pólusú harapóval van összekötve.

4. sose invertáljuk a pólusokat. Csatlakoztassuk minden esetben a kimeneti vezetékhez a piros harapót (+) az akkumulátor pozitív pólusát, míg a kimeneti vezeték fekete harapóját (-) a gépjármű földeléséhez kell csatlakoztatni.

FIGYELEM: A PÓLUSOK FELCSERÉLÉSE ROBBANÁST, TÁRGYI ÉS SZEMÉLYI SÉRÜLÉSEKET OKOZHAT.

FIGYELEM: bizonyosodjunk meg arról, hogy a külső gyorsindító készülék vezetékei ne érjenek hozzá ventillátorhoz vagy más mozgásban levő alkatrészhez illetve az üzemanyag vezetékhez.

5. Indítsuk be a járművet.

6. Miután beindítottuk a járművet, a kimeneti vezeték fekete harapóját csatlakoztassuk le a gépjármű földeléséről.

8. Csatlakoztassuk le a piros csipeszes (+) kimeneti vezetéket az akkumulátor pozitív pólusáról.

FIGYELEM: ha a gépjárművet nem sikerül 5 másodpercen belül beindítani, ne folytassa a beindítási próbálkozásokat. Az újabb próbálkozás előtt, a külső gyorsindító és akkumulátortöltő készülék megóvása érdekében, hagyja pihenni a külső gyorsindító készüléket, legalább 5 percen át.

FIGYELEM: ha a gépjármű motorja nem kezd forogni, ellenőrizzük le a gyorsindító kimeneti vezetékének biztosítékát.

FIGYELEM: A külső gyorsindító készüléket minden felhasználás után újra kell tölteni.

FONTOS TUDNI: a gépjármű akkumulátorának megfelelő karbantartása biztosítja a hosszúélettartamot; amikor célhoz érünk a gépjárművel csatlakoztassuk rá egy megfelelő akkumulátortöltőre, így újra működőképes lesz.

A LED KIJELZŐ HASZNÁLATA:

Az ON/OFF gombot állítsuk ON pozícióra majd nyomjuk le a ⏻ gombot.
FOLYAMATOS FÉNY: 3 másodpercen át majd nyomjuk le a ⏻ gombot.
VILLOGÓ FÉNY: 1 másodpercen át majd nyomjuk le a ⏻ gombot
SOS VÉSZ FÉNY: 1 másodpercen át majd nyomjuk le a ⏻ gombot
A led kijelző fény lekapcsolásához 1 másodpercen át majd nyomjuk le a ⏻ gombot, majd az ON/OFF gombot állítsuk OFF-ra.

AZ AKKUMULÁTORTÖLTŐ HAZSNÁLATA ELEKTROMOS KÉSZÜLÉKEKHEZ

A készülék megfelel különböző típusú mobiltelefonok, smart phone, tablet, MP3/MP4, navigátorok és egyéb 5V 1A/2,1A USB kimenettel ellátott készülék töltésére.

TÖLTÉSI ELJÁRÁS

1. Bizonyosodjunk meg arról, hogy a készülék rendelkezik 5V-os USB csatlakozóval
2. Csatlakoztassuk az USB kábelt a gyorsindítóhoz
3. Csatlakoztassuk a kábel másik kimenetét a feltöltendő készülékhez.
4. Állítsuk az ON/OFF gombot ON pozícióra majd nyomjuk le a ⏻ gombot, ekkor a kijelző kigyullad ez azt jelenti, hogy a készülék töltés alatt van. A kijelzőről leolvasható az is, hogy melyik USB port van használatban, és milyen százalék értékű töltési szinten van a gyorsindító belső akkumulátora.

A készülék két USB kimenettel rendelkezik, ez azt jelenti, hogy két készüléket lehet tölteni egyszerre, amihez viszont két különálló kábelre van szükség, ez egyes készülékekhez.

FIGYELEM nem szabad ugyanazzal a kábellel két készüléket tölteni, ezzel javíthatatlanuk sérülhetnek a készülékek

FIGYELEM Ha hosszú időn át használjuk a gyorsindítót ilyen üzemmódban, akkor újra kell tölteni a műszert.

Az USB kimenetek túlterhelés ellen védettek. Túlterhelése esetén a gyorsindító USB kimenete automatikusan kikapcsol. A kimenetek újraindítása érdekében elegendő eltávolítani a túlterhelést okozó plusz terhet és nyomjuk le a ⏻ gombot.
A gyorsindító belő akkumulátora túlterhelés ellen védett. Túlterhelése esetén a gyorsindító USB kimenete automatikusan kikapcsol. Ilyen esetben csatlakoztassuk le a készülékeket és töltsük fel a gyorsindítót, így az újra visszaáll a legjobb működési állapotba.

GARANCIA FELTÉTELEI

1.A gyártó a megvásárlástól számított 24 hónapon át vállal garanciát a készülék helyes működésért (kivéve az akkumulátor, ez utóbbit 12 hónap garancia fedi), a megvásárlás dátumát a viszonteladó által, a megvásárlás pillanatában kiállított számlán feltüntetett dátum bizonyítja.

2. A garancia értelmében a gyártó ingyenesen javítja ki vagy cseréli le az anyaghibából vagy a rossz gyártás miatt meghibásodott alkatrészeket.

3. A felelőtlenség, rossz használat vagy módosítás következtében bekövetkezett meghibásodások érvénytelenítik a garanciát.

4. Az akkumulátort az Gyorsindító belsejében találja, melyet rendszeresen fel kell tölteni (ahogy azt a jelen ha sználati útmutató is előírja) a kiszerelésben adott töltőegységgel. A helytelen karbantartás megszűnteti a garancia érvényét.

5. A garancia érvényét veszti akkor is, ha javítási munkát nem szakember vagy a gyártó cég által el nem fogadott szerviz végzi.

6. A helytelen hálózatra csatolás, a készülék adattábláján feltüntetett értékekhez képest rossz tápfeszültség ha sználata, illetve külső erők, villámlás vagy egyéb okból kifolyó hirtelen feszültségingadozás érvénytelenné teszik a garanciát.

7. A meghibásodott készülékeket, akkor is ha garancia fedi őket, a felhasználó SAJÁT KÖLTSÉGÉN kell eljuttassa a javításra, és SAJÁT KÖLTSÉGÉN kapja is vissza.

8. A garancia bizonylat csak a megvásárlást bizonyító számlával vagy szállítólevéllel együtt érvényes.

9. A gyártó visszautasít minden felelősséget a készülék használatából vagy annak megszüntetéséből származó mindenfajta közvetlen vagy közvetett személyi vagy anyagi kárért.

BETA UTENSILI S.p.A.
Via Alessandro Volta, 18
20845 Sovico (MB) ITALY
Tel. +39 039.2077.1 - Fax +39 039.2010742
www.beta-tools.com - info@beta-tools.com

- DICHIARAZIONE DI CONFORMITÀ
- DECLARATION OF CONFORMITY
- DÉCLARATION DE CONFORMITÉ
- KONFORMITÄTSERKLÄRUNG
- DECLARACIÓN DE CONFORMIDAD
- DECLARAÇÃO DE CONFORMIDADE
- VERKLARING VAN CONFORMITEIT
- DEKLARACJA ZGODNOŚCI
- MEGFELELŐSÉGI NYILATKOZAT

- Si dichiara che l'apparecchio tipo
- *We hereby state that the machine type*
- On déclare que la machine type
- *Wir erklären, dass das Gerät Typ*
- Declara que el aparato tipo
- *Declara-se que a máquina tipo*
- Verklaard wordt dat het apparaat type
- *Niniejszym oświadczamy, że urządzenie typu*
- Kimondja, hogy a berendezés típusát

MODEL **1498MN/12**

è conforme alle norme
is in compliance with the rulls
est conforme aux normes
den Normen entspricht
es conforme a las normas
é conforme as normas
overeenkomstig de richtlijnen
jest zgodne z zasady
megfelel a szabályok

Sicurezza / Safety / Sicherheit: 2006/95/EC
EMC:2004/108/EC

EN60950-1:2006+A11:2009+A1:2010+A12:2011 +A2:2013
EMC: EN 61000-3-2:2006+A1:2009+A2:2009
EN 61000-3-3:2013
EN 55022:2010+AC:2011
EN 55024:2010

MILANO

ROBERTO CICERI
(President)

- Ogni intervento o modifica non autorizzati dalla BETA UTENSILI faranno decadere la validità di questa dichiarazione.
- Any tampering or change unauthorized by BETA UTENSILI shall immediately invalidate this statement.
- Toute opération ou modification non autorisées par BETA UTENSILI feront déchoir la validité de cette déclaration.
- Eingriffe und Änderungen ohne die Genehmigung von BETA UTENSILI machen die vorliegende Erklärung ungültig.
- Cualquier intervención o modificación no autorizadas por BETA UTENSILI, anularán la validez de esta declaración.
- Qualquer intervenção ou modificação que não seja autorizada pela BETA UTENSILI anularà a validade desta declração.
- Ledere niet door BETA UTENSILI geautoriseerde ingreep of wijziging doet de geldigheid van deze verklaring vervallen.
- Jakakolwiek ingerencja lub zmiana nie autoryzowana przez BETA UTENSILI natychmiast unieważnia to oświadczenie.
- Minden, a BETA UTENSILI által nem felhatalmazott beavatkozás vagy módosítás érvényteleníti ezt a nyilatkozatot

I Informazione agli utenti

Il simbolo del cassonetto barrato riportato sull' apparecchiatura o sulla confezione indica che il prodotto, alla fine della sua vita utile, deve essere smaltito separatamente dagli altri rifiuti urbani.
L'utilizzatore che intendesse smaltire questo strumento può:
– consegnarlo presso un centro di raccolta di rifiuti elettronici od elettrotecnici
– riconsegnarlo al proprio rivenditore al momento dell'acquisto di uno strumento equivalente.
– nel caso di prodotti ad uso esclusivo professionale, contattare il produttore che dovrà disporre una procedura per il corretto smaltimento.
Il corretto smaltimento di questo prodotto permette il riutilizzo delle materie prime in esso contenute ed evita danni all'ambiente ed alla salute umana.
Lo smaltimento abusivo del prodotto costituisce una violazione della norma sullo smaltimento di rifiuti pericolosi, comporta l'applicazione delle sanzioni previste.

EN User Information

The crossed-out wheeled bin symbol on either the equipment or the packaging means that the product must be disposed of separately from other urban waste at the end of its service life.
Any user who plans to dispose of this instrument may:
– deposit it at an electronic or electrotechnical waste collection point
– return it to the dealer upon purchase of an equivalent instrument
– in case of products for professional use only, contact the manufacturer, who will have to arrange for proper disposal.
Properly disposing of this product allows the raw materials used in it to be reused and prevents damage to the environment and human health.
Unauthorized disposal of the product constitutes a breach of the provision concerning hazardous waste disposal and involves enforcing the sanctions provided for by law.

F Information pour les utilisateurs

Le symbole de la poubelle barrée présent sur l'équipement ou son emballage indique que le produit doit, lorsqu'il a atteint la fin de sa vie utile, être éliminé séparément des déchets urbains classiques.
L'utilisateur qui décide de procéder à l'élimination de cet appareil peut:
– le déposer dans un centre de collecte des déchets électroniques ou électrotechniques;
– le remettre à son revendeur au moment de l'achat d'un appareil équivalent;
– dans le cas de produits à usage professionnel, contacter le constructeur qui devra entreprendre une procédure d'élimination ad hoc.
L'élimination correcte de ce produit permet de réutiliser les matières premières qu'il contient et évite de porter préjudice à l'environnement et à la santé de l'homme.
Toute élimination abusive de ce produit est une violation de la norme en matière d'élimination des déchets dangereux et entraine l'application des sanctions prévues.

D Informationen für Benutzer

Der durchgestrichene Abfallcontainer auf dem Gerät oder auf der Packung bedeutet, dass das Produkt am Ende seiner Lebensdauer getrennt von anderem Müll entsorgt werden muss.
Der Benutzer kann dieses Gerät wie folgt entsorgen:
– es an eine Sammelstelle für elektronische und elektrotechnische Abfälle bringen;
– das alte Gerät beim Kauf eines neuen gleichwertigen Geräts dem Händler übergeben;
– bei ausschließlich für berufliche Zwecke vorgesehenen Produkten, den Hersteller für die Anordnung eines Verfahrens für die korrekte Entsorgung einschalten.
Die korrekte Entsorgung dieses Produkts ermöglicht die Wiederverwertung der in ihm enthaltenen Rohstoffe und vermeidet Umwelt- und Gesundheitsschäden.
Die unbefugte Entsorgung des Produkts stellt eine Verletzung der Vorschrift für die Entsorgung von gefährlichen Abfällen dar und hat die Anwendung der vorgesehenen Strafen zur Folge.

E Información a los usuarios

El símbolo del contenedor de residuos con la cruz que viene en el envase o en el equipo significa que el producto, al final de su vida útil, ha de eliminarse separado de otros residuos urbanos.
El usuario que tiene la intención de eliminar este instrumento puede:
– llevarlo a un centro de recogida de residuos electrónicos o electrotécnicos
– llevarlo a su revendedor cuando compra un equipo equivalente
– en caso de productos de uso profesional exclusivo, contacte con el fabricante que tendrá que adoptar un procedimiento para la eliminación correcta.
La eliminación correcta de este producto permite volver a utilizar las materias primas que el mismo contiene y evita daños al medio ambiente y a la salud humana.
La eliminación abusiva del producto supone una violación de la normativa sobre la eliminación de residuos peligrosos, asícomo la aplicación de las sanciones previstas.

PT Informação aos utentes

O símbolo do caixote de lixo barrado contido no aparelho ou na embalagem indica que o produto, no fim da sua vida útil, deve ser eliminado separadamente dos outros lixos urbanos.
O utilizador que pretende eliminar este instrumento pode:
- entregá-lo junto a um ponto de colecta de lixos electrónicos ou electrotécnicos
- devolvê-lo ao próprio revendedor no momento da compra de outro instrumento equivalente
- no caso de produtos de uso exclusivamente profissional, contactar o produtor que deverá dispor um procedimento para a eliminação correcta.
A eliminação correcta deste produto possibilita a reutilização das matérias-primas contidas no mesmo e evita danos ao ambiente e à saúde humana.
A eliminação do produto de maneira irregular constitui uma violação da norma sobre a eliminação de lixos perigosos e comporta a aplicação das sanções previstas.

NL

Informatie voor de gebruikers

Het symbool van de doorgestreepte vuilnisbak op het apparaat of op de verpakking geeft aan dat het product op het einde van zijn levenscyclus afzonderlijk van het gemeentelijk afval moet worden afgedankt.
De gebruiker die dit instrument wenst af te danken, kan:
– het bij een centrum voor afvalophaling voor elektrische en elektronische afval afgeven.
– het terugbezorgen aan de eigen verkoper op het moment waarop een nieuw gelijkwaardig instrument wordt gekocht
– in geval van producten voor uitsluitend professioneel gebruik contact opnemen met de fabrikant, die een goede afdankprocedure moet voorschrijven.
Door dit product op de goede manier af te danken, kunnen de grondstoffen ervan worden gerecycled, en schade aan het milieu en de gezondheid worden voorkomen.
Illegaal afdanken van het product houdt een overtreding van de voorschriften betreffende het afdanken van gevaarlijk afval in, waarvoor de voorziene sancties worden toegepast.

PL

Informacje dla użytkowników

Symbol skreślonego kubła naniesiony na urządzeniu lub na opakowaniu oznacza, że wyrób po zakończeniu swojej użytecznej funkcji musi być likwidowany oddzielnie od innych odpadów komunalnych.
Użytkownik, który zamierza zlikwidować to narządzie, może:
– dostarczyć je do centrum zbiórki odpadów elektronicznych lub elektrotechnicznych,
– oddać je w punkcie sprzedaży, przy zakupie nowego równoważnego narzędzia,
– w przypadku produktów wyłącznie do użycia profesjonalnego, skontaktować się z producentem, który powinien dysponować odpowiednią procedurą do prawidłowej likwidacji.
Prawidłowa likwidacja tego produktu pozwoli na na ponowne wykorzystanie surowców w nim zawartych i uchroni od szkód wobec środowiska i zdrowia człowieka.
Nielegalne usuwanie produktu stanowi naruszenie prawa dotyczącego likwidacji odpadów niebezpiecznych i powoduje zastosowanie przewidzianych sankcji.

HU

Felhasználói információk

A készüléken vagy a csomagoláson feltüntetett áthúzott négyszög szimbólum azt jelzi, hogy a terméket hasznos életciklusa végén a többi városi hulladéktól elkülönítve kell feldolgozni.
A felhasználó, amennyiben ennek az eszköznek a feldolgozását szeretné, a következőket teheti:
- leadhatja egy elektronikus és elektrotechnikus hulladékokat gyűjtő központban
- visszaadhatja a saját viszonteladójának egy egyenértékű eszköz vásárlásakor
- kifejezetten professzionális használatra szánt termékek esetén vegye fel a kapcsolatot a gyártóval, amelynek rendelkeznie kell egy megfelelő eljárással a termék helyes feldolgozására.
Ennek a terméknek a helyes feldolgozása lehetővé teszi az abban található alapanyagok újrahasznosítását, és így elkerülhetőek a környezeti és az emberi egészséget veszélyeztető károk.
A termék engedély nélküli feldolgozása megsérti a veszélyes hulladékok feldolgozásának szabályozását, az előírt szankciók alkalmazását vonja maga után.

BETA UTENSILI S.p.A.
via Alessandro Volta, 18 - 20845 Sovico (MB) ITALY
Tel. +39 039.2077.1 - Fax +39 039.2010742
www.beta-tools.com - info@beta-tools.com