Codice Code	8408

Scheda tecnica avvolgitubo serie 8400

Technical hose reel table series 8400

conforming to **Atex 94/9/CE**

II 2GD c IIB T4/T135°C X

tested by

TÜV Nord

Caratteristiche tecniche

- staffe in acciaio verniciato a polveri epossodiche
- sistema automatico di arresto del tubo alla lunghezza desiderata
- bocca a rulli posizionabile in diverse configurazioni per favorire lo svolgmento ed il riavvolgimento del tubo
- tampone fermatubo regolabile
- tubo KPU: tubo doppio strato, con rinforzo in poliestere ad alta tenacità
- MOLLA RIAVVOLGIMENTO con tecnologia MAXIMO PROCESS
- BOCCOLE SUPPORTO TAMBURO in materiale autolubrificante
- bobina ABS
- giunto rotante con basso coefficiente di attrito e senza strozzature

Technical features

- epoxy powder coated steel brackets
- automatic hose stopping system adjustable at desired length
- multi position roller guide for longer life and easy winding and unwinding of the hose
- adjustable hose stopper
- KPU hose: double-layer hose, reinforced with high tenacity polyester
- RECOIL SPRING with MAXIMO PROCESS technology
- DRUM SUPPORTING BRUSHES made of self-lubrificating material
- ABS drum
- rotating joint with low friction and without narrowing

Codice Code	8408

Tipo tubo Hose type			SAE 100 R6
	Diametro Tubo Hose diameter	mm	12,5
	Lunghezza tubo Hose length	m	10
Aria / Acqua 20 bar Air / Water 20 bar			20 bar
Raccordo uscita End pipe fitting			1 / 2" M
Raccordo entrata Incoming fitting			1 / 2" F
Temperatura fluido °C Fluid temperature °C		°C	-20° / + 100° C

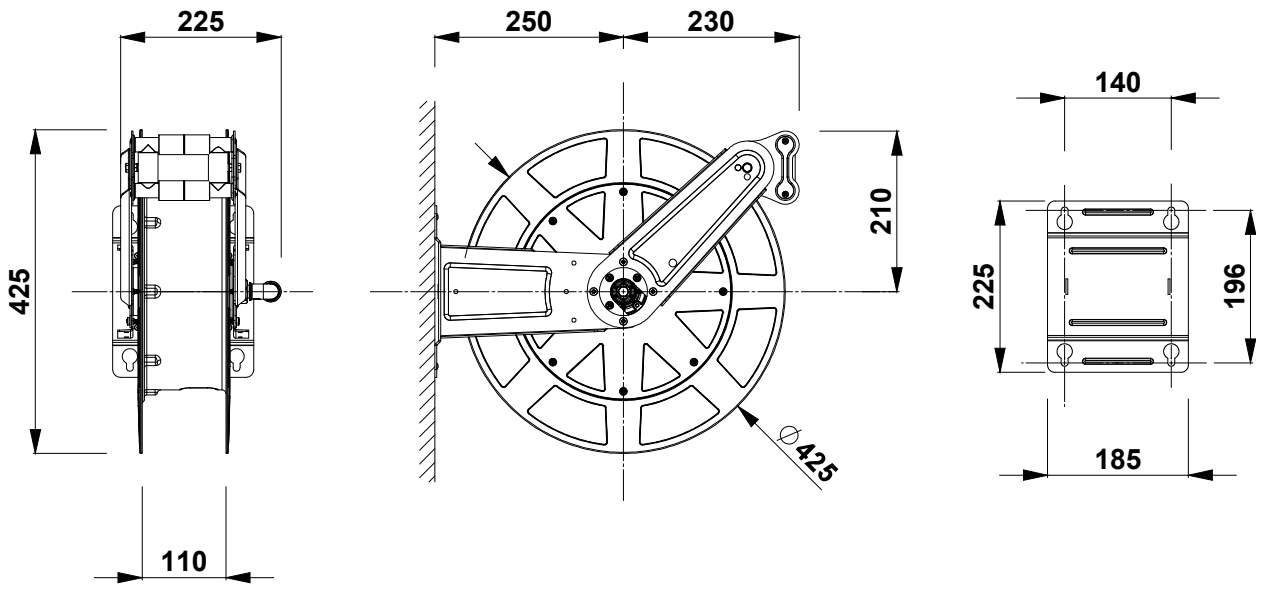

Dimensioni d'ingombro / Overall dimension

Codice Code	8408

OPTIONALS

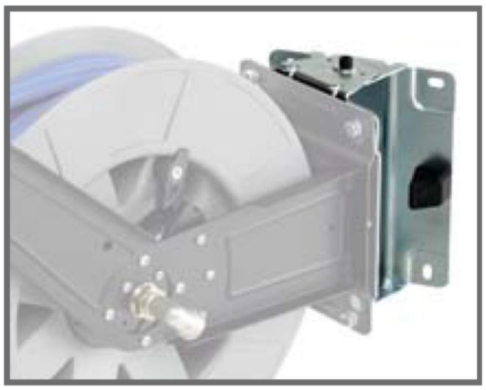

Art 8400/SW

STAFFA ORIENTABILE

staffa in acciaio venrniciato a polveri epossodiche

SWIVELLING BRACKET

epoxy power coated steel bracket

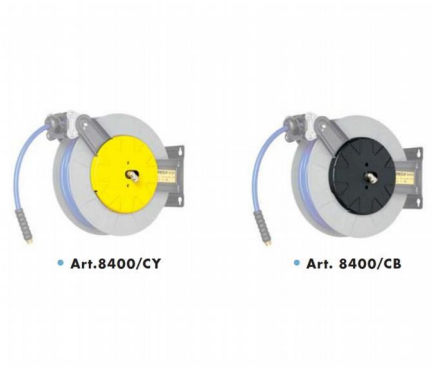

Art 8400/CB nero / black

Art 8400/CY giallo / yellow

COPERCHIO BOBINA

disponibile in finitura nera o gialla

COIL COVER

available in black or yellow finish

Art 8400/SL

spezzone tubo ingresso 60 cm - 20 bar – 1/2" SAE 100 R6 raccordi 1/2" M e 1/2" F girevole

Inlet hose 60 cm – 20 bar – 1/2" SAE 100 R6 – fittings 1/2" M and 1/2" F rotating

Art 8400/SK

spezzone tubo ingresso 60 cm - 20 bar – 1/2" KPU raccordi 1/2" M e 1/2" F girevole

Inlet hose 60 cm – 20 bar –1/2" 2 K – fittings 1/2" M and 1/2" F rotating

Codice Code	8408

TIPI DI INSTALLAZIONE / TYPES OF INSTALLATION

Installazione a parete / Wall installation

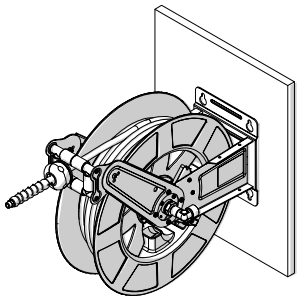

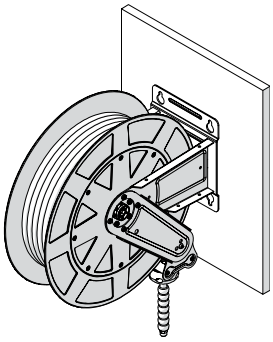

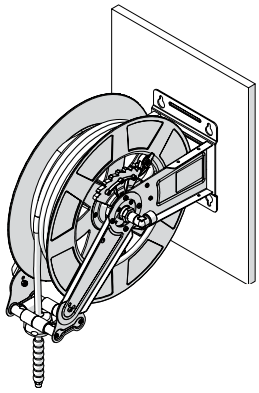

Installazione a soffitto / Ceiling installation

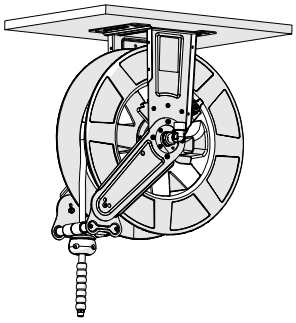
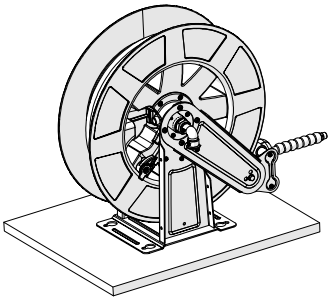
Installazione a banco / Bench installation