| Codice<br>Code | 1738 RNF |
|---|---|

**Scheda tecnica avvolgicavo serie 1700 tipo 1**

**Technical cable reel table series 1700 type 1**

| **CARATTERISTICHE GENERALI** | **GENERAL FEATURES** |
|---|---|
| -dente di arresto viene fornito disinserito, ed è facilmente inseribile dall'utente prima dell'installazione | -delivered with disconnected ratchet, and it can be easily inserted by user **before** the installation |
| -Grado di protezione IP 65 | **-Protection degree IP 65** |
| -Gli avvolgitori da noi forniti completi di cavo, sono corredati di calza fissa cavo idonea al cavo installato | -The reels delivered by us with cable are equipped with cable fastening socks suitable to the installed cable |
| -Fornito con spezzone di ingresso m 2,5 | -Delivered with 2,5 m incoming cable |
| -Temperatura ambiente di utilizzo: -5°C/+40°C | -Working temperature: -5°C / +40°C |
| -Tensione di isolamento collettore 2,5 Kv | -Collector insulating power 2,5 Kv |

| | |
|---|---|
| Disponibile modello fornito SENZA cavo, aggiungere “SC” al codice | Available also without cable, add “SC” to the article number |
| Per ulteriori informazioni contattare il nostro ufficio tecnico | For further information please contact our technical department |

| Codice<br>Code | 1738 RNF |
|---|---|

| | | | |
|---|---|---|---|
| | Numero conduttori<br>Number of cores | | 4 |
| | Sezione<br>Cross section | mm² | 6 |
| | Tipo di cavo<br>Cable type | | H07 RN-F |
| | Portata collettore<br>Slipring capacity | A | 100 |
| | Potenza max<br>Max power | kW | 17,0 |
| | Potenza max<br>Max power | kW | 22,0 |
| | Diametro cavo<br>Cable diameter | mm | 17 |
| | Peso cavo<br>Cable weight | (g/m) | 460 |
| | Lunghezza<br>Length | m | 24 + 2 |

Avvolgicavo / Cable reel

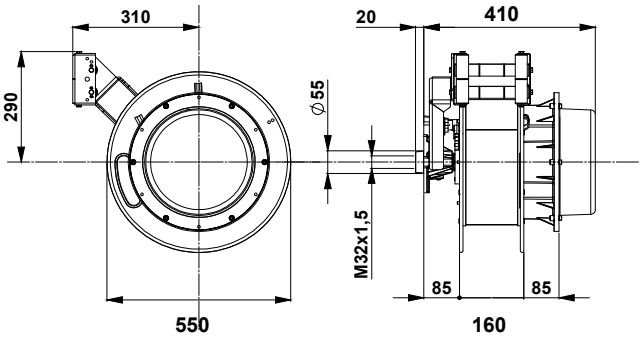


Dimensioni d'ingombro / Overall dimension

Ingresso cavo / Cable input

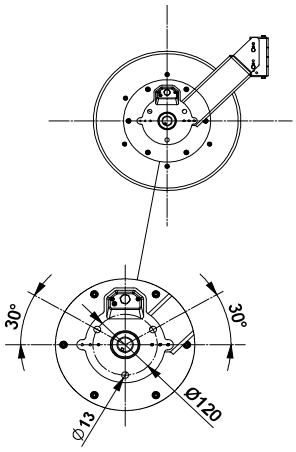


Dimensioni flangia alluminio / Aluminium bracket dimension

| Codice<br>Code | 1738 RNF |
|---|---|

# TIPI DI INSTALLAZIONE
# INSTALLATION TYPES

**1**

MANUAL USE

**2**

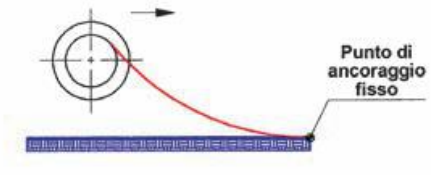


CABLE REEL ON MOBILE APPLICATION

**3**

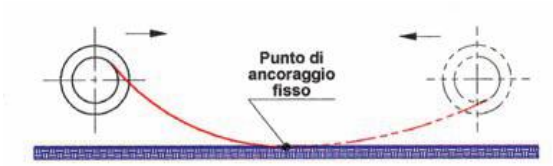


CABLE REEL ON MOBILE APPLICATION,

2 DIRECTION UNCOILING

**4**

CABLE REEL ON MOBILE APPLICATION,

2 DIRECTION UNCOILING

**5**

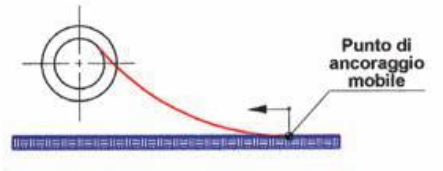


CABLE REEL ON STATIONARY APPLICATION

**6**

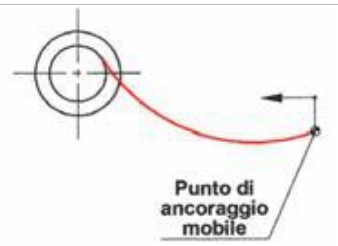


CABLE REEL ON STATIONARY APPLICATION

**7**

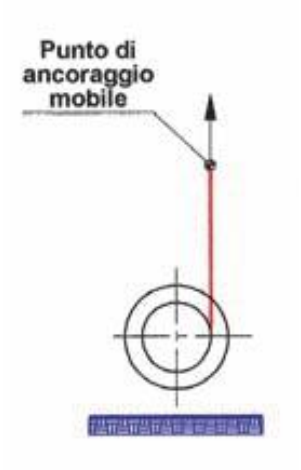


VERTICAL UNCOILING

**8**

VERTICAL UNCOILING

| | |
|---|---|
| Velocità massima di riavvolgimento | 30 Mt / min |
| Max reeling speed | |

| Codice<br>Code | 1703 |
|---|---|

# OPTIONALS

## STAFFA FISSA

Per fissaggio a parete, pavimento o soffitto. Verificare la possibilità di installazione

## FIXED BRACKET

For wall, floor or ceiling fastening

Check the models on which the optional bracket can be installed

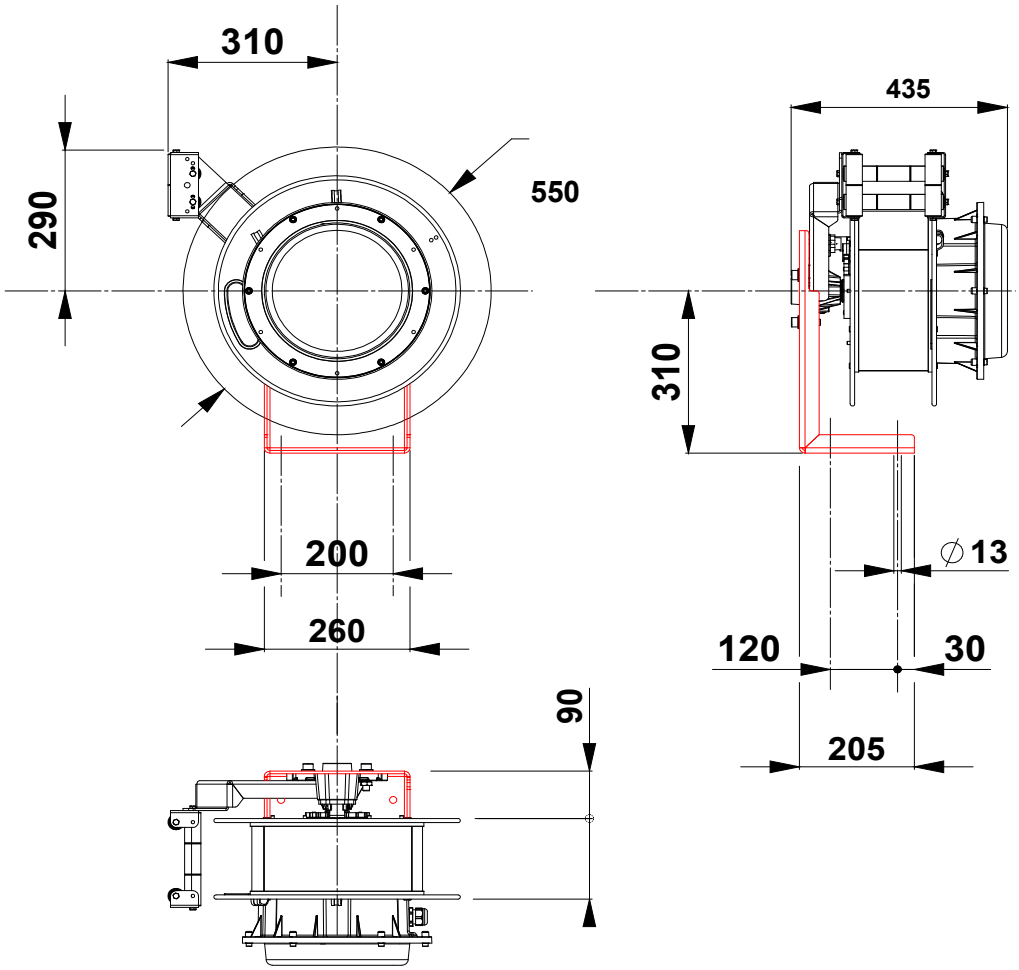


Dimensioni d'ingombro / Overall dimension

| Codice<br>Code | 1704 |
|---|---|

# OPTIONALS

## BRACCIO OSCILLANTE

Per installazioni con alimentazione a centro corsa. Non è possibile l'applicazione dell'art 1704 in abbinamento con altri optional.

**Non installabile in un secondo momento.**

## SWIVELLING ARM

For installation with middle travel feeding. Impossible to install the swivelling arm with other optionals. **It is possible to install this optional only during the assembly of the cable reel, so this part cannot be bought separetely**

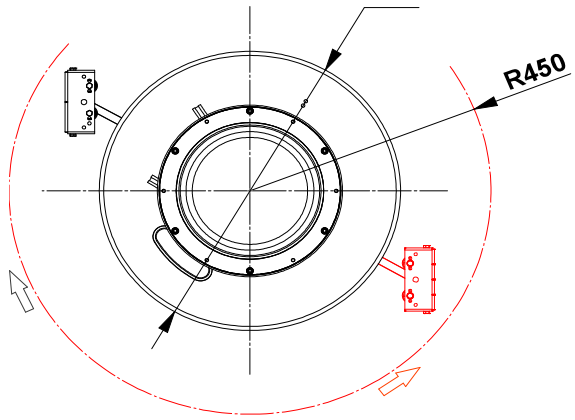


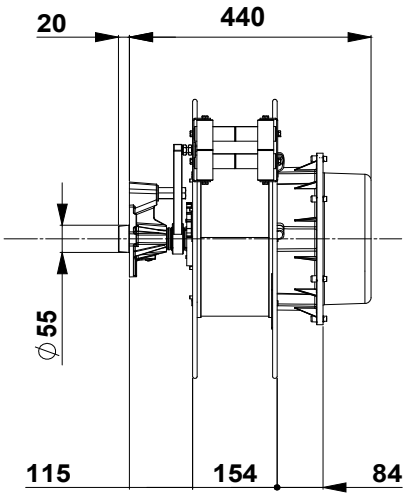


Dimensioni d'ingombro / Overall dimension