Codice Code	1744

Scheda tecnica avvolgicavo serie 1700 tipo 2

Technical cable reel table series 1700 type 2

CARATTERISTICHE GENERALI	**GENERAL FEATURES**
-dente di arresto viene fornito disinserito, ed è facilmente inseribile dall'utente prima dell'installazione	-delivered with disconnected ratchet, and it can be easily inserted by user **before** the installation
-Grado di protezione IP 65	**-Protection degree IP 65**
-Gli avvolgitori da noi forniti completi di cavo, sono corredati di calza fissa cavo idonea al cavo installato	-The reels delivered by us with cable are equipped with cable fastening socks suitable to the installed cable
-Fornito con spezzone di ingresso m 2,5	-Delivered with 2,5 m incoming cable
-Temperatura ambiente di utilizzo: -5°C/+40°C	-Working temperature: -5°C / +40°C
-Tensione di isolamento collettore 2,5 Kv	-Collector insulating power 2,5 Kv

Disponibile modello fornito SENZA cavo, aggiungere “SC” al codice	Available also without cable, add “SC” to the article number
Per ulteriori informazioni contattare il nostro ufficio tecnico	For further information please contact our technical department

Codice Code	1744

	Numero conduttori Number of cores		4
	Sezione Cross section	mm²	10
	Tipo di cavo Cable type		H05 VV-F
	Portata collettore Slipring capacity	A	60
	Potenza max Max power	kW	25,0
	Potenza max Max power	kW	30,0
	Diametro cavo Cable diameter	mm	22
	Peso cavo Cable weight	(g/m)	770
	Lunghezza Length	m	23 + 2

Avvolgicavo / Cable reel

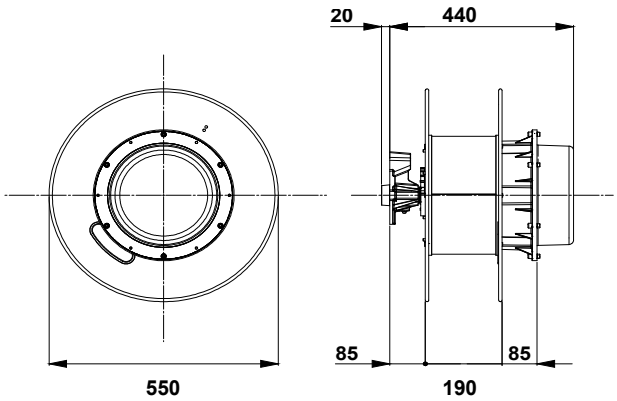

Dimensioni d'ingombro / Overall dimension

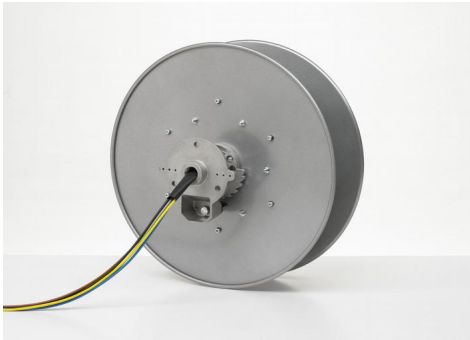

Ingresso cavo / Cable input

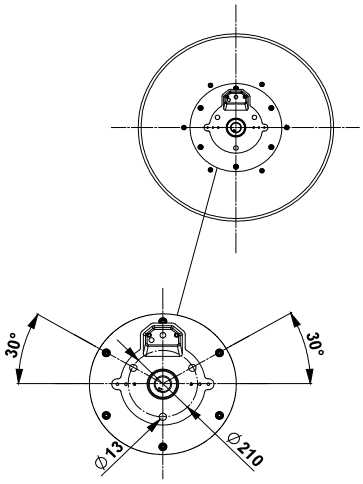

Dimensioni flangia alluminio / Aluminium bracket dimension

Codice Code	1744

TIPI DI INSTALLAZIONE
INSTALLATION TYPES

1

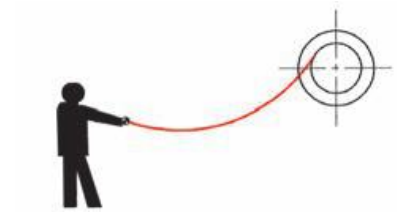

MANUAL USE

2

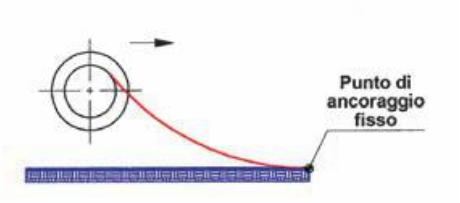

CABLE REEL ON MOBILE APPLICATION

3

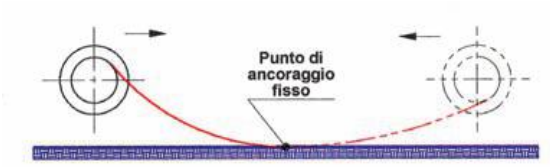

CABLE REEL ON MOBILE APPLICATION,

2 DIRECTION UNCOILING

7

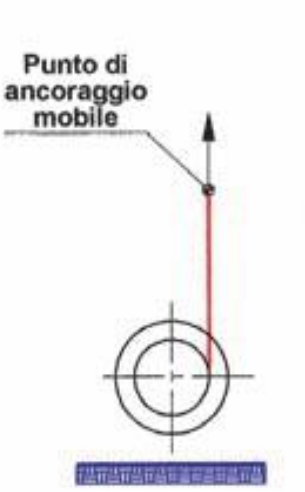

VERTICAL UNCOILING

Velocità massima di riavvolgimento Max reeling speed	30 Mt / min

Codice Code	1703

OPTIONALS

STAFFA FISSA

Per fissaggio a parete, pavimento o soffitto. Verificare la possibilità di installazione

FIXED BRACKET

For wall, floor or ceiling fastening

Check the models on which the optional bracket can be installed

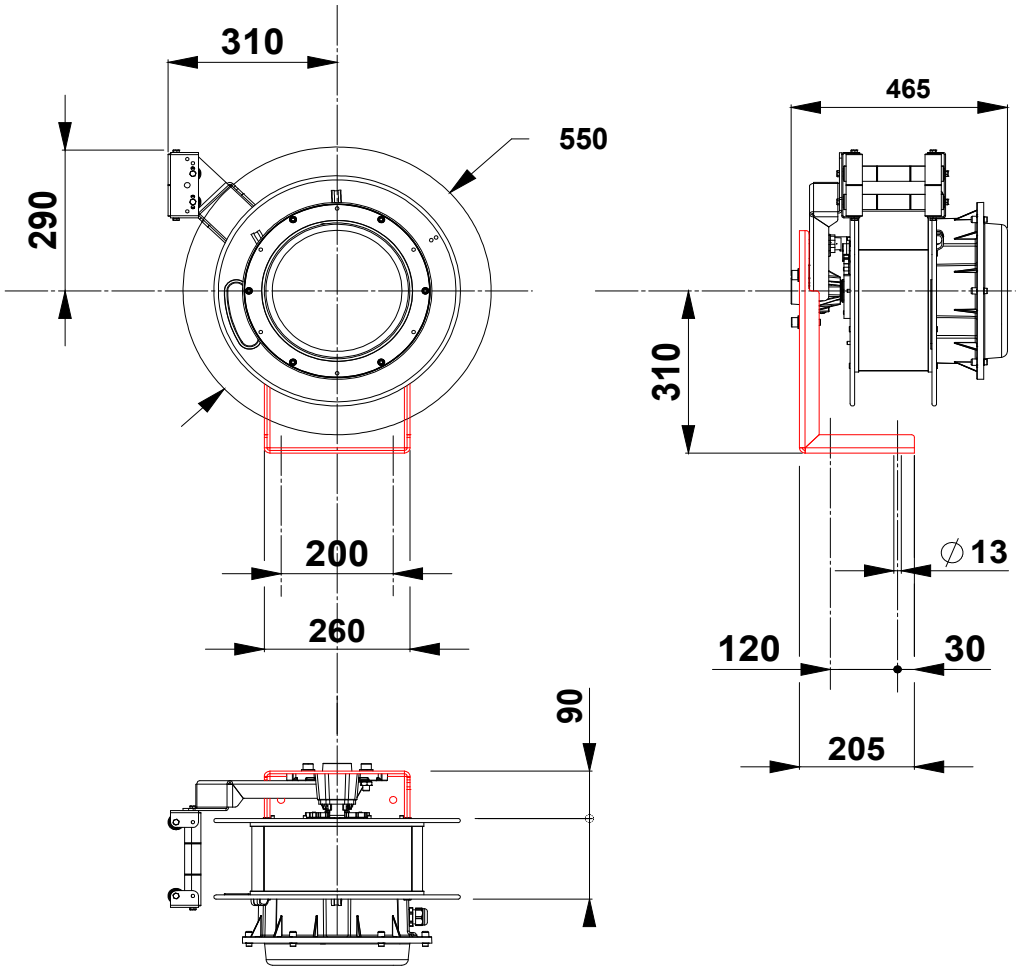

Dimensioni d'ingombro / Overall dimension

Codice Code	1708

OPTIONALS

BRACCIO OSCILLANTE

Per installazioni con alimentazione a centro corsa. Non è possibile l'applicazione dell'art 1704 in abbinamento con altri optional.

Non installabile in un secondo momento.

SWIVELLING ARM

For installation with middle travel feeding. Impossible to install the swivelling arm with other optionals. **It is possible to install this optional only during the assembly of the cable reel, so this part cannot be bought separetely**

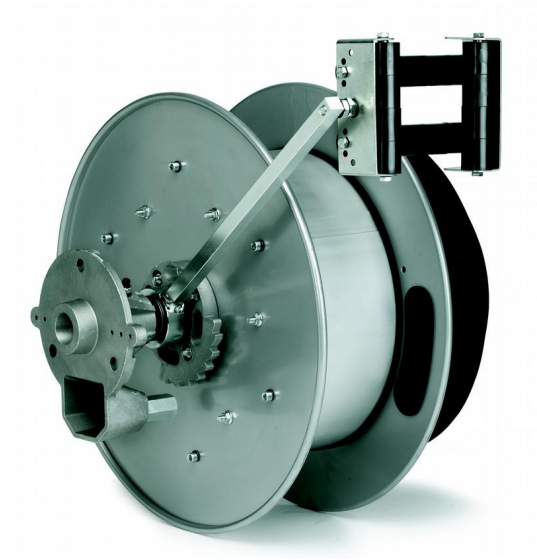

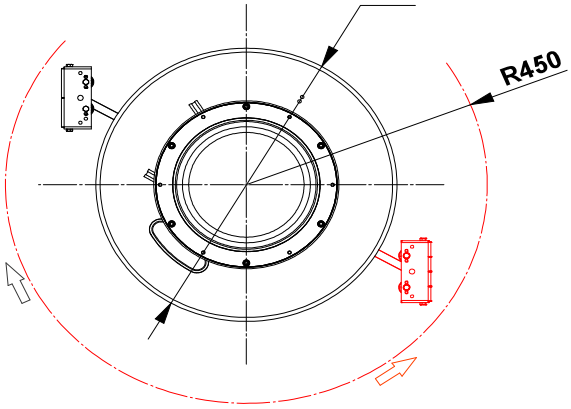

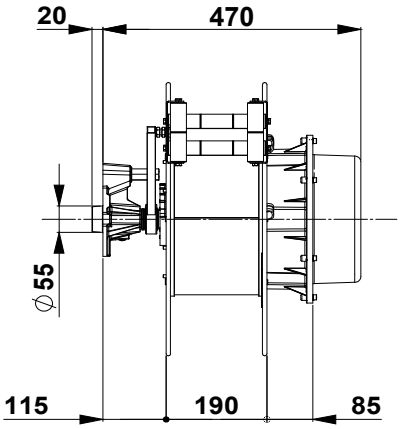

Dimensioni d'ingombro / Overall dimension

Codice Code	1707

OPTIONALS

BRACCIO CON BOCCA GUIDACAVO E DENTE DI ARRESTO

ARM WITH ROLLER CABLE GUIDE AND RACHET

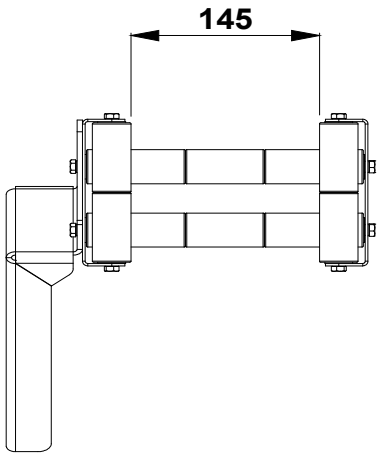

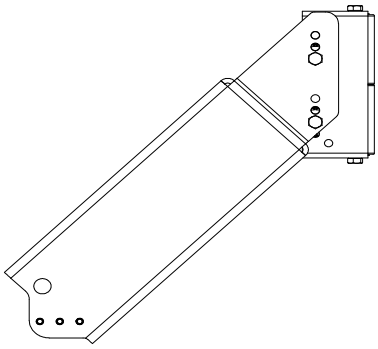

Dimensioni d'ingombro / Overall dimension