Aspirazione gas di scarico - Vehicle-exhaust extraction - Aspiration des gaz d'échappement - Aspiración gas d'escape - Abgas-Absaugung

FILCAR

www.filcar.eu

Catalogo aspirazione gas di scarico

Vehicle-exhaust extraction catalogue

Catalogue aspiration des gaz d'échappement

Abgasabsaugungskatalog

Catálogo aspiración gas d'escape

INDICE INDEX ÍNDICE

Arrotolatori Meccanici
Spring driven hose reels
Enrouleurs mécaniques 5
Abgasschlauchaufroller mit Federantrieb
Enrolladores mecánicos

Arrotolatori Automatici
Automatic hose reels
Enrouleurs automatique 17
Automatische Abgasschlauchaufroller
Enrolladores automático

Tubazioni
Hoses
Tuyau 25
Rohrleitung
Manguera

Bocchette
Nozzles
Entonnoir 29
Trichter
Boquerel

Accessori
Accessories
Accessoires 37
Zubehöre
Accesorios

Pozzetti
Floor traps
Regards d'aspiration 41
Bodenverschlüsse
Pocetas

Canaline in alluminio
Aluminium tracks
Rails en aluminium 47
Alu-Saugschlitzkanäle
Carriles de aluminio

Elettroaspiratori
Fans
Ventilateurs 77
Ventilatoren
Electroaspiradores

Bracci aspiranti e Kit
Extraction arms and Kits
Bras d'aspiration et Kit 87
Absaugarme und kit
Brazos de extracción y Kit

FILCAR, ABOUT US

Filcar spa è una realtà internazionale fondata sulla forza di un brand conosciuto in tutto il mondo. Con le sue 2 unità produttive, le società controllate sia in Italia che all'estero e i suoi innumerevoli distributori, Filcar è presente in oltre 100 paesi nel mondo. Oltre all'Italia, dove l'azienda ha consolidato una posizione di assoluto prestigio, Filcar realizza la maggior parte del proprio fatturato sul mercato europeo ed internazionale, attestandosi nelle posizioni di vertice tra i player continentali del settore. Filcar progetta, produce e commercializza una vasta gamma di prodotti e soluzioni destinati ai settori automotive ed industria, volti a soddisfare una clientela alla ricerca di soluzioni innovative , tecnologiche e con un alto livello qualitativo. Il Business di Filcar è equamente suddiviso tra la vendita di componenti e la fornitura di impianti chiavi in mano. Le attuali divisioni di Filcar sono: aspirazione gas di scarico, arredo tecnico, distribuzione fluidi ed energie, aspirazione fumi di saldatura, aspirazione polveri di carteggiatura e cleaning, sistemi di stoccaggio.

Filcar Spa is a global company built on the strength of an internationally renowned brand. With its 2 manufacturing units, subsidiaries both in Italy and abroad and its numerous distributors, Filcar operates in over 100 countries around the world. In addition to Italy, where the company has a wellestablished leading position, Filcar generates most of its turnover on European and international markets, positioning itself as a leader among the sector's continental players. Filcar designs, manufactures and sells a wide range of products and solutions for automotive and industry, in order to satisfy customers looking for innovative and technological solutions, with a high level of quality. Filcar's Business is equally divided between the sale of components and the provision of turnkey plants. The current Filcar's divisions are: vehicle-exhaust extraction, technical cabinets, fluid & energy supply, fume extraction, dust extraction and cleaning, storage systems.

Filcar S.p.A. est une entité internationale fondée sur la force d'une marque connue dantout le monde. Grâce à ses 2 établissements de production, les sociétés contrôlées aussi bien en Italie qu'à l'étranger et ses nombreux distributeurs, Filcar est présente dans plus de 100 pays du monde. En plus de l'Italie, où la société a consolidé une position de grand prestige, Filcar réalise la plupart de son chi re d'a aires sur le marché européen et international, en se positionnant au sommet parmi les sociétés continentales du secteur. Filcar prévoit , fabrique et commercialise une large gamme de produits et solutions pour l'industrie automobile et, a n de satisfaire les clients qui recherchent des solutions innovantes, des technologies et avec un haut niveau de qualité. Les gammes de Filcar est divisé en parts égales entre la vente de composants et de la fourniture de centrales clés en main. Les divisions actuelles sont: l'extraction de gaz d'échappement, mobilier d'atelier, la distribution de fluide et de l'énergie, de l'extraction des fumées de soudage, l'aspiration des poussières de ponçage et de nettoyage, les systèmes de stockage.

Filcar SpA ist ein internationales Unternehmen, das sich auf die Stärke einer weltweit bekannten Marke stützt. Mit seinen 2 Produktionseinheiten, den in Italien und im Ausland kontrollierten Unternehmen und seinen zahlreichen Vertriebspartnern ist Filcar in über 100 Ländern der Welt vertreten. Über Italien hinaus, wo sich das Unternehmen eine feste Marktposition erobert hat, erwirtschaftet Filcar den Großteil seines Umsatzes auf dem europäischen und internationalen Markt und nimmt dabei in der Branche Spitzenpositionen unter den Hauptakteuren der einzelnen Kontinente ein. Filcar entwickelt, produziert und vermarktet eine breite Produktpalette mit verschiedene Lösungen für die Automobilindustrie, unser Ziel ist die Zufriedenheit unsere Kundschaft, das wird erreicht durch innovativen technologischen Lösungen, verbindet mit dem höchsten Qualitätsniveau. Die Filcarsgeschäfte ist sowohl mit dem Vertrieb von Produkten, als auch mit dem Bereitstellung von schlüsselfertigen Anlagen gebildet. Die aktuellen Filcar Produktionen sind: Abgasabsaugung, Werkstatteinrichtung, Flüssigkeit- und Energieversorgung, Schweissrauchabsaugung, Schleifstaubabsaugung bzw. Reinigungslinie.

Filcar Spa es una realidad internacional fundada sobre la fuerza de una marca conocida en todo el mundo. Con sus 2 unidades de producción, las sociedades controladas tanto en Italia como en el exterior y sus innumerables distribuidores, Filcar está presente en más de 100 países en el mundo. Además de Italia, donde la empresa ha consolidado una posición de elevado prestigio, Filcar realiza la mayor parte de su facturación en el mercado europeo e internacional, y está posicionado entre los máximos competidores continentales del sector. Filcar estudia, produce y vende una amplia gama de articulos y solucciones para el sector automotive y industria, estudiados para satisfacer un amplio publico que busca solucciones punteras, tecnologicas y de alto nivel calitativos. El negocio de Filcar es tanto la venta de componentes cuanto la entrega de proyectos llaves en la mano. Los sectores de inters de Filcar son: aspiracion gases de escape, muebles tecnicos, distribuccion liquidos u energia, aspiracion humos de soldaduras, aspiracion polvos de lijado y limpieza de vehiculos, sistemas de almacenaje.

La sede Operativa di Reggio Emilia

The operating center of Reggio Emilia

Le centre d'exploitation de Reggio Emilia

Das operative Zentrum von Reggio Emilia

El centro de operaciones de Reggio Emilia

EXCLUSIVE SERVICES

Grazie al know how di oltre 25 anni di esperienza nel settore automotive, Filcar è in grado di fornire ai propri clienti servizi esclusivi che non hanno paragoni sul mercato: elevato supporto commerciale e tecnico sui prodotti della propria gamma, consulenza in fase di progettazione, sopralluogo tecnico per valutare la migliore soluzione per il cliente, proposte progettuali con ambientazioni in 3D, assistenza durante l'intera realizzazione del progetto e supporto post-vendita. Il catalogo Filcar illustra tutta la gamma dei prodotti della divisione "aspirazione gas di scarico" disponibile di serie; per eventuali richieste di prodotti non di serie i nostri uffici commerciali sono a disposizione per lo sviluppo di nuove soluzioni. I prodotti Filcar sono coperti, in tutto il mondo, di polizza assicurativa con massimale di 5.000.000 €.

Thanks to the know-how of more than 25 years of experience in the automotive industry, Filcar is able to provide its customers with exclusive services that are beyond comparison on the market: advice during the design stage, technical surveys to identify the best solution for the customer, project proposals with 3D layouts, assistance during the entire implementation of the project, after-sales support. The Filcar catalogue shows the full range of products of the division "exhaust extraction" which are available as standard item; for any requests for not-standard products, our sales departments are available for the development of new solutions. The Filcar products are covered, worldwide, insurance policy with a limit of € 5,000,000.

Merci au savoir-faire de plus de 25 ans d'expérience dans le secteur de l'automobile, Filcar est capable de fournir à ses clients des services exclusifs qui sont inégalées sur le marché: consultation durant la phase de conception, état des lieux technique pour évaluer la meilleure solution pour le client, propositions de conception avec des illustrations en 3D, assistance pendant toute la réalisation du projet, assistance après-vente. Le catalogue FILCAR illustre la gamme complète des produits de la division "extraction des gaz d'échappement" disponible en standard, pour toutes les demandes de produits non-série, nos bureaux de vente sont disponibles pour le développement de nouvelles solutions. Les produits FILCAR sont couverts , dans le monde entier, l'assurance avec un plafond de € 5.000.000.

Dank unsere Know-how, bestehend aus mehr als 25 Jahren Erfahrung in der Automotivebranche ist Filcar in der Lage eine exklusive Angebot unterzubreiten: Beratung in der Planungsphase, technischer Ortstermin, um die beste Lösung für den Kunden zu nden, Projektvorschläge mit 3D-Darstellungen, Unterstützung während der gesamten Realisierung des Projekts, After-Sales- Kundendienst. Der Katalog FILCAR zeigt die Standardprodukte für "Abgas-Absaugung"; Auf Anfragen sind personalisierte Lösungen, bzw. Produkte angeboten, bitte wenden Sie sich an unsere Verkaufsabteilung. Die FILCAR Produkte sind weltweit mit ein Maximal von € 5.000.000 versichert.

Gracias a sus 25 años y mas de experiencia en el sector, Filcar puede ofrecer a sus clients los mas exclusivos servicios en el Mercado.asesoramiento en la fase de diseño, supervisión técnica para evaluar la mejor solución para el cliente, propuestas de diseño con ambientaciones 3D, asistencia durante toda la realización del proyecto y soporte de postventa. El catalogo de Filcar "extraccion humos de escape" muestra la gama de serie de los articulos. Para solucciones diferentes afuera de lo presentado, la oficina tecnica esta a su disposicion para el desarrollo de otras solucciones. Todos los productos de Filcar estan cubiertos en todo el mundo con ua poliza de seguro hasta un limite de 5.000.000 €.

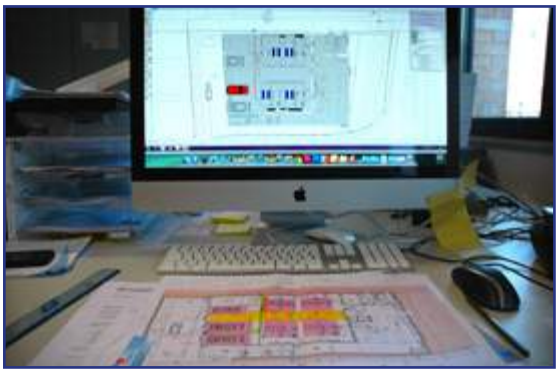

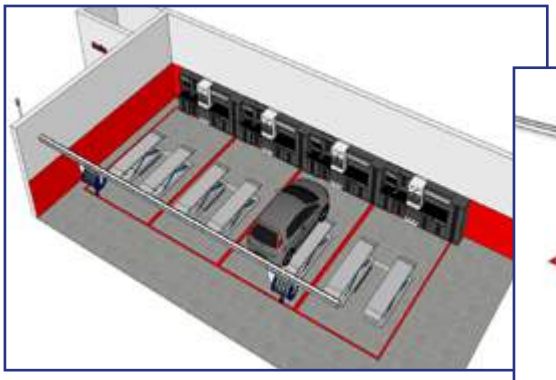

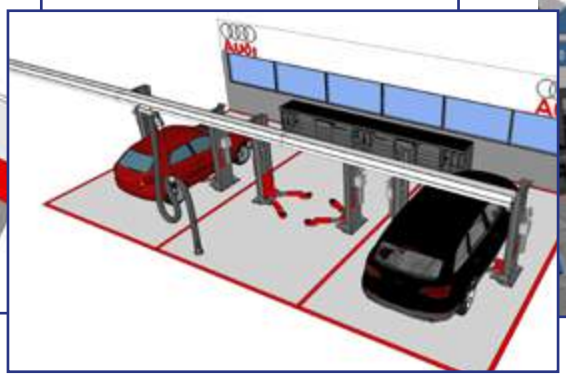

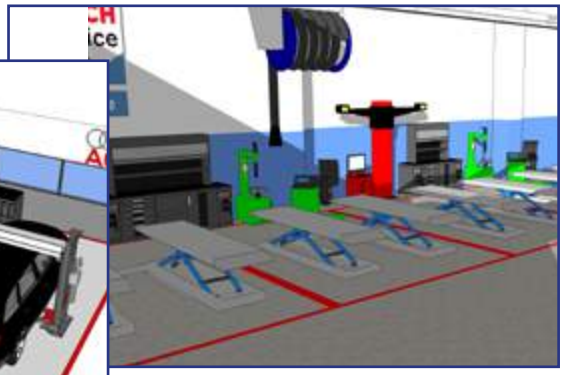

INFO COLOR

LA COLORAZIONE STANDARD - THE STANDARD COLOUR - LA COULEUR STANDARD - DIE STANDARDFARBE - EL COLOR ESTÁNDAR

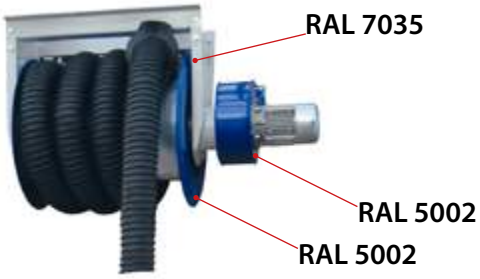

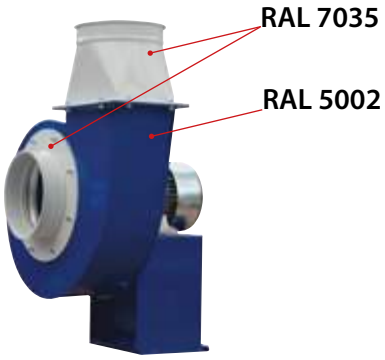

- Oltre alla colorazione standard è possibile soddisfare ogni altra richiesta di colorazione personalizzata. Alcune colorazioni personalizzate possono prevedere l'applicazione di un sovraprezzo. Vi preghiamo di contattare i nostri uffici commerciali per maggiori informazioni.

- It's possible to satisfy every request regarding customized coloration, as well as the standard coloration. Several customized colorations can allow an extra charge application. We kindly ask you to get in touch with our Sales departments in order to have additional information.

- En plus de la coloration standard c'est possible de satisfaire tout les demandes de coloration personnalisée. Certains colorations personnalisée peuvent avoir un addition de precio. Nous Vous prions de contacter nos bureaux commerciaux pour plus informations.

- Neben der Standardfarbe, ist es möglich, jede Anfrage für kundenspezi sche Färbung erfüllen. Einige Kundenspezi sche Farben können einen Aufpreis haben. Kontaktieren Sie bitte unsere Verkaufsabteilung für weitere Informationen.

- Se puede satisfacer cada demanda de coloracion personalizada segun vs. interes a parte de los colores estandards . Algun color o variacion puede llevar un sovra precio. Para mas informaciones rogamos contacten con ns departamento comercial.

ARROTOLATORI MECCANICI

SPRING DRIVEN HOSE REELS
ENROULEURS MÉCANIQUES
ABGASSCHLAUCHAUFROLLER MIT FEDERANTRIEB
ENROLLADORES MECÁNICOS

AR

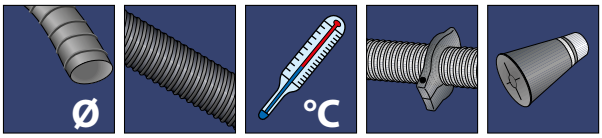

AR-75/7.5D				
75 mm 3 "	7,5 mt 25 ft	200° C 392° F	AFT-75	-

AR-75/10D				
75 mm 3 "	10 mt 32 ft	200° C 392° F	AFT-75	-

AR-75/7PB-COMP				
75 mm 3 "	7.5 mt 25 ft	200° C 392° F	AFT-75	BGT- 75/140

AR-75/10PB-COMP				
75 mm 3 "	10 mt 32 ft	200° C 392° F	AFT-75	BGT- 75/140

Arrotolatore a molla per tubo di aspirazione gas di scarico di autoveicoli di piccola cilindrata e motocicli. Adatto all'installazione a soffitto e a muro.

Spring driven hose reel for exhaust extraction from motorbikes and small cars. Suitable to be wall or ceiling mounted.

Enrouleur mécanique pour l'aspiration des gaz d'échappement des cyclomoteurs et des véhicules légers. Pour installation au mur ou au plafond.

Schlauchaufroller mit Federantrieb für die Abgasabsaugung von Motorrad und kleinen PKW's komplett mit Schlauch und Trichter. Geeignet für Wand- oder Deckenmontage.

Enrollador completo, sin ventilador. Para la aspiración de gases de escape en motos y turismos pequeños en i nstalaciones centralizadas. Puede ser montado en techo o pared.

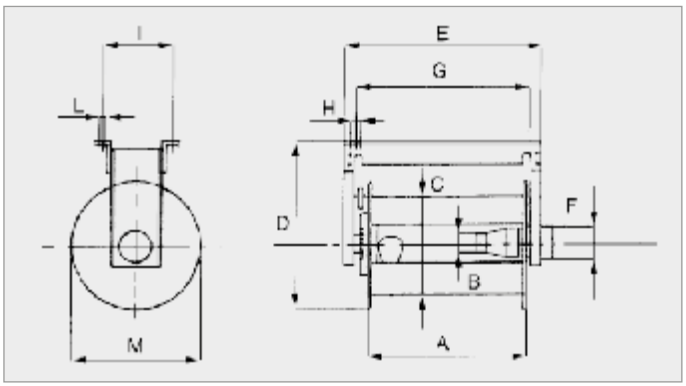

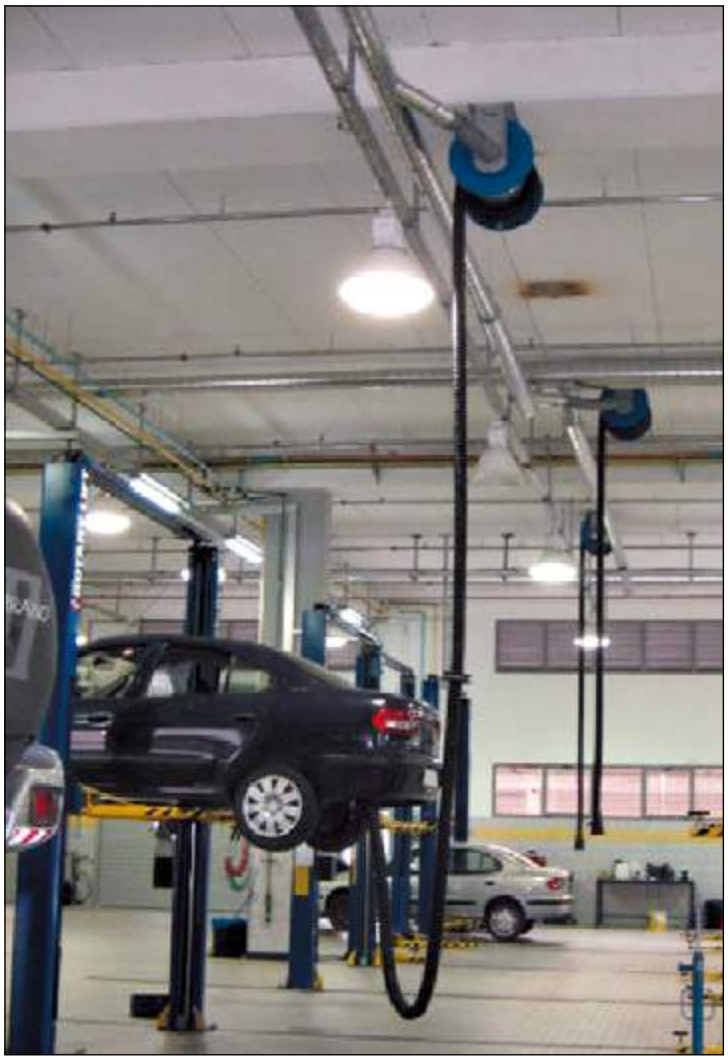

Mod	A (mm)	B Ø (mm)	C Ø (mm)	D (mm)	E (mm)	F Ø (mm)	G (mm)	H (mm)	I (mm)	L (mm)	M Ø (mm)	Kg
AR-75/7	600	75	350	600	709	120	639	40	246	10	540	43
AR-75/10	600	75	350	600	709	120	639	40	246	10	540	46

ARA

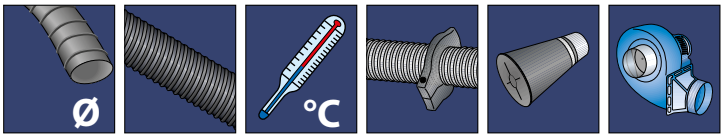

ARA-75/7PB-SB					
75 mm 3 "	7.5 mt 25 ft	200° C 392° F	AFT-75	-	0,5 HP 0,37 Kw

ARA-75/10PB-SB					
75 mm 3 "	10 mt 32 ft	200° C 392° F	AFT-75	-	0,5 HP 0,37 Kw

ARA-75/7PB-COMP					
75 mm 3 "	7.5 mt 25 ft	200° C 392° F	AFT-75	BGT- 75/140	0,5 HP 0,37 Kw

ARA-75/10PB-COMP					
75 mm 3 "	10 mt 32 ft	200° C 392° F	AFT-75	BGT- 75/140	0,5 HP 0,37 Kw

Arrotolatore a molla completo di elettroaspiratore accoppiato per aspirazione gas di scarico di autoveicoli di piccola cilindrata e motocicli. Adatto all'installazione a soffitto e a parete.

Spring driver hose reel with fan suitable for exhaust extraction from motorbikes and small cars. Suitable to be wall or ceiling mounted.

Enrouleur à ressort complet avec ventilateur dédié à l'aspiration des gaz d'échappement des cyclomoteurs et des véhicules légers. Peut être monté au mur ou au plafond.

Schlauchaufroller mit Federantrieb komplett mit Schlauch und Trichter und mit Ventilator für die Abgasabsaugung von Motorrad und kleinen PKW's. Geeignet für Wand- oder Deckenmontage.

Enrollador completo, con apirador. Para la aspiración de gases de escape de motos y turismos pequeños. Instalable en techo o pared.

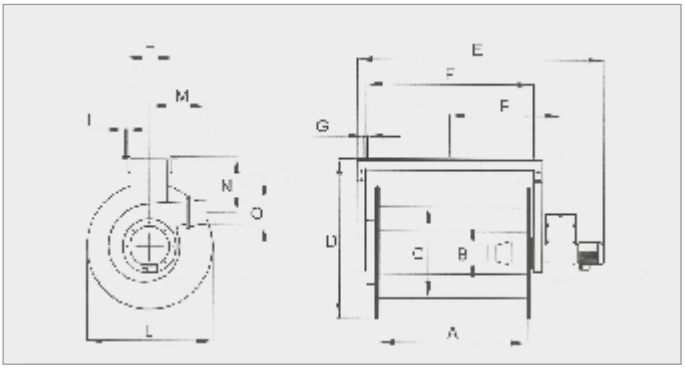

Mod	A (mm)	BØ (mm)	CØ (mm)	D (mm)	E (mm)	FØ (mm)	G (mm)	H (mm)	I (mm)	LØ (mm)	MØ (mm)	N (mm)	OØ (mm)	P (mm)	Kg	HP
ARA-75/7	600	75	350	600	1110	639	40	246	10	540	273	235	150	495	55	0,5
ARA-75/10	600	75	350	600	1110	639	40	246	10	540	273	235	150	495	57	0,5

ARC

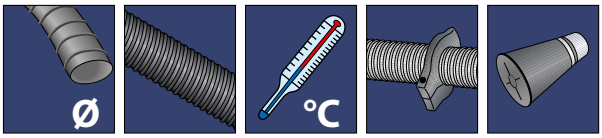

ARC-75/13D				
75 mm 3 ″	13 mt 43 ft	200° C 392° F	AFT-75	-

ARC-100/7.5D				
100 mm 4 ″	7.5 mt 25 ft	200° C 392° F	AFT-100	-

ARC-100/10D				
100 mm 4 ″	10 mt 32 ft	200° C 392° F	AFT-100	-

ARC-75/13PB-COMP				
75 mm 3 ″	13 mt 43 ft	200° C 392° F	AFT-75	BGT- 75/140

ARC-100/7PB-COMP				
100 mm 4 ″	7.5 mt 25 ft	200° C 392° F	AFT-100	BGT- 100/140

ARC-100/ 10PB-COMP				
100 mm 4 ″	10 mt 32 ft	200° C 392° F	AFT-100	BGT- 100/140

Arrotolatore a molla completo di tubo per aspirazione gas di scarico di autoveicoli di media e grande cilindrata.
Adatto all'installazione a soffitto e a muro.

Spring driven hose reel for exhaust extraction from medium and big vehicles. Suitable to be wall or ceiling mounted.

Enrouleur mécanique pour l'aspiration des gaz d'échappement des véhicules légers. Pour installation au mur ou au plafond.

Schlauchaufroller mit Federantrieb für die Abgasabsaugung von PKW's komplett mit Schlauch und Trichter.
Geeignet für Wand- oder Deckenmontage

Enrollador completo, sin ventilador. Para la aspiración de gases de escape en turismos en instalaciones centralizadas.
Puede ser montado en techo o pared.

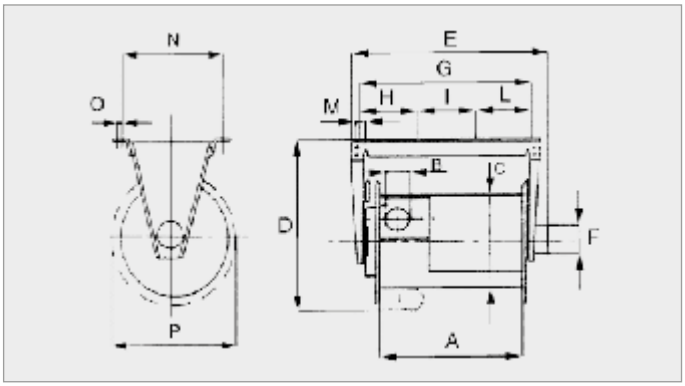

Mod	A (mm)	B Ø (mm)	C Ø (mm)	D (mm)	E (mm)	F Ø (mm)	G (mm)	H (mm)	I (mm)	L Ø (mm)	M Ø (mm)	N (mm)	O Ø (mm)	P Ø (mm)	Kg
ARC-75/13	850	75	350	631	970	120	914	305	304	305	30	307	12	540	49
ARC-100/7	850	100	350	676	970	120	914	305	304	305	30	311	12	580	49
ARC-100/10	850	100	350	676	970	120	914	305	304	305	30	311	12	580	53

ARCA

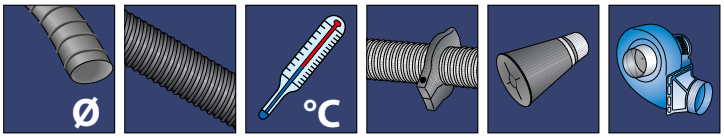

ARCA-75/13PB-SB					
75 mm 3 "	13 mt 43 ft	200° C 392° F	AFT-75	-	0,5 HP 0,37 Kw

ARCA-100/7PB-SB					
100 mm 4 "	7,5 mt 25 ft	200° C 392° F	AFT-100	-	0,5 HP 0,37 Kw

ARCA-100/10PB-SB					
100 mm 4 "	10 mt 32 ft	200° C 392° F	AFT-100	-	0,5 HP 0,37 Kw

ARCA-75/13PB-COMP					
75 mm 3 "	13 mt 43 ft	200° C 392° F	AFT-75	BGT- 75/140	0,5 HP 0,37 Kw

ARCA-100/7PB-COMP					
100 mm 4 "	7,5 mt 25 ft	200° C 392° F	AFT-100	BGT- 100/140	0,5 HP 0,37 Kw

ARCA-100/10PB-COMP					
100 mm 4 "	10 mt 32 ft	200° C 392° F	AFT-100	BGT- 100/140	0,5 HP 0,37 Kw

Arrotolatore a molla completo di elettroaspiratore accoppiato per aspirazione gas di scarico di autoveicoli di media e grande cilindrata. Adatto all'installazione a soffitto e a parete.

Spring driver hose reel with fan suitable for exhaust extraction from cars and vans. Suitable to be wall or ceiling mounted.

Enrouleur à ressort complet avec ventilateur dédié à l'aspiration des gaz d'échappement des véhicules légers.
Peut être monté au mur et au plafond.

Schlauchaufroller mit Federantrieb komplett mit Schlauch und Trichter und mit Ventilator für die Abgasabsaugung von PKW's. Geeignet für Wand- oder Deckenmontage.

Enrollador completo, con aspirador. Para la aspiración de gases de escape de turismos de media o gran cilindrada.
Puede ser montado en techo o pared.

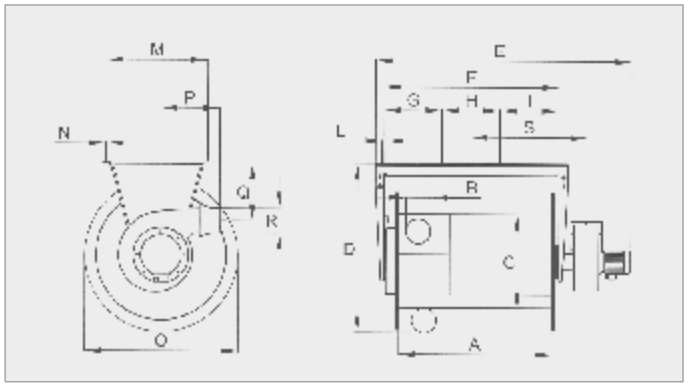

Mod	A (mm)	BØ (mm)	CØ (mm)	D (mm)	E (mm)	FØ (mm)	G (mm)	H (mm)	I (mm)	LØ (mm)	MØ (mm)	N (mm)	OØ (mm)	P (mm)	Q (mm)	RØ (mm)	S (mm)	Kg
ARCA-75/13	850	75	350	631	1370	914	305	304	305	30	307	12	540	280	285	150	625	50
ARCA-100/7	850	100	350	676	1370	914	305	304	305	30	311	12	580	280	285	150	625	50
ARCA-100/10	850	100	350	676	1370	914	305	304	305	30	311	12	580	280	285	150	625	63

AC

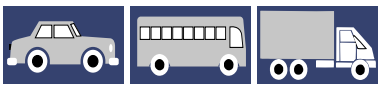

Arrotolatore a molla per aspirazione gas di scarico di autoveicoli di grande cilindrata e veicoli industriali. Adatto all'installazione a soffitto e a parete.

Spring driver hose reel suitable for exhaust extraction from big vehicles and trucks. Suitable to be wall or ceiling mounted.

Enrouleur à ressort sans ventilateur dédié à l'aspiration des gaz d'échappement sur des véhicules poids lourds.
Peut être monté au mur et au plafond.

Schlauchaufroller mit Federantrieb für die Abgasabsaugung von PKW's und LKW's. Geeignet für Wand- oder Deckenmontage

Enrollador de manguera. Para la aspiración de gases de escape de grandes turismos, camiones y autobuses, en instalaciones centralizadas. Se puede montar en techo o pared

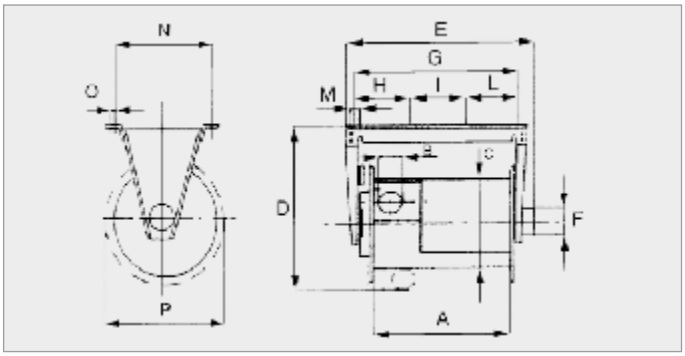

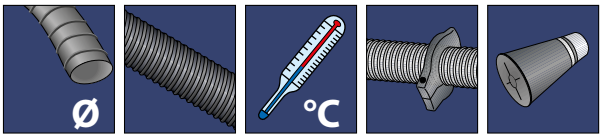

AC-100/13D				
100 mm - 4"	13 mt - 43 ft	200° C - 392° F	AFT-100	-

AC-125/7.5D				
125 mm - 5"	7,5 mt - 25 ft	200° C - 392° F	AFT-125	-

AC-125/10D				
125 mm - 5"	10 mt - 32 ft	200° C - 392° F	AFT-125	-

AC-125/13D				
125 mm - 5"	13 mt - 43 ft	200° C - 392° F	AFT-125	-

AC-150/7.5D				
150 mm - 6"	7,5 mt - 25 ft	200° C - 392° F	AFT-150	-

AC-150/10D				
150 mm - 6"	10 mt - 32 ft	200° C - 392° F	AFT-150	-

AC-100/13-COMP				
100 mm - 4"	13 mt - 43 ft	200° C - 392° F	AFT-100	BGT-100/140

AC-125/ 7.5-COMP				
125 mm - 5"	7,5 mt - 25 ft	200° C - 392° F	AFT-125	BG-125/200

AC-125/10-COMP				
125 mm - 5"	10 mt - 32 ft	200° C - 392° F	AFT-125	BG-125/200

AC-125/13-COMP				
125 mm - 5"	13 mt - 43 ft	200° C - 392° F	AFT-125	BG-125/200

AC-150/7.5-COMP				
150 mm - 6"	7,5 mt - 25 ft	200° C - 392° F	AFT-150	BG-150/200

AC-150/10-COMP				
150 mm - 6"	10 mt - 32 ft	200° C - 392° F	AFT-150	BG-150/200

Mod	A (mm)	BØ (mm)	CØ (mm)	D (mm)	E (mm)	FØ (mm)	G (mm)	H (mm)	I (mm)	LØ (mm)	MØ (mm)	N (mm)	OØ (mm)	PØ (mm)	Kg
AC-100/13	960	100	450	740	1170	150	1096	365	366	365	40	432	12	670	55
AC -125/7	720	125	450	795	930	150	856	285	286	285	40	444	12	730	45
AC-125/10	720	125	450	795	930	150	856	285	286	285	40	444	12	730	59
AC-125/13	960	125	450	795	1170	150	1096	365	366	365	40	444	12	730	61
AC-150/10	960	150	450	845	1170	150	1096	365	366	365	40	455	12	780	55

ACA

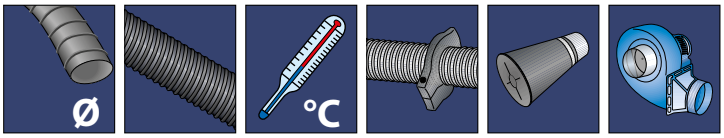

ACA-100/13-SB					
100 mm - 4"	13 mt - 43 ft	200° C - 392° F	AFT-100	-	0,5 HP - 0,37 Kw

ACA-125/7.5-SB					
125 mm - 5"	7,5 mt - 25 ft	200° C - 392° F	AFT-125	-	1 HP - 0,75 Kw

ACA-125/10-SB					
125 mm - 5"	10 mt - 32 ft	200° C - 392° F	AFT-125	-	1 HP - 0,75 Kw

ACA-125/13-SB					
125 mm - 5"	13 mt - 43 ft	200° C - 392° F	AFT-125	-	1 HP - 0,75 Kw

ACA-150/7.5-SB					
150 mm - 6"	7,5 mt - 25 ft	200° C - 392° F	AFT-150	-	1 HP - 0,75 Kw

ACA-150/10-SB					
150 mm - 6"	10 mt - 32 ft	200° C - 392° F	AFT-150	-	1 HP - 0,75 Kw

ACA-100/13-COMP					
100 mm - 4"	13 mt - 43 ft	200° C - 392° F	AFT-100	BGT-100/140	0,5 HP - 0,37 Kw

ACA-125/7.5-COMP					
125 mm - 5"	7,5 mt - 25 ft	200° C - 392° F	AFT-125	BG-125/200	1 HP - 0,75 Kw

ACA-125/10-COMP					
125 mm - 5"	10 mt - 32 ft	200° C - 392° F	AFT-125	BG-125/200	1 HP - 0,75 Kw

ACA-125/13-COMP					
125 mm - 5"	13 mt - 43 ft	200° C - 392° F	AFT-125	BG-125/200	1 HP - 0,75 Kw

ACA-150/7.5-COMP					
150 mm - 6"	7,5 mt - 25 ft	200° C - 392° F	AFT-150	BG-150/200	1 HP - 0,75 Kw

ACA-150/10-COMP					
150 mm - 6"	10 mt - 32 ft	200° C - 392° F	AFT-150	BG-150/200	1 HP - 0,75 Kw

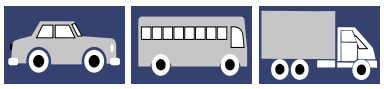

Arrotolatore a molla con ventilatore per aspirazione gas di scarico di autoveicoli di grande cilindrata e veicoli industriali.
Adatto all'installazione a soffitto e a parete.

Spring driver hose reel with fan suitable for exhaust extraction from big vehicles and trucks.
Suitable to be wall or ceiling mounted.

Enrouleur à ressort avec ventilateur dédié à l'aspiration des gaz d'échappement sur des véhicule poids lourds.
Peut être monté au mur et au plafond.

Schlauchaufroller mit Federantrieb und komplett mit Ventilator für die Abgasabsaugung von PKW's und LKW's. Geeignet für Wand- oder Deckenmontage.

Enrollador de manguera, con aspirador. Para la aspiración de gases de escape de grandes turismos, camiones y autobuses, en instalaciones centralizadas. Se puede montar en techo o pared.

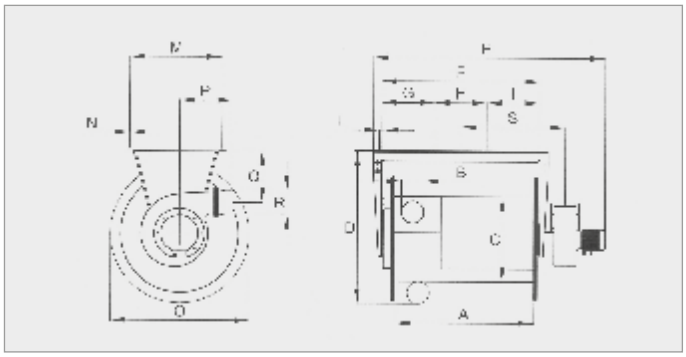

Mod	A (mm)	BØ (mm)	CØ (mm)	D (mm)	E (mm)	FØ (mm)	G (mm)	H (mm)	I (mm)	LØ (mm)	MØ (mm)	N (mm)	OØ (mm)	P (mm)	Q (mm)	RØ (mm)	S (mm)	Kg	HP
ACA-100/13	960	100	450	740	1565	1096	365	366	365	40	432	12	670	280	300	150	725	67	0,5
ACA-125/7	720	125	450	795	1165	856	285	286	285	40	444	12	730	300	325	180	615	57	1
ACA-125/10	720	125	450	795	1360	856	285	286	285	40	444	12	730	300	325	180	615	79	1
ACA-125/13	960	125	450	795	1600	1096	365	366	365	40	444	12	730	300	325	180	735	81	1
ACA-150/10	960	150	450	845	1600	1096	365	366	365	40	455	12	780	300	350	180	735	75	1

AC-MAXI

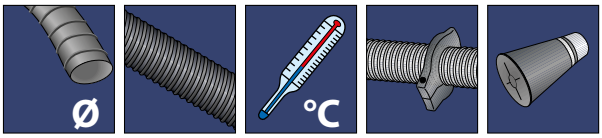

AC-MAXI-125/15D				
125 mm - 5"	15 mt - 50 ft	200° C - 392° F	AFT-125	-

AC-MAXI-125/17D				
125 mm - 5"	17 mt - 56 ft	200° C - 392° F	AFT-125	-

AC-MAXI-150/13D				
150 mm - 6"	13 mt - 43 ft	200° C - 392° F	AFT-150	-

AC-MAXI-180/10D				
180 mm - 7"	10 mt - 32 ft	200° C - 392° F	AFT-180	-

AC-MAXI-200/10D				
200 mm - 8"	10 mt - 32 ft	200° C - 392° F	AFT 200	

AC-MAXI-125/15-COMP				
125 mm - 5"	15 mt - 50 ft	200° C - 392° F	AFT-125	BG-125/200

AC-MAXI-125/ 17-COMP				
125 mm - 5"	17 mt - 56 ft	200° C - 392° F	AFT-125	BG-125/200

AC-MAXI-150/13-COMP				
150 mm - 6"	13 mt - 43 ft	200° C - 392° F	AFT-150	BG-150/200

AC-MAXI-180/10-COMP				
180 mm - 7"	10 mt - 32 ft	200° C - 392° F	AFT-180	BG-180/200

AC-MAXI-200/10-COMP				
200 mm - 8"	10 mt - 32 ft	200° C - 392° F	AFT-200	BG-200/200

Arrotolatore a molla di grandi dimensioni per aspirazione gas di scarico di autoveicoli di grande cilindrata e veicoli industriali. Adatto all'installazione a soffitto e a parete.

King size spring driver hose reel suitable for exhaust extraction from big vehicles and trucks. Suitable to be wall or ceiling mounted.

Enrouleur à ressort de grandes dimensions sans ventilateur dédié à l'aspiration des gaz d'échappement sur des véhicule poids lourds. Peut être monté au mur ou au plafond.

Schlauchaufroller mit Federantrieb für die Abgasabsaugung von LKW's und Baufahrzeuge. Geeignet für Wand- oder Deckenmontage.

Enrollador de manguera de grandes dimensiones. Para la aspiración de gases de escape de camiones y vehículos pesados, en instalaciones centralizadas. Se puede montar en techo o pared.

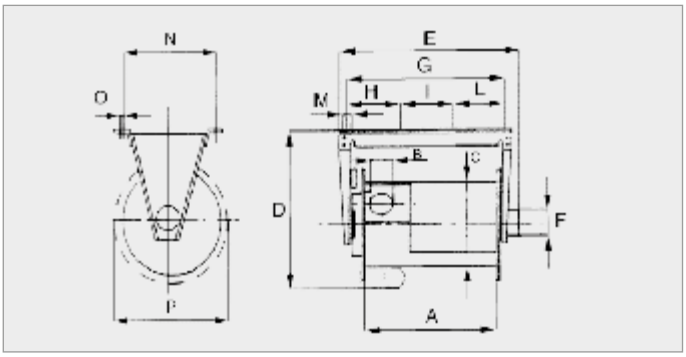

Mod	A (mm)	B Ø (mm)	C Ø (mm)	D (mm)	E (mm)	F Ø (mm)	G (mm)	H (mm)	I (mm)	L (mm)	M (mm)	N (mm)	O (mm)	P Ø (mm)	Kg
AC-MAXI-125/15	960	125	625	980	1200	150	966	322	322	322	30	530	12	875	60
AC-MAXI-125/17	960	125	625	980	1200	150	966	322	322	322	30	530	12	875	62
AC-MAXI-150/13	960	150	625	1030	1200	150	966	322	322	322	30	530	12	925	60
AC-MAXI 180/10	960	180	625	1120	1200	150	966	322	322	322	30	542	12	985	60
AC-MAXI 200/10	960	200	625	1175	1200	150	966	322	322	322	30	570	12	1053	65

ACA-MAXI

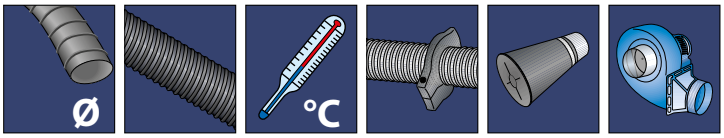

ACA-MAXI-125/15-SB					
125 mm - 5"	15 mt - 50 ft	200° C - 392° F	AFT-125	-	1,5 HP - 1,1 Kw

ACA-MAXI-125/17-SB					
125 mm - 5"	17 mt - 56 ft	200° C - 392° F	AFT-125	-	1,5 HP - 1,1 Kw

ACA-MAXI-150/13-SB					
150 mm - 6"	13 mt - 43 ft	200° C - 392° F	AFT-150	-	1,5 HP - 1,1 Kw

ACA-MAXI-180/10-SB					
180 mm - 7"	10 mt - 32 ft	200° C - 392° F	AFT-180	-	1,5 HP - 1,1 Kw

ACA-MAXI-200/10-SB					
200 mm - 8"	10 mt - 32 ft	200° C - 392° F	AFT 200		1,5 HP -1,1 Kw

ACA-MAXI-125/15-COMP					
125 mm - 5"	15 mt - 50 ft	200° C - 392° F	AFT-125	BG-125/200	1,5 HP - 1,1 Kw

ACA-MAXI-125/17-COMP					
125 mm - 5"	17 mt - 56 ft	200° C - 392° F	AFT-125	BG-125/200	1,5 HP - 1,1 Kw

ACA-MAXI-150/13-COMP					
150 mm - 6"	13 mt - 43 ft	200° C - 392° F	AFT-150	BG-150/200	1,5 HP - 1,1 Kw

ACA-MAXI-180/10-COMP					
180 mm - 7"	10 mt - 32 ft	200° C - 392° F	AFT-180	BG-180/200	1,5 HP - 1,1 Kw

ACA-MAXI-200/10-COMP					
200 mm - 8"	10 mt - 32 ft	200° C - 392° F	AFT-200	BG-200/200	1,5 HP - 1,1 Kw

Arrotolatore a molla completo di elettroaspiratore accoppiato per aspirazione gas di scarico di veicoli di grande cilindrata e veicoli industriali. Adatto all'installazione a soffitto e a parete.

King size spring driver hose reel with fan suitable for exhaust extraction from big vehicles and trucks. Suitable to be wall or ceiling mounted.

Enrouleur à ressort de grandes dimensions avec ventilateur dédié à l'aspiration des gaz d'échappement sur des véhicule poids lourds. Peut être monté au mur ou au plafond.

Schlauchaufroller mit Federantrieb und komplett mit Ventilator für die Abgasabsaugung von LKW's und Baufahrzeuge. Geeignet für Wand- oder Deckenmontage

Enrollador de manguera de grandes dimensiones, con aspirador. Para la aspiración de gases de escape de camiones y vehículos pesados, en instalaciones centralizadas. Se puede montar en techo o pared.

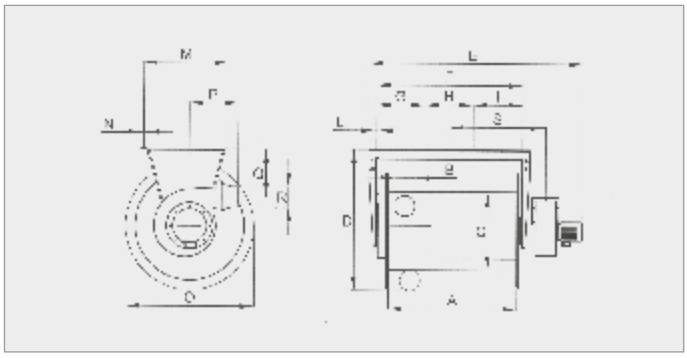

Mod	A (mm)	BØ (mm)	CØ (mm)	D (mm)	E (mm)	F (mm)	G (mm)	H (mm)	I (mm)	L (mm)	M (mm)	N (mm)	OØ (mm)	P (mm)	Q (mm)	RØ (mm)	S (mm)	Kg	HP
ACA-MAXI-125/15	960	125	625	980	1540	966	322	322	322	30	530	12	875	300	355	180	661	80	1,5
ACA-MAXI-125/17	960	125	625	980	1540	966	322	322	322	30	530	12	875	300	355	180	661	82	1,5
ACA-MAXI-150/13	960	150	625	1030	1540	966	322	322	322	30	530	12	925	300	355	180	661	80	1,5
ACA-MAXI-180/10	960	180	625	1120	1410	966	322	322	322	30	542	12	985	300	380	180	661	80	1,5
ACA-MAXI-200/10	960	200	625	1139	1540	966	322	322	322	30	570	12	1053	300	380	180	661	83	1,5

EXAMPLE

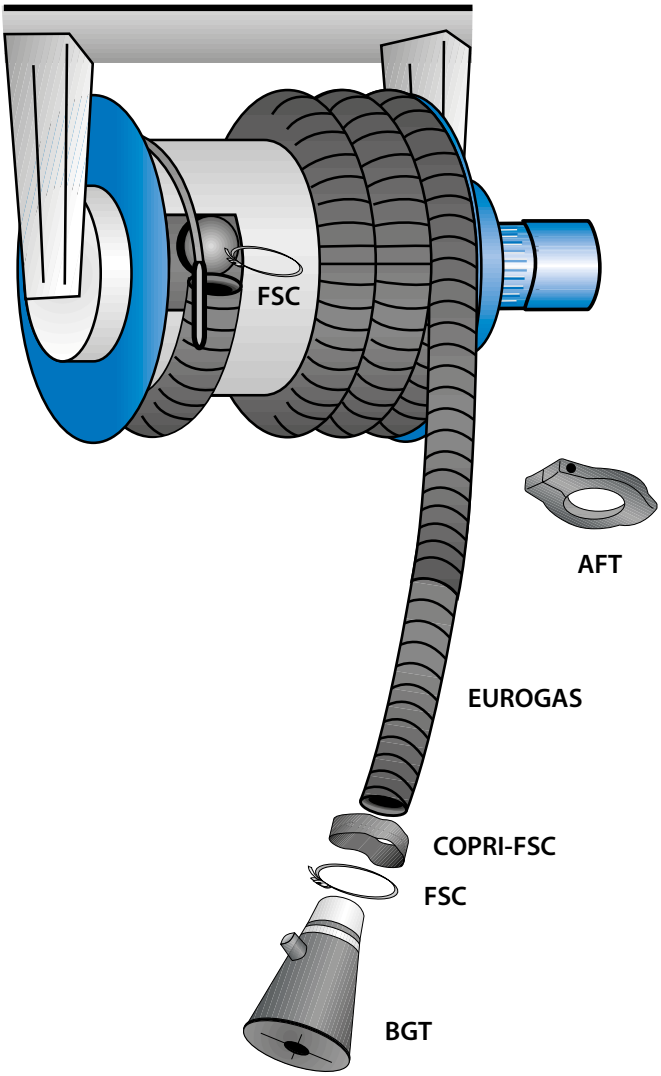

APPLICATION RESUME										
						MICRO START	MICRO CTRL			
AR	√	√				√		√	√	
ARA	√	√					√			√
ARC		√	√			√		√	√	
ARCA		√	√				√			√
AC			√	√		√		√	√	
ACA			√	√			√			√
AC-MAXI				√	√	√		√	√	
ACA-MAXI				√	√		√			√

SPARE PARTS

AFT

AFT-75	Ø 75 mm	Ø 3 "
AFT-100	Ø 100 mm	Ø 4 "
AFT-125	Ø 125 mm	Ø 5 "
AFT-150	Ø 150 mm	Ø 6 "

AFT-180	Ø 180 mm	Ø 7 "
AFT-200	Ø 200 mm	Ø 8 "

Per tubazioni, fsc, copri fsc, bocchette vedi pg. 34 - For pipes, fsc, fsc covers, vents see pg. 34 - Pour les tuyaux, FSC, couvertures FSC, évents voir p. 34 -Bei Rohren, FSC, FSC Abdeckungen, Lüfter siehe Seite. 34 - Paratuberías, fsc, cubiertas fsc, respiraderos ver pg. 34.

OPTIONAL

SERR

AR75-SERR
AR100-SERR
AC-SERR (AC-AM-MAXI)

Serranda automatica per arrotolatori - Automatic closing valve for reels - Clapet automatique pour enrouleur - Automatische absperrklappe für aufroller - Tapa de cierre automática de la aspiración para los enrolladores.

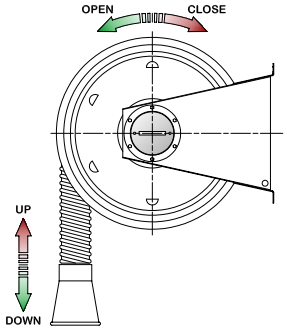

MICRO-CTRL

Microinterruttore con quadro elettrico per partenza e arresto automatico del ventilatore accoppiato - Microswitch electrical panel for starting and stopping automatic fan coupled - Panneau électrique Microswitch pour démarrer et arrêter automatique du ventilateur couplé - Mikroschalttafel zum Starten und Stoppen automatische Lüfter gekoppelt - Cuadro eléctrico Microinterruptor para arrancar y parar el ventilador automático acoplado.

MICRO-START

Microinterruttore per partenza e arresto automatico del ventilatore centralizzato (prevedere QE-AC) - Microswitch for starting and stopping automatic fan centralized (predict QE-AC) - Microswitch pour démarrer et arrêter ventilateur automatique centralisé (prévoir QE-AC) - Mikroschalter zum Ein- und Ausschalten automatische Lüfter zentralisiert (vorher QE-AC) - Microswitch para arrancar y parar el ventilador automático centralizado (predecir QE-AC).

QE-AC vedi pg. 88
QE-AC see pg. 88
QE-AC voir p. 88
QE-AC siehe seite. 88
QE-AC ver pg. 88

MICRO-TX

Microswitch di partenza automatica dell'aspiratore con comando via radio (senza fili). Da accoppiare al quadro elettrico QE-AC/RX - Microswitch for wireless automatic start and stop of the fan via radio frequency. to be combined with main switchboard QE-AC/RX - Système de dèmarrage automatique du ventilateur en radiofrequence (sans cables). A proposer avec le coffret QE-AC/RX - Automatisch Einschaltungsystem per Fernfunk (Kabellos). Zu verbinden mit Steuerung modell QE-AC/RX - Sistema de arranque automatico del aspirador por radio-frequencia (sin cables). A conectar con el cuadro QE-AC/RX.

QE-AC/RX vedi pg. 73
QE-AC/RX see pg. 73
QE-AC/RX voir p. 73
QE-AC/RX siehe seite. 73
QE-AC/RX ver pg. 73

OPTIONAL

AC-FD / AR-FD

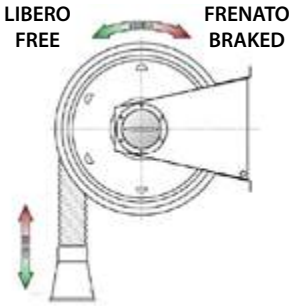

Freno dinamico di rallentamento risalita tubo - Dynamic brake deceleration lift tube - Frein dynamique tube de décélération de levage - Dynamische Bremsverzögerung Hubschlauch -Freno dinámico tubo elevador desaceleración.

QUADRI ELETTRICI - SWITCHBOARDS - COFFRETS ELECTRIQUES - SCHALTTAFEL - CUADROS ELECTRICOS

INT

QE-AC1 / QE-AC2

QE-AC/RX

Per informazioni sugli interruttori e i quadri vedi pg. 84
For information on switches and managers see pg. 84
Pour plus d'informations sur commutateurs et les gestionnaires voir p. 84
Informationen zu Schalter und Manager siehe seite. 84
Para obtener información sobre los interruptores y gerentes ver pg. 84

ESEMPIO IMPIANTO CON MICRO-START - EXAMPLE SYSTEM WITH MICRO-START - EXEMPLE DE SYSTÈME DE MICRO-START - BEISPIEL-SYSTEM MIT MICRO-START - SISTEMA DE EJEMPLO CON MICRO-START

ARROTOLATORI AUTOMATICI

Darwin
TECHNOLOGYREVOLUTION

AUTOMATIC HOSE REELS
ENROULEURS AUTOMATIQUE
AUTOMATISCHE ABGASSCHLAUCHAUFROLLER
ENROLLADORES AUTOMÁTICO

DRW

Arrotolatore automatico per la salita e la discesa della tubazione flessibile, adatto ad installazioni a soffitto o a parete. Completo di fine corsa elettronico, predisposto per interruttore salita/discesa. Alimentazione 230 V monofase.

Automatic hose reel for the ascent and the descent of the flexible hose, suitable for wall or ceiling installations. Complete with electronic stop of the hose, predisposed for switch up / down. Power supply 230 V single phase.

Enrouleur automatique pour la montée et la descente du tuyau flexible, adapte aux installations au mur ou au plafond. Equipé d'une fin de course électronique, conçu pour un interrupteur pour la montée et la descente. Alimentation 230 V monophasé.

Automatische Schlauchaufroller fuer Schlauch auf- abrollen, fuer Decken oder Wandmontage. Beliefert mit elektrische Schlauchstopper, Vorgesehen fuer Verbindung zu auf- abrollen Tastatur. Versorgung 230 V einphasig.

Enrollador automático para el ascenso y el descenso de la manguera flexible, apto para instalaciones de pared o techo. Equipado con parada electrónica y preparado para el interruptor de subida/ bajada. Alimentación 230 V monofase.

Ø	L	°C							
DRW-75/7.5								DRW-75/7.5-SB	DRW-75/7.5-COMP
75 mm - 3"	7,5 mt - 25 ft	200° C - 392° F	√	√	-	-	-	-	BGT-75/140
DRW-75/10								DRW-75/10-SB	DRW-75/10-COMP
75 mm - 3"	10 mt - 32 ft	200° C - 392° F	√	√	-	-	-	-	BGT-75/140
DRW-75/13								DRW-75/13-SB	DRW-75/13-COMP
75 mm - 3"	13 mt - 43 ft	200° C - 392° F	√	√	-	-	-	-	BGT-75/140
DRW-100/7.5								DRW-100/7.5-SB	DRW-100/7.5-COMP
100 mm - 4"	7,5 mt - 25 ft	200° C - 392° F	-	-	√	-	-	-	BGT-100/140
DRW-100/10								DRW-100/10-SB	DRW-100/10-COMP
100 mm - 4"	10 mt - 32 ft	200° C - 392° F	-	-	√	-	-	-	BGT-100/140
DRW-100/13								DRW-100/13-SB	DRW-100/13-COMP
100 mm - 4"	13 mt - 43 ft	200° C - 392° F	-	-	√	-	-	-	BGT-100/140
DRW-125/7.5								DRW-125/7.5-SB	DRW-125/7.5-COMP
125 mm - 5"	7,5 mt - 25 ft	200° C - 392° F	-	-	-	√	-	-	BG-125/200
DRW-125/10								DRW-125/10-SB	DRW-125/10-COMP
125 mm - 5"	10 mt - 32 ft	200° C - 392° F	-	-	-	√	-	-	BG-125/200
DRW-125/13								DRW-125/13-SB	DRW-125/13-COMP
125 mm - 5"	13 mt - 43 ft	200° C - 392° F	-	-	-	√	-	-	BG-125/200
DRW-125/15								DRW-125/15-SB	DRW-125/15-COMP
125 mm - 5"	15 mt - 50 ft	200° C - 392° F	-	-	-	√	-	-	BG-125/200
DRW-125/17								DRW-125/17-SB	DRW-125/17-COMP
125 mm - 5"	17 mt - 56 ft	200° C - 392° F	-	-	-	√	-	-	BG-125/200
DRW-125/20								DRW-125/20-SB	DRW-125/20-COMP
125 mm - 5"	20 mt - 65 ft	200° C - 392° F	-	-	-	√	-	-	BG-125/200
DRW-150/7.5								DRW-150/7.5-SB	DRW-150/7.5-COMP
150 mm - 6"	7,5 mt - 25 ft	200° C - 392° F	-	-	-	√	-	-	BG-150/200
DRW-150/10								DRW-150/10-SB	DRW-150/10-COMP
150 mm - 6"	10 mt - 32 ft	200° C - 392° F	-	-	-	√	-	-	BG-150/200
DRW-150/13								DRW-150/13-SB	DRW-150/13-COMP
150 mm - 6"	13 mt - 43 ft	200° C - 392° F	-	-	-	√	-	-	BG-150/200
DRW-150/15								DRW-150/15-SB	DRW-150/15-COMP
150 mm - 6"	15 mt - 50 ft	200° C - 392° F	-	-	-	√	-	-	BG-150/200
DRW-150/17								DRW-150/17-SB	DRW-150/17-COMP
150 mm - 6"	17 mt - 56 ft	200° C - 392° F	-	-	-	√	-	-	BG-150/200
DRW-200/10								DRW-200/10-SB	DRW-200/10-COMP
200 mm - 8"	10 mt - 32 ft	200° C - 392° F	-	-	-	-	√	-	BG-200/200

Per relative bocchette vedi pag 29 - For the nozzles see page 29 - Pour les entonnoirs regarder en page 29 - Für Trichtern, siehe auf Seite 29
Para consultar boquereles mirar en la página 29.

DRWA

Arrotolatore automatico per la salita e la discesa della tubazione flessibile, accoppiato con aspiratore, adatto ad installazioni a soffitto e a parete. Completo di fine corsa elettronico, predisposto per interruttore salita/discesa. Alimentazione 230 V monofase.

Automatic hose reel for the ascent and the descent of the flexible hose, coupled with fan, suitable for wall or ceiling installations. Complete with electronic stop of the hose, predisposed for switch up / down. Power supply 230 V single phase.

Enrouleur automatique pour la montée et la descente du tuyau flexible, combiné avec un ventilateur, adapte aux installations au mur ou au plafond. Equipé d'une fin de course électronique, conçu pour un interrupteur pour la montée et la descente. Alimentation 230 V monophasé.

Automatische Schlauchaufroller mit Ventilator fuer Schlauch auf- abrollen, fuer Decken oder Wandmontage. Beliefert mit elektrische Schlauchstopper, Vorgesehen fuer Verbindung zu auf-abrollen Tastatur. Versorgung 230 V einphasig.

Enrollador automático para el ascenso y el descenso de la manguera flexible, acoplado con aspiradór, indicado para instalaciones de techo y de pared. Equipado con parada electrónica y preparado para el interruptor de subida/bajada. Alimentación 230 V monofase.

ø	L	°C								
DRWA-75/7.5									DRWA-75/7.5-SB	DRWAT-75/7.5-COMP
75 mm - 3"	7,5 mt - 25 ft	200° C - 392° F	0.5 hp - 0.37 kW	√	√	-	-	-	-	BGT-75/140
DRWA-75/10									DRWA-75/10-SB	DRWA-75/10-COMP
75 mm - 3"	10 mt - 32 ft	200° C - 392° F	0.5 hp - 0.37 kW	√	√	-	-	-	-	BGT-75/140
DRWA-75/13									DRWA-75/13-SB	DRWA-75/13-COMP
75 mm - 3"	13 mt - 43 ft	200° C - 392° F	0.5 hp - 0.37 kW	√	√	-	-	-	-	BGT-75/140
DRWA-100/7.5									DRWA-100/7.5-SB	DRWA-100/7.5-COMP
100 mm - 4"	7,5 mt - 25 ft	200° C - 392° F	0.5 hp - 0.37 kW	-	-	√	-	-	-	BGT-100/140
DRWA-100/10									DRWA-100/10-SB	DRWA-100/10-COMP
100 mm - 4"	10 mt - 32 ft	200° C - 392° F	0.5 hp - 0.37 kW	-	-	√	-	-	-	BGT-100/140
DRWA-100/13									DRWA-100/13-SB	DRWA-100/13-COMP
100 mm - 4"	13 mt - 43 ft	200° C - 392° F	0.5 hp - 0.37 kW	-	-	√	-	-	-	BGT-100/140
DRWA-125/7.5									DRWA-125/7.5-SB	DRWA-125/7.5-COMP
125 mm - 5"	7,5 mt - 25 ft	200° C - 392° F	1 hp - 0.75 kW	-	-	-	√	-	-	BG-125/200
DRWA-125/10									DRWA-125/10-SB	DRWA-125/10-COMP
125 mm - 5"	10 mt - 32 ft	200° C - 392° F	1 hp - 0.75 kW	-	-	-	√	-	-	BG-125/200
DRWA-125/13									DRWA-125/13-SB	DRWA-125/13-COMP
125 mm - 5"	13 mt - 43 ft	200° C - 392° F	1 hp - 0.75 kW	-	-	-	√	-	-	BG-125/200
DRWA-125/15									DRWA-125/15-SB	DRWA-125/15-COMP
125 mm - 5"	15 mt - 50 ft	200° C - 392° F	1.5 hp - 1.1 kW	-	-	-	√	-	-	BG-125/200
DRWA-125/17									DRWA-125/17-SB	DRWA-125/17-COMP
125 mm - 5"	17 mt - 56 ft	200° C - 392° F	1.5 hp - 1.1 kW	-	-	-	√	-	-	BG-125/200
DRWA-125/20									DRWA-125/20-SB	DRWA-125/20-COMP
125 mm - 5"	20 mt - 65 ft	200° C - 392° F	1.5 hp - 1.1 kW	-	-	-	√	-	-	BG-125/200
DRWA-150/7.5									DRWA-150/7.5-SB	DRWA-150/7.5-COMP
150 mm - 6"	7,5 mt - 25 ft	200° C - 392° F	1 hp - 0.75 kW	-	-	-	√	-	-	BG-150/200
DRWA-150/10									DRWA-150/10-SB	DRWA-150/10-COMP
150 mm - 6"	10 mt - 32 ft	200° C - 392° F	1 hp - 0.75 kW	-	-	-	√	-	-	BG-150/200
DRWA-150/13									DRWA-150/13-SB	DRWA-150/13-COMP
150 mm - 6"	13 mt - 43 ft	200° C - 392° F	1.5 hp - 1.1 kW	-	-	-	√	-	-	BG-150/200
DRWA-150/15									DRWA-150/15-SB	DRWA-150/15-COMP
150 mm - 6"	15 mt - 50 ft	200° C - 392° F	1.5 hp - 1.1 kW	-	-	-	√	-	-	BG-150/200
DRWA-150/17									DRWA-150/17-SB	DRWA-150/17-COMP
150 mm - 6"	17 mt - 56 ft	200° C - 392° F	1.5 hp - 1.1 kW	-	-	-	√	-	-	BG-150/200
DRWA-200/10									DRWA-200/10-SB	DRWA-200/10-COMP
200 mm - 8"	10 mt - 32 ft	200° C - 392° F	1.5 hp - 1.1 kW	-	-	-	-	√	-	BG-200/200

Per relative bocchette vedi pag 29 - For the nozzles see page 29 - Pour les entonnoirs regarder en page 29 - Für Trichtern, siehe auf Seite 29
Para consultar boquereles mirar en la página 29.

DRWT

Arrotolatore automatico azionato da telecomando per la salita e la discesa della tubazione flessibile, adatto ad installazioni a soffitto e a parete. Completo di fine corsa elettronico e contatto pulito partenza aspiratore (prevedere QE-AC pag.84). Alimentazione 230 V monofase.

Automatic hose reel operated by remote control for the ascent and the descent of the flexible hose, suitable for ceiling and wall installations. Complete with electronic stop of the hose and free contact for start of the fan (to be combined with QE-AC page 84). Power supply 230 V single phase.

Enrouleur automatique avec montée et descente du tuyau flexible avec radiocommande, adapte aux installations au mur ou au plafond. Equipé d'une fin de course électronique et contact propre de démarrage du ventilateur (il faut prévoir le QE-AC – page 84). Alimentation 230 V monophasé.

Automatische Schlauchaufroller mit Fernbediener fuer Schlauch auf- abrollen, fuer Decken oder Wandmontage. mit freie Kontakt fuer Ventilator Ein- Ausschaltung (zu verbinden an QE-AC Seite 84). Versorgung 230 V einphasig.

Enrollador automático accionado por control remoto para la bajada y subida de la manguera flexible, adecuado para instalaciones a pared o techo. Equipado con parada eléctronica y contacto libre para el arranque del aspirador electrico (prever panel eléctrico QE-AC, pagina 84). Alimentación 230 V monofase.

Ø	L								
DRWT-75/7.5								DRWT-75/7.5-SB	DRWT-75/7.5-COMP
75 mm - 3"	7,5 mt - 25 ft	200° C - 392° F	√	√	-	-	-	-	BGT-75/140
DRWT-75/10								DRWT-75/10-SB	DRWT-75/10-COMP
75 mm - 3"	10 mt - 32 ft	200° C - 392° F	√	√	-	-	-	-	BGT-75/140
DRWT-75/13								DRWT-75/13-SB	DRWT-75/13-COMP
75 mm - 3"	13 mt - 43 ft	200° C - 392° F	√	√	-	-	-	-	BGT-75/140
DRWT-100/7.5								DRWT-100/7.5-SB	DRWT-100/7.5-COMP
100 mm - 4"	7,5 mt - 25 ft	200° C - 392° F	-	-	√	-	-	-	BGT-100/140
DRWT-100/10								DRWT-100/10-SB	DRWT-100/10-COMP
100 mm - 4"	10 mt - 32 ft	200° C - 392° F	-	-	√	-	-	-	BGT-100/140
DRWT-100/13								DRWT-100/13-SB	DRWT-100/13-COMP
100 mm - 4"	13 mt - 43 ft	200° C - 392° F	-	-	√	-	-	-	BGT-100/140
DRWT-125/7.5								DRWT-125/7.5-SB	DRWT-125/7.5-COMP
125 mm - 5"	7,5 mt - 25 ft	200° C - 392° F	-	-	-	√	-	-	BG-125/200
DRWT-125/10								DRWT-125/10-SB	DRWT-125/10-COMP
125 mm - 5"	10 mt - 32 ft	200° C - 392° F	-	-	-	√	-	-	BG-125/200
DRWT-125/13								DRWT-125/13-SB	DRWT-125/13-COMP
125 mm - 5"	13 mt - 43 ft	200° C - 392° F	-	-	-	√	-	-	BG-125/200
DRWT-125/15								DRWT-125/15-SB	DRWT-125/15-COMP
125 mm - 5"	15 mt - 50 ft	200° C - 392° F	-	-	-	√	-	-	BG-125/200
DRWT-125/17								DRWT-125/17-SB	DRWT-125/17-COMP
125 mm - 5"	17 mt - 56 ft	200° C - 392° F	-	-	-	√	-	-	BG-125/200
DRWT-125/20								DRWT-125/20-SB	DRWT-125/20-COMP
125 mm - 5"	20 mt - 65 ft	200° C - 392° F	-	-	-	√	-	-	BG-125/200
DRWT-150/7.5								DRWT-150/7.5-SB	DRWT-150/7.5-COMP
150 mm - 6"	7,5 mt - 25 ft	200° C - 392° F	-	-	-	√	-	-	BG-150/200
DRWT-150/10								DRWT-150/10-SB	DRWT-150/10-COMP
150 mm - 6"	10 mt - 32 ft	200° C - 392° F	-	-	-	√	-	-	BG-150/200
DRWT-150/13								DRWT-150/13-SB	DRWT-150/13-COMP
150 mm - 6"	13 mt - 43 ft	200° C - 392° F	-	-	-	√	-	-	BG-150/200
DRWT-150/15								DRWT-150/15-SB	DRWT-150/15-COMP
150 mm - 6"	15 mt - 50 ft	200° C - 392° F	-	-	-	√	-	-	BG-150/200
DRWT-150/17								DRWT-150/17-SB	DRWT-150/17-COMP
150 mm - 6"	17 mt - 56 ft	200° C - 392° F	-	-	-	√	-	-	BG-150/200
DRWT-200/10								DRWT-200/10-SB	DRWT-200/10-COMP
200 mm - 8"	10 mt - 32 ft	200° C - 392° F	-	-	-	-	√	-	BG-200/200

Per relative bocchette vedi pag 29 - For the nozzles see page 29 - Pour les entonnoirs regarder en page 29 - Für Trichtern, siehe auf Seite 29
Para consultar boquereles mirar en la página 29.

DRWTA

Arrotolatore automatico azionato da telecomando per la salita e la discesa della tubazione flessibile, accoppiato con aspiratore con partenza automatica, adatto ad installazioni a soffitto e a parete. Completo di fine corsa elettronico. Alimentazione 230 V monofase.

Automatic hose reel operated by remote control for the ascent and the descent of the flexible hose, coupled with fan with automatic start/stop, suitable for wall or ceiling installations. Complete with electronic stop of the hose. Power supply 230 V single phase.

Enrouleur automatique actionné par une commande à distance pour la montée et la descente du tube flexible, combiné avec un ventilateur avec démarrage automatique, adapte aux installations au mur ou au plafond. Equipé d'une fin de course électronique. Alimentation 230 V monophasé.

Automatische Schlauchaufroller mit Fernbediener und Ventilator fuer Schlauch auf- abrollen, fuer Decken oder Wandmontage. Beliefert mit elektrische Schlauchstopper. Versorgung 230 V einphasig.

Enrollador automático operada por control remoto para el ascenso y el descenso de la manguera flexible, acoplado con aspirador con arranque automático, indicado para instalaciones de techo y de pared. Alimentación 230 V monofase.

Ø	L	°C								
DRWTA-75/7.5									DRWTA-75/7.5-SB	DRWTAT-75/7.5-COMP
75 mm - 3"	7,5 mt - 25 ft	200° C - 392° F	0.5 hp - 0.37 kW	√	√	-	-	-	-	BGT-75/140
DRWTA-75/10									DRWTA-75/10-SB	DRWTA-75/10-COMP
75 mm - 3"	10 mt - 32 ft	200° C - 392° F	0.5 hp - 0.37 kW	√	√	-	-	-	-	BGT-75/140
DRWTA-75/13									DRWTA-75/13-SB	DRWTA-75/13-COMP
75 mm - 3"	13 mt - 43 ft	200° C - 392° F	0.5 hp - 0.37 kW	√	√	-	-	-	-	BGT-75/140
DRWTA-100/7.5									DRWTA-100/7.5-SB	DRWTA-100/7.5-COMP
100 mm - 4"	7,5 mt - 25 ft	200° C - 392° F	0.5 hp - 0.37 kW	-	-	√	-	-	-	BGT-100/140
DRWTA-100/10									DRWTA-100/10-SB	DRWTA-100/10-COMP
100 mm - 4"	10 mt - 32 ft	200° C - 392° F	0.5 hp - 0.37 kW	-	-	√	-	-	-	BGT-100/140
DRWTA-100/13									DRWTA-100/13-SB	DRWTA-100/13-COMP
100 mm - 4"	13 mt - 43 ft	200° C - 392° F	0.5 hp - 0.37 kW	-	-	√	-	-	-	BGT-100/140
DRWTA-125/7.5									DRWTA-125/7.5-SB	DRWTA-125/7.5-COMP
125 mm - 5"	7,5 mt - 25 ft	200° C - 392° F	1 hp - 0.75 kW	-	-	-	√	-	-	BG-125/200
DRWTA-125/10									DRWTA-125/10-SB	DRWTA-125/10-COMP
125 mm - 5"	10 mt - 32 ft	200° C - 392° F	1 hp - 0.75 kW	-	-	-	√	-	-	BG-125/200
DRWTA-125/13									DRWTA-125/13-SB	DRWTA-125/13-COMP
125 mm - 5"	13 mt - 43 ft	200° C - 392° F	1 hp - 0.75 kW	-	-	-	√	-	-	BG-125/200
DRWTA-125/15									DRWTA-125/15-SB	DRWTA-125/15-COMP
125 mm - 5"	15 mt - 50 ft	200° C - 392° F	1.5 hp - 1.1 kW	-	-	-	√	-	-	BG-125/200
DRWTA-125/17									DRWTA-125/17-SB	DRWTA-125/17-COMP
125 mm - 5"	17 mt - 56 ft	200° C - 392° F	1.5 hp - 1.1 kW	-	-	-	√	-	-	BG-125/200
DRWTA-125/20									DRWTA-125/20-SB	DRWTA-125/20-COMP
125 mm - 5"	20 mt - 65 ft	200° C - 392° F	1.5 hp - 1.1 kW	-	-	-	√	-	-	BG-125/200
DRWTA-150/7.5									DRWTA-150/7.5-SB	DRWTA-150/7.5-COMP
150 mm - 6"	7,5 mt - 25 ft	200° C - 392° F	1 hp - 0.75 kW	-	-	-	√	-	-	BG-150/200
DRWTA-150/10									DRWTA-150/10-SB	DRWTA-150/10-COMP
150 mm - 6"	10 mt - 32 ft	200° C - 392° F	1 hp - 0.75 kW	-	-	-	√	-	-	BG-150/200
DRWTA-150/13									DRWTA-150/13-SB	DRWTA-150/13-COMP
150 mm - 6"	13 mt - 43 ft	200° C - 392° F	1.5 hp - 1.1 kW	-	-	-	√	-	-	BG-150/200
DRWTA-150/15									DRWTA-150/15-SB	DRWTA-150/15-COMP
150 mm - 6"	15 mt - 50 ft	200° C - 392° F	1.5 hp - 1.1 kW	-	-	-	√	-	-	BG-150/200
DRWTA-150/17									DRWTA-150/17-SB	DRWTA-150/17-COMP
150 mm - 6"	17 mt - 56 ft	200° C - 392° F	1.5 hp - 1.1 kW	-	-	-	√	-	-	BG-150/200
DRWTA-200/10									DRWTA-200/10-SB	DRWTA-200/10-COMP
200 mm - 8"	10 mt - 32 ft	200° C - 392° F	1.5 hp - 1.1 kW	-	-	-	-	√	-	BG-200/200

Per relative bocchette vedi pag 29 - For the nozzles see page 29 - Pour les entonnoirs regarder en page 29 - Für Trichtern, siehe auf Seite 29
Para consultar boquereles mirar en la página29.

DIMENSIONS

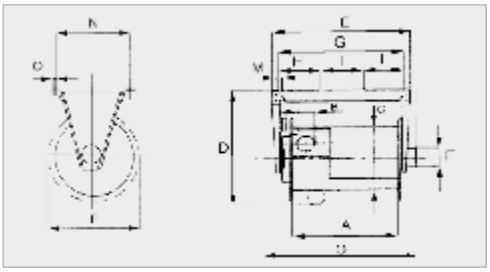

Model DRW / DRWT	A (mm)	BØ (mm)	CØ (mm)	D (mm)	E (mm)	FØ (mm)	G (mm)	H (mm)	I (mm)	LØ (mm)	MØ (mm)	N (mm)	OØ (mm)	PØ (mm)	Q (mm)	Kg
75/7.5	850	75	350	657	970	120	914	305	304	305	30	311	12	540	1060	49
75/10	850	75	350	657	970	120	914	305	304	305	30	311	12	540	1060	49
75/13	850	75	350	657	970	120	914	305	304	305	30	311	12	540	1060	49
100/7.5	850	100	350	676	970	120	914	305	304	305	30	311	12	580	1060	49
100/10	850	100	350	676	970	120	914	305	304	305	30	311	12	580	1060	49
100/13	960	100	450	740	1170	150	1096	365	366	365	40	432	12	670	1240	55
125/7.5	720	125	450	795	930	150	856	285	286	285	40	444	12	730	1000	45
125/10	720	125	450	795	930	150	856	285	286	285	40	444	12	730	1000	59
125/13	960	125	450	795	1170	150	1096	365	366	365	40	444	12	730	1240	61
125/15	1200	125	450	795	1410	150	1300	433	434	433	40	444	12	730	1480	60
125/17	1200	125	450	795	1410	150	1300	433	434	433	40	444	12	730	1480	60
125/20	1500	125	450	766	1710	150	1600	533	534	533	40	444	12	730	1780	78
150/7.5	960	150	450	845	1170	150	1096	365	366	365	40	455	12	780	1240	55
150/10	960	150	450	845	1170	150	1096	365	366	365	40	455	12	780	1240	55
150/13	1200	150	450	845	1410	150	1300	433	434	433	40	455	12	780	1480	75
150/15	1200	150	450	845	1410	150	1300	433	434	433	40	455	12	780	1480	78
150/17	1500	150	450	845	1710	150	1600	533	534	533	40	455	12	780	1780	80
200/10	ON REQUEST															

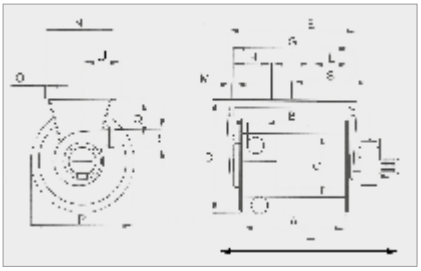

Model DRWA / DRWTA	A (mm)	BØ (mm)	CØ (mm)	D (mm)	E (mm)	FØ (mm)	G (mm)	H (mm)	I (mm)	LØ (mm)	MØ (mm)	N (mm)	OØ (mm)	P (mm)	Q (mm)	RØ (mm)	S (mm)	T (mm)	U (mm)	Kg	hp
75/7.5	850	75	350	657	970	120	914	305	304	305	30	307	12	540	285	150	625	1440	280	50	0,5
75/10	850	75	350	657	970	120	914	305	304	305	30	307	12	540	285	150	625	1440	280	50	0,5
75/13	850	75	350	657	970	120	914	305	304	305	30	307	12	540	285	150	625	1440	280	50	0,5
100/7.5	850	100	350	676	970	120	914	305	304	305	30	311	12	580	285	150	625	1440	280	50	0,5
100/10	850	100	350	676	970	120	914	305	304	305	30	311	12	580	285	150	625	1440	280	50	0,5
100/13	960	100	450	740	1170	150	1096	365	366	365	40	432	12	670	300	150	725	1615	300	67	0,5
125/7.5	720	125	450	795	930	150	856	285	286	285	40	444	12	730	325	180	615	1410	325	57	1
125/10	720	125	450	795	930	150	856	285	286	285	40	444	12	730	325	180	615	1410	325	57	1
125/13	960	125	450	795	1170	150	1096	365	366	365	40	444	12	730	325	180	735	1650	325	81	1
125/15	1200	125	450	795	1410	150	1300	433	434	433	40	444	12	730	325	180	837	1890	325	80	1,5
125/17	1200	125	450	795	1410	150	1300	433	434	433	40	444	12	730	325	180	837	1890	325	80	1,5
125/20	1500	125	450	766	1710	150	1600	533	534	533	40	444	12	730	325	180	987	2190	325	78	1,5
150/7.5	960	150	450	845	1170	150	1096	365	366	365	40	455	12	780	350	180	735	1650	350	57	1
150/10	960	150	450	845	1170	150	1096	365	366	365	40	455	12	780	350	180	735	1650	350	75	1
150/13	1200	150	450	845	1410	150	1300	433	434	433	40	455	12	780	350	180	837	1890	350	80	1
150/15	1200	150	450	845	1410	150	1300	433	434	433	40	455	12	780	350	180	837	1890	350	78	1,5
150/17	1500	150	450	845	1710	150	1600	533	534	533	40	455	12	780	350	180	987	2190	350	80	1,5
200/10	ON REQUEST																				

OPTIONAL

DRW-A-INT

DRW	DRWT	DRWA	DRWTA
√	-	√	-

Quadro comandi per la Salita/Discesa del tubo flessibile. Dotato di cavo (1,5 mt), spina (Shuko 2P+T 220 V monofase) e fusibili - Control panel for Ascent / Descent of flexible hose. Equipped with cable (1.5 mt), plug (Shuko 2P + T 220 V single-phase) and fuses - Panneau de commande pour la montée et la descente du tuyau flexible. Equipé avec câble (1,5 mt), bouchon (Shuko 2P + T 220 V monophasé) et des fusibles - Bedientafel fuer Schlauch auf- abrollen. Beliefert mit Kabel (1,5 mt), Steckverbinder (Shuko 2P+T 220 V einphasig) und Sicherungen - Panel de control para el ascenso / descenso de la manguera. Equipado con cable (1,5mt), enchufe (2P + T 220V monofásica Shuko) y fusibles.

DRW-A-INT-F

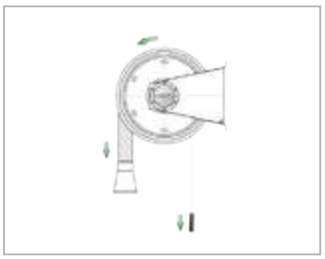

DRW	DRWT	DRWA	DRWTA
√	-	√	-

Quadro elettrico di azionamento Salita/Discesa mediante fune in nylon e manopola. Ad ogni lieve trazione/rilascio del cavo si attua la seguente sequenza di movimenti: Discesa tubo - Stop - Salita tubo - Stop. Dotato di partenza automatica elettroaspiratore, cavo (1,5 mt) e spina (Shuko 2P+T 220V monofase) su richiesta versione senza contatto pulito DRW-INT-FNR) - Electric board for driving Up / Down a flexible hose through nylon rope and handle. With each gentle traction / cable release, takes place the following sequence of movements: hose is going Down - Stop – hose is going up - Stop. Equipped with automatic start of fan, cable (1.5 m) and plug (Shuko 2P + T 220V single-phase), on request version without free contact DRW-INT-FNR) - Tableau électrique d'actionnement de montée et descente par une corde de nylon et un bouton. Quand il y a une légère traction/ un léger dégagement du câble, a lieu la séquence des mouvements suivante: Descente du tuyau - Arrêt – montée du tuyau - Arrêt. Equipé avec démarrage automatique du ventilateur, câble (1,5 m) et bouchon (Shuko 2P + T 220V monophasé) ; sur demande, il y a la possibilité d'avoir la version sans contact propre DRW-INT-FNR - Schalttafel fuer Schlauch auf- abrollen mittels Nylonseil mit Griff. Bei je Druck/Zug betaetigung wird folgende Reihenfolge aktiviert: Schlauch aufrollen – Stop – Schlauch einrollen – Stop. Mit automatisches Ventilator ein- ausschaltung, Kabel (1,5 mt) uns Steckverbinder (Shuko 2P+T 220 V einphasig). Auf Anfrage Version ohne freie Kontakt DRW-INT-FNR) - Panel de eléctrico de accionamiento de subida / bajada con cuerdas de nilón y mango. A cada suave tracción o desenganche del cable tiene lugar la siguiente secuencia de movimientos: bajada de la manguera - stop – salida de la manguera - stop. Es equipado con arranque automático del aspirador, cable y enchufe (2P + T 220V monofásica Shuko). Una versión de la aplicación sin contacto limpio DRW-INT-FNR.

INT

INT-0,5HP/M
INT-1,0HP/M
INT-1,5HP/M

DRW	DRWT	DRWA	DRWTA
-	-	√	-

Interruttore semplice per Start/Stop aspiratore comprensivo di protezione termica (non comprende la bobina di sgancio) - Simple switch to start and stop the fan, including thermal protection (does not include the release coil) - Un interrupteur simple pour démarrer et arrêter l'aspirateur y compris la protection thermique (n'inclut pas la bobine de déclenchement) - EIN/AUS Schalter für Ventilator mit Motorschutz - Interruptor sencillo con protección térmica completo.

DRWA-QE

DRWA-QE-0,5HP/M
DRWA-QE-1,0HP/M
DRWA-QE-1,5HP/M

DRW	DRWT	DRWA	DRWTA
-	-	√	-

Quadro elettrico per DRWA con interruttore Salita/Discesa, fusibili di protezione per elettroaspiratore, dotato di partenza automatica, cavo (1,5 mt) e spina (Shuko 2P+T 220V monofase) - electric board for DRWA with switch Ascent / Descent of flexible hose, fuses for protection of the fan, equipped with automatic start of the fan, cable (1.5 m) and plug (Shuko 2P + T 220V single-phase) - Tableau électrique pour DRWA avec interrupteur pour la montée et la descente, fusibles de protection pour ventilateur, équipé avec démarrage automatique, câble (1,5 mt) et bouchon (Shuko 2P + T 220 V monophasé) - Schalttafel fuer DRWA mit Tastatur fuer Schlauch auf- abrollen, Ventilator Sicherungen, mit automatisches Ventilator ein- ausschaltung Kabel (1,5 mt) uns Steckverbinder (Shuko 2P+T 220 V einphasig) - Cuadro eléctrico para DRWA con interruptor arriba / abajo, fusibles de protección del aspirador, con arranque automático, cable (1,5 m) y enchufe (220V monofásica Schuko 2p + t).

DRW-AUTO-START

DRW	DRWT	DRWA	DRWTA
√	-	√	-

Microinterruttore per partenza e arresto automatico del l'elettroaspiratore (prevedere QE-AC pg. 84) - Microswitch for automatic start and stop of the fan (to be combined with QE-AC pg. 84) - Micro-interrupteur pour le démarrage et l'arrêt automatique du ventilateur (il faut prévoir le QE-AC – page 84) - Microschalter fuer automatisches Ventilator ein- ausschaltung (zu verbinden an QE-AC Seite. 84) - Microinterruptor para arranque y parada del aspirador (prever QE-AC pagina 48).

DRW-AUTO-TX

DRW	DRWT	DRWA	DRWTA
√	-	-	-

Microinterruttore di partenza automatica dell'aspiratore a comando via radio (senza fili). Da accoppiare al quadro elettrico QE-AC/RX (pg. 71) - Microswitch for wireless automatic start and stop of the fan via radio frequency. to be combined with main switchboard QE-AC/RX (pg. 71) - Système de dèmarrage automatique du ventilateur en radiofrequence (sans cables). A proposer avec le coffret QE-AC/RX (p. 71) - Automatisch Einschaltungsystem per Fernfunk (Kabellos). Zu verbinden mit Steuerung modell QE-AC/RX (seite. 71) - Sistema de arranque automatico del aspirador por radio-frequencia (sin cables). A conectar con el cuadro QE-AC/RX (pg. 71).

DRWT-TX

DRW	DRWT	DRWA	DRWTA
-	√	-	-

Microswitch di partenza automatica dell'aspiratore con comando via radio (senza fili). Da accoppiare al quadro elettrico QE-AC/RX (pg. 71) - Microswitch for wireless automatic start and stop of the fan via radio frequency. to be combined with main switchboard QE-AC/RX (pg. 71) - Système de dèmarrage automatique du ventilateur en radiofrequence (sans cables). A proposer avec le coffret QE-AC/RX (p. 71) - Automatisch Einschaltungsystem per Fernfunk (Kabellos). Zu verbinden mit Steuerung modell QE-AC/RX (seite. 71) - Sistema de arranque automatico del aspirador por radio-frequencia (sin cables). A conectar con el cuadro QE-AC/RX (pg. 71).

SERR

Serranda automatica per arrotolatori - Automatic closing valve for reels - Clapet automatique pour enrouleur - Automatische Absperrklappe für aufroller - Tapa de cierre automática de la aspiración para los enrolladores.

DRW	DRWT	DRWA	DRWTA
√	√	-	-

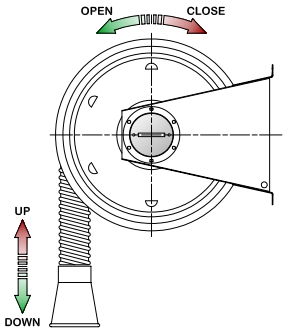

ESEMPIO IMPIANTO - EXAMPLE SYSTEM - EXEMPLE DE SYSTÈME - BEISPIEL-SYSTEM - SISTEMA DE EJEMPLO

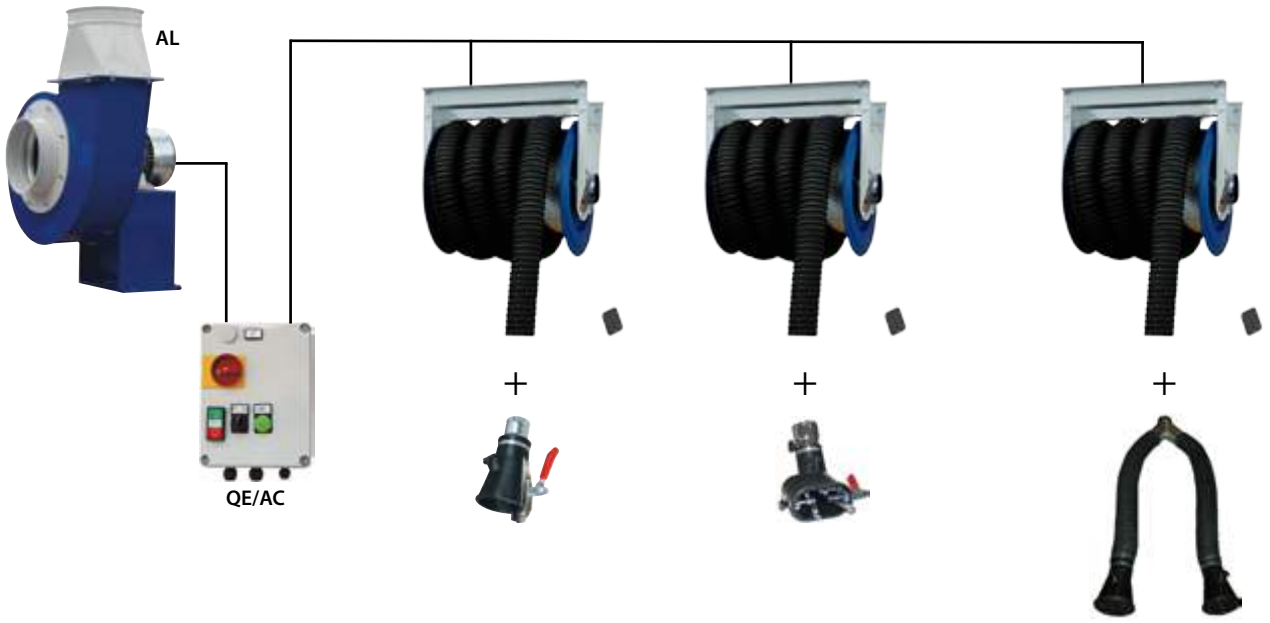

TUBAZIONI

HOSES
TUYAU
SCHLÄUCHE
MANGUERA

EUROGAS - FIREGAS

EUROGAS

Tubazione armata con spirale in nylon antischiacciamento per temperatura max 200°C. Particolarmente consigliata per la sua grande flessibilità, leggerezza e resistenza.

Ttuyau armé de spirale en nylon, anti-écrasement, température maximum 200 °C. Particulièrement conseillé pour leur grande souplesse, leur légèreté et leur résistance.

Manguera fabricada con espirales de nylon antiaplastamiento, para temperatura máxima de 200ºC. Especialmente recomendada por su gran resistencia, flexibilidad y ligereza.

Completely Crush-proof nylon coil reinforced hose for max. temperature of 200°C. Strongly recommended for its great flexibility, lightness and resistance.

Flexibler Abgasschlauch mit überfahrbarer Nylonspirale. Leicht, Flexibler und Temperaturbeständig bis 200 Grad.

Model	Ø mm	L. m
EUROGAS 75/2,5	75	2,5
EUROGAS 75/5	75	5
EUROGAS 75/7,5	75	7,5
EUROGAS 75/10	75	10
EUROGAS 75/13	75	13
EUROGAS 75/15	75	15
EUROGAS 75/20	75	20
EUROGAS 75/40	75	40
EUROGAS 100/2,5	100	2,5

Model	Ø mm	L. m
EUROGAS 100/5	100	5
EUROGAS 100/7,5	100	7,5
EUROGAS 100/10	100	10
EUROGAS 100/13	100	13
EUROGAS 100/15	100	15
EUROGAS 100/20	100	20
EUROGAS 100/40	100	40
EUROGAS 125/5	125	5

Model	Ø mm	L. m
EUROGAS 125/7,5	125	7,5
EUROGAS 125/13	125	13
EUROGAS 125/15	125	15
EUROGAS 125/17	125	17
EUROGAS 125/20	125	20
EUROGAS 125/40	125	40
EUROGAS 150/5	150	5
EUROGAS 150/7,5	150	7,5

Model	Ø mm	L. m
EUROGAS 150/10	150	10
EUROGAS 150/13	150	13
EUROGAS 150/15	150	15
EUROGAS 150/20	150	20
EUROGAS 180/10	180	10
EUROGAS 180/20	180	20
EUROGAS 200/10	200	10
EUROGAS 200/20	200	20

FIREGAS 400

Tubazione flessibile in tessuto di vetro alluminato con spirale in acciaio ad alta trazione cucita all'esterno, temperatura massima di esercizio - 40°C+ 400°C. Non antischiacciamento. Lunghezza massima di mt. 10.

Tuyau flexible en tissu de verre aluminium avec spirale en acier à haute résistance, couture à l'extérieur. Température de travail: -40°C+ 400°C. Pas anti-écrasement. Longueur max de 10 mt

Manguera flexible de tejido vítreo, con espiral de acero de alta tracción cosida en el exterior. Temperatura de trabajo de -40ºC hasta +400ºC. No es antiaplastamineto. Longitud máxima de 10 metros.

Aluminised glass fabric flexible hose incorporating a high tensile steel helix sewn externally. Operating temperature: - 40°C + 400°C. Not crush-proof. Max length of 10 meters.

Flexibler Schlauch aus alubeschichtetem Glasfaserstoff mit beständiger auflenliegender Stahlspirale. Arbeitstemperatur - 40°C + 400°C. Nicht überfahrbar. Max Länge 10 m.

Model	Ø mm	L. m
FIRE4-100/2,5	100	2,5
FIRE4-100/5	100	5
FIRE4-100/7,5	100	7,5
FIRE4-100/10	100	10
FIRE4-125/2,5	125	2,5

Model	Ø mm	L. m
FIRE4-125/5	125	5
FIRE4-125/7,5	125	7,5
FIRE4-125/10	125	10
FIRE4-150/2,5	150	2,5
FIRE4-150/5	150	5

Model	Ø mm	L. m
FIRE4-150/7,5	150	7,5
FIRE4-150/10	150	10
FIRE4-180/2,5	180	2,5
FIRE4-180/5	180	5
FIRE4-180/7,5	180	7,5

Model	Ø mm	L. m
FIRE4-180/10	180	10
FIRE4-200/2,5	200	2,5
FIRE4-200/5	200	5
FIRE4-200/7,5	200	7,5
FIRE4-200/10	200	10

FIREGAS 700

Tubazione flessibile in tessuto di vetro alluminato con spirale in acciaio ad alta trazione cucita all'esterno, temperatura massima di esercizio - 40°C+ 700°C. Non antischiacciamento. Lunghezza massima di mt. 10.

Tuyau flexible en tissu de verre aluminium avec spirale en acier à haute résistance, couture à l'extérieur. Température de travail: -40°C+ 700°C. Pas anti-écrasement. Longueur max de 10 mt

Manguera flexible de tejido vítreo, con espiral de acero de alta tracción cosida en el exterior. Temperatura de trabajo de -40ºC hasta +700ºC. No es antiaplastamineto. Longitud máxima de 10 metros.

Aluminised glass fabric flexible hose incorporating a high tensile steel helix sewn externally. Operating temperature: - 40°C + 700°C. Not crush-proof. Max length of 10 meters.

Flexibler Schlauch aus alubeschichtetem Glasfaserstoff mit beständiger auflenliegender Stahlspirale. Arbeitstemperatur - 40°C + 700°C. Nicht überfahrbar. Max Länge 10 m.

Model	Ø mm	L. m
FIRE7-100/2,5	100	2,5
FIRE7-100/5	100	5
FIRE7-100/7,5	100	7,5
FIRE7-100/10	100	10
FIRE7-125/2,5	125	2,5

Model	Ø mm	L. m
FIRE7-125/5	125	5
FIRE7-125/7,5	125	7,5
FIRE7-125/10	125	10
FIRE7-150/2,5	150	2,5
FIRE7-150/5	150	5

Model	Ø mm	L. m
FIRE7-150/7,5	150	7,5
FIRE7-150/10	150	10
FIRE7-180/2,5	180	2,5
FIRE7-180/5	180	5
FIRE7-180/7,5	180	7,5

Model	Ø mm	L. m
FIRE7-180/10	180	10
FIRE7-200/2,5	200	2,5
FIRE7-200/5	200	5
FIRE7-200/7,5	200	7,5
FIRE7-200/10	200	10

PAVIGAS - ASPIRFLEX - ALLUFLEX

FIREGAS 1000

Tubazione flessibile in tessuto di vetro alluminato con spirale in acciaio ad alta trazione cucita all'esterno, temperatura massima di esercizio - 40°C +1000°C. Non antischiacciamento. Lunghezza max mt. 10.

Tuyau flexible en tissu de verre aluminium avec spirale en acier à haute résistance, couture à l'extérieur. Température de travail: -40°C+ 1000°C. Pas anti-écrasement. Longueur max de 10 mt.

Manguera flexible de tejido vítreo, con espiral de acero de alta tracción cosida en el exterior. Temperatura de trabajo de -40ºC hasta +1000ºC. No es antiaplastamineto. Longitud máxima de 10 metros.

Aluminised glass fabric flexible hose incorporating a high tensile steel helix sewn externally. Operating temperature: - 40°C + 1000°C. Not crush-proof. Max length of 10 meters.

Flexibler Schlauch aus alubeschichtetem Glasfaserstoff mit beständiger auflenliegender Stahlspirale. Arbeitstemperatur - 40°C + 1000°C. Nicht überfahrbar. Max Länge 10 m.

Model	Ø mm	L. m
FIRE1-100/2,5	100	2,5
FIRE1-100/5	100	5
FIRE1-100/7,5	100	7,5
FIRE1-100/10	100	10
FIRE1-125/2,5	125	2,5

Model	Ø mm	L. m
FIRE1-125/5	125	5
FIRE1-125/7,5	125	7,5
FIRE1-125/10	125	10
FIRE1-150/2,5	150	2,5
FIRE1-150/5	150	5

Model	Ø mm	L. m
FIRE1-150/7,5	150	7,5
FIRE1-150/10	150	10
FIRE1-180/2,5	180	2,5
FIRE1-180/5	180	5
FIRE1-180/7,5	180	7,5

Model	Ø mm	L. m
FIRE1-180/10	180	10
FIRE1-200/2,5	200	2,5
FIRE1-200/5	200	5
FIRE1-200/7,5	200	7,5
FIRE1-200/10	200	10

PAVIGAS

Tubazione completamente in gomma antischiacciamento per impiego gravoso a pavimento, massima temperatura di esercizio 150°C. Non adatta agli arrotolatori.

Tuyau en caoutchouc anti-écrasement pour une utilisation au niveau du sol. Température d'exercice max 150 °C. Déconseillé pour les enrouleurs.

Manguera de goma, antiaplastamiento. Para ser utilizada a nivel del suelo. Temperatura máxima que soporta de 150ºC. No sugerida para enrolladores.

Rubber made crush-proof hose for floor-level installation with, maximum working temperature of 150°C (302°F). Not suitable for hose reels.

Voll überfahrbarer Bodenabgasschlauch, Temperatubeständing bis 150 Grad. Nicht aufrollbar.

Model	Ø mm	L. m
PAVIGAS-50/2,5	50	2,5
PAVIGAS-50/5	50	5
PAVIGAS-50/7,5	50	7,5
PAVIGAS-50/10	50	10

Model	Ø mm	L. m
PAVIGAS-75/2,5	75	2,5
PAVIGAS-75/5	75	5
PAVIGAS-75/7,5	75	7,5
PAVIGAS-75/10	75	10

Model	Ø mm	L. m
PAVIGAS-100/2,5	100	2,5
PAVIGAS-100/5	100	5
PAVIGAS-100/7,5	100	7,5
PAVIGAS-100/10	100	10

Model	Ø mm	L. m
PAVIGAS-125/2,5	125	2,5
PAVIGAS-125/5	125	5
PAVIGAS-125/7,5	125	7,5
PAVIGAS-125/10	125	10

ASPIRFLEX

Tubazione armata in tessuto di vetro spalmato con PVC con spirale in acciaio armonico anch'essa rivestita con PVC. Temperatura di esercizio -20°C +110°C. Lunghezza massima di 10 mt.

tuyau en tissu de verre enduit de PVC armés de spirale rapproché en acier harmonique revêtus de PVC. Température max d'exercice -20°C + 110°C. longueur max 10 mt.

Manguera de tejido vitreo y PVC. Armada con euna espiral de acero con posibilidad de hacer torsiones, revestida con PVC. Temperatura de trabajo de -20ºC hasta 110ºC. Longitud máxima de 10 metros.

Glass fabric hose coated with PVC strengthened with harmonic steel close coil, covered with PVC. Operating temperature -20°C +110°C (-4°F +230°F). Max lenght 10 mt. (32.8 ft)

Sclauch aus Glasgewebe, mit PVC beschichtet, mit enger harmonischer Stahlspirale, mit PVC ummantelt; Verwendungstemperatur - 20°C + 110°C. Größte Länge: 10 mt.

Model	Ø mm	L. m
ASPIRFLEX-60	60	1
ASPIRFLEX-80	80	1
ASPIRFLEX-100	100	1
ASPIRFLEX-120	120	1
ASPIRFLEX-150	150	1

Model	Ø mm	L. m
ASPIRFLEX-160	160	1
ASPIRFLEX-180	180	1
ASPIRFLEX-200	200	1
ASPIRFLEX-220	220	1
ASPIRFLEX-250	250	1

NOTE La temperatura di esercizio dei tubi flessibili dichiarate, sono garantite se collegate ad aspirazione forzata (Aspiratore opportunatamente dimensionato) - The operating temperature of the hoses declared are guaranteed if connected by mechanical ventilation (aspirator suitably dimensioned) - La température de fonctionnement des tuyaux déclarés sont garantis se il est connecté par la ventilation mécanique (aspiration convenablement dimensionné) - Die Betriebstemperatur der Schläuche deklariert sind garantiert, wenn sie von der mechanischen Beatmung angeschlossen (Wasserstrahlpumpe entsprechend dimensionierten) - La temperatura de funcionamiento de las mangueras declarados están garantizados si se conecta por la ventilación mecánica (aspirador dimensionado adecuadamente).

SM - TE - ATR

SM

Supporti a muro per tubazione a riposo.

Wall bearings for inactive hoses.

Support muraux pour les tuyaux inacifs.

Wandhalterungen für das Ablegen der Schläuche.

Soporte a muro para mangueras en reposo.

Model	Ø mm
ECOARGON-SM	75
SM-20	75-100
SM-30	75-100-125-150

TE

Manicotti in lamiera per raccordare la tubazione flessibile.

Sheet-metal pipe couplings for flexible hoses.

Manchons en tôle pour raccorder les tuyaux.

Verbindungshülse für Schläuche.

Manguitos para empalmar las mangueras flexibles.

Model	Ø mm
TE-75	75
TE-100	100
TE-125	125
TE-150	150
TE-180	180
TE-200	200

ATR/B

Attacco rapido a baionetta in metallo per tubi flessibili.

Quick metal bayonett coupling for flexible hoses.

Raccord rapide à baïonette en tôle pour raccorder les tuyaux flexibles.

Metallische Bayonett-Verschluß für Schlauch Kupplung.

Conexión rápida de metal para intercambiar mangueras flexibles.

Model	Ø mm
ATR/B-75	75
ATR/B-100	100
ATR/B-125	125
ATR/B-150	150
ATR/B-180	180
ATR/B-200	200

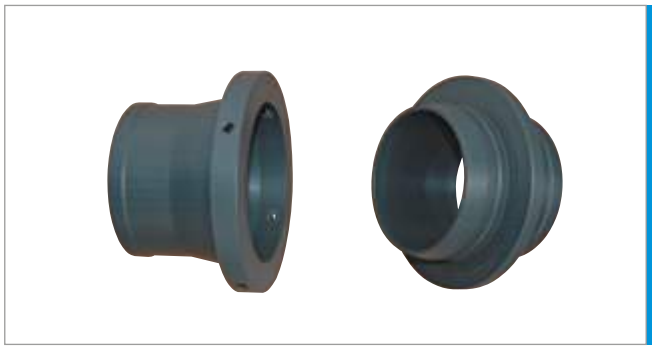

ATR

Attacco rapido in PVC con sistema a pressione per tubi flessibili.

Pressure joint in PVC for quick hose coupling.

Raccord a pression en PVC pour raccorder les tuyaux flexibles.

Druck Schnell Kupplung aus PVC für flexibler Schläuche.

Ataque rápido a presión de PVC para intercambiar mangueras flexibles.

Model	Ø mm
ATR-75	75
ATR-100	100
ATR-125	125
ATR-150	150

BOCCHETTE

NOZZLES
ENTONNOIR
TRICHTER
BOQUEREL

BGT - BG

Bocchetta in gomma con tappo rimovibile in silicone e ingresso sonda per C.O. (Ø 32 mm).

Rubber nozzle with silicon removable cap and intake for C.O. (Ø 32 mm).

Entonnoir en caoutchouc avec bouchon extractable en silicon et prise C.O. (Ø 32 mm).

Gummitrichter mit Verschlußdeckel und Anschluss für die Sonde C.O (DN 32 mm).

Boquerel de goma con tapa extraíble de silicona, y toma de CO (Ø 32 mm).

Model	for hose Ø mm	suction inlet Ø mm
BGT-75/140	75	140
BGT-100/140	100	140
BGT-125/140	125	140

Bocchetta in gomma con ingresso sonda per C.O. (Ø 32 mm).

Rubber nozzle with intake for C.O. (Ø 32 mm).

Entonnoir en caoutchouc avec prise C.O. (Ø 32 mm).

Gummitrichter mit Anschluss für C.O. (DN 32).

Boquerel de goma con toma CO (Ø 32 mm).

Model	for hose Ø mm	suction inlet Ø mm
BG-75/140	75	140
BG-100/140	100	140
BG-125/140	125	140

Bocchetta in gomma con ingresso sonda per C.O. (Ø 32 mm).

Rubber nozzle with intake for C.O. (Ø 32 mm).

Entonnoir en caoutchouc avec prise C.O. (Ø 32 mm).

Gummitrichter mit Anschluss für C.O. (DN 32).

Boquerel de goma con toma CO (Ø 32 mm).

Model	for hose Ø mm	suction inlet Ø mm
BG-75/200	75	200
BG-100/200	100	200
BG-125/200	125	200
BG-150/200	150	200
BG-180/200	180	200
BG-200/200	200	200

Bocchetta in gomma con pinza "a coccodrillo" e ingresso sonda per C.O. (Ø 32 mm).

Rubber nozzle with "crocodile" gripper and intake for C.O. (Ø 32 mm).

Entonnoir en caoutchouc avec pince étau et prise C.O. (Ø 32 mm).

Gummitrichter mit "Krokodile" Klemmzange und mit Anschluss für C.O. (DN 32).

Boquerel de goma con pinza "cocodrilo" y toma de CO. (Ø 32 mm).

Model	for hose Ø mm	suction inlet Ø mm
BGPC-75/140	75	140
BGPC-100/140	100	140
BGPC-125/140	125	140
BGPC-100/200	100	200
BGPC-125/200	125	200
BGPC-150/200	150	200

BGPG - BGPM

BGPG

Bocchetta in gomma con pinza "GRIP" e ingresso sonda per C.O. (Ø 32 mm).

Rubber nozzle with locking gripper and intake for C.O. (Ø 32 mm).

Entonnoir en caoutchouc avec pince étau et prise C.O. (Ø 32 mm).

Gummitrichter mit Klemmzange und mit Anschluss für C.O. (DN 32).

Boquerel de goma con pinza "Grip" de bloqueo manual, y toma de CO. (Ø 32 mm).

Model	for hose Ø mm	suction inlet Ø mm
BGPG-75/140	75	140
BGPG-100/140	100	140
BGPG-125/140	125	140
BGPG-100/200	100	200
BGPG-125/200	125	200
BGPG-150/200	150	200
BGPG-180/200	180	200
BGPG-200/200	200	200

BGTPG

Bocchetta in gomma con pinza "GRIP" con tampone e ingresso sonda per C.O. (Ø 32 mm).

Rubber nozzle with GRIP clamp, rubber buffer and C.O. (Ø 32 mm) probe inlet.

Entonnoir en caoutchouc avec pince "GRIP", tampon et entrée sonde pour C.O. (Ø 32 mm).

Trichter mit "Grip" Klemme und mit C.O. Sondeanschluss C.O. (Ø 32 mm).

Boquerel cónico en goma anti-arañazos con toma para sonda (Ø 32 mm) , rejilla anti intrusión y pinza con tampón en goma anti-arañazoso con bloqueo manual.

Model	for hose Ø mm	suction inlet Ø mm
BGTPG-75/140	75	140
BGTPG-100/140	100	140

BGPM

Bocchetta in gomma con pinza manuale e ingresso sonda per C.O. (Ø 32 mm).

Rubber nozzle with manual locking gripper and intake for C.O. (Ø 32 mm).

Entonnoir en caoutchouc avec prise à blocage manuel et prise C.O (Ø 32 mm).

Gummitrichter mit Handsperrklemmzange und Eingang für C.O. (DN 32 mm).

Boquerel de goma con pinza de bloqueo manual, y toma de CO. (Ø 32 mm).

Model	for hose Ø mm	suction inlet Ø mm
BG-75/140-PM	75	140
BG-100/140-PM	100	140
BG-125/140-PM	125	140
BG-100/200-PM	100	200
BG-125/200-PM	125	200
BG-150/200-PM	150	200
BG-180/200-PM	150	200
BG-200/200-PM	200	200

BGP

Bocchetta in gomma con chiusura a portafoglio.

Rubber nozzle with WALLET closure (automatic closing valve).

Entonnoir en caoutchouc avec fermeture à portefeuille.

Gummitrichter mit automatische Klappe.

Boquerel en goma anti-arañazos con sistema de cierre tipo monedero.

Model	for hose Ø mm	suction inlet Ø mm
BGP-75/145	75	140
BGP-100/145	100	140
BGP-150/240	150	240

BGA - BGA-PN

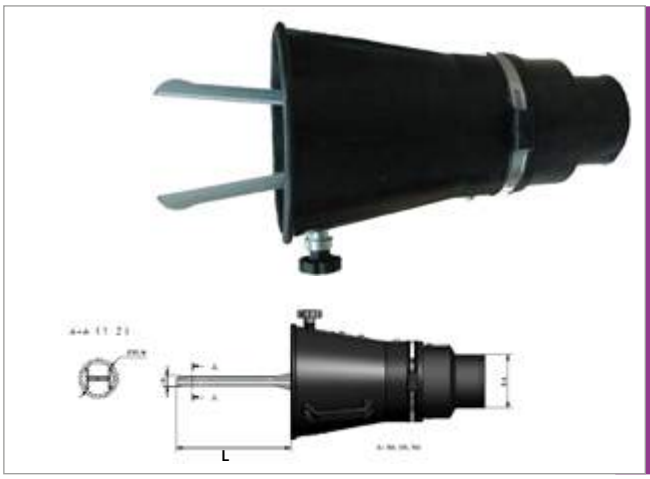

BG-PI

Bocchetta in gomma per scarichi integrati nel paraurti dotato di pinza interna e ingresso sonda per C.O. (Ø 32 mm).

Rubber nozzle for hidden exhaust pipes, equipped with internal gripper and intake for C.O. (Ø 32 mm).

Entonnoir en caoutchouc pour échappements integrés dans le pare-chocs, equipée avec pince interne et prise C.O (Ø 32 mm).

Gummitrichter mit Anschluss für C.O. (DN 32 mm) und Innen Klemmzange für Auspuffe in der Stoßstange integriert.

Boquerel en goma para tubos de escape integrados en el parachoque, con pinza interna y toma de CO. (Ø 32 mm).

Model	for hose Ø mm	suction inlet Ø mm	L
BG-075/200-PI	75	200	215
BG-100/200-PI	100	200	215
BG-125/200-PI	125	200	215
BG-150/200-PI	150	200	215
BG-180/200-PI	180	200	215
BG-200/200-PI	200	200	215
BG-075/200-PI-LC	75	200	140
BG-100/200-PI-LC	100	200	140
BG-125/200-PI-LC	125	200	140
BG-150/200-PI-LC	150	200	140
BG-180/200-PI-LC	180	200	140
BG-200/200-PI-LC	200	200	140

BGL-PI

Bocchetta in gomma per scarichi integrati nel paraurti dotato di pinza interna e ingresso sonda per C.O. (Ø 32 mm). Allestita con gomma anteriore antigraffio.

Rubber nozzle for hidden exhaust pipes, equipped with internal gripper and intake for C.O. (Ø 32 mm). Equipped with front anti-scratch rubber.

Entonnoir en caoutchouc pour échappements integrés dans le pare-chocs, equipée avec pince interne et prise C.O (Ø 32 mm). Équipé avec du caoutchouc sur l'avant résistant aux rayures.

Gummitrichter mit Anschluss für C.O. (DN 32 mm) und Innen Klemmzange für Auspuffe in der Stoßstange integriert. Beliefert mit Gummischutz vorne.

Boquerel en goma para tubos de escape integrados en el parachoque, con pinza interna y toma de CO. (Ø 32 mm). Equipada con caucho anterior antirrayas.

Model	for hose Ø mm	suction inlet Ø mm	L
BGL-075/200-PI	75	200	215
BGL-100/200-PI	100	200	215
BGL-125/200-PI	125	200	215
BGL-150/200-PI	150	200	215
BGL-180/200-PI	180	200	215
BGL-200/200-PI	200	200	215

BGA

Bocchetta ovale in gomma per scarichi sdoppiati con ingresso sonda per C.O. (Ø 32 mm).

Oval rubber nozzle for double exhausts with intake for C.O. (Ø 32 mm).

Entonnoir en caoutchouc pour pots d'echappement doubles avec prise C.O. (Ø 32 mm).

Gummitrichter Oval für Doppelauspuffe und mit Anschluss für C.O. (DN 32 mm).

Boquerel oval de goma para dobles tubos de escape, con toma de CO (Ø 32 mm).

Model	for hose Ø mm	suction inlet Ø mm
BGA-75	75	165x88
BGA-100	100	165x88

BGA-PI

Bocchetta ovale in gomma per scarichi sdoppiati con pinza interna e ingresso sonda per C.O. (Ø 32 mm).

Oval rubber nozzle for double exhausts with internal locking gripper and intake for C.O. (Ø 32 mm).

Entonnoir en caoutchouc pour pot d'échappement double avec pince interne et prise C.O (Ø 32 mm).

Gummitrichter Oval mit Innen Klemmzange und mit Anschluss für C.O. (DN 32 mm).

Boquerel oval de goma para dobles tubos de escape, con pinza interna de bloqueo manual, y toma de CO. (Ø 32 mm).

Model	for hose Ø mm	suction inlet Ø mm
BGA-75-PI	75	165x88
BGA-100-PI	100	165x88

BGA-PM

Bocchetta ovale in gomma per scarichi sdoppiati pinza manuale e ingresso sonda per C.O. (Ø 32 mm).

Oval rubber nozzle for double exhausts with manual locking gripper and intake for C.O. (Ø 32 mm).

Entonnoir en caoutchouc pour pot d'échappement double avec prise à blocage manuel et prise C.O (Ø 32 mm).

Gummitrichter Oval mit Klemmzange für Doppelauspuffe und mit Anschluss für C.O. (DN 32 mm).

Boquerel oval de goma para dobles tubos de escape, con pinza "Filcar" de bloqueo manual, y toma de CO. (Ø 32 mm).

Model	for hose Ø mm	suction inlet Ø mm
BGA-75-PM	75	165x88
BGA-100-PM	100	165x88

BGA - BGP - BOT-FUMOSTOP

BGA-PGI

Bocchetta ovale in gomma con pinza interna di fissaggio con tamponi in gomma alle estremità e ingresso sonda per C.O. (Ø 32 mm).

oval rubber nozzle with internal clamp with rubber buffer and C.O. (Ø 32 mm) probe inlet.

Entonnoir ovale en caoutchouc avec pince interne de fixation, avec tampons en caoutchouc aux niveaux des extrémités et entrée sonde pour C.O. (Ø 32 mm).

Ovaler Trichter mit Zange fuer Innenklemmung und C.O. Sondeanschluss (DN 32 mm).

Boquerel ovalado en goma anti-arañazos con alicate interno de bloqueo manual, tampones en goma laterales y toma para sonda (Ø 32 mm).

Model	for hose Ø mm	suction inlet Ø mm
BGA-75-PGI	75	165x88
BGA-100-PGI	100	165x88

BOT-/PI-SCA

Bocchetta in alluminio ed acciaio adatto per autocarri, impiego fisso e mobile. Dotato di pinza interna protezione in gomma su tutti i bordi che vengono a contatto con le parti applicate.

Aluminium and iron nozzle suitable for trucks, fix and mobile use, with internal gripper; Rubber protection in all the edges.

Entonnoir en aluminium et acier adapte pour camions, emploi fixe et mobile. Equipée avec pince interne. Protection en caoutchouc sur tous les bords qui sont en contact avec les parties appliquées.

Stahl- Alutrichter fuer LKW. mit Innenzange ausgestattet.Gummischutz auf jeder Kante.

Boquerel en aluminio y acero apta para autocares para uso fijo o portable, con pinza interna. E Goma de proteccion en todos los lados en contacto con la aplicacion.

Model	for hose Ø mm
BOT-075/PI-SCA	75
BOT-100/PI-SCA	100
BOT-125/PI-SCA	125
BOT-150/PI-SCA	150
BOT-180/PI-SCA	180
BOT-200/PI-SCA	200

BOT-E06-MRET

Bocchetta in alluminio ed acciaio adatto per autocarri, impiego fisso e mobile. Struttura di supporto regolabile in altezza e lungezza. Protezione in gomma su tutti i bordi che vengono a contatto con le parti applicate. Hmax 975, Pmax230, L705.

Aluminium and iron nozzle suitable for trucks, fix and mobile use; support structure adjustable in height and length. Rubber protection in all the edges. Height max 975mm, depth max 230mm, length max 705mm.

Entonnoir en aluminium et acier adapte pour camions, emploi fixe et mobile. Structure du support réglable en hauteur et longueur. Protection en caoutchouc sur tous les bords qui sont en contact avec les parties appliquées. Hmax 975, Pmax230, L705.

Stahl- Alutrichter fuer LKW. Hoehe Laenge verstellbar. Gummischutz auf jeder Kante. Hoehe max 975, Tiefe max230, Laenge 705.

Boquerel en aluminio y acero apta para autocares para uso fijo o portable. Estructura con soporte ajustable en altura y longitud. Goma de proteccion en todos los lados en contacto con la aplicacion . Hmax 975, Pmax230, L705.

Model	for hose Ø mm
BOT-150/E06-MRET	150

BOT-E06-MTUB

Bocchetta per veicoli industriali, resistenza termica a 200°C, cateni di sicurezza e Impugnature su entrambe le estremità del flessibile.

Industrial vehicle, thermal resistance 200°, safety chain and handle on both sides of the flexible hose.

Entonnoir pour véhicules industriels, résistance thermique à 200°C, chaînes de sécurité et poignées sur les deux extrémités du flexible.

Trichter fuer Lastwagen, bis 200 °C Beständig, mit Sicherheitsketten und Griffe auf der Schlauch.

Boquerel apta para vehiculos industriales, resistente hasta 200°C, cadenas de seguridad y manillas flexibles en ambos lados.

Model	for hose Ø mm	suction inlet Ø mm	L mt
BOT-E06-MTUB	150	200	2

Y100 / Y75

Adattatore ad Y per veicoli con doppio scarico.

Adaptor with double nozzle for twin pipes' vehicle .

Double entonnoir en caoutchouc pour vehicules avec double échappement.

Trichter für doppel Auspuff .

Doble boquerel en goma para veiculos con doble escape.

Model	for hose Ø mm	suction inlet Ø mm
Y75-BGT-75/140	75	140
Y100-BGT-75/140	75	140
Y100-BGT-100/140	100	140
Y100-BG-100/200	100	200
Y125-BG-100/200	125	200

Adattatore ad Y per veicoli con doppio scarico.

Adaptor with double nozzle for twin pipes' vehicle.

Double entonnoir en caoutchouc pour vehicules avec double échappement.

Trichter für doppel Auspuff.

Doble boquerel en goma para veiculos con doble escape.

Model	for hose Ø mm	suction inlet Ø mm
Y75-BG-75/140-PM	75	140
Y100-BG-75/140-PM	75	140
Y100-BG-100/140-PM	100	140
Y100-BG-100/200-PM	100	200

Adattatore ad Y per veicoli con doppio scarico.

Adaptor with double nozzle for twin pipes' vehicle.

Double entonnoir en caoutchouc pour vehicules avec double échappement.

Trichter für doppel Auspuff.

Doble boquerel en goma para veiculos con doble escape.

Model	for hose Ø mm	suction inlet Ø mm
Y75-BGA-75	75	165x88
Y100-BGA-75	100	165x88
Y100-BGA-100	100	165x88

Adattatore ad Y per veicoli con doppio scarico accoppiato.

Adaptor with double nozzle for twin pipes' vehicle .

Double entonnoir en caoutchouc pour vehicules avec double échappement.

Trichter für doppel Auspuff .

Doble boquerel en goma para veiculos con doble escape.

Model	for hose Ø mm	suction inlet Ø mm
Y75-BGA-75-PM	75	165x88
Y100-BGA-75-PM	100	165x88
Y100-BGA-100-PM	100	165x88

Adattatore ad Y per veicoli con doppio scarico accoppiato.

Adaptor with double nozzle for twin pipes' vehicle .

Double entonnoir en caoutchouc pour vehicules avec double échappement.

Trichter für doppel Auspuff .

Doble boquerel en goma para veiculos con doble escape.

Model	for hose Ø mm	suction inlet Ø mm
Y75-BG-75/200-PI	75	200
Y100-BG-100/200-PI	100	200

BCA - BRM

FUMOSTOP-BGT/BGA

Bocchetta compresa di filtro con carboni attivi per gas di scarico e ingresso sonda per C.O. (Ø 32 mm).

Nozzle complete with active coal filter for exhaust gas and C.O. (Ø 32 mm) probe inlet.

Entonnoir avec filtre à charbon actif pour le gaz d'échappement et entrée sonde pour C.O. (Ø 32 mm).

Trichter mit Aktivkohle fuer Abgase mit C.O. Sondeanschluss (DN 32 mm).

Boquerel con filtros de carbonos activos para gases de escape y toma para sonda (Ø 32 mm).

Model	suction inlet Ø mm
FUMOSTOP-BGT	140
FUMOSTOP-BGA	140
FUMOSTOP-BGPG	165x88
FUMOSTOP-BGA-PM	165x88

BC-AUII

Bocchetta in acciaio inox montata su carrello con ingresso sonda C.O. e doppia asta di regolazione.

Trolley mounted stainless steel nozzle with C.O. intake and double adjusting rod.

Entonnoir en acier inox monté sur chariot, avec prise C.O et double régulation de position.

Edelstahltrichter komplet mit einem Wagen und Staitv. Für AU empfohlen. Höhenverstellbar und neigbar und komplett mit Sondeöffnung für C.O.

Boquerel en acero inox montada sobre carrito, con toma C.O. y doble asta de regulacion

Model	for hose Ø mm
BC-AUII-100	100
BC-AUII-125	125
BC-AUII	150

BCA

Bocchetta in inox con scasso per ingresso sonda e asta di regolazione

Stainless steel nozzle with inlet for C.O. tester and adjusting rod

Entonnoir en acier inox avec ouverture pour C.O monté sur pied.

EdelStahltrichter mit Sonde Eröffnung und Stativ.

Boquerel en acero inox con toma C.O. y asta de regulation de altura.

Model	for hose Ø mm
BCA-250	100
BCA-500	150

BRMS

Bocchetta carrellata con 2 coni in gomma BGT montati su aste regolabili verticalmente e orizzontalmente.

Trolley mounted nozzle with scratch proof rubber cones BGT with rods for vertical and horizontal adjustment

Double entonnoir en caoutchouc BGT sur chariot avec regulation horizontale et verticale.

2 Gummitrichter Modell BGT montiert auf einem Wagen mit Stativ, vertikal und horizontal verstellbar.

Doble boquerel de goma BGT dobles tubo de escape, con astas de regulación vertical y horizontal. Montado sobre carro con 4 ruedas giratorias y frenos.

Model	for hose Ø mm	suction inlet Ø mm
BRMS-75	75	140
BRMS-75/200	75	200
BRMS-100	100	140
BRMS-125	125	140

BRM

Bocchetta con cono in gomma BG montato su asta regolabile verticalmente e dotato di dispositivo di inclinazione.

Nozzle with rubber cone BG mounted on stand with vertical adjusting rod and inclination device.

Entonnoir avec cône en caoutchouc BG monté sur pied avec régulation verticale et dispositif d'inclinaison.

Höhenverstellbarer BG Gummitrichter mit Stativ.

Boquerel BG con sistema de inclinación, y con asta de regulación en altura.

Model	for hose Ø mm	suction inlet Ø mm
BRM-75	75	140
BRM-75/200	75	200
BRM-100	100	200
BRM-125	125	200
BRM-150	150	200

BO - BR - BOP - BOT

BO

Bocchetta in acciaio inox con paletta di chiusura e, a richiesta, apertura per sonda C.O.

Stainless steel nozzle with closing flap and intake for C.O. (Ø 20 mm) tester on request.

Entonnoir en acier inox avec clapet de fermeture et, sur demande, prise C.O. (Ø 20 mm)

Edelstahltrichter mit Klappe und (auf Anfrag) C.O Anschluss für die Sonde (20 mm)

Boquerel de acero inoxidable con tapa de cierre, y, bajo pedido, con toma de CO. (Ø 20 mm).

Model	for hose Ø mm	suction inlet Ø mm
BOC-75/100	75	100
BO-75/100 *	75	100
BO-100/100 *	100	100
BO-100/140 *	100	140
BO-100/160 *	100	160
BO-125/140 *	125	140
BO-125/180 *	125	180
BO-150/180 *	150	180
BO-180/180 *	180	180

(*) C.O. on request
C.O. su richiesta
C.O. sur demande
C.O. auf wunsch
C.O. bajo demanda

BR

Bocchetta rettangolare in acciaio inox con paletta di chiusura e, a richiesta, apertura per sonda C.O.

Stainless steel rectangular nozzle with closing flap and intake for C.O. (Ø 20 mm) tester on request.

Entonnoir rectangulaire en acier inox avec clapet de fermeture et, sur de-mande, prise C.O. (Ø 20 mm)

Rechteckiger Edelstahltrichter mit Klappe und (Auf Anfrage) C.O. Sondeanschluss (DN 20 mm)

Boquerel rectangular de acero inoxidable con tapa de cierre, y, bajo pedido, con toma de CO. (Ø 20 mm)

Model	for hose Ø mm	suction inlet Ø mm
BR-75/160 *	75	160x90
BR-75/200 *	75	200x110
BR-100/200 *	100	200x110
BR-125/200 *	125	200x110

(*) C.O. on request
C.O. su richiesta
C.O. sur demande
C.O. auf wunsch
C.O. bajo demanda

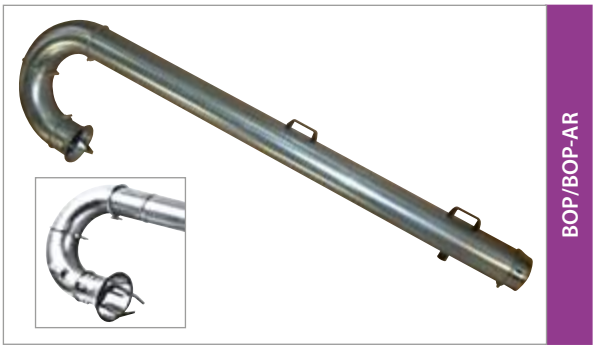

BOP/BOP-AR

Bocchetta in metallo per scarichi verticali disponibile con e senza dispositivo con pinza autocentrante di posizionamento

Metal nozzle for vertical stacks with or without self centering device for positioning.

Entonnoir en tôle d'acier pour échappement vertical avec ou sans dispositif de positionnement ajustable.

Metall Trichter für vertical Auspuffe mit oder ohne Zentriervorrichtungzange

Boquerel de acero para tubos de escape verticales. Con, y sin pinza autocentrante, para un correcto posicionamiento

Model	for hose Ø mm	suction inlet Ø mm
BOP-100	100	165
BOP-125	125	165
BOP-150	150	165
BOP-100-AR	100	165
BOP-125-AR	125	165

BOT-600-CAR

Bocchetta carrellata in metallo prova potenza di veicoli industriali

Trolley mounted metal nozzle for truck's power tests

Entonnoir en tôle d'acier sur chariot pour essay de puissance de PL

Wagenmontiert metall Trichter für Leistungsprüfstand für LWK

Boquerel de acero sobre carrito para prueba de potencia de camiones y veiculos pesados

Model	for hose Ø mm	suction inlet Ø mm
BOT-600-CAR	200	600X600

ACCESSORI

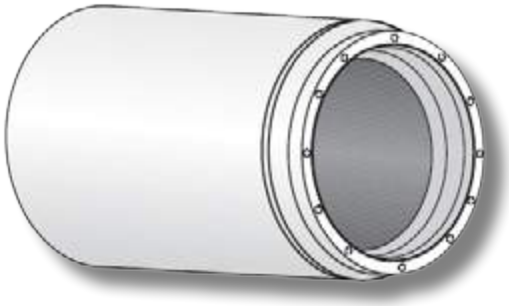

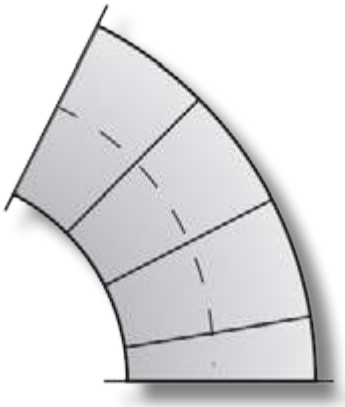

ACCESSORIES
ACCESSOIRES
ZUBEHÖRE
ACCESORIOS

ACCESSORIES

AFON

Model	Ø mm	L. m
AFON-120-1	120	1
AFON-150-1	150	1
AFON-180-1	180	1
AFON-200-1	200	1
AFON-220-1	220	1
AFON-250-1	250	1
AFON-280-1	280	1
AFON-300-1	300	1
AFON-350-1	350	1
AFON-380-1	380	1
AFON-400-1	400	1

TU

Model	Ø mm	L. m
TU-100-1,5	100	1,5
TU-120-1,5	120	1,5
TU-150-1,5	150	1,5
TU-180-1,5	180	1,5
TU-200-1,5	200	1,5
TU-220-1,5	220	1,5
TU-250-1,5	250	1,5
TU-280-1,5	280	1,5
TU-300-1,5	300	1,5
TU-350-1,5	350	1,5
TU-380-1,5	380	1,5
TU-400-1,5	400	1,5

TU-USL

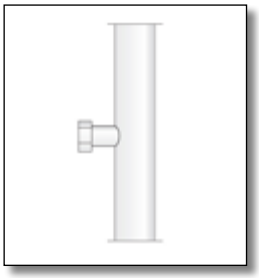

Model	Ø mm	L. m
TU-150-1,5USL	150	1,5
TU-180-1,5USL	180	1,5
TU-200-1,5USL	200	1,5
TU-220-1,5USL	220	1,5
TU-250-1,5USL	250	1,5
TU-280-1,5USL	280	1,5
TU-300-1,5USL	300	1,5
TU-350-1,5USL	350	1,5
TU-380-1,5USL	380	1,5
TU-400-1,5USL	400	1,5

CR-45°

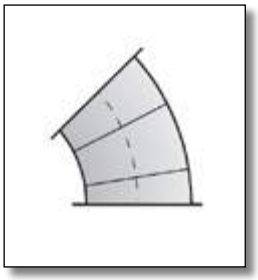

Model	Ø mm	°C
CR-100-45	100	45
CR-120-45	120	45
CR-150-45	150	45
CR-180-45	180	45
CR-200-45	200	45
CR-220-45	220	45
CR-250-45	250	45
CR-280-45	280	45
CR-300-45	300	45
CR-350-45	350	45
CR-380-45	380	45
CR-400-45	400	45

CR-90°

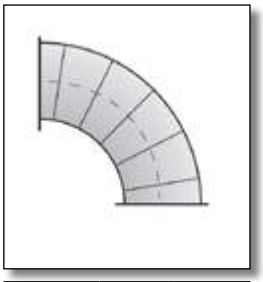

Model	Ø mm	°C
CR-100-90	100	90
CR-120-90	120	90
CR-150-90	150	90
CR-180-90	180	90
CR-200-90	200	90
CR-220-90	220	90
CR-250-90	250	90
CR-280-90	280	90
CR-300-90	300	90
CR-350-90	350	90
CR-380-90	380	90
CR-400-90	400	90

CR-75°

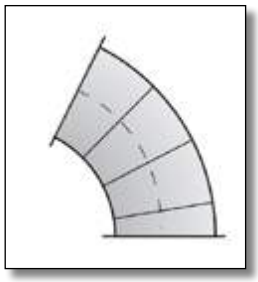

Model	Ø mm	°C
CR-100-75	100	75
CR-120-75	120	75
CR-150-75	150	75
CR-180-75	180	75
CR-200-75	200	75
CR-220-75	220	75
CR-250-75	250	75
CR-280-75	280	75
CR-300-75	300	75
CR-350-75	350	75
CR-380-75	380	75
CR-400-75	400	75

DE-2

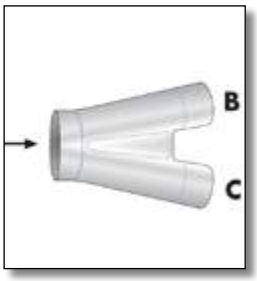

Model	Ø mm
DE-2-S100	100
DE-2-S120	120
DE-2-S150	150
DE-2-S180	180
DE-2-S200	200
DE-2-S220	220
DE-2-S250	250
DE-2-S280	280
DE-2-S300	300
DE-2-S320	320
DE-2-S350	350
DE-2-S380	380
DE-2-S400	400

DE-2 A

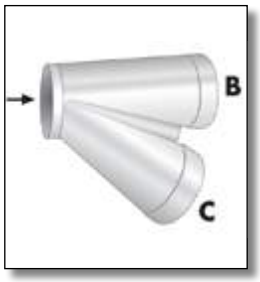

Model	Ø mm
DE-2-A100	100
DE-2-A120	120
DE-2-A150	150
DE-2-A180	180
DE-2-A200	200
DE-2-A220	220
DE-2-A250	250
DE-2-A280	280
DE-2-A300	300
DE-2-A320	320
DE-2-A350	350
DE-2-A380	380
DE-2-A400	400

SER

Model	Ø mm
SER-100-R	100
SER-120-R	120
SER-150-R	150
SER-180-R	180
SER-200-R	200
SER-220-R	220
SER-250-R	250
SER-280-R	280
SER-300-R	300
SER-320-R	320
SER-350-R	350
SER-380-R	380
SER-400-R	400

REGGIA

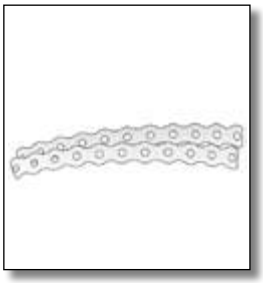

Model	L.
REGGIA	1 mt

ACCESSORIES

CO

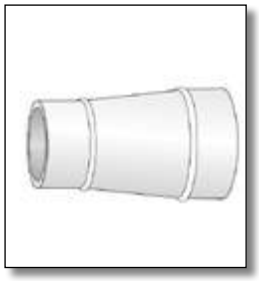

Model	Ø mm
CO-100	100
CO-120	120
CO-150	150
CO-180	180
CO-200	200
CO-220	220
CO-250	250
CO-280	280
CO-300	300
CO-320	320
CO-350	350
CO-380	380
CO-400	400

CL

Model	Ø mm
CL-100	100
CL-120	120
CL-150	150
CL-180	180
CL-200	200
CL-220	220
CL-250	250
CL-280	280
CL-300	300
CL-320	320
CL-350	350
CL-380	380
CL-400	400

CP

Model	Ø mm
CP-100	100
CP-120	120
CP-150	150
CP-180	180
CP-200	200
CP-220	220
CP-250	250
CP-280	280
CP-300	300
CP-320	320
CP-350	350
CP-380	380
CP-400	400

TEG

Model	Ø mm
TEG-100	100
TEG-120	120
TEG-150	150
TEG-180	180
TEG-200	200
TEG-220	220
TEG-250	250
TEG-280	280
TEG-300	300
TEG-320	320
TEG-350	350
TEG-380	380
TEG-400	400

CPA

Model	Ø mm
CPA-100	100
CPA-120	120
CPA-150	150
CPA-180	180
CPA-200	200
CPA-220	220
CPA-250	250
CPA-280	280
CPA-300	300
CPA-320	320
CPA-350	350
CPA-380	380
CPA-400	400

CA-CL

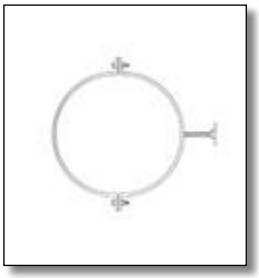

Model	Ø mm
CA-CL100	100
CA-CL120	120
CA-CL150	150
CA-CL180	180
CA-CL200	200
CA-CL220	220
CA-CL250	250
CA-CL280	280
CA-CL300	300
CA-CL320	320
CA-CL350	350
CA-CL400	380
CP-400	400

ST-CL

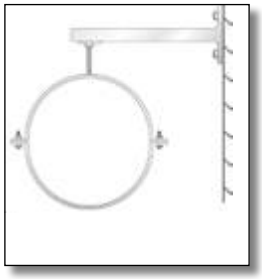

Model	Ø mm
ST-CL100	100
ST-CL120	120
ST-CL150	150
ST-CL180	180
ST-CL200	200
ST-CL220	220
ST-CL250	250
ST-CL280	280
ST-CL300	300
ST-CL320	320
ST-CL350	350
ST-CL380	380
ST-CL400	400

ST-CL-L

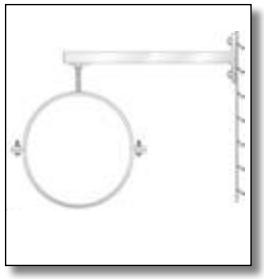

Model	Ø mm
ST-CL100-L	100
ST-CL120-L	120
ST-CL150-L	150
ST-CL180-L	180
ST-CL200-L	200
ST-CL220-L	220
ST-CL250-L	250
ST-CL280-L	280
ST-CL300-L	300
ST-CL320-L	320
ST-CL350-L	350
ST-CL380-L	380
ST-CL400-L	400

ALLUFLEX

Model	Ø mm	L. m
ALLUFLEX-100	100	3
ALLUFLEX-120	120	3
ALLUFLEX-150	150	3
ALLUFLEX-160	160	3
ALLUFLEX-180	180	3
ALLUFLEX-200	200	3

AL-T

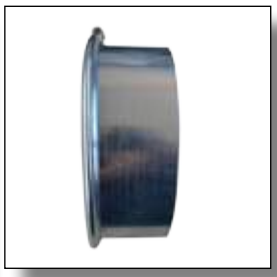

Model	Ø mm
AL-T150	150
AL-T180	180
AL-T200	200

FILCAR
FILCAR

POZZETTI

FLOOR TRAPS
REGARDS D'ASPIRATION
BODENVERSCHLÜSSE
POCETAS

PZS

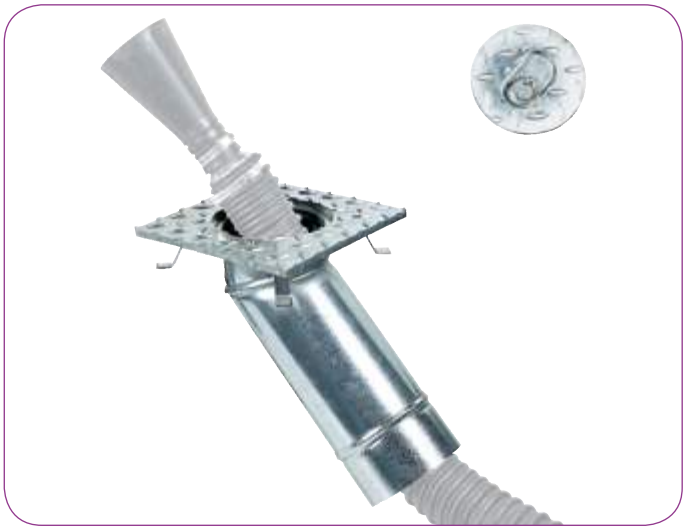

hose and nozzle not included

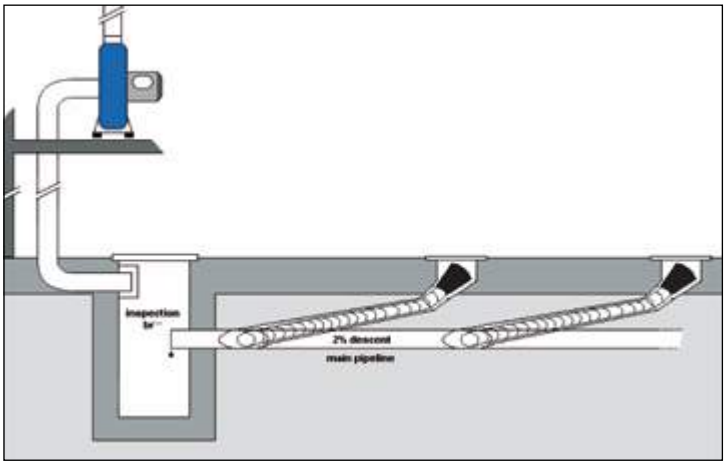

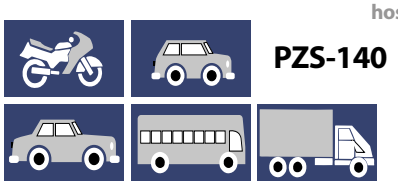

PZS-140

PZS-180

Pozzetti a pavimento in lamiera d'acciaio zincata con curva sottopavimento per utilizzo tubi flessibili interni a scomparsa.

Floor traps in zinc plated sheet steel equipped with elbow under the floor for use with internal hideaway hoses.

Regards d'aspiration installé au niveau du sol, en tôle d'acier zinquée équipé de raccord courble sous le plancher pour brancher des tuyaux flexibles inte-rieurs escamotables.

Bodenverschluss aus verzinktem Stahlblech mit Unterflur-Bogenstuck für die Verwendung unterirdisch integrierter Schläuche.

Pocetas de acero plateado, dotadas de una curva interna, donde se utiliza y esconde la mangueras flexible bajo el suelo.

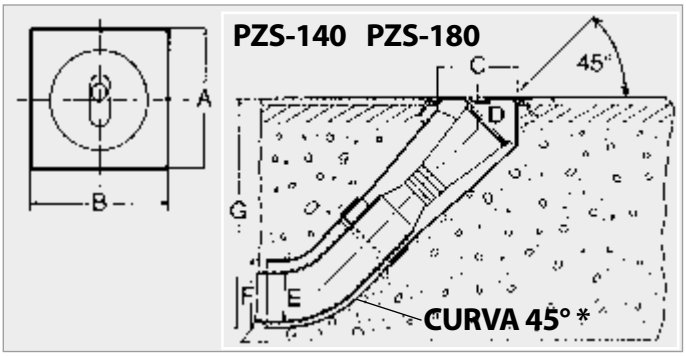

* Curva non fornita;
* Curve not provided;
* Curve pas prévue;
* Curve nicht vorgesehen ist;
* Curva no proporcionada;

Mod	A (x B) mm	Ø C mm	Ø D mm	Ø E mm	Ø F mm	G mm
PZS-140	350	250	140	75/100	160	582
PZS-180	350	250	200	125/150	200	582

PZ

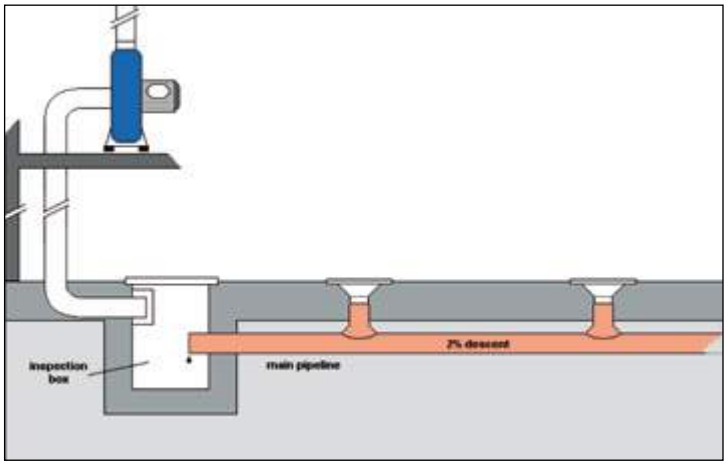

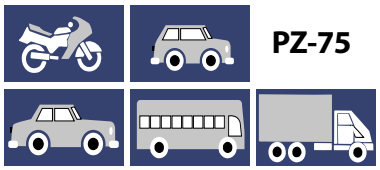

PZ-75

PZ-100
PZ-125
PZ-150

Pozzetto a pavimento in lamiera d'acciaio zincata dotato d'innesto a curva per utilizzo di tubi flessibili soprapavimento.

Floor trap in zinc-plated sheet steel equipped with elbow connection for e-xternal hoses above the floor.

Regard d'aspiration installé au niveau du sol, en tôle d'acier zinquée équipé de raccord courbe pour bracher des tuyaux flexibles extérieurs au-dessus du plancher.

Bodenverschluss aus verzinktem Stahlblech mit Einsteckbogen für die Verwendung externer Überflur-Schlauchleitungen.

Pocetas de acero plateado, dotadas de conexión en curva externa para utilizar con mangueras flexibles sobre el suelo.

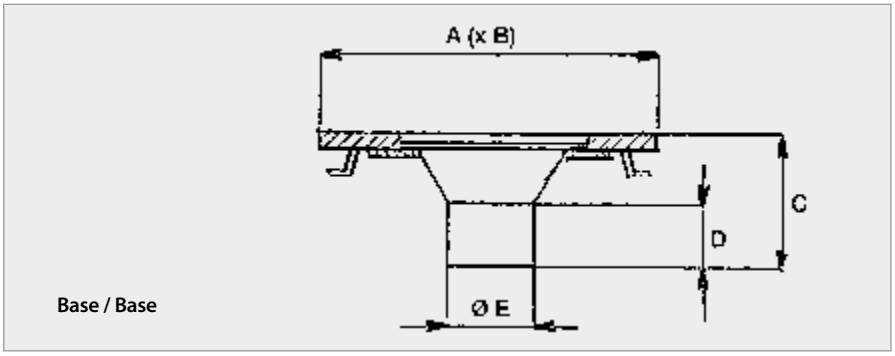

Base / Base

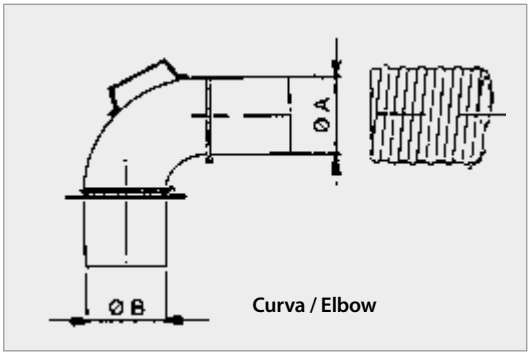

Curva / Elbow

Mod	A (x B) mm	C mm	D mm	Ø E mm
PZ-75/100 BASE	350	155	68	156
PZ-125 BASE	350	155	68	156
PZ-150 BASE	350	155	68	156

Mod	Ø A mm	Ø B mm
PZ-75 CURVA	75	149
PZ-100-CURVA	100	149
PZ-125-CURVA	125	149
PZ150-CURVA	150	149

COMPARISON

APPLICATION RESUME							
PZS-140	√	√					
PZS-180			√	√	√	√	
PZ-75	√	√					
PZ-100			√				
PZ-125			√	√	√	√	
PZ-150			√	√	√	√	

Esempio di installazione - Installation example - Exemple d'installation - Einbaubeispiel - Ejemplo de instalación

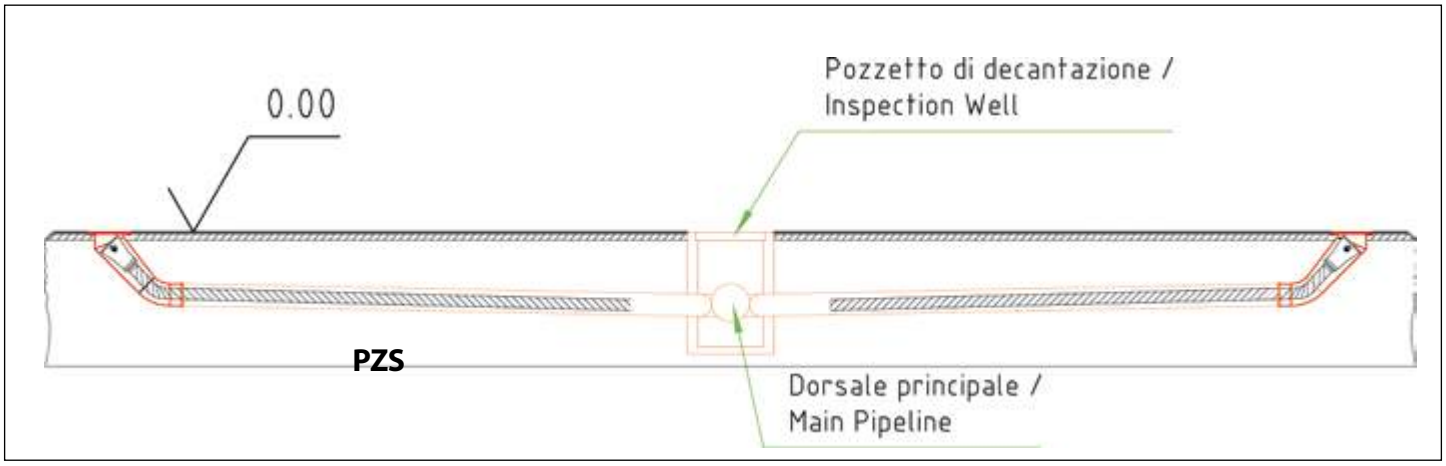
0.00
Pozzetto di decantazione /
Inspection Well
PZS
Dorsale principale /
Main Pipeline

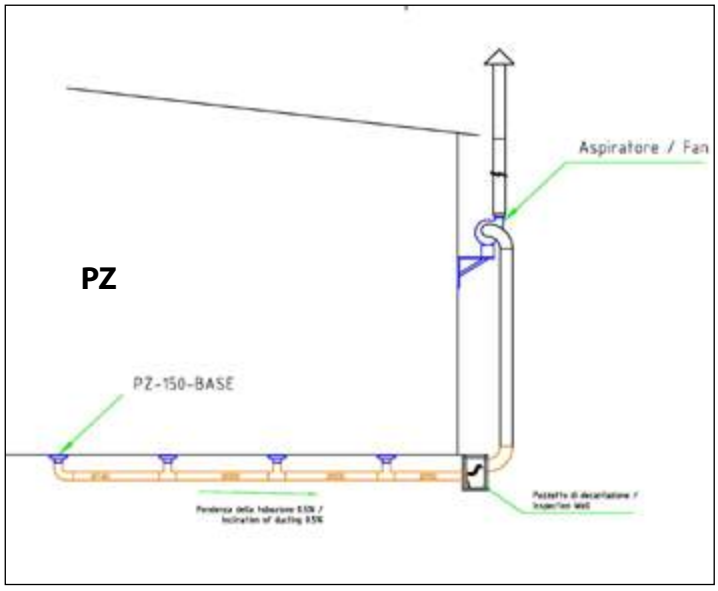
Aspiratore / Fan
PZ
PZ-150-BASE

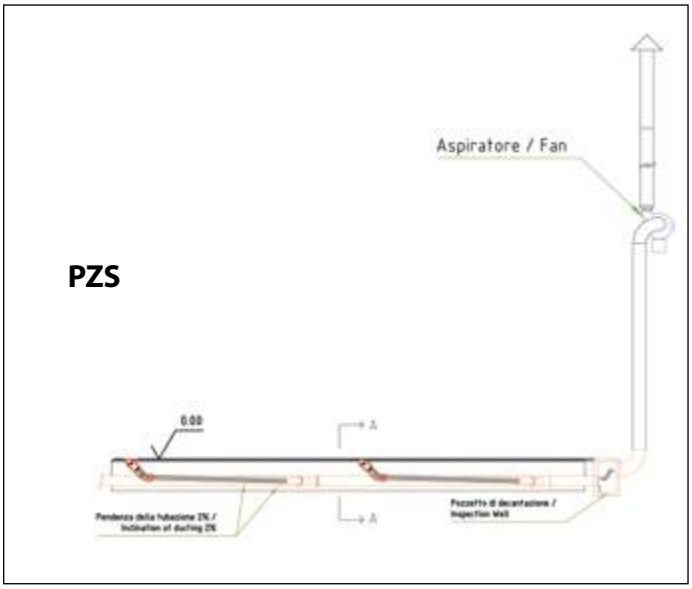
Aspiratore / Fan
PZS
0.00

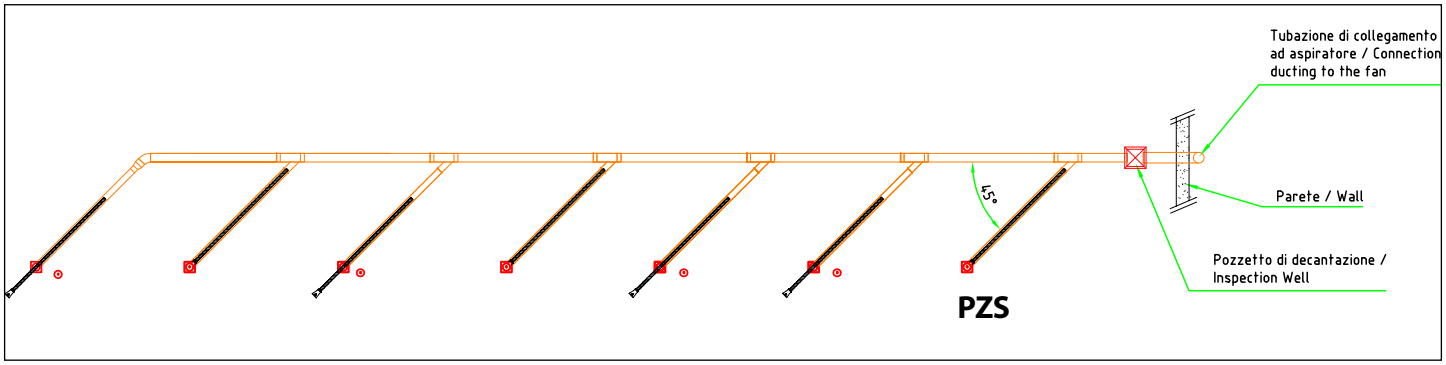
Tubazione di collegamento
ad aspiratore / Connection
ducting to the fan
45°
Parete / Wall
Pozzetto di decantazione /
Inspection Well
PZS

APPLICATION

APPLICATION		
BOCCHETTE - NOZZLE - ENTONNOIR - TRICHTER - BOQUEREL	PZS 140	PZS 180
BO	X	√
BR	X	X
BGT 140	√	√
BG 200	X	√
BGPC 140	X	X
BGPC 200	X	X
BGPG 140	√	√
BGPG 200	X	X
BGPM 140	√	√
BGPM 200	X	X
BGPI	X	X
BGP	X	√
BGA	X	X
BOT-150/PI-SCA	X	X

CANALINE IN ALLUMINIO

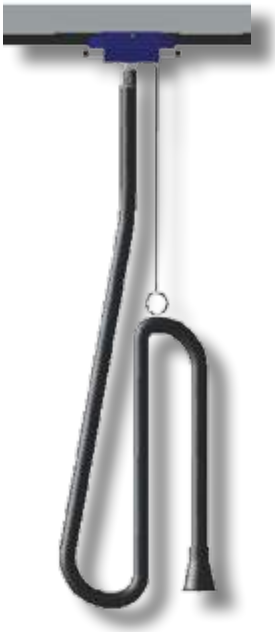

ALUMINIUM TRACKS
RAILS EN ALUMINIUM
ALU-SAUGSCHLITZKANÄLE
CARRILES DE ALUMINIO

CZ

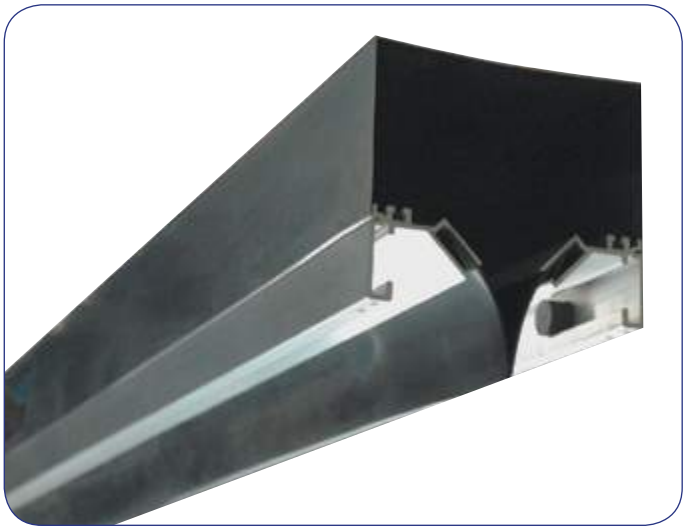

VOLUME MAX 2.350 m³/h - 1.382 c.f.m.

Canalina in alluminio con sezione 135 x 220 mm per alloggiamento di unità scorrevoli atte all'evacuazione dei gas di scarico e fumi dagli ambienti di lavoro.

Aluminium track with section 135 x 220 mm for sliding elements for the evacuation of welding fumes or vehicle's exhaust gases from workshops.

Rail d'estraction en aluminium de section 135 x 220 mm pour diferentes postes d'aspiration de gases d'escapes our fumées de soudure.

Alu-saugschlitzkanal 135 x 220 mm Absaugmesse für bewegliche wagen oder aufroller fur Abgas–'oder Schweissrauch Absaugung.

Carril de aluminio con una sección de 135 x 220 mm, para sistemas deslizantes de aspiración de gases de escape, o humo de soldadura.

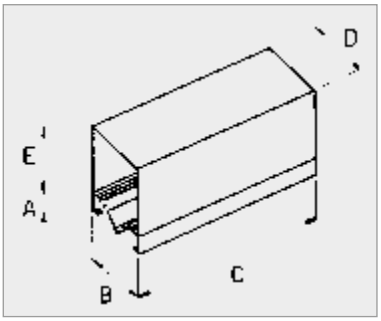

Mod	A (mm)	B (mm)	C (mm)	D (mm)	E (mm)	Ø eq (mm)	m³/h
CZ-3000	53	220	3000	220	135	195	max 2350
CZ-6000	53	220	6000	220	135	195	max 2350

CZ-1

VOLUME MAX 3.800 m3/h - 2.235 c.f.m.

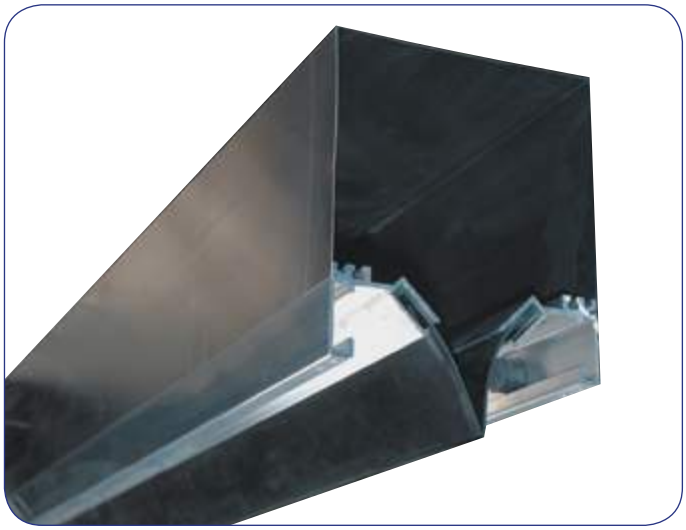

Canalina in alluminio con sezione 200 x 220 mm per alloggiamento di unità scorrevoli atte all'evacuazione dei gas di scarico e fumi dagli ambienti di lavoro.

Aluminium track with section 200 x 220 mm for sliding elements for the evacuation of welding fumes or vehicle's exhaust gases from workshops.

Rail d'estraction en aluminium pour diferentes postes d'aspiration de gases d'escapes our fumées de soudure.

Alu-saugschlitzkanal 200 x 220 mm Absaugmesse für bewegliche wagen oder aufroller fur Abgas–oder Schweissrauch Absaugung.

Carril de aluminio con una sección de 200 x 220 mm, para sistemas deslizantes de aspiración de gases de escape, o humo de soldadura.

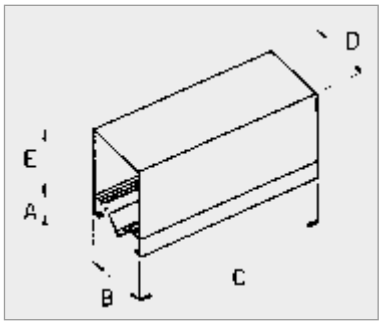

Mod	A (mm)	B (mm)	C (mm)	D (mm)	E (mm)	Ø eq (mm)	m³/h
CZ-1-2000	53	220	2000	220	200	248	max 3800
CZ-1-4000			4000				
CZ-1-6000			6000				

GIOSTRA

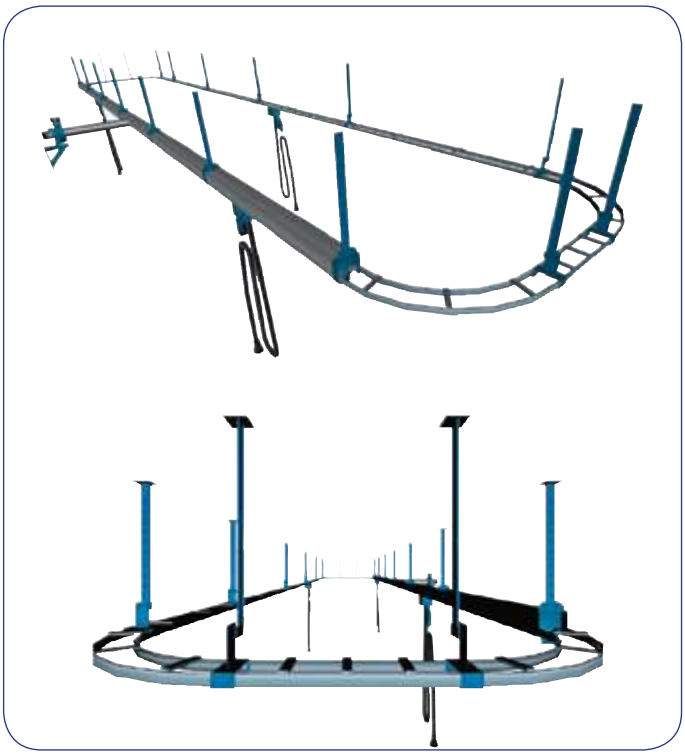

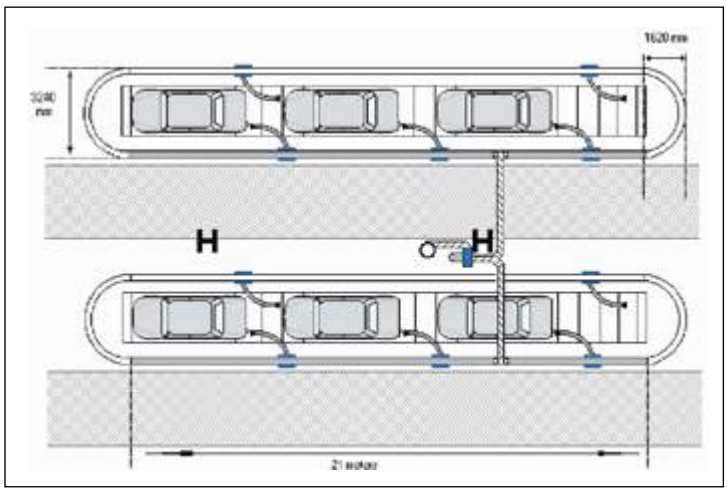

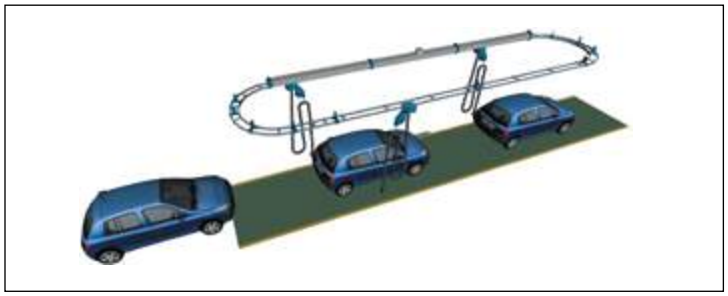

Canalina modulare di alluminio con binario e curve di ritorno ad inizio linea per carrelli portatubo. Disponibile in versione manuale e motorizzata.

Modular aluminium track with bends and rail for return of the carriage to the beninning of the line. Available in manual and motorized versions.

Rail modulaire avec courbes et retour non aspirante du chariot au depart. Disponible avec la version manuel et motorisé.

Alu-Saugschlitzkanal mit Rücklaufschiene und Bogen. Verfuegbar in manuelle oder motorisierte Versionen.

Carril de aluminio con binarios con curva, para el regreso del carro al inicio de la línea. Disponible en version manual o motorizada.

Per differenti configurazioni, si prega di riferirsi al listino prezzi - For different configurations, please refer to the price list - Pour diferentes configurationes, regarder sur le tarif - Für andere Lösungen, bitte sich an die Preisliste beziehen - Para diferentes configuraciones, mirar la tarifa de preciso.

CSZT

CSZT-BASE

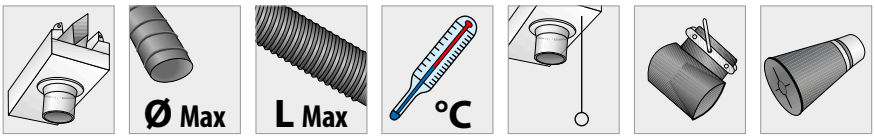

CSZT-75/5-BASE						
CSZT-75	75 mm 3 "	5 mt. 16,4 ft	200° C 392° C	CSZT-CAT	ASZ-75-S	BGT-75/140
CSZT-75/7-BASE						
CSZT-75	75 mm 3 "	7,5 mt. 24,6 ft	200° C 392° C	CSZT-CAT	ASZ-75-S	BGT-75/140
CSZT-75/10-BASE						
CSZT-75	75 mm 3 "	10 mt. 32,8 ft	200° C 392° C	CSZT-CAT	ASZ-75-S	BGT-75/140
CSZT-100/5-BASE						
CSZT-100	100 mm 4 "	5 mt. 16,4 ft	200° C 392° C	CSZT-CAT	ASZ-100-S	BGT-100/140
CSZT-100/7-BASE						
CSZT-100	100 mm 4 "	7,5 mt. 24,6 ft	200° C 392° C	CSZT-CAT	ASZ-100-S	BGT-100/140
CSZT-100/10-BASE						
CSZT-100	100 mm 4 "	10 mt. 32,8 ft	200° C 392° C	CSZT-CAT	ASZ-100-S	BGT-100/140

CSZT-COMP

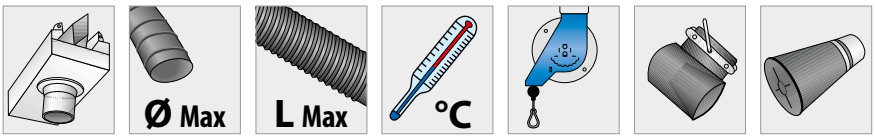

CSZT-75/5-COMP						
CSZT-75	75 mm 3 "	5 mt. 16,4 ft	200° C 392° C	BL-SA	ASZ-75-S	BGT-75/140
CSZT-75/7-COMP						
CSZT-75	75 mm 3 "	7,5 mt. 24,6 ft	200° C 392° C	BL-SA	ASZ-75-S	BGT-75/140
CSZT-75/10-COMP						
CSZT-75	75 mm 3 "	10 mt. 32,8 ft	200° C 392° C	BL-SA	ASZ-75-S	BGT-75/140
CSZT-100/5-COMP						
CSZT-100	100 mm 4 "	5 mt. 16,4 ft	200° C 392° C	BL-SA	ASZ-100-S	BGT-100/140
CSZT-100/7-COMP						
CSZT-100	100 mm 4 "	7,5 mt. 24,6 ft	200° C 392° C	BL-SA	ASZ-100-S	BGT-100/140
CSZT-100/10-COMP						
CSZT-100	100 mm 4 "	10 mt. 32,8 ft	200° C 392° C	BL-SA	ASZ-100-S	BGT-100/140

Per differenti configurazioni, si prega di riferirsi al listino prezzi - For different configurations, please refer to the price list - Pour diferentes configurationes, regarder sur le tarif - Für andere Lösungen, bitte sich an die Preisliste beziehen - Para diferentes configuraciones, mirar la tarifa

ARCZ

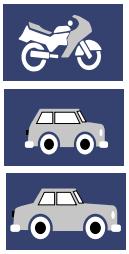

ARCZ-SB				
Ø		°C		
ARCZ-75/7-SB				
75 mm - 3 "	7,5 mt. - 4,6 ft	200° C - 392° C	AFT-75	-
ARCZ -75/10-SB				
75 mm - 3 "	10 mt. - 32,8 ft	200° C - 392° C	AFT-75	-
ARCZ-75/13-SB				
75 mm - 3 "	13 mt. - 42,6 ft	200° C - 392° C	AFT-75	-
ARCZ -100/7-SB				
100 mm - 4 "	7,5 mt. - 24,6 ft	200° C - 392° C	AFT-100	-
ARCZ -100/10-SB				
100 mm - 4 "	10 mt. - 32,8 ft	200° C - 392° C	AFT-100	-

Per differenti configurazioni, si prega di riferirsi al listino prezzi; For different configurations, please refer to the price list; - Pour diferentes configurationes, regarder sur le tarif; - Für andere Lösungen, bitte sich an die Preisliste beziehen; - Para diferentes configuraciones, mirar la tarifa

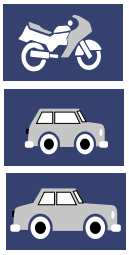

ARCZ-COMP				
Ø		°C		
ARCZ -75/7-COMP				
75 mm - 3 "	7,5 mt. - 24,6 ft	200° C - 392° C	AFT-75	BGT-75/140
ARCZ -75/10-COMP				
75 mm - 3 "	10 mt. - 32,8 ft	200° C - 392° C	AFT-75	BGT-75/140
ARCZ -75/13-COMP				
75 mm - 3 "	13 mt. - 42,6 ft	200° C - 392° C	AFT-75	BGT-75/140
ARCZ -100/7-COMP				
100 mm - 4 "	7,5 mt. - 24,6 ft	200° C - 392° C	AFT-100	BGT-100/140
ARCZ -100/10-COMP				
100 mm - 4 "	10 mt. - 32,8 ft	200° C - 392° C	AFT-100	BGT-100/140

ACZ

ACZ-SB

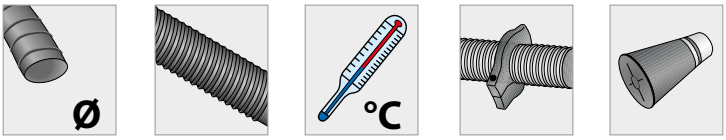

ACZ-100/13-SB				
100 mm - 4"	13 mt. - 42,6 ft	200° C - 392° C	AFT-100	-

ACZ-125/7-SB				
125 mm - 5"	7,5 mt. - 24,6 ft	200° C - 392° C	AFT-125	-

ACZ-125/10-SB				
125 mm - 5"	10 mt. - 32,8 ft	200° C - 392° C	AFT-125	-

ACZ-125/13-SB				
125 mm - 5"	13 mt. - 42,6 ft	200° C - 392° C	AFT-125	-

ACZ-150/10-SB				
150 mm - 10"	10 mt. - 32,8 ft	200° C - 392° C	AFT-150	-

Per differenti configurazioni, si prega di riferirsi al listino prezzi; For different configurations, please refer to the price list; - Pour diferentes configurationes, regarder sur le tarif; - Für andere Lösungen, bitte sich an die Preisliste beziehen; - Para diferentes configuraciones, mirar la tarifa

ACZ-COMP

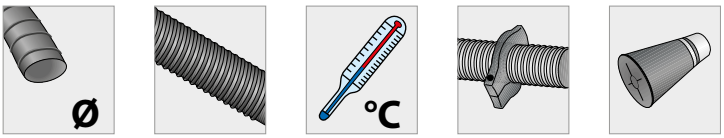

ACZ-100/13-COMP				
100 mm - 4"	13 mt. - 42,6 ft	200° C - 392° C	AFT-100	BGT-100/140

ACZ-125/7-COMP				
125 mm - 5"	7,5 mt. - 24,6 ft	200° C - 392° C	AFT-125	BG-125/140

ACZ-125/10-COMP				
125 mm - 5"	10 mt. - 32,8 ft	200° C - 392° C	AFT-125	BG-125/140

ACZ-125/13-COMP				
125 mm - 5"	13 mt. - 42,6 ft	200° C - 392° C	AFT-125	BG-125/140

ACZ-150/10-COMP				
150 mm - 10"	10 mt. - 32,8 ft	200° C - 392° C	AFT-150	BG-150/200

AMZ - AMTZ

AMZ

AMZ-75/13		
75 mm - 3"	13 mt. - 43 ft	8 mt. - 26 ft
AMZ-100/10		
100 mm - 4"	10 mt. - 32 ft	8 mt. - 26 ft
AMZ-100/13		
100 mm - 4"	13 mt. - 43 ft	8 mt. - 26 ft
AMZ-125/10		
125 mm - 5"	10 mt. - 32 ft	8 mt. - 26 ft
AMZ-125/13		
125 mm - 5"	13 mt. - 43 ft	8 mt. - 26 ft
AMZ-125/17		
125 mm - 5"	17 mt. - 56 ft	8 mt. - 26 ft
AMZ-150/10		
150 mm - 6"	10 mt. - 32 ft	8 mt. - 26 ft
AMZ-150/15		
150 mm - 6"	15 mt. - 50 ft	8 mt. - 26 ft

AMZ TR

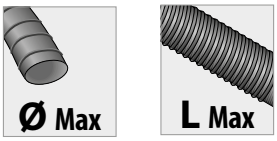

AMZ-75/13TR		
75 mm - 3"	13 mt. - 43 ft	8 mt. - 26 ft
AMZ-100/10TR		
100 mm - 4"	10 mt. - 32 ft	8 mt. - 26 ft
AMZ-100/13TR		
100 mm - 4"	13 mt. - 43 ft	8 mt. - 26 ft
AMZ-125/10TR		
125 mm - 5"	10 mt. - 32 ft	8 mt. - 26 ft
AMZ-125/13TR		
125 mm - 5"	13 mt. - 43 ft	8 mt. - 26 ft
AMZ-125/17TR		
125 mm - 5"	17 mt. - 56 ft	8 mt. - 26 ft
AMZ-150/10TR		
150 mm - 6"	10 mt. - 32 ft	8 mt. - 26 ft
AMZ-150/15TR		
150 mm - 6"	15 mt. - 50 ft	8 mt. - 26 ft

AMTZ

AMTZ-75/13		
75 mm - 3"	13 mt. - 43 ft	100 mt. - 328 ft
AMTZ-100/10		
100 mm - 4"	10 mt. - 32 ft	100 mt. - 328 ft
AMTZ-100/13		
100 mm - 4"	13 mt. - 43 ft	100 mt. - 328 ft
AMTZ-125/10		
125 mm - 5"	10 mt. - 32 ft	100 mt. - 328 ft
AMTZ-125/13		
125 mm - 5"	13 mt. - 43 ft	100 mt. - 328 ft
AMTZ-125/17		
125 mm - 5"	17 mt. - 56 ft	100 mt. - 328 ft
AMTZ-150/10		
150 mm - 6"	10 mt. - 32 ft	100 mt. - 328 ft
AMTZ-150/15		
150 mm - 6"	15 mt. - 50 ft	100 mt. - 328 ft

AMTZ TR

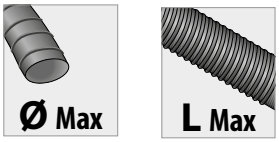

AMTZ-75/13TR		
75 mm - 3"	13 mt. - 43 ft	100 mt. - 328 ft
AMTZ-100/10TR		
100 mm - 4"	10 mt. - 32 ft	100 mt. - 328 ft
AMTZ-100/13TR		
100 mm - 4"	13 mt. - 43 ft	100 mt. - 328 ft
AMTZ-125/10TR		
125 mm - 5"	10 mt. - 32 ft	100 mt. - 328 ft
AMTZ-125/13TR		
125 mm - 5"	13 mt. - 43 ft	100 mt. - 328 ft
AMTZ-125/17TR		
125 mm - 5"	17 mt. - 56 ft	100 mt. - 328 ft
AMTZ-150/10TR		
150 mm - 6"	10 mt. - 32 ft	100 mt. - 328 ft
AMTZ-150/15TR		
150 mm - 6"	15 mt. - 50 ft	100 mt. - 328 ft

Per differenti configurazioni, si prega di riferirsi al listino prezzi - For different configurations, please refer to the price list - Pour diferentes configurationes, regarder sur le tarif - Für andere Lösungen, bitte sich an die Preisliste beziehen - Para diferentes configuraciones, mirar la tarifa.

DIMENSIONS

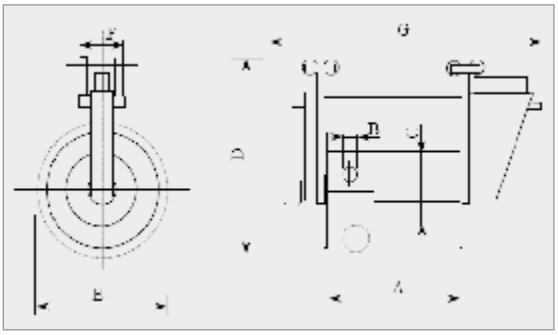

Mod	A (mm)	B (mm)	C (mm)	D (mm)	E (mm)	F (mm)	G (mm)	Ø Tubo (mm)	L Tubo (mm)	Kg
ARCZ-75/7	850	75	350	780	540	206	1350	75	7,5	50
ARCZ-75/10	850	75	350	780	540	206	1350	75	10	55
ARCZ-75/13	850	75	350	780	540	206	1350	75	13	59
ARCZ-100/7	850	100	350	804	580	206	1350	100	7,5	59
ARCZ-100/10	850	100	350	804	580	206	1350	100	10	63
ACZ-100/13	960	100	450	825	678	206	1431	100	13	76
ACZ-125/7	720	125	450	850	730	206	1191	125	7,5	70
ACZ-125/10	720	125	450	850	730	206	1191	125	10	72
ACZ -125/13	960	125	450	850	730	206	1431	125	13	76
ACZ-150/10	960	150	450	875	778	206	1431	150	10	75

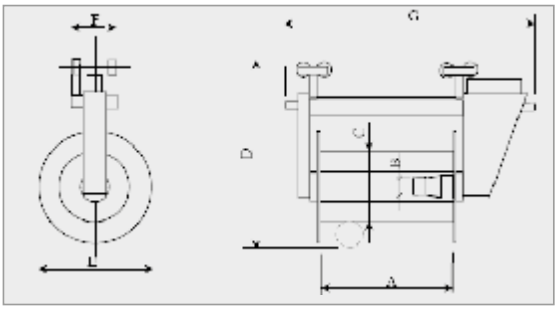

Mod	A (mm)	B Ø (mm)	C Ø (mm)	D (mm)	E Ø (mm)	F (mm)	G (mm)	Ø Tubo (mm)	L Tubo (mm)	Kg
AMZ/AMTZ-75/7	560	75	450	940	630	206	1424	75	7,5	66
AMZ/AMTZ-75/10	560	75	450	940	630	206	1424	75	10	71
AMZ/AMTZ-75/13	720	75	450	940	630	206	1584	75	13	75
AMZ/AMTZ-100/7	560	100	450	965	680	206	1424	100	7,5	80
AMZ/AMTZ-100/10	720	100	450	965	680	206	1584	100	10	83
AMZ/AMTZ-100/13	960	100	450	965	680	206	1824	100	13	85
AMZ/AMTZ-125/7	560	125	450	990	730	206	1424	125	7,5	77
AMZ/AMTZ-125/10	720	125	450	990	730	206	1584	125	10	90
AMZ/AMTZ-125/13	960	125	450	990	730	206	1824	125	13	92
AMZ/AMTZ-150/10	960	150	450	1015	780	206	1824	150	10	87
AMZ/AMTZ-150/15	1200	150	450	1015	780	206	1680	150	15	100
AMZ/AMTZ-75/7 TR	560	75	450	940	630	206	1424	75	7,5	66
AMZ/AMTZ-75/10 TR	560	75	450	940	630	206	1424	75	10	71
AMZ/AMTZ-75/13 TR	720	75	450	940	630	206	1584	75	13	75
AMZ/AMTZ-100/7 TR	560	100	450	965	680	206	1424	100	7,5	80
AMZ/AMTZ-100/10 TR	720	100	450	965	680	206	1584	100	10	83
AMZ/AMTZ-100/13 TR	960	100	450	965	680	206	1824	100	13	85
AMZ/AMTZ-125/7 TR	560	125	450	990	730	206	1424	125	7,5	77
AMZ/AMTZ-125/10 TR	720	125	450	990	730	206	1584	125	10	90
AMZ/AMTZ-125/13 TR	960	125	450	990	730	206	1824	125	13	92
AMZ/AMTZ-150/10 TR	960	150	450	1015	780	206	1824	150	10	87
AMZ/AMTZ-150/15 TR	1200	150	450	1015	780	206	1680	150	15	100

ETK1

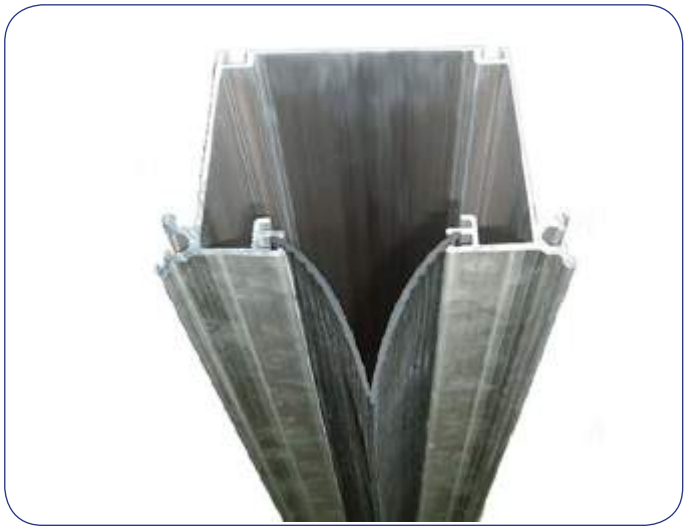

VOLUME MAX 1.400 m³/h - 823 c.f.m.

Canalina in estruso di alluminio con sezione 134 x 154 mm per alloggiamento di unità scorrevoli atte all'evacuazione dei gas di scarico e fumi dagli ambienti di lavoro.

Extruded aluminium track with section 134 x 154 mm for sliding elements for the evacuation of welding fumes or vehicle's exhaust gases from workshops.

Rail d'estraction en aluminium extrudé de section 134 x 154 mm pour diferentes postes d'aspiration de gases d'escapes our fumées de soudure.

Stanggepresster Alu-saugschlitzkanal 134 x 154 mm für bewegliche wagen oder aufroller fur Abgas–oder Schweissrauch Absaugung.

Carril de aluminio extruido de sección 134 x 154 mm para sistemas deslizantes de aspiración de gases de escape o humo de soldadura.

Mod	A (mm)	B (mm)	C (mm)	L (mt)	Kg	Ø eq (mm)	m³/h
ETK1-2000	154	134	186	2	10,4	151	1400
ETK1-3000	154	134	186	3	15,6	151	1400
ETK1-4000	154	134	186	4	20,8	151	1400
ETK1-6000	154	134	186	6	31	151	1400

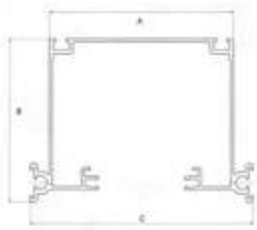

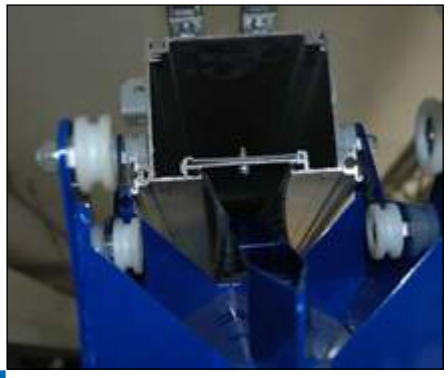

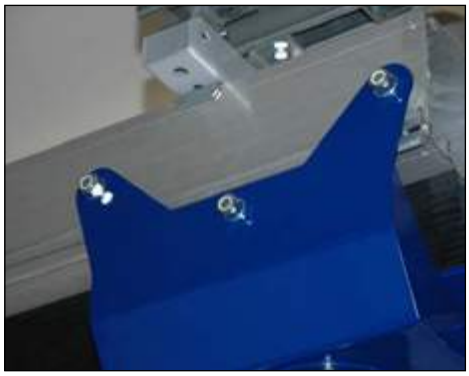

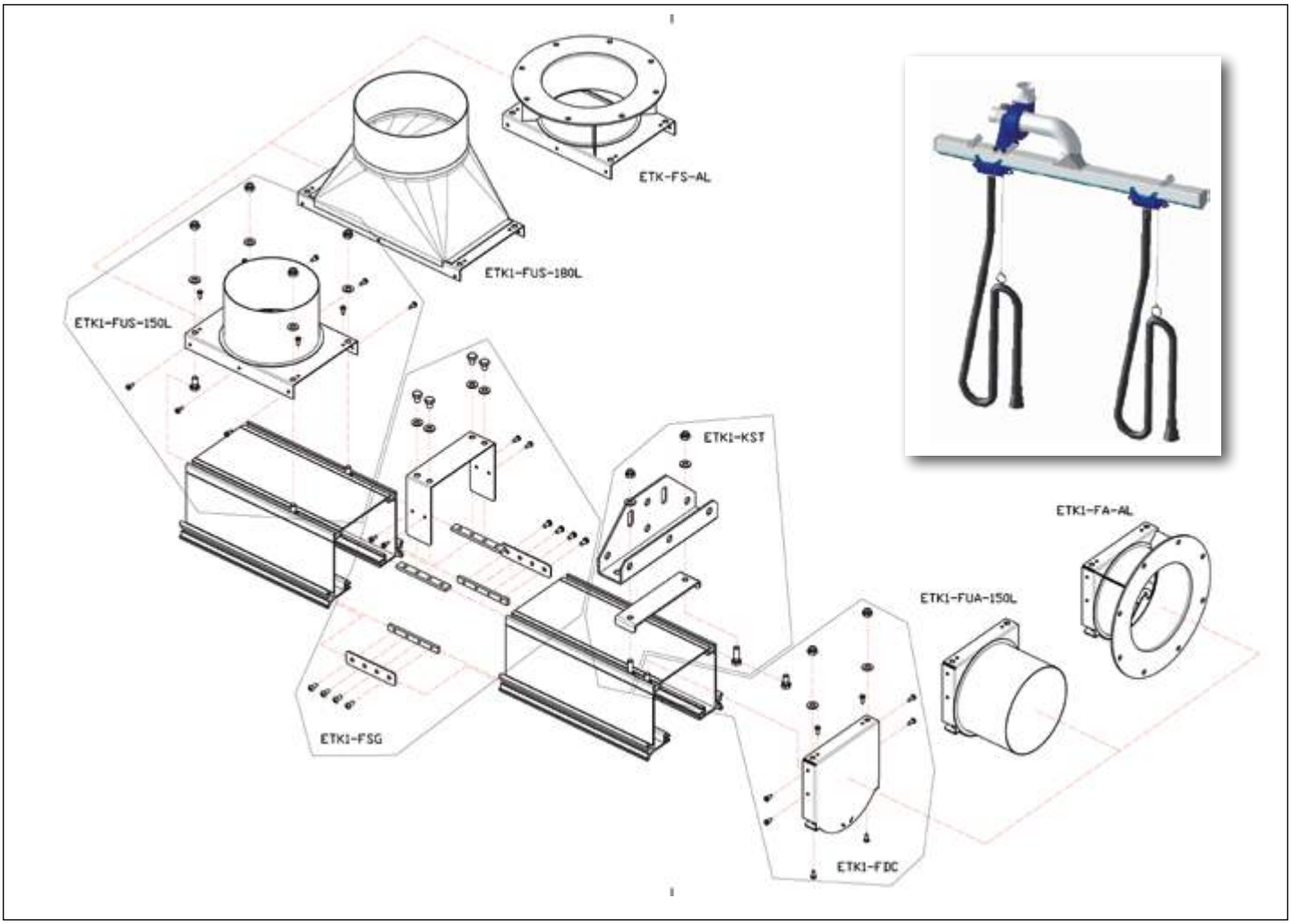
ETK-FS-AL
ETK1-FUS-180L
ETK1-FUS-150L
ETK1-KST
ETK1-FA-AL
ETK1-FUA-150L
ETK1-FSG
ETK1-FDC

CSETK

CSETK-BASE

CSETK -75/5-BASE						
CSETK-75	75 mm 3 "	5 mt. 16,4 ft	200° C 392° C	CSZT-CAT	ASZ-75-S	BGT-75/140
CSETK -75/7-BASE						
CSETK-75	75 mm 3 "	7,5 mt. 24,6 ft	200° C 392° C	CSZT-CAT	ASZ-75-S	BGT-75/140
CSETK -75/10-BASE						
CSETK-75	75 mm 3 "	10 mt. 32,8 ft	200° C 392° C	CSZT-CAT	ASZ-75-S	BGT-75/140
CSETK -100/5-BASE						
CSETK-100	100 mm 4 "	5 mt. 16,4 ft	200° C 392° C	CSZT-CAT	ASZ-100-S	BGT-100/140
CSETK -100/7-BASE						
CSETK-100	100 mm 4 "	7,5 mt. 24,6 ft	200° C 392° C	CSZT-CAT	ASZ-100-S	BGT-100/140
CSETK -100/10-BASE						
CSETK-100	100 mm 4 "	10 mt. 32,8 ft	200° C 392° C	CSZT-CAT	ASZ-100-S	BGT-100/140

CSETK-SB

CSETK -75/5-SB						
CSETK-75	75 mm 3 "	5 mt. 16,4 ft	200° C 392° C	BL-A	ASZ-75-S	-
CSETK -75/7-SB						
CSETK-75	75 mm 3 "	7,5 mt. 24,6 ft	200° C 392° C	BL-A	ASZ-75-S	-
CSETK -75/10-SB						
CSETK-75	75 mm 3 "	10 mt. 32,8 ft	200° C 392° C	BL-A	ASZ-75-S	-
CSETK -100/5-SB						
CSETK-100	100 mm 4 "	5 mt. 16,4 ft	200° C 392° C	BL-A	ASZ-100-S	-
CSETK -100/7-SB						
CSETK-100	100 mm 4 "	7,5 mt. 24,6 ft	200° C 392° C	BL-A	ASZ-100-S	-
CSETK -100/10-SB						
CSETK-100	100 mm 4 "	10 mt. 32,8 ft	200° C 392° C	BL-A	ASZ-100-S	-

CSETK-COMP

CSETK -75/5-COMP						
CSETK-75	75 mm 3 "	5 mt. 16,4 ft	200° C 392° C	BL-A	ASZ-75-S	BGT-75/140
CSETK -75/7-COMP						
CSETK-75	75 mm 3 "	7,5 mt. 24,6 ft	200° C 392° C	BL-A	ASZ-75-S	BGT-75/140
CSETK -75/10-COMP						
CSETK-75	75 mm 3 "	10 mt. 32,8 ft	200° C 392° C	BL-A	ASZ-75-S	BGT-75/140
CSETK -100/5-COMP						
CSETK-100	100 mm 4 "	5 mt. 16,4 ft	200° C 392° C	BL-A	ASZ-100-S	BGT-100/140
CSETK -100/7-COMP						
CSETK-100	100 mm 4 "	7,5 mt. 24,6 ft	200° C 392° C	BL-A	ASZ-100-S	BGT-100/140
CSETK -100/10-COMP						
CSETK-100	100 mm 4 "	10 mt. 32,8 ft	200° C 392° C	BL-A	ASZ-100-S	BGT-100/140

ARCET

ARCET-SB

ARCET-75/7-SB					
ARCET-75	75 mm 3 "	7,5 mt. 24,6 ft	200° C 392° C	AFT-75	-
ARCET-75/10-SB					
ARCET-75	75 mm 3 "	10 mt. 32,8 ft	200° C 392° C	AFT-75	-
ARCET-75/13-SB					
ARCET-75	75 mm 3 "	5 mt. 43 ft	200° C 392° C	AFT-75	-
ARCET-100/7-SB					
ARCET-100	100 mm 4 "	7,5 mt. 24,6 ft	200° C 392° C	AFT-100	-
ARCET-100/10-SB					
ARCET-100	100 mm 4 "	10 mt. 32,8 ft	200° C 392° C	AFT-100	-

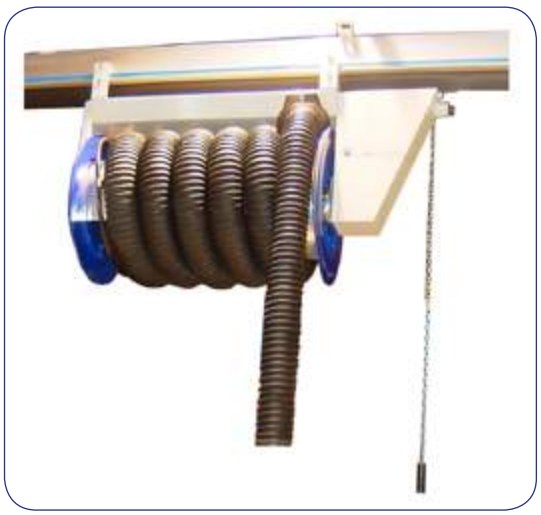

For different configurations, please refer to the price list; - Per differenti configurazioni, si prega di riferirsi al listino prezzi; - Pour diferentes configurationes, regarder sur le tarif; - Für andere Lösungen, bitte sich an die Preisliste beziehen; - Para diferentes configuraciones, mirar la tarifa

ARCET-COMP

ARCET-75/7-COMP					
ARCET-75	75 mm - 3 "	7,5 mt. 24,6 ft	200° C 392° C	AFT-75	BGT-75/140
ARCET-75/10-COMP					
ARCET-75	75 mm - 3 "	10 mt. 32,8 ft	200° C 392° C	AFT-75	BGT-75/140
ARCET-75/13-COMP					
ARCET-75	75 mm 3 "	5 mt. 43 ft	200° C 392° C	AFT-75	BGT-75/140
ARCET-100/7-COMP					
ARCET-100	100 mm 4 "	7,5 mt. 24,6 ft	200° C 392° C	AFT-100	BGT-100/140
ARCET-100/10-COMP					
ARCET-100	100 mm 4 "	10 mt. 32,8 ft	200° C 392° C	AFT-100	BGT-100/140

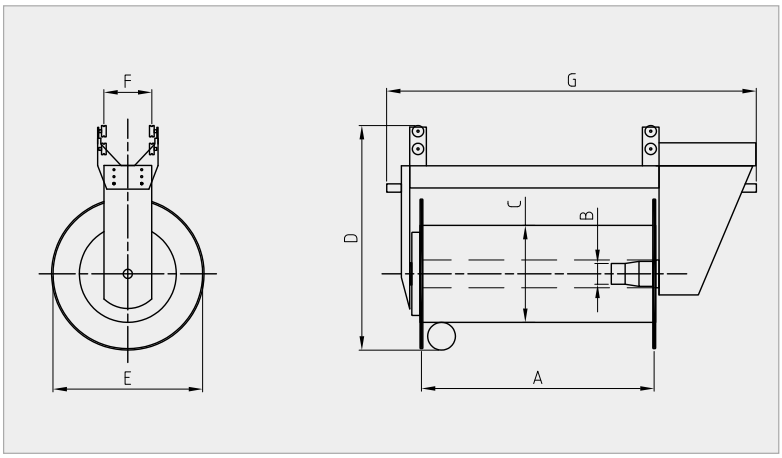

Mod	A (mm)	B (mm)	C (mm)	D (mm)	E (mm)	F (mm)	G (mm)	Ø Tubo (mm)	L Tubo (mm)	Kg
ARCET-75/7	850	75	350	820	540	180	1350	75	7,5	50
ARCET-75/10	850	75	350	820	540	180	1350	75	10	55
ARCET-75/13	850	75	350	820	540	180	1350	75	13	59
ARCET-100/7	850	100	350	835	580	180	1350	100	7,5	59
ARCET-100/10	850	100	350	835	580	180	1350	100	10	63

XTK-1

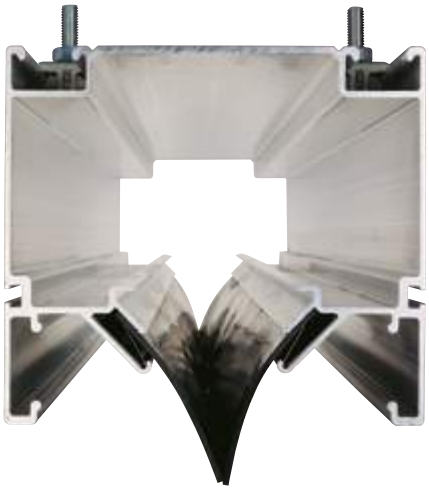

VOLUME MAX 1.800 m³/h - 940 c.f.m.

Canalina in alluminio con sezione 180x200 mm per alloggiamento di unità scorrevoli atte all'evacuazione dei gas di scarico e fumi dagli ambienti di lavoro.

Aluminium track with section 180x200 mm for sliding elements for the evacuation of welding fumes or vehicle's exhaust gases from workshops.

Rail d'estraction en aluminium de section 180x200 mm pour diferentes postes d'aspiration de gases d'escapes our fumées de soudure.

Alu-saugschlitzkanal 180x200 mm für bewegliche wagen oder aufroller fur Abgas–'oder Schweissrauch Absaugung.

Carril de aluminio extrusado, con una sección de 180x200 mm, para sistemas deslizantes de aspiración de gases de escape, o humo de soldadura.

A	XTK1-3000
B	XTK1-FUA-150L
C	XTK-KST
D	XTK1-FSG
E	XTK1-FDC
F	XTK-FUS-180L
F	XTK-FUS-200L
F	XTK-FUS-250L

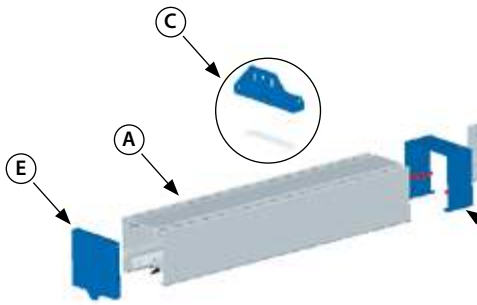

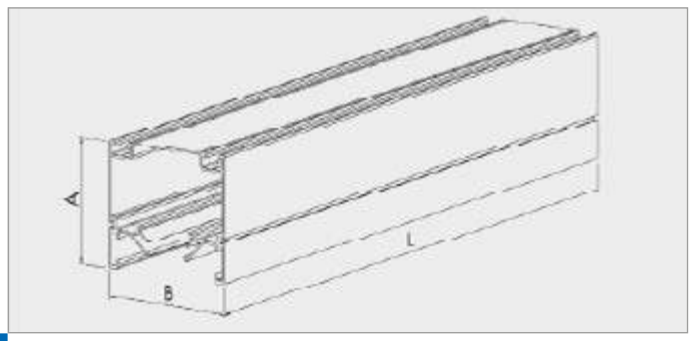

Mod	A (mm)	B (mm)	L (mm)	Kg	Ø eq (mm)	m³/h
XTK1-2000	180	200	2000	18,6	170	1800
XTK1-3000	180	200	3000	27,9	170	1800
XTK1-4000	180	200	4000	37,2	170	1800
XTK1-6000	180	200	6000	55,8	170	1800

XTK-2

VOLUME MAX 2.750 m³/h - 1.617 c.f.m.

Canalina in alluminio con sezione 240 x 200 mm per alloggiamento di unità scorrevoli atte all'evacuazione dei gas di scarico e fumi dagli ambienti di lavoro.

Aluminium track with section 240 x 200 mm for sliding elements for the evacuation of welding fumes or vehicle's exhaust gases from workshops.

Rail d'estraction en aluminium de section 240 x 200 pour diferentes postes d'aspiration de gases d'escapes our fumées de soudure.

Alu-saugschlitzkanal 240 x 200 mm für bewegliche wagen oder aufroller fur Abgas–oder Schweissrauch Absaugung.

Carril de aluminio extrusado, con una sección de 240 x 200 mm, para sistemas deslizantes de aspiración de gases de escape, o humo de soldadura.

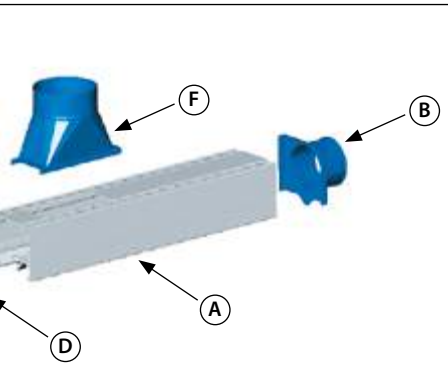

A	XTK2-3000
B	XTK2-FUA-150L
B	XTK2-FUA-180L
C	XTK-KST
D	XTK2-FSG
E	XTK2-FDC
F	XTK-FUS-180L
F	XTK-FUS-200L
F	XTK-FUS-250L

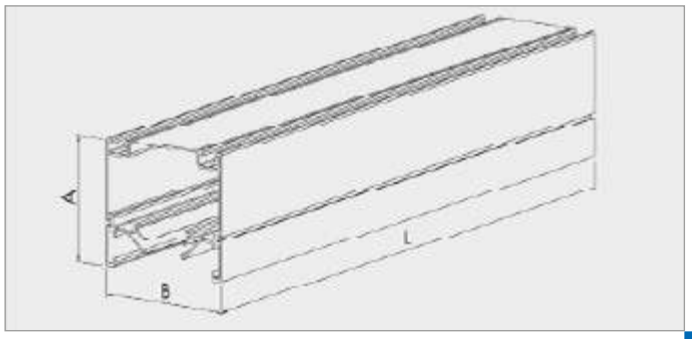

Mod	A (mm)	B (mm)	L (mm)	Kg	Ø eq (mm)	m³/h
XTK2-2000	240	200	2000	20,4	210	2750
XTK2-3000	240	200	3000	30,6	210	2750
XTK2-4000	240	200	4000	40,8	210	2750
XTK2-6000	240	200	6000	61,2	210	2750

CSXTK

CSXTK-BASE

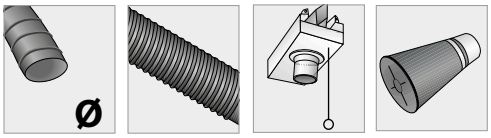

CSXTK-75/5-BASE			
75 mm - 3 "	5 mt. - 16,4 ft	CSZT-CAT	BGT-75/140
CSXTK-75/7-BASE			
75 mm - 3 "	7,5 mt. - 24,6 ft	CSZT-CAT	BGT-75/140
CSXTK-75/10-BASE			
75 mm - 3 "	10 mt. - 32,8 ft	CSZT-CAT	BGT-75/140
CSXTK-100/5-BASE			
100 mm - 4 "	5 mt. - 16,4 ft	CSZT-CAT	BGT-100/140
CSXTK-100/7-BASE			
100 mm - 4 "	7,5 mt. - 24,6 ft	CSZT-CAT	BGT-100/140

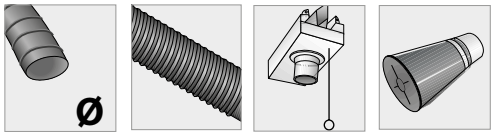

CSXTK-100/10-BASE			
100 mm - 4 "	10 mt. - 32,8 ft	CSZT-CAT	BGT-100/140
CSXTK-125/7-BASE			
125 mm - 5 "	7,5 mt. - 24,6 ft	CSZT-CAT	BG-125/200
CSXTK-125/10-BASE			
125 mm - 5 "	10 mt. - 32,8 ft	CSZT-CAT	BG-125/200
CSXTK-150/7-BASE			
150 mm - 6 "	7,5 mt. - 24,6 ft	CSZT-CAT	BG-150/200
CSXTK-150/10-BASE			
150 mm - 6 "	10 mt. - 32,8 ft	CSZT-CAT	BG-150/200

CSXTK-SB

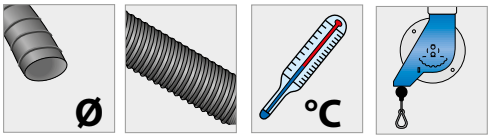

CSXTK-75/5-SB			
75 mm - 3 "	5 mt. - 16,4 ft	200° C - 392° C	BL-A
CSXTK-75/7-SB			
75 mm - 3 "	7,5 mt. - 24,6 ft	200° C - 392° C	BL-A
CSXTK-75/10-SB			
75 mm - 3 "	10 mt. - 32,8 ft	200° C - 392° C	BL-A
CSXTK-100/5-SB			
100 mm - 4 "	5 mt. - 16,4 ft	200° C - 392° C	BL-A
CSXTK-100/7-SB			
100 mm - 4 "	7,5 mt. - 24,6 ft	200° C - 392° C	BL-A

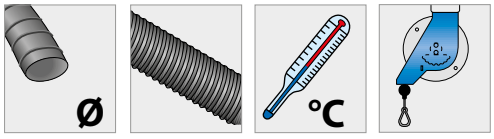

CSXTK-100/10-SB			
100 mm - 4 "	10 mt. - 32,8 ft	200° C - 392° C	BL-A
CSXTK-125/7-SB			
125 mm - 5 "	7,5 mt. - 24,6 ft	200° C - 392° C	BL-A
CSXTK-125/10-SB			
125 mm - 5 "	10 mt. - 32,8 ft	200° C - 392° C	BL-A
CSXTK-150/7-SB			
150 mm - 6 "	7,5 mt. - 24,6 ft	200° C - 392° C	BL-A
CSXTK-150/10-SB			
150 mm - 6 "	10 mt. - 32,8 ft	200° C - 392° C	BL-A

CSXTK-COMP

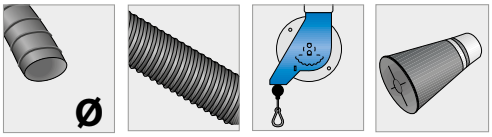

CSXTK-75/5-COMP			
75 mm - 3 "	5 mt. - 16,4 ft	BL-A	BGT-75/140
CSXTK-75/7-COMP			
75 mm - 3 "	7,5 mt. - 24,6 ft	BL-A	BGT-75/140
CSXTK-75/10-COMP			
75 mm - 3 "	10 mt. - 32,8 ft	BL-A	BGT-75/140
CSXTK-100/5-COMP			
100 mm - 4 "	5 mt. - 16,4 ft	BL-A	BGT-100/140
CSXTK-100/7-COMP			
100 mm - 4 "	7,5 mt. - 24,6 ft	BL-A	BGT-100/140

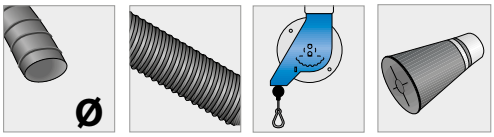

CSXTK-100/10-COMP			
100 mm - 4 "	10 mt. - 32,8 ft	BL-SA	BGT-100/140
CSXTK-125/7-COMP			
125 mm - 5 "	7,5 mt. - 24,6 ft	BL-A	BG-125/200
CSXTK-125/10-COMP			
125 mm - 5 "	10 mt. - 32,8 ft	BL-A	BG-125/200
CSXTK-150/7-COMP			
150 mm - 6 "	7,5 mt. - 24,6 ft	BL-A	BG-150/200
CSXTK-150/10-COMP			
150 mm - 6 "	10 mt. - 32,8 ft	BL-A	BG-150/200

Per differenti configurazioni, si prega di riferirsi al listino prezzi - For different configurations, please refer to the price list - Pour diferentes configurationes, regarder sur le tarif - Für andere Lösungen, bitte sich an die Preisliste beziehen - Para diferentes configuraciones, mirar la tarifa

ARCXT - ACXT

ARCXT-SB				
	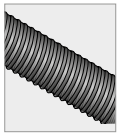	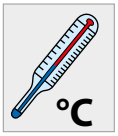	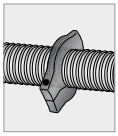	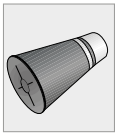
ARCXT-75/7-SB				
75 mm - 3"	7,5 mt. - 4,6 ft	200° C - 392° C	AFT-75	-
ARCXT-75/10-SB				
75 mm - 3"	10 mt. - 32,8 ft	200° C - 392° C	AFT-75	-
ARCXT-75/13-SB				
75 mm - 3"	13 mt. - 42,6 ft	200° C - 392° C	AFT-75	-
ARCXT-100/7-SB				
100 mm - 4"	7,5 mt. - 24,6 ft	200° C - 392° C	AFT-100	-
ARCXT-100/10-SB				
100 mm - 4"	10 mt. - 32,8 ft	200° C - 392° C	AFT-100	-
ACXT-100/13-SB				
100 mm - 4"	13 mt. - 42,6 ft	200° C - 392° C	AFT-100	-
ACXT-125/7-SB				
125 mm - 5"	7,5 mt. - 24,6 ft	200° C - 392° C	AFT-125	-
ACXT-125/10-SB				
125 mm - 5"	10 mt. - 32,8 ft	200° C - 392° C	AFT-125	-
ACXT-125/13-SB				
125 mm - 5"	13 mt. - 42,6 ft	200° C - 392° C	AFT-125	-
ACX-150/10-SB				
150 mm - 10"	10 mt. - 32,8 ft	200° C - 392° C	AFT-150	-

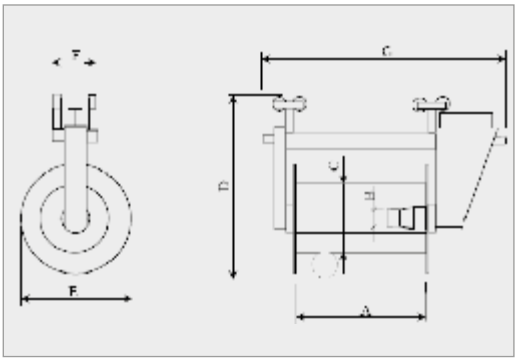

Mod	A (mm)	B (mm)	C (mm)	D (mm)	E (mm)	F (mm)	G (mm)	Ø Tubo (mm)	L Tubo (mm)	Kg
ARCXT-75/7	850	75	350	780	540	200	1350	75	7,5	50
ARCXT-75/10	850	75	350	780	540	200	1350	75	10	55
ARCXT-75/13	850	75	350	780	540	200	1350	75	13	59
ARCXT-100/7	850	100	350	804	580	200	1350	100	7,5	59
ARCXT-100/10	850	100	350	804	580	200	1350	100	10	63
ACXT-100/13	960	100	450	825	678	200	1431	100	13	76
ACXT-125/7	720	125	450	850	730	200	1191	125	7,5	70
ACXT-125/10	720	125	450	850	730	200	1191	125	10	72
ACXT-125/13	960	125	450	850	730	200	1431	125	13	76
ACXT-150/10	960	150	450	875	778	200	1431	150	10	75

Per differenti configurazioni, si prega di riferirsi al listino prezzi - For different configurations, please refer to the price list - Pour diferentes configurationes, regarder sur le tarif - Für andere Lösungen, bitte sich an die Preisliste beziehen - Para diferentes configuraciones, mirar la tarifa

ARCXT-ACXT

ARCXT-COMP				
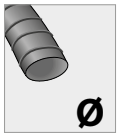	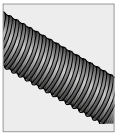	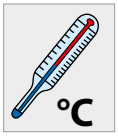	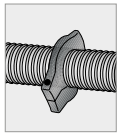	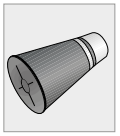
ARCXT-75/7-COMP				
75 mm - 3 "	7,5 mt. - 24,6 ft	200° C - 392° C	AFT-75	BGT-75/140
ARCXT-75/10-COMP				
75 mm - 3 "	10 mt. - 32,8 ft	200° C - 392° C	AFT-75	BGT-75/140
ARCXT-75/13-COMP				
75 mm - 3 "	13 mt. - 42,6 ft	200° C - 392° C	AFT-75	BGT-75/140
ARCXT-100/7-COMP				
100 mm - 4 "	7,5 mt.-24,6 ft	200° C - 392° C	AFT-100	BGT-100/140
ARCXT-100/10-COMP				
100 mm - 4 "	10 mt. - 32,8 ft	200° C - 392° C	AFT-100	BGT-100/140
ACXT-100/13-COMP				
100 mm - 4 "	13 mt. - 42,6 ft	200° C - 392° C	AFT-100	BGT-100/140
ACXT-125/7-COMP				
125 mm - 5 "	7,5 mt. - 24,6 ft	200° C - 392° C	AFT-125	BG-125/140
ACXT-125/10-COMP				
125 mm - 5 "	10 mt. - 32,8 ft	200° C - 392° C	AFT-125	BG-125/140
ACXT-125/13-COMP				
125 mm - 5 "	13 mt. - 42,6 ft	200° C - 392° C	AFT-125	BG-125/140
ACXT-150/10-COMP				
150 mm - 6 "	10 mt. - 32,8 ft	200° C - 392° C	AFT-150	BG-150/200

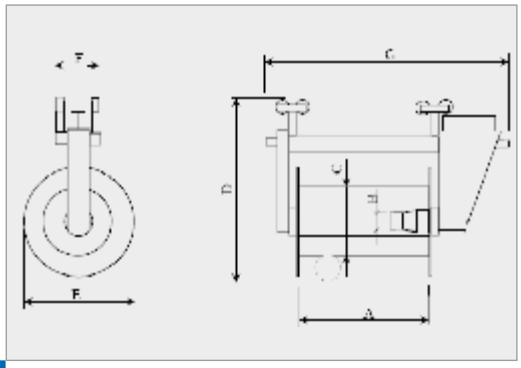

Mod	A (mm)	B (mm)	C (mm)	D (mm)	E (mm)	F (mm)	G (mm)	Ø Tubo (mm)	L Tubo (mm)	Kg
ARCXT-75/7	850	75	350	780	540	200	1350	75	7,5	50
ARCXT-75/10	850	75	350	780	540	200	1350	75	10	55
ARCXT-75/13	850	75	350	780	540	200	1350	75	13	59
ARCXT-100/7	850	100	350	804	580	200	1350	100	7,5	59
ARCXT-100/10	850	100	350	804	580	200	1350	100	10	63
ACXT-100/13	960	100	450	825	678	200	1431	100	13	76
ACXT-125/7	720	125	450	850	730	200	1191	125	7,5	70
ACXT-125/10	720	125	450	850	730	200	1191	125	10	72
ACXT-125/13	960	125	450	850	730	200	1431	125	13	76
ACXT-150/10	960	150	450	875	778	200	1431	150	10	75

BL-A

BL-A		
(A) 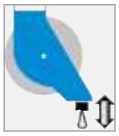	(B) 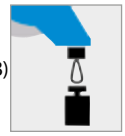	(C)
BL-A/4L6		
6,1- 6,2 m / 20 - 20,3 ft	3,7 Kg - 8,15 Lb	1
BL-A/7L6		
6,1- 6,2 m / 20 - 20,3 ft	6,8 Kg - 14,99 Lb	2
BL-A/8L5		
5,4 - 5,5 m / 17,7 - 18,8 ft	8,3 Kg - 18,30 Lb	3
BL-A/10L4.5		
4,7-4,9 m / 15,4-16,1 ft	10 Kg - 22,04 Lb	4
BL-A		
4,2 - 4,3 m / 13,8- 14 ft	11,5 Kg - 23,35 Lb	5
BL-A/12L3.5		
3,5 - 3,7 m / 11,5 - 12,1 ft	12,5 Kg - 27,56 Lb	6
BL-A/13L3		
2,9 - 3,1 m / 9,5 - 10,1 ft	13,2 Kg - 29,1 Lb	7
BL-A/14L2		
2,3 - 2,4 m / 7,5 - 7,9 ft	14 Kg - 30,86 Lb	8
BL-A/15L1.5		
1,5 - 1,6 m / 4,6 - 5,2 ft	15,2 Kg - 33,51 Lb	9

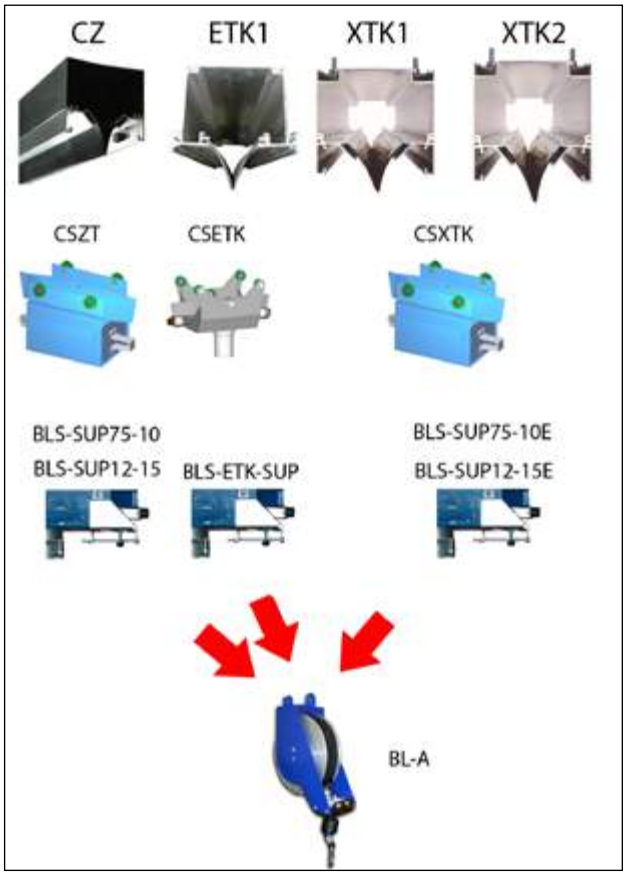

Bilancere universale a molla con controscatto, cavo in nylon e passante con 4 rulli perpendicolari per diminuire gli attriti e prolungarne la durata. Per informazioni tecniche riguardo lunghezza corsa (A), forza di richiamo (B) e giri di precarica (C) vedi schema sopra.

Universal balancer with counter release and nylon rope. Cable passage with 4 nylon rollers for reducing the frictions and maintaining its performance at the best levels. For technical information about stroke length (A), the restoring force (B) and turns of precharge (C) see related diagram.

Equilibreur universel avec cliquet d'arrêt et fressort de rappel à haute résistance. Doté de 4 guides à roulement pour une meilleure utilisation. Pour plus d'informations techniques sur la longueur de course (A), la force de rappel (B) et tours de précontrainte (C) voir figure à côté.

Balancer mit Arretierung und Nylonseil. Ergestellt mit 4 senkrechten Räder, damit die. Seilreibungen minimiert werden. Für technische Informationen über Seillänge (A), Auszugkraft (B) und Federspannung (C), siehe bitte der Schema daneben.

Equilibrador universal con trinquete y cuerda náutica para alta resistencia. Dotado de 4 rodillas perpendiculares para un mayor deslizamiento.Para mas informacciones sobre la extensión máxima (A), fuerza de retorno (B), vueltas de pre-cargamiento (C) vease el dibujo de al lado.

QE-AC1T

QE-AC1T	
QE-AC1T/1HP	1,0 HP - 0,75 Kw
QE-AC1T/1,5HP	1,5 HP - 1,1 Kw
QE-AC1T/2HP	2,0 HP - 1,5 Kw
QE-AC1T/3HP	3,0 HP - 2,2 Kw
QE-AC1T/4HP	4,0 HP - 3,0 Kw
S38-TRQ038200	155 MHz - 100 mt range

Quadro elettrico con telecomando.

Electrical panel with remote control.

Tableau électrique avec télécommande.

Zentralsteuerung mit Fernbedienung.

Cuadro electrico con mando a distancia.

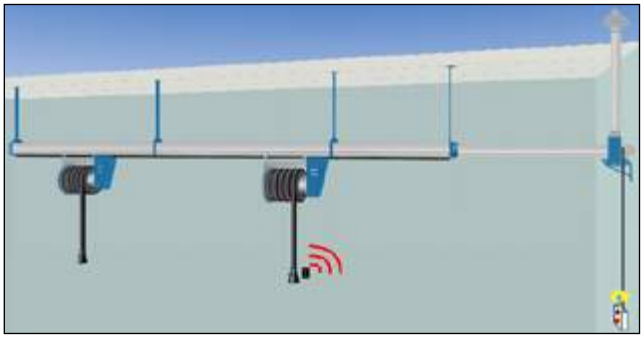

FCP

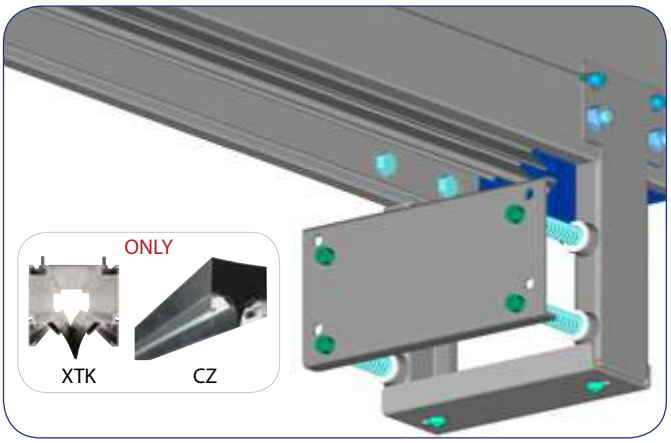

Fine corsa potenziato per arrotolatori scorrevoli su canalina.

Spring bumper for sliding hose reels on aluminium track.

Amortisseur fin de ligne pour enrouleurs coulissants.

Stoßfänger für beweglicher Schlauchaufroller.

Parachoque para enrolladores deslizantes.

AUTOMATIC CLOSING VALVE OPEN/CLOSED FOR HOSE REELS

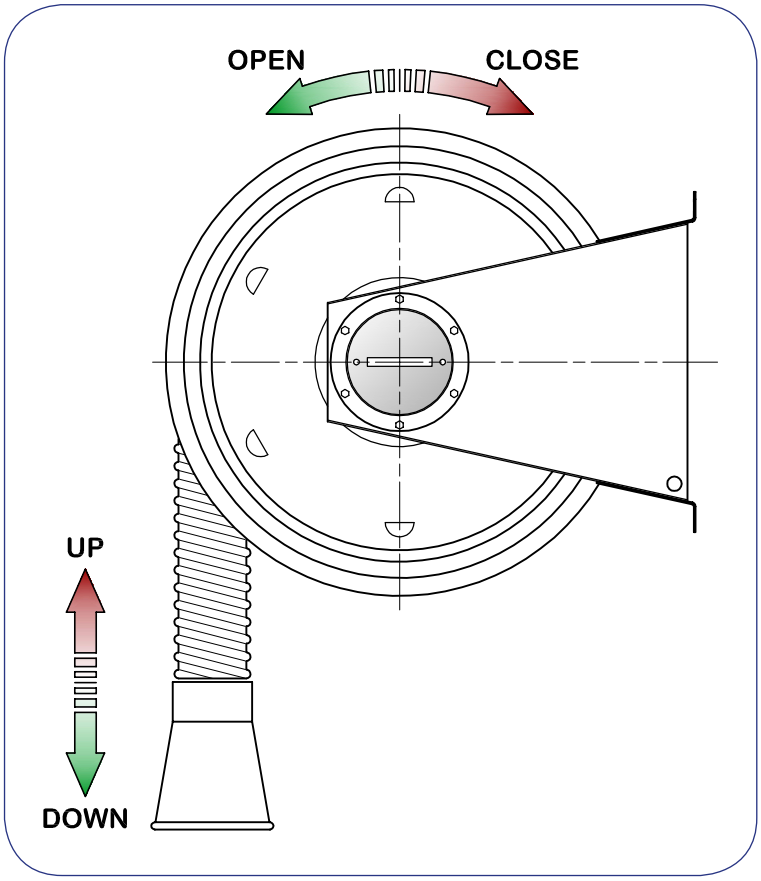

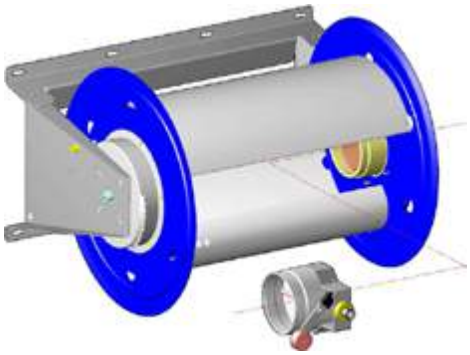

SERR

Serranda automatica per arrotolatori
Automatic closing valve for reels
Clapet automatique pour enrouleur
Automatische Absperrklappe für Aufroller
Tapa de cierre automática de la aspiración para los enrolladores.

ARCXT-SERR
ACXT-SERR
ARCZ-ACZ-SERR
AMZ-AMTZ-SERR

AUTOMATIC CLOSING VALVE OPEN/CLOSED FOR CARRIAGES

Serranda automatica per carrello
Automatic closing valve for carriages
Clapet automatique pour chariot
Automatische Absperrklappe für Wagen
Tapa de cierre automática de la aspiración para los carro.

Model	CSETK-100-BLSA	CSXTK-100-BLSA
	ETK1	XTK
Ø	100 mm	100 mm
	√	√

BL-A/TX

BL-A/TX			
QE-AC1/1.0/RX			
433.92 MHz	-10 +55 °C	100000 nr	12

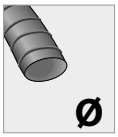

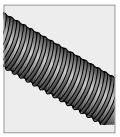

Ø75	10
Ø100	7

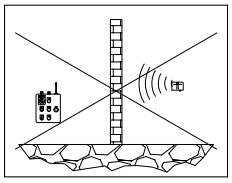

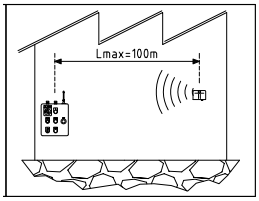

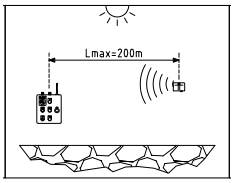

Sistema di partenza automatica del ventilatore montato su bilanciere. Comunica con il sistema di ricezione QE-AC1/RX da collegare al ventilatore centralizzato.

Automatic start/stop system for sliding carriages. It works in connection with QE-AC1/RX to be ordered separately in accordance to the power of the centralized fan.

Système de démarrage automatique du ventilateur monté sur équilibreur. Il communique avec le coffret électrique QE-AC1/RX à choisir selon la puissance du ventilateur.

Automatischer Ein- Ausschaltenssystem für den Laufwagen, betätigt über Balancer. in Verbindung mit QE-AC1/RX. (Steurung und Wagen nicht enthalten).

Sistema de arranque automatico del aspirador para carritos deslizantes. Funciona con cuadro QE-AC1/RX a presupostar segùn la potencia del aspirador centralizado.

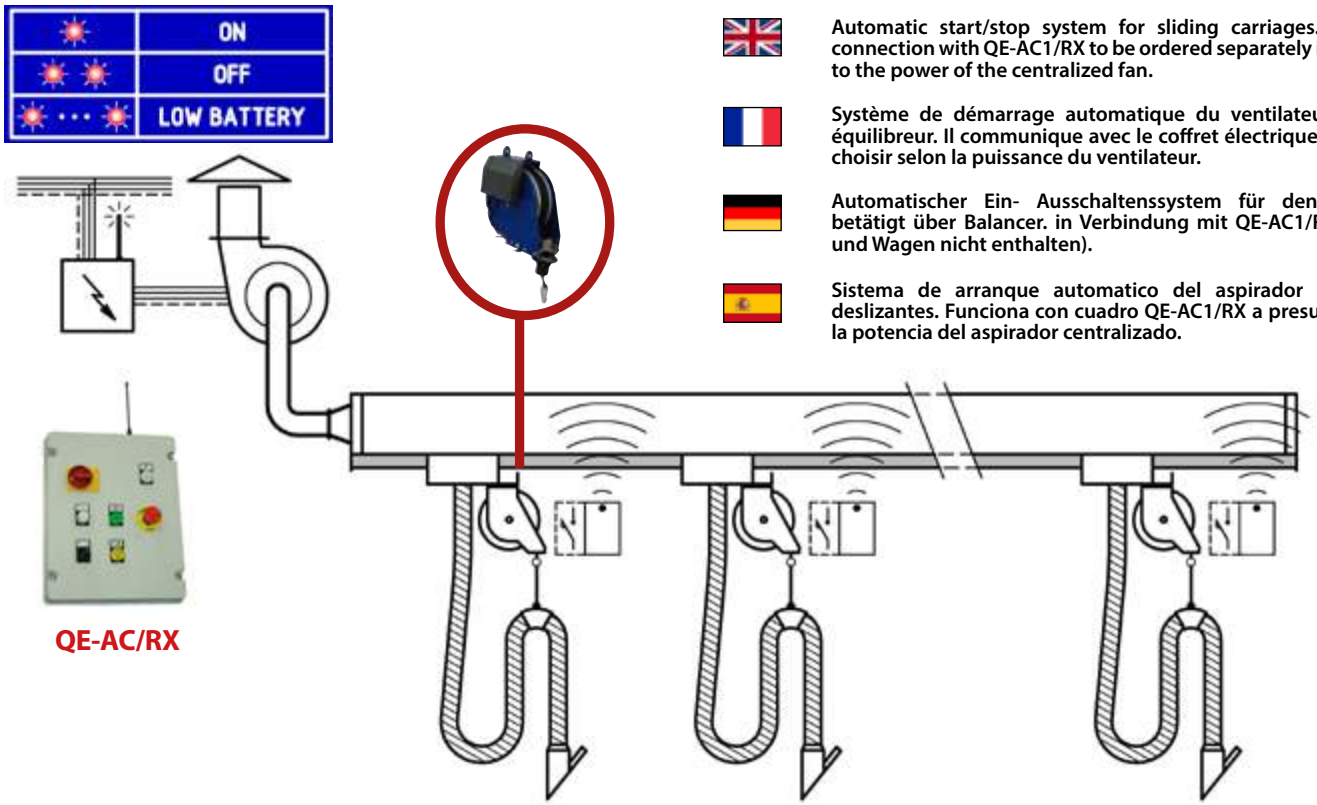

MICRO-TX

MICRO-TX			
[MHz]433.92	-10 +55 °C	[nr]10000000	12

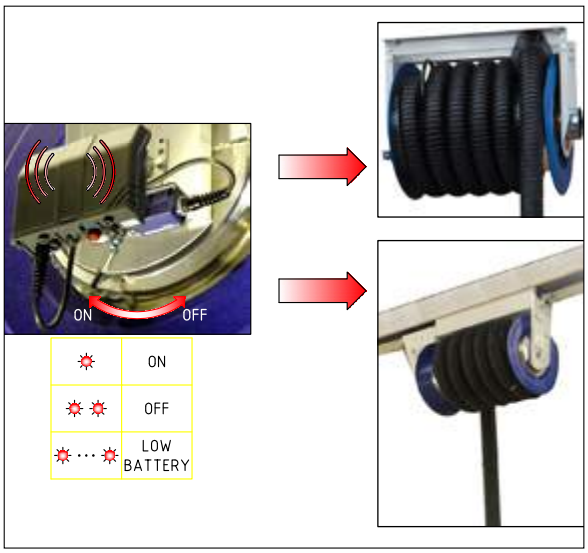

Microswitch di partenza automatica dell'aspiratore con comando via radio (senza fili). Da accoppiare al quadro elettrico QE-AC1/RX.

Microswitch for wireless automatic start and stop of the fan via radio frequency. to be combined with main switchboard QE-AC1/RX.

Système de dèmarrage automatique du ventilateur en radiofrequence (sans cables). A proposer avec le coffret QE-AC1/RX.

Automatisch Einschaltungsystem per Fernfunk (Kabellos). Zu verbinden mit Steuerung modell QE-AC1/RX.

Sistema de arranque automatico del aspirador por radio-frequencia (sin cables). A conectar con el cuadro QE-AC1/RX.

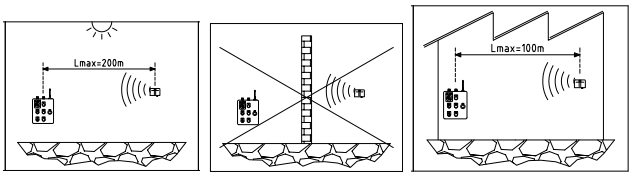

Mod			
ARCZ	AR	ARCZ	ARC
ARCET	AC	ARCXT	AC-MAXI
ACXT			

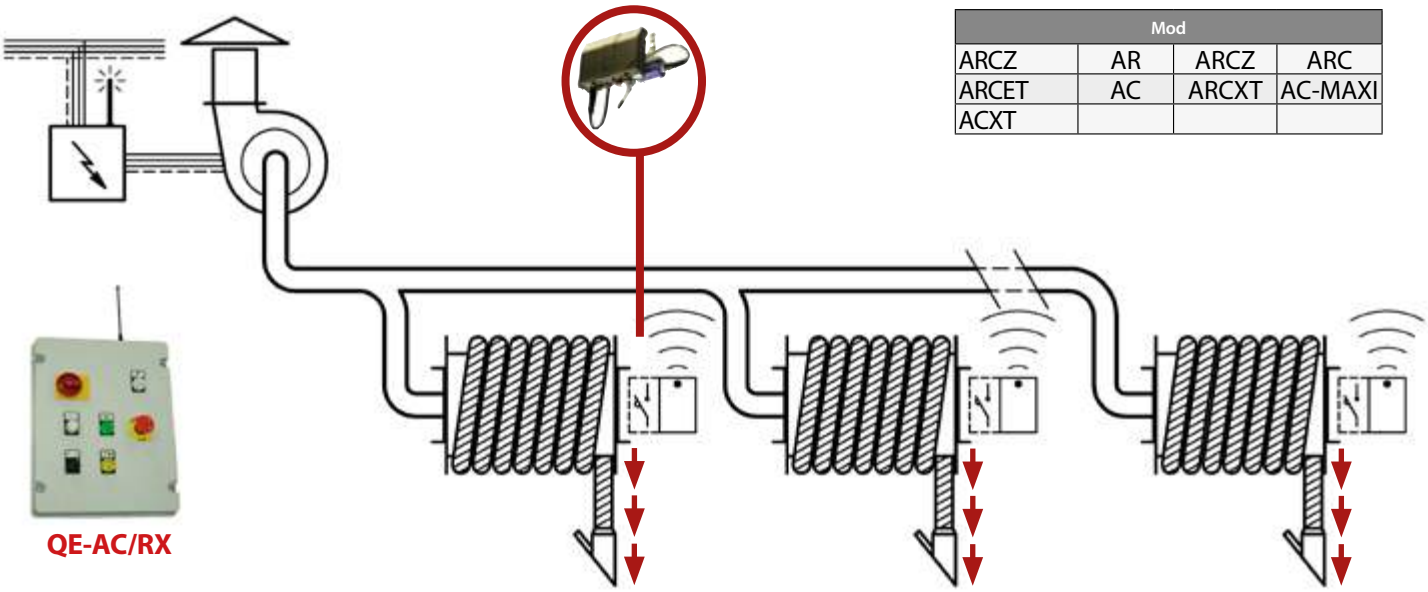

AM-TX

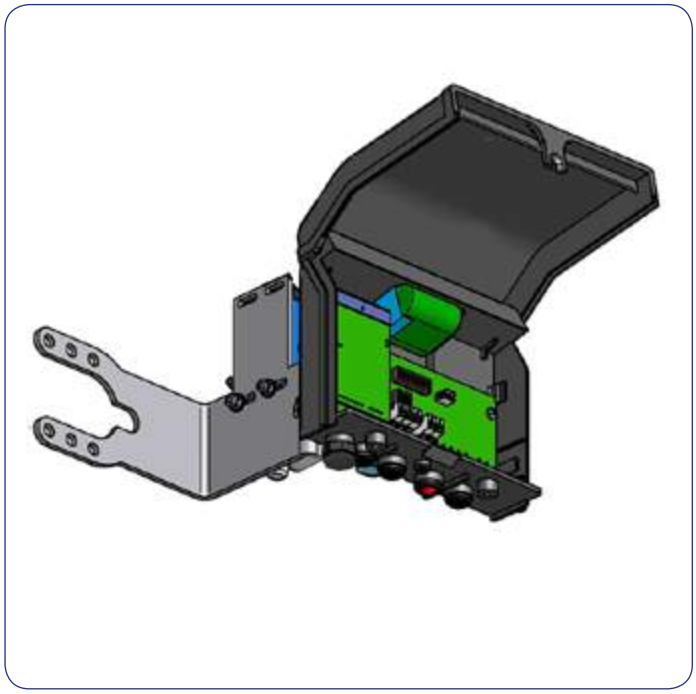

AM-TX			
MICRO-TX			
[MHz]433.92	-10 +55 °C	[nr]10000000	12

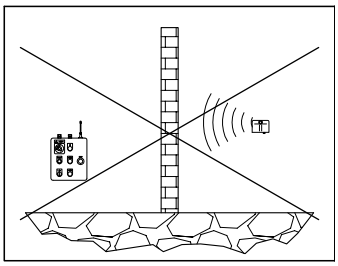

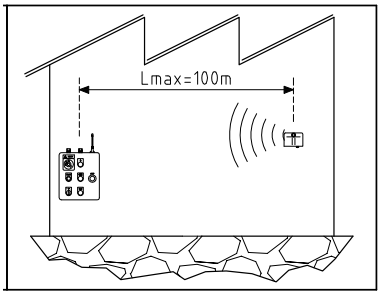

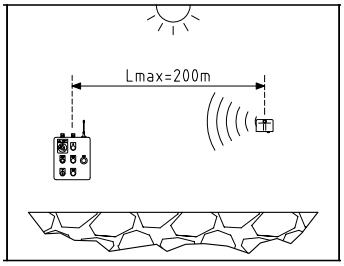

Sistema di trasmissione radio del segnale di partenza automatica dell'aspiratore derivante dal fermatubo elettrico degli arrotolatori motorizzati.

Wireless transmission system for the automatic start and stop signal coming from the electric safety stopper of the motor driven reels.

System de transmission en radiofrequence du signal de dèmarrage automatique qui vient de l'arrêt de securité des enrouleurs éléctriques.

Dateisendungssystem durch Radiofrequenz für das Ein-Ausschaltungsignal des Ventilators. Verwendet mit dem motorisierte Schlauchaufroller.

Sistema de transmisión en radiofrequencia del signal de arranque automatico que llega de los enrolladores motorizados.

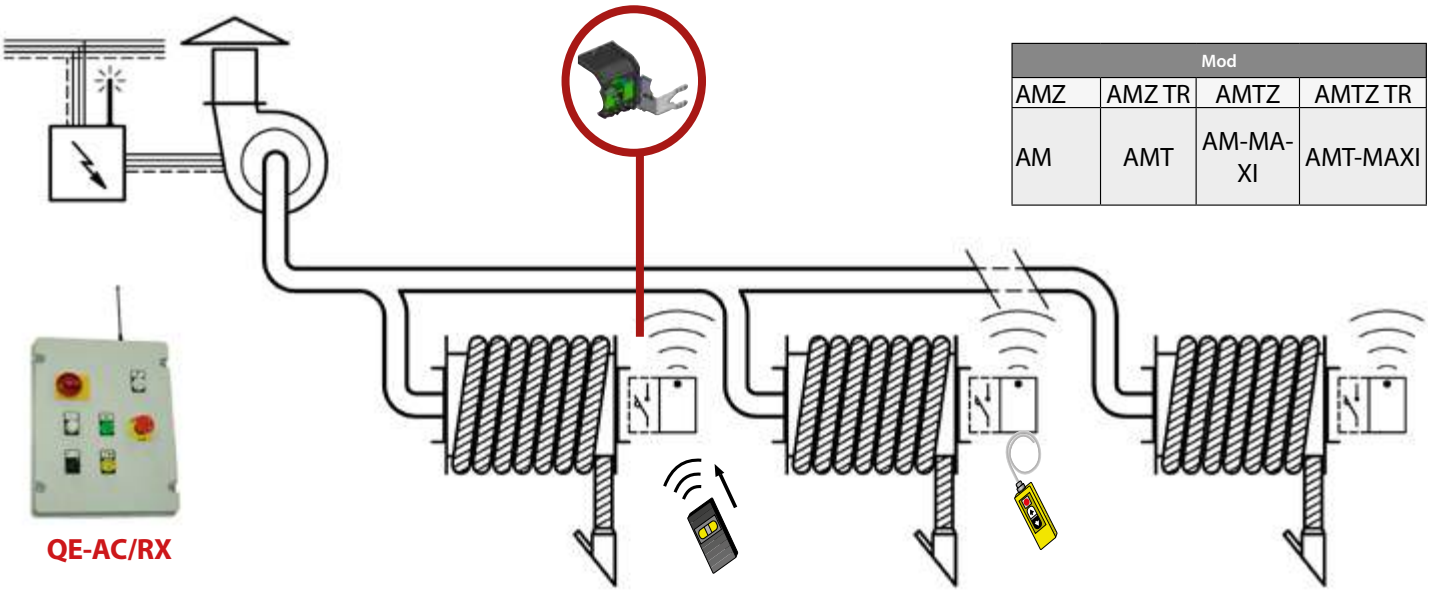

Mod			
AMZ	AMZ TR	AMTZ	AMTZ TR
AM	AMT	AM-MA-XI	AMT-MAXI

QE/RX

QE-AC/RX

QE-AC1/0.75/RX				
433.92 MHz	400/50 V/Hz	-10 +55 °C	0,75 HP 0,55 Kw	IP 55
QE-AC1/1.0/RX				
433.92 MHz	400/50 V/Hz	-10 +55 °C	1 HP 0,75 Kw	IP 55
QE-AC1/1.5/RX				
433.92 MHz	400/50 V/Hz	-10 +55 °C	1,5 HP 1,1 Kw	IP 55
QE-AC1/2.0/RX				
433.92 MHz	400/50 V/Hz	-10 +55 °C	2 HP 1,5 Kw	IP 55
QE-AC1/3.0/RX				
433.92 MHz	400/50 V/Hz	-10 +55 °C	3 HP 2,2 Kw	IP 55
QE-AC1/4.0/RX				
433.92 MHz	400/50 V/Hz	-10 +55 °C	4 HP 3 Kw	IP 55
QE-AC1/5.5/RX				
433.92 MHz	400/50 V/Hz	-10 +55 °C	5,5 HP 4 Kw	IP 55
QE-AC2/5.5/RX				
433.92 MHz	400/50 V/Hz	-10 +55 °C	5,5 HP 4 Kw	IP 55
QE-AC2/7.5/RX				
433.92 MHz	400/50 V/Hz	-10 +55 °C	7,5 HP 5,5 Kw	IP 55
QE-AC2/10/RX				
433.92 MHz	400/50 V/Hz	-10 +55 °C	10 HP 7,5 Kw	IP 55
QE-AC2/15/RX				
433.92 MHz	400/50 V/Hz	-10 +55 °C	15 HP 11 Kw	IP 55
QE-AC2/20/RX				
433.92 MHz	400/50 V/Hz	-10 +55 °C	20 HP 15 Kw	IP 55

Quadro elettrico con antenna di ricezione da combinare con i prodotti MICRO-TX, BL-A/TX o AM-TX. Affordable option to manage up to 8 frames simultaneously, each with different frequencies and 31 transmitters to draw each framework. QE-AC2 panels ha star delta start in order to limit energy consumption during take-off.

Central switchboard with antenna for the automatic start and stop of the fan together with MICRO-TX, BL-A/TX and AM-TX. Possilità di gestire fino a 8 quadri simultaneamente, ognuno con frequenze diverse e 31 trasmettitori per ciscun quadro. Quadri QE-AC2 avviamento stella triangolo per limitare i consumi in fase di spunto.

Coffret électrique avec antenne pour le demarrage automatique du ventilareur qui reçoit le signal du MICRO-TX, BL-A/TX ou AM-TX. Option abordable pour gérer jusqu'à 8 images simultanément, chacune avec des fréquences différentes et 31 émetteurs pour dessiner chaque cadre. Tableau QE-AC2 démarrage étoile-triangle pour réduire la consommation pendent la phase de allumage.

Steuerung mit Antenna fur die automatische Einschaltung des Ventilators, zu verbinden mit MICRO-TX, BL-A/TX und AM-TX. Erschwingliche Option für die Verwaltung bis zu 8 Bilder gleichzeitig, jeweils mit unterschiedlichen Frequenzen und 31 Sender, jeden Rahmen zu zeichnen. Ventilators. QE-AC2 Schalttafel Stern-Dreieck-Betrieb.

Cuadro eléctrico con antenna para el arranque automatico del ventilador junto à MICRO-TX, BL-A/TX y AM-TX. Opción asequible para gestionar hasta 8 fotogramas simultáneamente, cada uno con diferentes frecuencias y 31 transmisores para dibujar cada marco. Cuadros QEAC2 con arranque estrella /triangulo para bajar el consumo en fase de arranque).

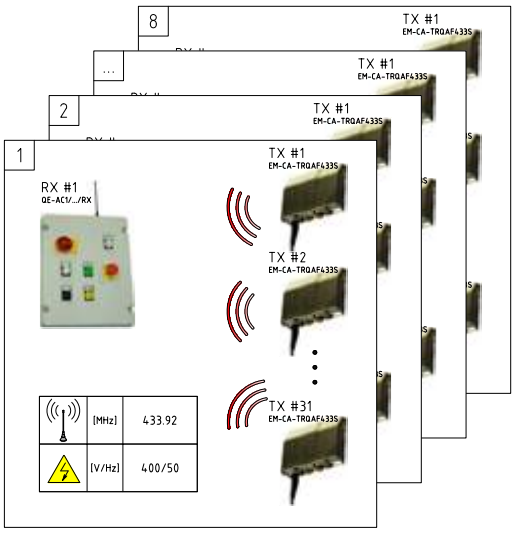

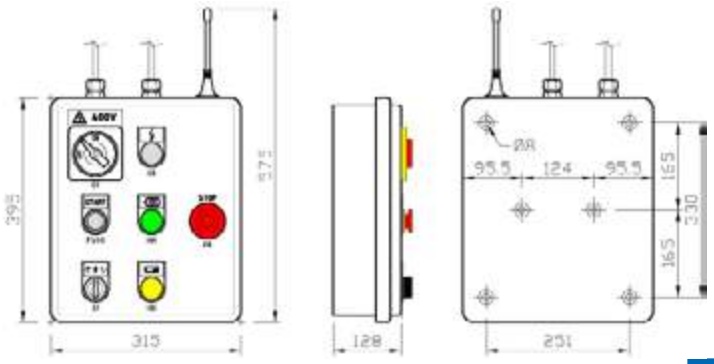

AUTOMATIC WIRELESS

BL-A-TX

Sistema a risparmio energetico per la partenza automatica ON/OFF del ventilatore, idoneo per carrelli scorrevoli. Il micro-switch, che non necessita di alimentazione elettrica via cavo, comunica con il sistema di ricezione QE-AC-INV-RX, quadro elettrico di alimentazione con inverter e pressostato differenziale.

Wireless automatic ON/OFF start up energy saving system for the fan, suitable for sliding rails. The micro-switch, which doesn't require electric power through cables, its connected with the QE-AC-INV-RX resever, electrical switch board with inverter and preassure gauge.

System pour économiser l'énergie qui va automatiquement commencer avec un system ON/OFF du ventilateur, adapté pour chariots. Le micro-switch, que ne nécessite pas un câble d'alimentations électrique, communique avec le système de réception QE-AC-INV-RX, cadre électrique par alimentation avec inverter et pression différentielle.

Energiesparsystem für das automatiche AN-und AUS Schalten des Ventilators, geeignet für bewegliche Wagen. Der Micro-switch braucht kein Stromversorgungskabel und kommuniziert mit dem Empfangssystem QE-AC-INV-RX, Stromversorgungstafel mit Inverter und Differenzdruckmesser.

Sistema de ahorro de energia estudiado para los carretes deslizantes para el arranque automatico ON/OFF del ventilador. El micro interruptor inalambico se connecta con el receptor QE-AC-INV-RX quelleva el alimentador con inverter y pressostato differencial.

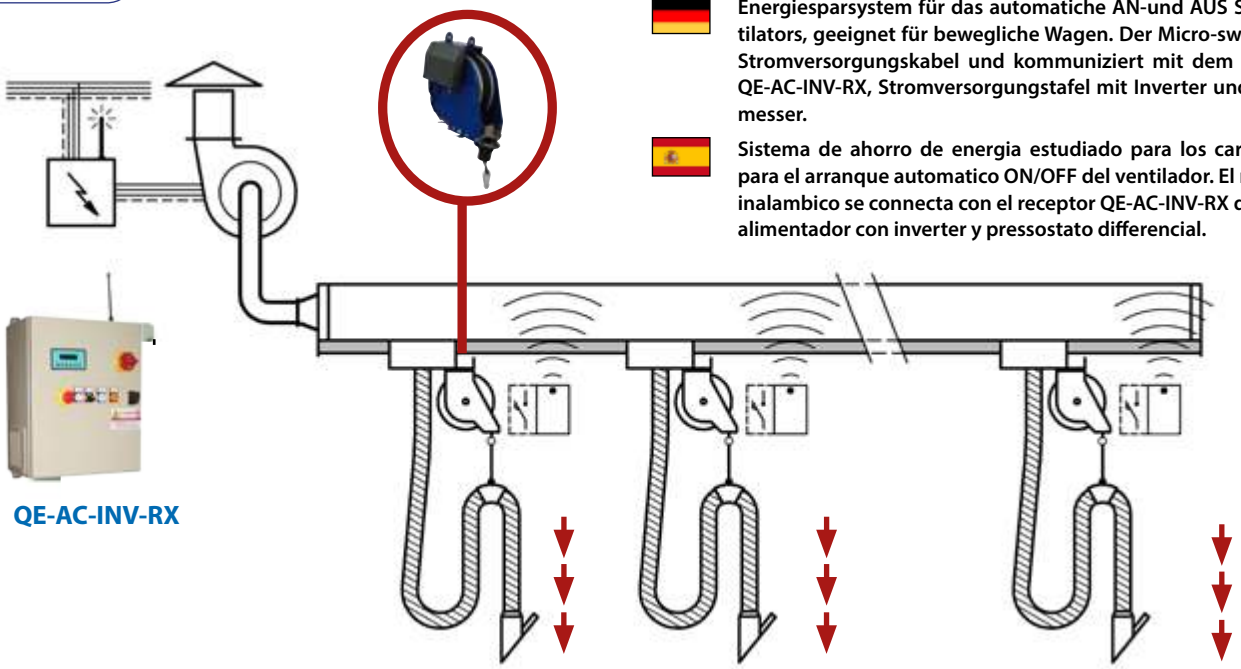

QE-AC-INV-RX

MICRO-TX

Sistema a risparmio energetico per la partenza automatica ON/OFF del ventilatore, idoneo per arrotolatori fissi e scorrevoli. Il micro-switch, che non necessita di alimentazione elettrica via cavo, comunica con il sistema di ricezione QE-AC-INV-RX, quadro elettrico di alimentazione con inverter e pressostato differenziale.

Automatic start/stop of the fan for stationary and sliding extraction systems. The micro-switch, which doesn't require electric power through cables, its connected with the QE-AC-INV-RX resever, electrical switch board with inverter and preassure gauge.

System pour économiser l'énergie qui va automatiquement commencer avec un system ON/OFF du ventilateur, adapté pour chariots. Le micro-switch, que ne nécessite pas un câble d'alimentations électrique, communique avec le système de réception QE-AC-INV-RX, cadre électrique par alimentation avec inverter et pression différentielle.

Energiesparsystem für das automatische AND- und AUS Schalten del Ventilators, geeignet für festsitzende und bewegliche Schlauchaufroller. Der Micro-switch braucht kein Stromversorgungskabel und kommuniziert mit dem Empfangssystem QE-AC-INV-RX, Stromversorgungstafel mit Inverter und Differenzdruckmesser.

Sistema de ahorro de energia estudiado para los carretes deslizantes para el arranque automatico ON/OFF del ventilador. El micro interruptor inalambico se connecta con el receptor QE-AC-INV-RX quelleva el alimentador con inverter y pressostato differencial

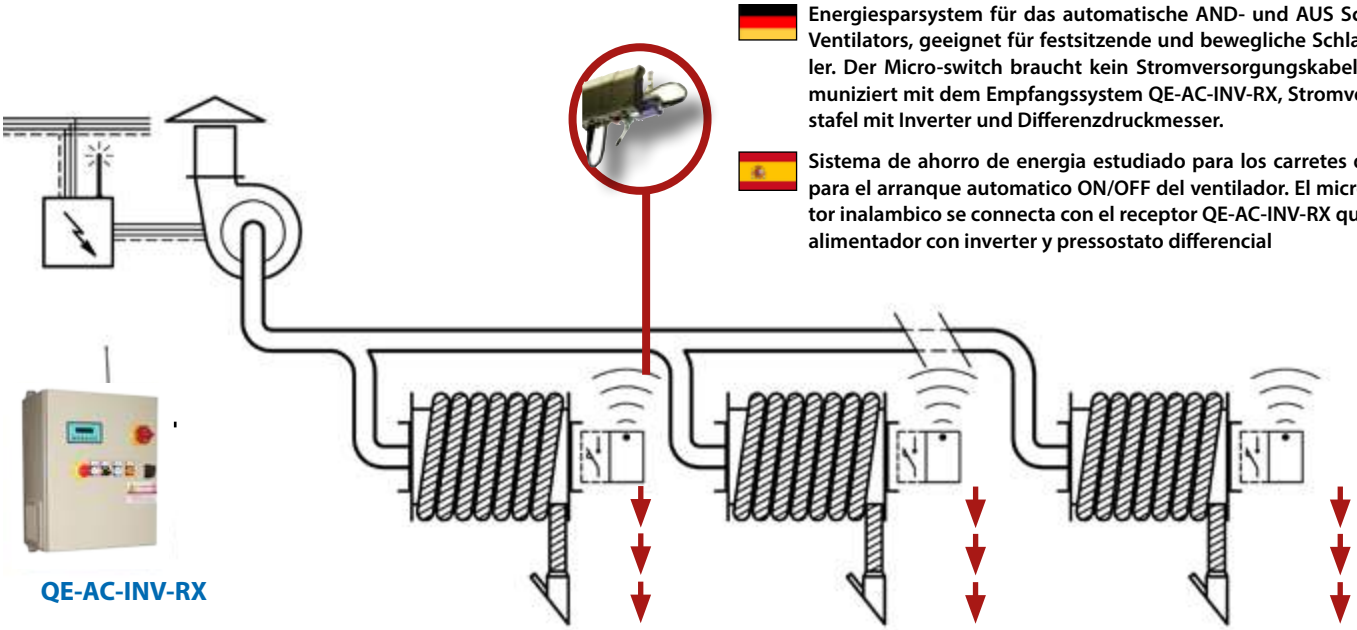

QE-AC-INV-RX

START-UP WITH INVERTER

QE-AC-INV-RX

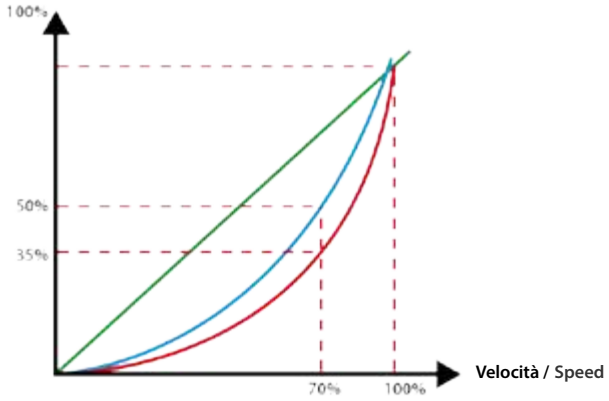

Portata / Air flow

Pressione / Pressure

Potenza / Power

Grafico potenza/Pressione/Portata inverter

Diagram for power / Pressure and Inverter Air flow

Graphique de puissance/Pression/débit INVERTER

Diagramm für Power/Druck und Volumenstrom Inverter

Grafico portada/Presion/Velocidad y potencia del inverter

L'utilizzo dei quadri elettrici QE-AC-INV-RX dotati di Inverter e Pressostato Differenziale Digitale, rappresenta la soluzione tecnicamente più avanzata, semplice ed efficace per il controllo dell'aspirazione in funzione dell'apertura e della chiusura delle bocchette di aspirazione.Il pressostato differenziale rileva IN TEMPO REALE quante bocchette sono aperte e quante sono chiuse (misurando la pressione totale dell'impianto) e trasmette il dato all'inverter che AUTOMATICAMENTE andrà a regolare la velocità di rotazione del motore.
Come sappiamo, nei ventilatori centrifughi la portata è direttamente proporzionale alla velocità di rotazione del motore.
Riducendo la velocità di un 30%, la portata del ventilatore sarà di conseguenza ridotta di un 30%. Il consumo di energia però, si riduce di circa un 65%. I rapporti esistenti tra portata, pressione, velocità e potenza sono indicati nel grafico.

The use of our switch-board QE-AC-INV-RX equipped with inverter and digital pressure gauge is the most advanced and effective but still simple solution to control extraction according to the actual quantity of extraction points.
The pressure gauge determines constantly how many extraction points are open andhow many are closed (by measuring thesystem global pressure) and transmits this information to the inverter that AUTOMATICALLY adjusts the rotation speed of the engine. As we know in centrifugal fans the air volume is directly proportioned to the engine speed.
By reducing the speed of about 30%, the air low of the fan will also be reduced of 30%. The Energy co sumption, however, will be reduced of about 65%.
The existing relationship between air flow, pressure, speed and power are indicated in the diagram.

L'utilisation des tableaux électriques QE-AC-INV-RX avec un Inverter et pression différentielle digitale , représente la solution plus techniquement avancé, semple et efficace pour le contrôle de l'aspiration en fonction de l'ouverture et de la fermeture des entonnoir d'aspiration. La pression différentielle détecte EN TEMPE REEL combien d'entonnoirs sont ouverts et combien sont fermé (mesure de la pression totale du système) et transmettre la donnée à l'INVERTER que va a régulariser AUTOMATIQUEMENT la vitesse de rotation du moteur.
Comme nous le savons, dans les ventilateurs centrifuges le débit est directement proportionnel à la vitesse de rotation du moteur.
Avec la réduction de la vitesse d'un 30% , le débit du ventilateur sera par conséquent réduite à 30%. Consommation d'énergie, cependant, est réduit d'environs de 65% . La relation entre le débit, la pression, la vitesse et la puissance sont indiquées dans le graphique.

Der Einsatz von elektrischen Schalttafeln QE-AC-INV-RX mit Inverter und DigitaldifferenzdruckSchalter, ist die technisch modernste und einfachste Lösung für die Kontrolle der Funktion des Öffnens und Schliessens der Lüftungsöffnungen.
Der Differentialdruckschalter erkennt in Echtzeit, wie viele Düsen geöffnet sind und wie viele geschlossen sind, durch das Messen des Gesamtdrucks des Systems, und überträgt die Daten an den Inverter, der automatisch die Drehgescwindigkeit des Motors korrigiert.
Wie wir wissen ist bei Radialventilatoren die Leistung direct proportional zu der Drehgescwindigkeit des Motors.
Bei Senkung der Geschwindigkeit um 30%, wird die Leistung des Ventilators um 30% reduziert .
Der Energieverbrauch wird jedoch um ca. 65% verringert.
Das Verhältnis zwischen Durchfluss, Druck, Geschwindigkeit und Kraft sind im Diagramm dargestellt.

El uso de los cuadros QE-AC-INV-RX que llevan el alimentador con inverter y pressostato differencial.digital, representa la soluccion mas avanzada sencilla y eficaz para la regulacion de la aspiracion en funcion de el utilizo (abertura) de los boquereles de aspiracion. El pressostato differencial siente de inmediato cuantos son los boquereles en funcionamiento (detectando la presion en el cicuito) y transmite la funcion al cuadro con inverter que en automatico va a regular la elocidad del motor.
Sabiendo que la portada del ventilador centrifugo es proporcional a la velocidad de rotacion del motor, reduciendo su velocidad de un 30% tendremo una bajada del mismo tamaño de portada. El consumo de energia se reduce sin embargo de un 65%.
Los datos de portada, presion, velocidad y potencia son reflejados en el grafico al lado.

CLOSING VALVES

AUTOMATIC CLOSING VALVE

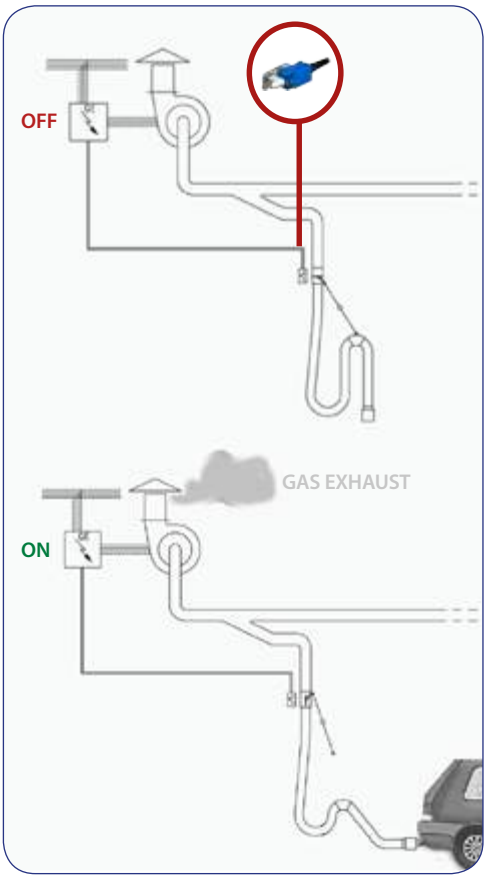

(A)

Model
SER-75-FAR-MM
SER-100-FAR-MM
SER-125-FAR-MM
SER-150-FAR-MM

(B)

Model
SER-75-FAR-M
SER-100-FAR-M
SER-125-FAR-M
SER-150-FAR-M

Serranda con azionamento a molla dotata di micro switch (A). La serranda può essere fornita anche senza micro switch (B).

Damper with spring start equipped with micro switch (A). The damper can also be supplied without micro switch (B).

Caplet entrainer par ressort avec un Micro-switch (A). Le Caplet peut être fourni sans micro switch (B).

Federklappe mit Mikroschalter (A). Die Klappe ohne Mikroschalter auch Verfügbar (B).

Cierre con funcionamiento a resorte con micro interruptor (A). El cierre puede ser entregado a demanda sin micro. (B).

AUTOMATIC CLOSING VALVE WITH WI-FI ON/OFF

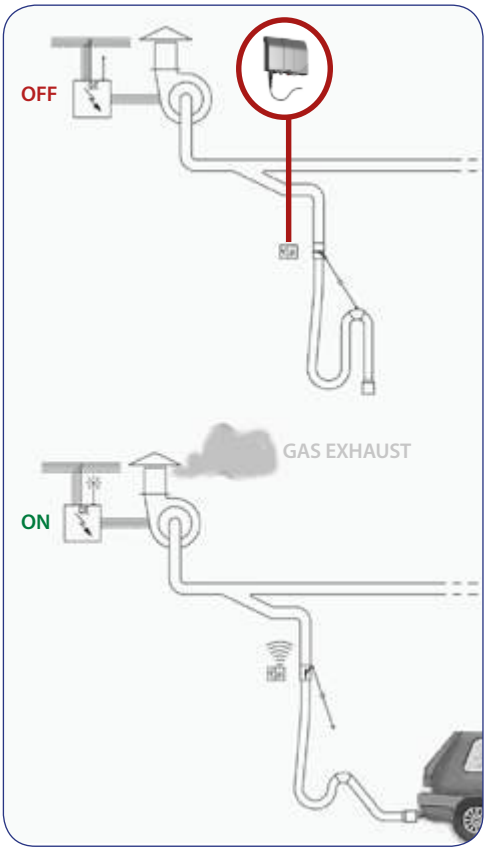

(A) (B)

Model
SER-75-FAR-MMTX
SER-100-FAR-MMTX
SER-125-FAR-MMTX
SER-150-FAR-MMTX

Serranda con azionamento a molla dotata di micro switch (A) e fornito di trasmettitore Wi-Fi (B), per l'accensione automatica dell'aspiratore.

Damper with spring start with micro switch (A) and equipped with Wi-F transmitter (B), for the automatic starting of the fan.

Caplet entrainer par ressort avec un micro-switch (A) et fourni avec un transmetteur Wi-Fi (B), pour le démarrage automatique de aspirateur.

Federklappe mit Mikroschalter (A) und Wi-Fi Sender (B), für automatische Ein-Ausschaltung des Ventilators.

Cierre con funcionamiento a resorte con micro interruptor (A) con transmetidor Wi-Fi (B) para el arranque automatico del aspirador.

CLOSING VALVES

AUTOMATIC CLOSING VALVE

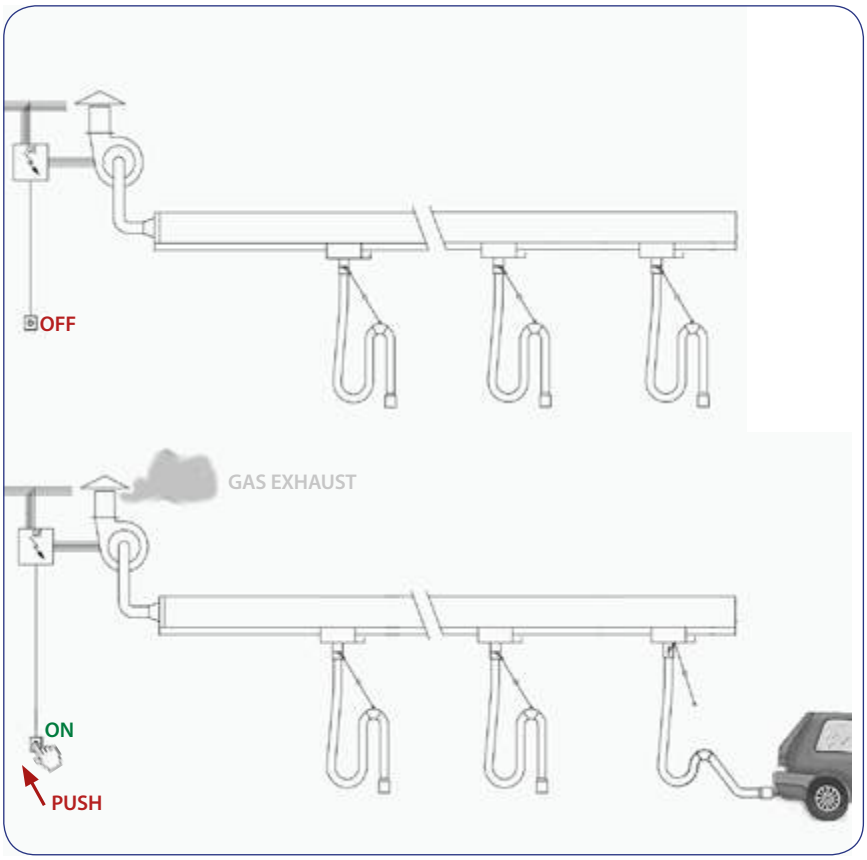

Model
SER-75-FAR-M
SER-100-FAR-M
SER-125-FAR-M
SER-150-FAR-M

Serranda con azionamento a molla. Fornito senza carrello.

Damper with spring start. Supplied without carriage.

Caplet entrainer par ressort. Fourni sans chariot.

Federklappe. Beliefert ohne Wagen.

Cierre con funcionamiento a resorte. Entregado sin carrete.

AUTOMATIC CLOSING VALVE WITH WI-FI ON/OFF

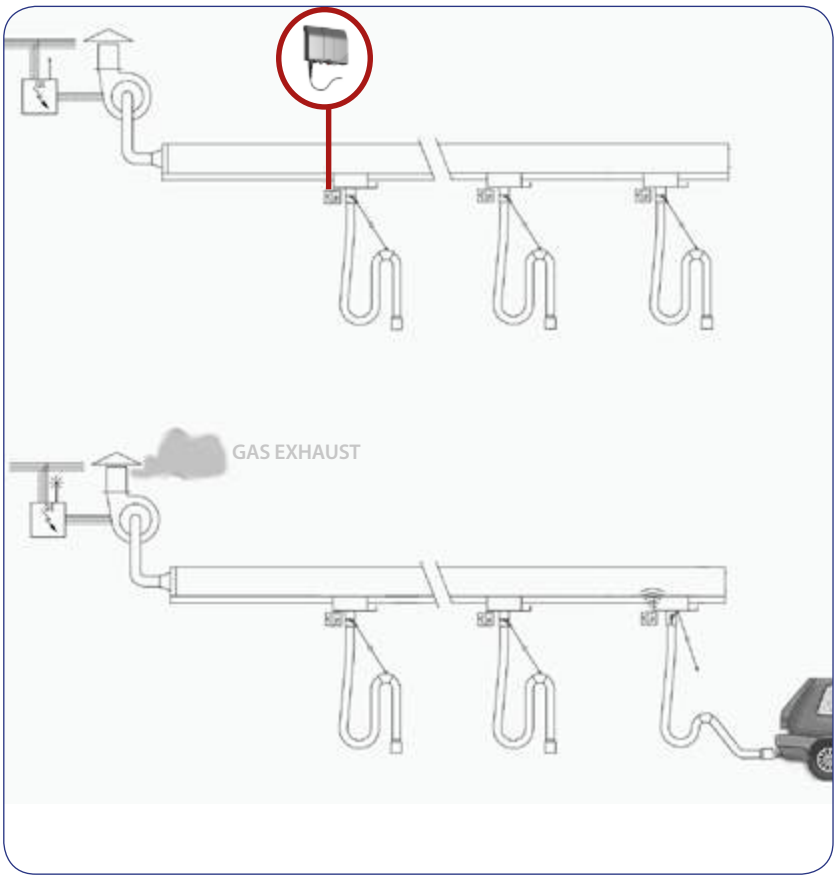

Model
SER-75-FAR-MMTX
SER-100-FAR-MMTX
SER-125-FAR-MMTX
SER-150-FAR-MMTX

Serranda con azionamento a molla dotata di micro switch e trasmettitore Wi-Fi per accensione aspiratore automatica. Fornito senza carrello.

Damper with spring start equipped with micro switch and Wi-Fi transmitter for automatic starting of the fan. Supplied without carriage.

Caplet avec commencement par ressort avec un micro-switch et transmetteur Wi-Fi pour le démarrage de l'aspirateur automatique. Fourni sans chariot.

Federklappe mit Mikroschalter und Wi-Fi Sender für automatische Ein-Ausschaltung des Ventilators. Beliefert ohne Wagen.

Cierre con funcionamiento a resorte con micro interruptor (A) con transmetidor Wi-Fi (B) para.
El arranque automatico del aspirador. Entregado sin carrete.

BRACKETS

CANALINA - TRACK - RAILS - SAUGSCHLITZKANAL - CARRILES

SFSZ

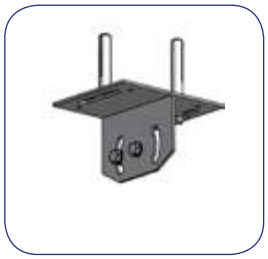

Mod	L.
SFSZ	100 mm

SSI

Mod	L.
SSI-3000	3000 mm

SFSRZ

Mod	L.
SFSRZ-C	1300 - 1600 mm

SFPZ-SFPR

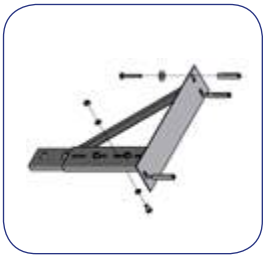

Mod	L.
SFPZ-1050	1050 mm
SFPR	460 - 660 mm

ARROTOLATORE - HOSE REELS - ENROULEURS - ABGASSCHLAUCHAUFROLLER - ENROLLADORES

KIT TIRANTI

Mod	L. m
KIT-TIRANTI	10 mm
KIT-TIRANTI-2	20 mm

STAFFAGGI SPECIALI SU RICHIESTA - BRACKETS SPECIAL REQUEST - SUPPORTS DEMANDE SPÉCIALE - KLAMMERN SONDERWÜNSCHE - SOPORTES DE SOLICITUD ESPECIAL

ELETTROASPIRATORI

FANS
VENTILATEURS
VENTILATOREN
ELECTROASPIRADORES

AL

Elettroaspiratore in lamiera d'acciaio completo di flangie di entrata e uscita. Ventilatore orientabile adatto per portate medio alte, pressioni medie.

Metal sheet steel fan complete with inlet and outlet flanges. Fan adjustable suitable for medium high, medium pressure.

Electro-aspirateur en tôle d'acier avec brides d'entré et de sortie. Fan réglable adapté à haute, moyenne pression moyenne.

Ventilator aus Stahlblech mit Drück und Sauganschlüssen. Fan verstellbar passend für mittel hoher, mittlerer Druck.

Aspirador de acero con bocas de entrada y salida. Ventilador ajustable adecuado para medio-alto, de media presión.

230V-400V / 3phase / 50Hz

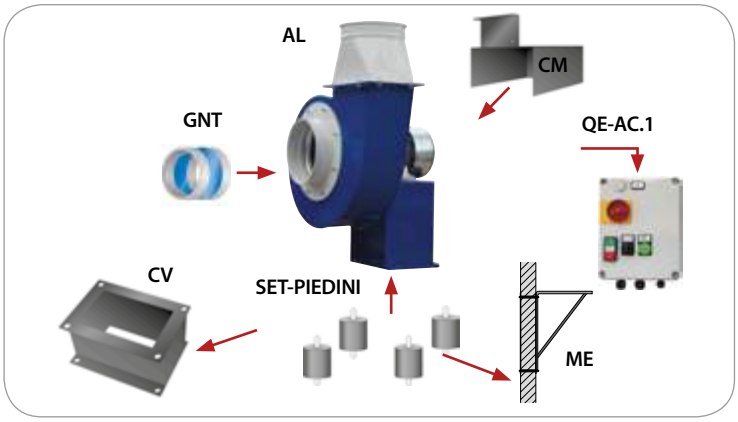

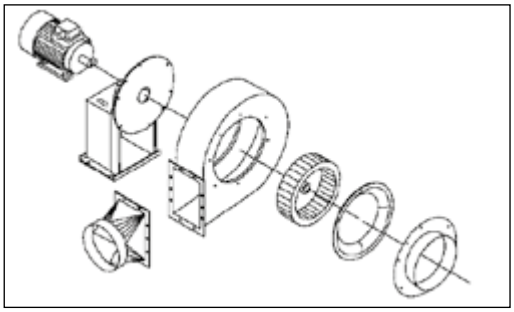

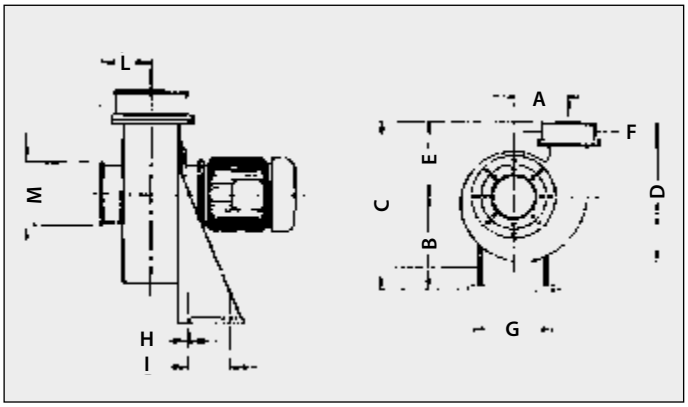

Q [m³/h]	AL 50	AL 100	AL 150	AL 200	AL 300	AL 400	AL 550	AL 750	AL 1000	AL 1500	AL 2000
	P_t [mmH$_2$O]										
100		85	120								
200		87	123		140						
300		88	124	124	140						
350	56	89	126	125	140						
400	58,5	90	128	126	140						
500	61	92	132	127	140						
600	67,5	93	137	128	140						
700	67,5	98	142	135	141						
800	63	102	145	136	142						
880	60	105	147	137	142						
900		107	150	137	142						
1000		110	153	138	144						
1100		112	157	140	147						
1200		113	162	143	150						
1300		113	167	147	152						
1500		112	172	158	162	270					
1700		107	172	167	170	275	275				
1800		106	170	173	177	287	272				
1900		105	167	178	182	286	270				
2100		100		188	190	285	268				
2160				187	193	284	264				
2400					194	281	260				
2520					188	279	259				
2700					185	275	258				
2880					184	271	257				
2950					183	267	256				
3000						264	255	325	340		
3240						260	252	322	338		
3400						254	250	320	336		
3600						247	245	317	334	360	
3800						238	240	315	332	370	
4000						232	230	310	330	387	
4100						220	220	305	327	381	385
4320						214	205	295	324	377	387
4680						195	195	285	322	374	388
4750						180	180	280	318	369	390
5000						170	168	275	312	361	393
5400						153	155	270	295	350	388
6000						81	145	250	275	346	382
6150							110	240	268	340	378
6500							90	225	255	333	368
6850								215	240	325	360
7000								200	230	320	355
7650								160	195	305	350
8000								132	175	285	341
8500								105	150	260	305
9000									118	240	300
9100									108	230	292
9500										210	285
10000										200	275
10800										160	220
11000										150	225
11500										118	200
12000											180
13000											125

Mod	A	B	C	D	E	F,M (../C)	F,M (../D)	G	H	I	L	Kg	HP	Kw	r.p.m.	dB
AL-50	92	190	468	492	278	150 R*	160 L*	195	8,5	65	120	12	0,5	0,37	2800	66
AL-100	151	283	601	486	318	180 R*	160 L*	265	8,5	95	125	20	1	0,75	2800	68
AL-150	151	283	601	486	318	180 R*	160 L*	265	8,5	95	125	22	1,5	1,1	2800	72
AL-200	196	374	756	624	382	200 R*	200 L*	250	8,5	130	135	32	2	1,5	2800	75
AL-300	196	374	756	624	382	200 R*	200 L*	250	8,5	130	135	35	3	2,2	2800	78
AL-400	286	500	965	835	465	250 R*	250 L*	289	12	197	187	77	4	3	2800	80
AL-550	286	500	965	835	465	250 R*	250 L*	289	12	197	187	82	5,5	4	2800	81
AL-750	321	560	1080	935	520	300 R*	315 L*	337	12	237	201	118	7,5	5,5	2800	84
AL-1000	321	560	1080	935	520	350 R*	355 L*	337	12	237	201	128	10	7,5	2800	85
AL-1500	355	600	1180	1052	580	380 R*	400 L*	395	14	337	217	203	15	11	2800	89
AL-2000	355	600	1180	1052	580	400 R*	400 L*	395	14	337	217	215	20	15	2800	89

*** L= liscio/smooth/ lisse / glatt / liso**
***R= risvoltato/folded/plié/gefaltet/plegada**

AS

Elettroaspiratore in fusione di alluminio completo di flange di entrata e uscita. Ventilatore orientabile, adatto per portate basse e pressioni medio/alte.

Cast aluminum fan with inlet and outlet flanges. Fan adjustable, suitable for low flow rates and pressures medium / high.

Electro-aspirateur en fusion d'aluminium avec brides à entrée et de sortie. Fan réglable, adapté aux débits et pressions moyennes / haute faible débit.

Ventilator aus Aluminium einschl. Saug- und Druckstutzen. Fan einstellbar, geeignet für niedrige Durchflussraten und Drücke mittel / hoch.

Aspirador en fundición de aluminio con bocas de entrada y salida. Ventilador ajustable, apto para caudales bajos y presiones medias / altas.

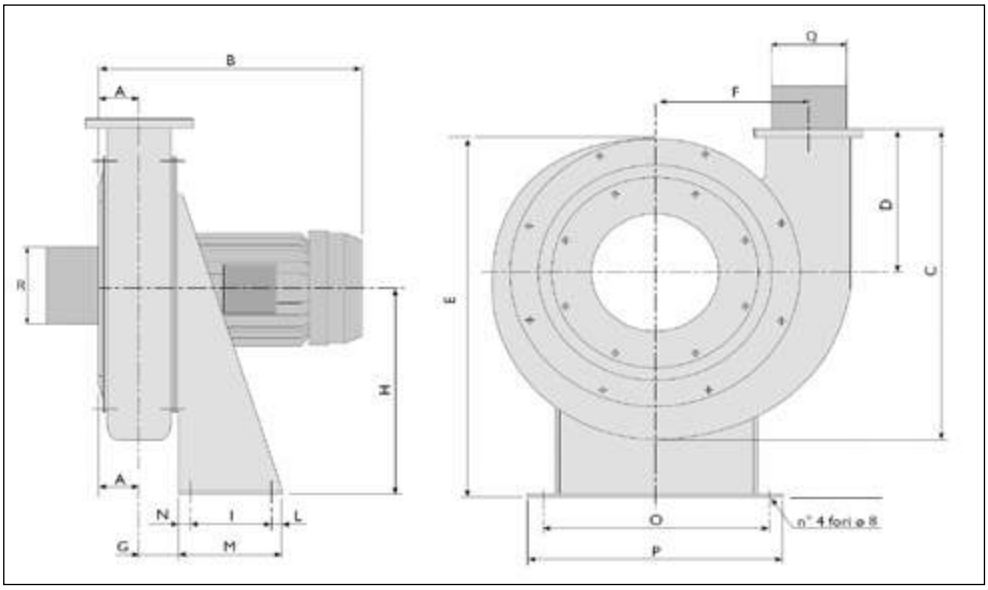

Mod	A (mm)	B (mm)	C (mm)	D (mm)	E (mm)	F (mm)	G (mm)	H (mm)	I (mm)	L (mm)	M (mm)	N (mm)	O (mm)	P (mm)	Q (mm) outlet	R (mm) inlet	Kg	HP	Kw	r.p.m.
AS-25/D	50	286	346	154	404	164	48	233	95	12,5	120	12,5	265	295	75 L*	120 L*	12,3	0,25	0,18	2800
AS-50/C	50	288	385	176	441	180	46	253	95	12,5	120	12,5	265	295	120 L*	150 R*	17,0	0,50	0,37	2800
AS-50/D	50	288	385	176	441	180	46	253	95	12,5	120	12,5	265	295	120 L*	160 L*	17,0	0,50	0,37	2800
AS-75/C	50	314	385	176	441	180	46	253	95	12,5	120	12,5	265	295	120 L*	150 R*	18,0	0,75	0,55	2800
AS-75/D	50	314	385	176	441	180	46	253	95	12,5	120	12,5	265	295	120 L*	160 L*	18,0	0,75	0,55	2800
AS-100/C	63	348	431	197	494	201	54	283	95	12,5	120	12,5	265	295	120 L*	200 R*	21,0	1	0,75	2800
AS-100/D	63	348	431	197	494	201	54	283	95	12,5	120	12,5	265	295	120 L*	200 L*	21,0	1	0,75	2800
AS-150/C	58	339	521	250	577	231	49	321	140	30	200	30	310	340	120 L*	200 R*	26,9	1,5	1,1	2800
AS-150/D	58	339	521	250	577	231	49	321	140	30	200	30	310	340	120 L*	200 L*	26,9	1,5	1,1	2800
AS-200/C	58	377	521	250	577	231	49	321	140	30	200	30	310	340	120 L*	200 R*	34,4	2	1,5	2800
AS-200/D	58	377	521	250	577	231	49	321	140	30	200	30	310	340	120 L*	200 L*	34,4	2	1,5	2800

*** L= liscio/smooth/ lisse / glatt / liso**
***R= risvoltato/folded/plié/gefaltet/plegada**

	AS25	AS50	AS75	AS100	AS150	AS200
Q [m³/h]	P_T [mm H_2O]					
100						
150	115					
200	114					
250	113	150				
300	110	146				
350	109	145	170			
400	108	142	164			
450	99	139	162	194		
500	94	137	160	194	242	
600	83	136	152	193	239	305
700	58	112	142	186	229	302
800		90	130	180	224	295
900			112	174	220	288
1000				165	210	280
1100				155	203	275
1200					192	270
1300						260
1400						254
1600						230

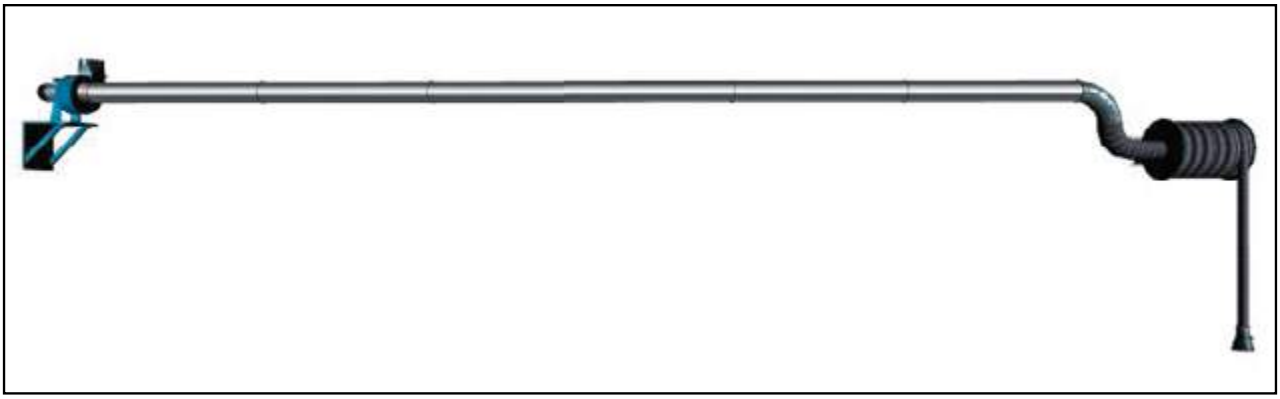

AL

100/1300 Q[m³/h]
56-393 Pt[mmH₂O]
MED PRESS

AS

150/1600 Q[m³/h]
58/305 Pt[mmH₂O]
HIGH PRESS

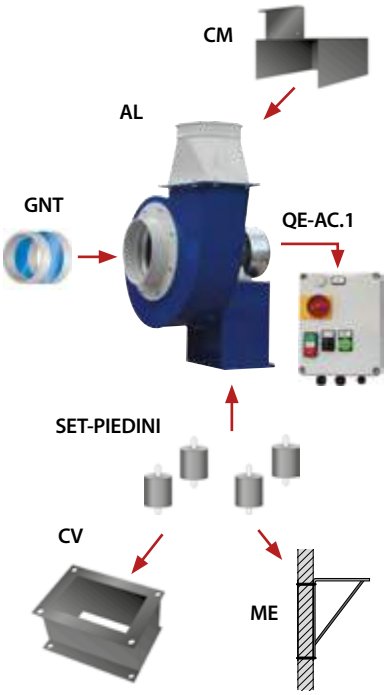

AL-100/C

ITALIAN STANDARD

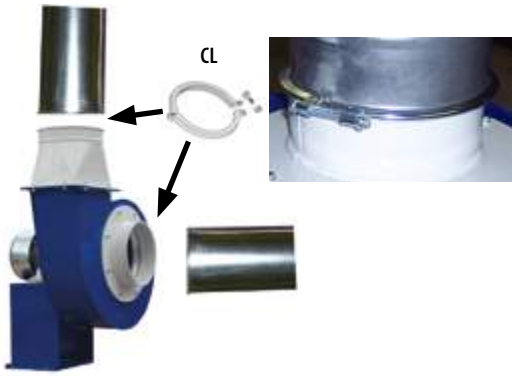

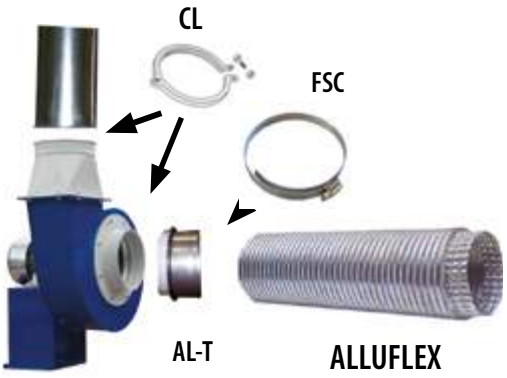

AL-100/D

EUROPEAN STANDARD

OPTIONAL

BOX INSONORIZZANTE - SOUNDPROOF BOX - BOÎTE POUR LA RÉDUCTION - SCAHLLDÄMMBOX FÜR VENTILATOR - BOX INSONORIZANTE

STANDARD ITALIANO

BOX-INS-AL100/150
BOX-INS-AL200/300BOX-INS-AL400
BOX-INS-AL550
BOX-INS-AL750
BOX-INS-AL1000

EUROPEAN STANDARD

BOX-INS-AL100/150-D
BOX-INS-AL200/300-D
BOX-INS-AL400-D
BOX-INS-AL550-D
BOX-INS-AL750-D
BOX-INS-AL1000-D

Box insonorizzante per attimento rumorosità degli aspiratori.

Soundproof box to reduce the fans noise.

Boîte pour la réduction du bruit acoustique des.

Scahlldämmbox für Ventilator. Komplett mit Ansaug- und Ausblasöffnung für Innenund Aussenpositionierung.

Box insonorizante para la reducción del ruido del electroaspirador.

MENSOLA A PARETE - WALL BRACKET - SUPPORT MURALE -WANDHALTERUNG FÜR VENTILATOR - ENCIMERA A PARED

ME-50-300/P
ME-400-500
ME-750-1000

Mensola a parete per sostegno aspiratore. ME-50-300/P è compreso di piedini.

Wall bracket to stand the fan. ME-50-300 / P is comprised of pins.

Support murale pour soutenir l'aspirateur. ME-50-300 / P est constitué de broches.

Wandhalterung für Ventilator. ME-50-300 / P wird von Stiften besteht.

Encimera a pared para el montaje de los aspiradores. ME-50-300 / P se compone de pasadores.

COPRI MOTORE- COVER FOR ELECTRIC MOTOR - COUVERCLE POUR MOTEUR - MOTORDECKEL- CUBREMOTOR

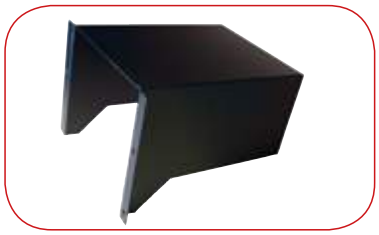

CM-0.5-0.75
CM-1-1.5
CM-2-3
CM-4-5.5
CM-7.5-10
CM-15-20

Copertura per motore elettrico degli aspiratore.

Cover for electric motor of the fan.

Couvercle pour moteur électrique de l'aspirateur.

Motordeckel.

Cubremotor para aspiradores.

PIEDINI ANTI VIBRANTI- ANTI-VIBRATION FEET - PIEDS ANTI-VIBRATION - SCHWINGUNGSDÄMPFER - GOMAS ANTIVIBRACIONES

SET-PIEDINI/P
SET-PIEDINI/M
SET-PIEDINI/G

Piedini antivibranti per collegamento aspiratore con relativo supporto.

Anti-vibration feet for connection with suction stand.

Pieds anti-vibration pour la connexion avec le support d'aspiration.

Schwingungsdämpfer.

Gomas antivibraciones para enlace del aspirador con el relativo soporte.

GIUNTO ANTI VIBRANTI- VIBRATION-PROOF - JOINT ANTI-VIBRATIONS - FLEXIBLE VERBINDUNG - JUNTA ANTIVIBRACCIONES

GNT-100
GNT-120
GNT-150
GNT-180
GNT-200
GNT-220
GNT-250
GNT-280
GNT-830
GNT-320
GNT-350
GNT-380
GNT-400

Giunto antibrante con risvolti per collari.

Vibration-proof coupling with lip for collars.

Joint anti-vibrations pour collier.

Flexible Verbindung mit Rand.

Junta antivibracciones con solapa para collares.

CAVALLETTO A PAVIMENTO -STAND FOR EXHAUSTER - SUPPORT POUR SOUTENIR - VENTILATORGESTELL - CABALLETE PARA SOPORTE

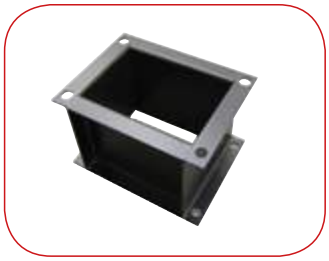

CV-50-300
CV-400-550
CV-750-1000
CV-1500-2000

Cavalletto per supporto aspiratore.

Stand for exhauster fan.

Support pour soutenir l'aspirateur.

Ventilatorgestell.

Caballete para soporte del aspirador.

ELECTRIC PANEL

INTERRUTTORE TERMICO- SIMPLE SWITCH- INTERRUPTEUR SIMPLE - SCHALTER FÜR VENTILATOR - INTERRUPTOR SENCILLO

INT-0,6-1,0 A/CC
INT-1,0-1,6 A/CC
INT-1,6-2,5 A/CC
INT-2,5-4,0 A/CC
INT-4,0-6,3 A/CC
INT-6,3-10,0 A/CC
INT-9,0-14,0 A/CC

Interruttore semplice per start e stop aspiratore comprensivo di protezione termica (non comprende la bobina di sgancio).

Simple switch to start and stop the fan, including thermal protection (does not include the release coil).

Un interrupteur simple pour démarrer et arrêter l'aspirateur y compris la protection thermique (n'inclut pas la bobine de déclenchement).

EIN/AUS Schalter für Ventilator mit Motorschutz.

Interruptor sencillo con protección térmica completo.

QUADRO ELETTRICO - ELECTRICAL PANEL - TABLEAU ÉLECTRIQUE - CE-KONFORM SCHALTTAFEL - CUADRO ELÉCTRICO

QE-AC1/0.75
QE-AC1/1.0
QE-AC1/1.5
QE-AC1/2.0
QE-AC1/3.0
QE-AC1/4.0
QE-AC1/5.5

QE-AC2/5.5
QE-AC2/7.5
QE-AC2/10
QE-AC2/15
QE-AC2/20

Quadro elettrico conforme alla normativa CE. Comprensivo di sezionatore e predisposto per un contato esterno (es.utilizzabile per ON/OFF automatico dell'aspiratore. Quadri QE-AC2 avviamento stella triangolo per limitare i consumi in fase di spunto.

Electrical panel CE compliant, which includes disconnector and prepared for an external contact (ex. It can be used for the automatic ON / OFF start of the fun). QE-AC2 panels ha star delta start in order to limit energy consumption during take-off.

Tableau électrique conformé à règlements CEE. Inclusive d' un interrupteur et prédisposé pour un contact externe (ex. utilisable pour un system ON/OFF automatiquement par l'aspirateur. Tableau QE-AC2 démarrage étoile-triangle pour réduire la consommation pendent la phase de allumage.

CE-konform Schalttafel mit Schalter und bereit für externe Signalen (z.B. für automatische EIN/AUS des Ventilators. QE-AC2 Schalttafel Stern-Dreieck-Betrieb.

Cuadro eléctrico a norma CE para aspirador centralizado con predisposición para comando manual y automático del señal remoto (exemplo puede ser utilizado como ON/OFF del aspirador. Cuadros QEAC2 con arranque estrella /triangulo para bajar el consumo en fase de arranque).

QUADRO ELETTRICO INVERTER - ELECTRICAL PANEL INVERTER - TABLEAU ÉLECTRIQUE INVERTER - STEUERUNG INVERTER - CUADRO ELÈCTRICO INVERTER

QE-AC1/4.0-INV
QE-AC1/5.5-INV
QE-AC1/7.5-INV
QE-AC1/10-INV
QE-AC1/15-INV
QE-AC1/20-INV

Quadro elettrico con Inverter. Permette la regolazione automatica dell'aspiratore in funzione della richiesta. Riduce drasticamente i consumi elettrici.

Electrical panel with Inverter. It allows the fan automatic adjustment according to demand. It drastically reduces electrical costs.

Tableau électrique avec Inverter. Permit la régularisation automatique de l'aspirateur par fonction de le demande. Il réduit considérablement la consummation d'énergie.

Steuerung mit Inverter. Durch die automatische Unterdruckbemessung wird der Ventilatorleistung angepasst. Stromverbrauch wird entsprechend sinken.

Cuadro elèctrico para aspirador centralizado con inverter y sensor diferencial para regular la potencia del motor en relacion a la demanda. Reduce en mañera importante los consumos electricos.

ELECTRIC PANEL

QUADRO ELETTRICO CON ANTENNA- ELECTRICAL PANEL RECEIVING - TABLEAU ÉLECTRIQUE L'ANTENNE - STEUERUNG WI-FI - CUADRO ELÈCTRICO WI-FI

QE-AC1T/1HP
QE-AC1T/1,5HP
QE-AC1T/2HP
QE-AC1T/3HP
QE-AC1T/4HP
QE-AC1T/5,5HP

Quadro elettrico con ricevitore compreso di telecomando a radiofrequenza per accendere e spegnere l'aspiratore dalla zona di lavoro.

Electrical panel with receiver including remote control radio frequency to turn on and turn off the vacuum cleaner from the working area.

Tableau électrique avec récepteur comprenant distance fréquence radio de contrôle pour allumer et éteindre l'aspirateur de la zone de travail.

Elektrische Schalttafel mit Empfänger mit Fernbedienung Radiofrequenz zum Ein- und Ausschalten des Staubsaugers aus dem Arbeitsbereich.

Cuadro eléctrico con receptor incluyendo a distancia por radiofrecuencia de control para encender y apagar la aspiradora de la zona de trabajo.

*S38-TRQ038200-KIT - Telecomando a 2 tasti - 2-button remote control - 2-bouton de la télécommande - 2-Tasten-Fernbedienung - 2 botones de control remoto.

QUADRO ELETTRICO CON ANTENNA- ELECTRICAL PANEL RECEIVING - TABLEAU ÉLECTRIQUE L'ANTENNE - STEUERUNG WI-FI - CUADRO ELÈCTRICO WI-FI

QE-AC1/1.0/RX
QE-AC1/1.5/RX
QE-AC1/2.0/RX
QE-AC1/3.0/RX
QE-AC1/4.0/RX
QE-AC1/5.5/RX

QE-AC2/5.5/RX
QE-AC2/7.5/RX
QE-AC2/10/RX
QE-AC2/15/RX
QE-AC2/20/RX

Quadro elettrico con antenna ricevente per captare il segnale radio nelle applicazioni ON/OFF automatico dell'aspiratore con trasmettitore Wi-Fi (MICRO-TX, AM-TX, BL-A/TX). Quadri QE-AC2 avviamento stella triangolo per limitare i consumi in fase di spunto.

Electrical panel with receiving antenna to pick up the radio signal in automatic ON / OFF of the fan with Wi-Fi transmitter (MICRO-TX, AM-TX, BL-A/TX). QE-AC2 panels has star delta start in order to limit energy consumption during take-off.

Tableau électrique avec l'antenne de réception pour capter le signal radio dans les applications ON / OFF aspirateur automatique avec convertisseur Wi-Fi (MICRO-TX, AM-TX, BL-A/TX). Tableau QE-AC2 démarrage étoile-triangle pour réduire la consommation pendent la phase de allumage.

Steuerung mit Empfangsantenne fuer Wi-Fi Sender (MICRO-TX, AM-TX, BL-A/TX). QE-AC2 Schalttafel Stern-Dreieck-Betrieb.

Cuadro elèctrico con antena para recibir el señal radio ON/OFF del aspirador con transmettidor WI-FI (MICRO-TX, AM-TX, BL-A/TX). Cuadros QEAC2 con arranque estrella /triangulo para bajar el consumo en fase de arranque).

QUADRO ELETTRICO INVERTER - ELECTRICAL PANEL INVERTER - TABLEAU ÉLECTRIQUE INVERTER - STEUERUNG INVERTER - CUADRO ELÈCTRICO INVERTER

QE-AC1/4.0-INV/RX
QE-AC1/5.5-INV/RX
QE-AC1/7.5-INV/RX
QE-AC1/10-INV/RX
QE-AC1/15-INV/RX
QE-AC1/20-INV/RX

Quadro elettrico con Inverter e antenna ricevente per captare il segnale radio nelle applicazioni ON/OFF automatico dell'aspiratore con trasmettitore Wi-Fi (MICRO-TX, AM-TX, BL-A/TX).

Electrical panel with Inverter and receiving antenna to pick up the radio signal in automatic ON / OFF of the fan with Wi-Fi transmitter (MICRO-TX, AM-TX, BL-A/TX).

Tableau électrique avec Inverter et l'antenne de réception pour capter le signal radio dans les applications ON / OFF aspirateur automatique avec convertisseur Wi-Fi (MICRO-TX, AM-TX, BL-A/TX).

Steuerung mit Inverter und Empfangsantenne fuer Wi-Fi Sender (MICRO-TX, AM-TX, BL-A/TX).

Cuadro elèctrico con Inverter y antena para recibir el señal radio ON/OFF del aspirador con transmettidor WI-FI (MICRO-TX, AM-TX, BL-A/TX).

FAN - ELECTRIC PANEL

ASPIRATORI-FANS-VENTLATEURS-VENTILATOREN-ELECTROASPIRADORES

QUADRI ELETTRICI-TABLEAU ÉLECTRIQUE- PANELS-ZENTRALSTEUERUNGEN-CUADRO ELÈCTRICO

		AL (TRIFASE 400 V)*											AS (TRIFASE 400 V)*					
	CODE	50	100	150	200	300	400	550	750	1000	1500	2000	25	50	75	100	150	200
INT	INT.0,6-1,0A/CC												•					
	INT.1,0-1,6A/CC	•												•				
	INT.1,6-2,5A/CC		•												•	•		
	INT.2,5-4,0A/CC			•	•												•	•
	INT.4,0-6,3A/CC					•												
	INT.6,3-10A/CC						•	•										
	INT.9,0-14A/CC								•	•								
QE-AC	QE-AC1/0.75														•			
	QE-AC1/1.0		•													•		
	QE-AC1/1.5			•													•	
	QE-AC1/2.0				•													•
	QE-AC1/3.0					•												
	QE-AC1/4.0						•											
	QE-AC1/5.5							•										
	QE-AC2/5.5							•										
	QE-AC2/7.5								•									
	QE-AC2/10									•								
	QE-AC2/15										•							
	QE-AC2/20											•						
QE-AC1-INV	QE-AC1/4.0.INV						•											
	QE-AC1/5.5.INV							•										
	QE-AC1/7.5.INV								•									
	QE-AC1/10.INV									•								
	QE-AC1/15.INV										•							
	QE-AC1/20.INV											•						
QE-AC1T	QE-AC1T/1HP		•													•		
	QE-AC1T/1,5HP			•													•	
	QE-AC1T/2HP				•													•
	QE-AC1T/3HP					•												
	QE-AC1T/4HP						•											
	QE-AC1T/5,5HP							•										
QE-AC/RX	QE-AC1/1.0/RX															•		
	QE-AC1/1.5/RX			•													•	
	QE-AC1/2.0/RX				•													•
	QE-AC1/3.0/RX					•												
	QE-AC1/4.0/RX						•											
	QE-AC1/5.5/RX							•										
	QE-AC2/5.5/RX							•										
	QE-AC2/7.5/RX								•									
	QE-AC2/10/RX									•								
	QE-AC2/15/RX										•							
	QE-AC2/20/RX											•						
QE-AC-INV/RX	QE-AC1/4.0.INV/RX						•											
	QE-AC1/5.5.INV/RX							•										
	QE-AC1/7.5.INV/RX								•									
	QE-AC1/10.INV/RX									•								
	QE-AC1/15.INV/RX										•							
	QE-AC1/20.INV/RX											•						

* Disponibile versione monofase degli aspiratori- There are also mono-phase variants of the fans - Il existe également des variantes des aspirateurs monophasés - Ventilatoren mit Monophasen Motoren sind auf Anfrage Verfügbar - Hay a demanda con alimentacion monofasica

BRACCI ASPIRANTI E KIT

EXTRACTION ARMS AND KIT
BRAS D'ASPIRATION ET KIT
ABSAUGARME UND KIT
BRAZOS DE EXTRACCIÓN Y KIT

ARMTEL

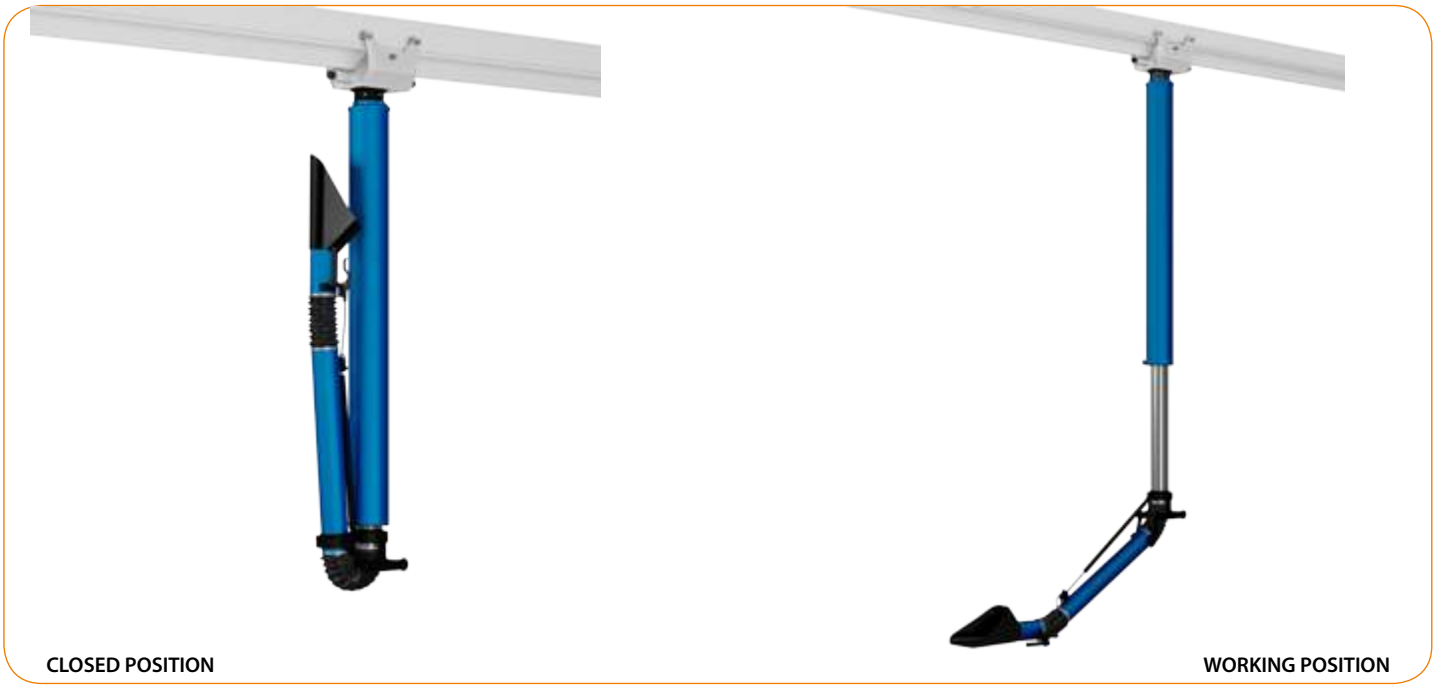

-INSTALLABILE SULLE SEGUENTI CANALINE:
-INSTALLABILE TRACK ON THE FOLLOWING:
-CANAUX -INSTALLABILE SUR LES POINTS SUIVANTS:
-INSTALLABILE KANÄLE AUF DIE FOLGENDEN:
CANALES -INSTALLABILE EN LO SIGUIENTE:

Braccio telescopico per l'aspirazione dei gas di scarico di autoveicoli e moto, utilizzabile senza la necessità di agganciare la bocchetta alla marmitta o all'automezzo, evitando in questo modo danneggiamenti involontari al veicolo. La grande flessibilità del braccio permette di essere utilizzato, sia con gli automezzi sul ponte sia a terra, senza l'obbligo di cambiare la bocchetta. Il sistema di movimentazione del braccio (sul quale sono stati presentati due brevetti) non entra mai a contatto con i gas di scarico: in questo modo l'efficienza del braccio rimane inalterata nel tempo. Il braccio presenta una serranda che si apre automaticamente con l'abbassamento dello stesso. Installabile sia a soffitto, sia a muro e su tutte le canaline esistenti Filcar.

Telescopic arm for motor vehicles and motorcycles exhaust gases which does not need the nozzle to be attached to the vehicle muffler, thus avoiding accidental damage to the vehicle. The great arm flexibility allows it to be used , with both vehicles on the lift bridge and on the ground, without changing the nozzle. The handling system of this arm (two patents have been issued) never comes int o contact with the exhaust gases : in this way the arm efficiency remains unchanged in time. The arm has a closing valve which opens automatically with the arm lowering. It can be used on all the existing Filcar's tracks. It can be installed either on ceiling and on wall and on all the existing Filcar's tracks.

Teleskoparm zur Abgasabsaugung aus PKW und Motorräder, passend zu alle Auspuffarten, ohne dass Trichter gewechselt werden müssen, wodurch versehentliche Beschädigung des Fahrzeugs. Die optimale Flexibilität erlaubt die Verwendung am Boden und auf der Hebebuehne. Das patentierte Handlyngssystem hat kein Kontakt mit dem Abgase, damit der Armeffizienz auch in laenge Zeiten unveraendert bleibt. Eine Automatische Klappe ist in der Arm integriert. Passend zu alle Filcar Saugschlitzkanaele, auch die alte. Es kann an der Decke oder an der Wand installiert werden, und passend zu alle Filcar Saugschlitzkanäle.

Bras télescopique pour l'aspiration des gaz d'échappement des véhicules automobiles et motocycles sans la nécessité de fixer l'entonnoir à l'échappement ou du véhicule, évitant ainsi les dommages accidentels au véhicule. La flexibilité élevé du bras permet d'être utilisé , aussi pour les véhicules sur le pont que sur le terrain sans changer l'entonnoir. Le system de mouvement des bras, (sur laquelle ont été présentés deux brevets) n'entre jamais en contact avec les gaz d'échappement : de cette manière l'efficacité du bras ne change pas dans le temps. Le bras présente une grille qui s'ouvre automatiquement avec la descente du bras. Peut être utilisé sur tous les rails existants Filcar. Possibilité d'installation à mur que au plafond sur tout les rails existantes Filcar.

Brazo telescopico para la aspiracion de los gases de escape tanto de viaturas cuanto de motocicletas sin necesidades de acoplar el boquerel al tubo de escape del vehiculo, evitando así daños accidentales sufridos por el vehículo. La gran flexibilidad del brazo permite su utilizacion tanto en vehiculos puestos sobre elevadores o en tierra, sin necesidad de cambiar el boquerel. El sistema de movimiento del brazo (que lleva 2 patentes de invencion) no se mexcla con los gases de escape permitiendo una eficiencia costante del brazo. El brazo lleva un cierre que se abre nada mas bajando el aparato. Se puede instalar en cualquier carriles Filcar existentes. Se puede instalar tanto en el techo o en la pared y todas las canalizaciones existentes Filcar.

CANALINA-TRACK-RAIL -SAUGSCHLITZKANÄLE - CARRILES	
CZ	CSZT-ARMTEL
ETK	CSETK-ARMTEL
XTK	CSXTK-ARMTEL

ARMTEL

DIMENSIONI / DIMENSIONS / MASSE / DIMENSIONS / DIMENSIONES

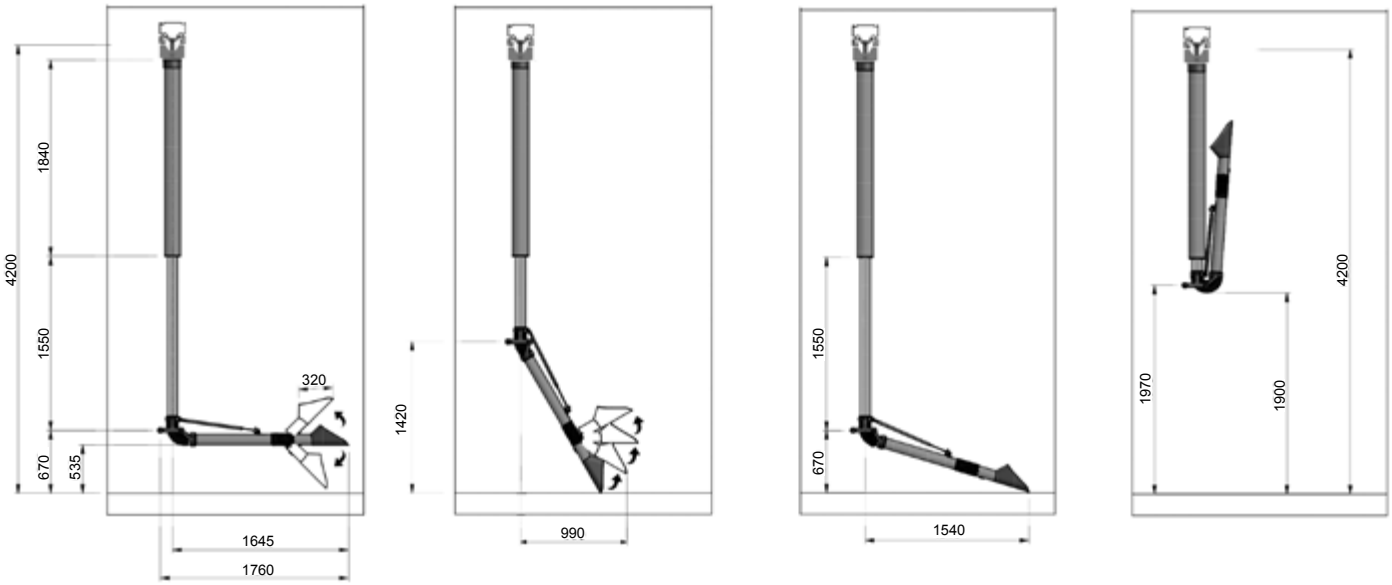

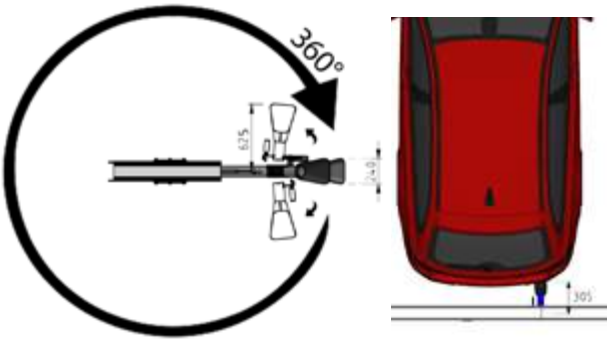

DISTANZA MINIMA DI LAVORO 30,5 cm / MINIMUM DISTANCE OF WORK 30.5 cm / MINDESTABSTAND VON 30,5 CM WORK / DISTANCE MINIMUM DE TRAVAIL 30,5 cm / DISTANCIA MÍNIMA DE TRABAJO 30.5 cm.

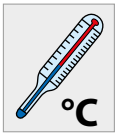

ARMTEL		
Ø 100 mm	Uso Continuo 150°C Uso intermittenza 180° C	30 Kg
Ø 3.937 Inch	Continuous 270° F Intermittent 324 ° F	66 Lbr

MONTAGGIO / MOUNTING / MONTAGE / ASSEMBLEE / ASAMBLEA

A = 3,2 m misura da centro canalina a centro ponte. Indicativamente per auto lunghe da 2,7 a 5,10 m / 3.2 mt from middle of the track to middle of the lift. Approximately for car lengths from 2.7 to 5.10 mt / 3,2 m Maß zwischen der Mitte der Kanal und der Mitte der Aufzug. Indikativ für Fahrzeuge mit einer Länge von 2,7 bis 5,10 Metern. / 3,2 m de centre de rail à centre de pont. Généralement pour un voiture de 2.7 a 5.20 mt de longueur. / 3,2 m medido desde el cientro carril hasta el cientro del elevador. Para vehiculos de aproximadamente 2,7 hasta 5,10 m de largo.

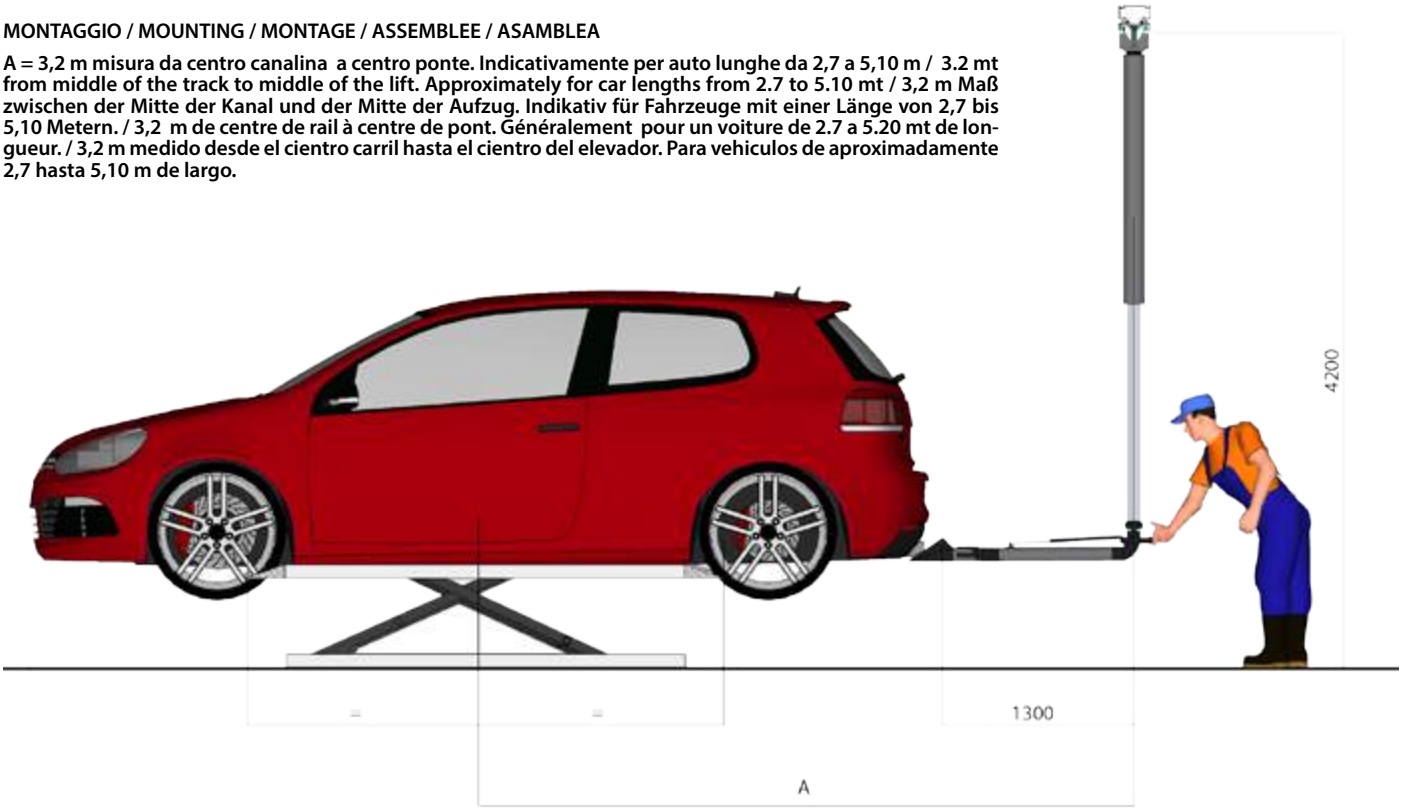

ARMTEL

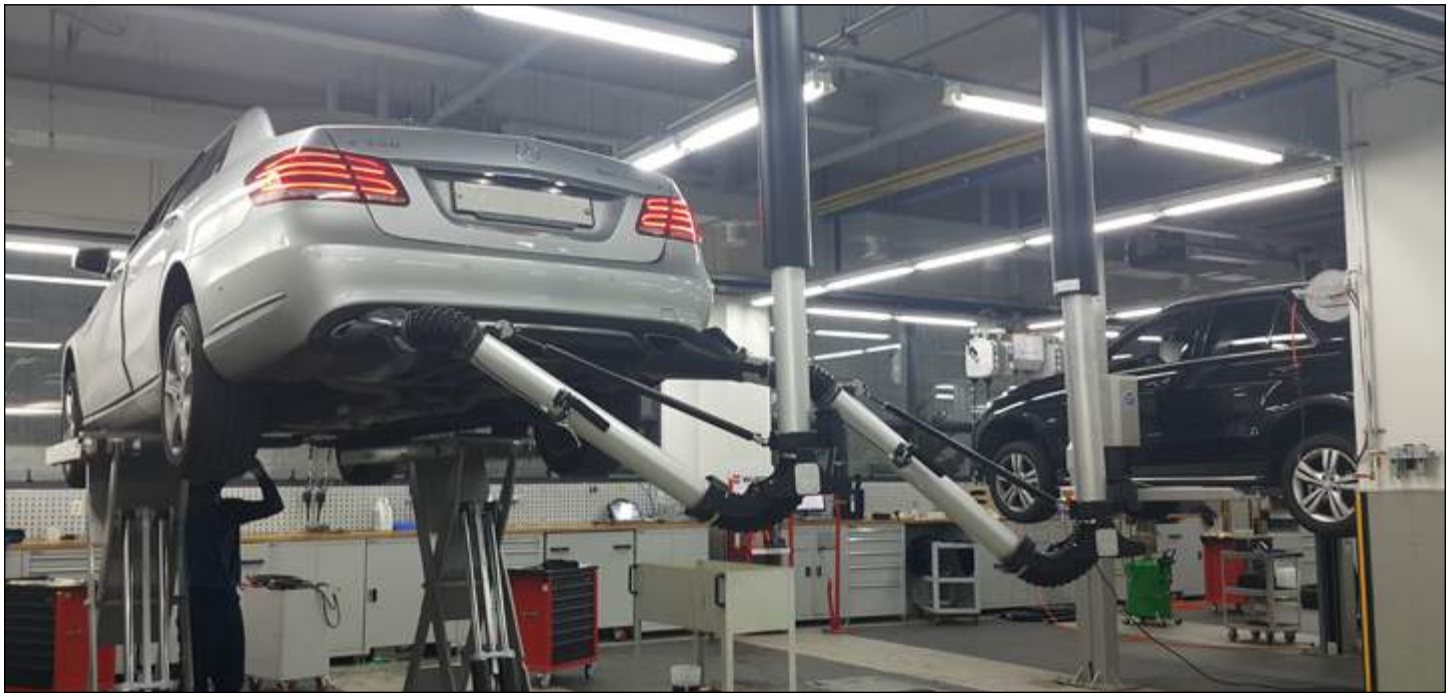

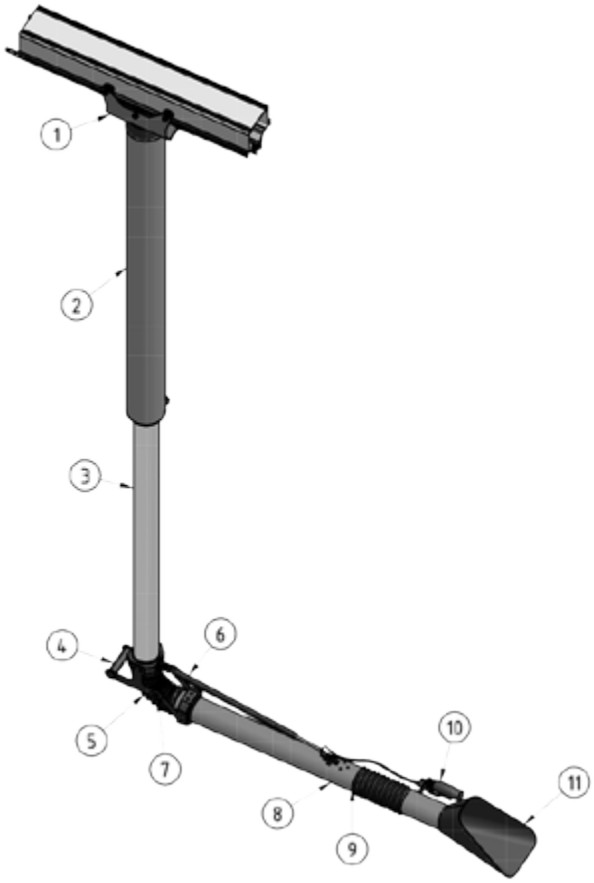

DETTAGLIO COMPONENTI / DETAIL COMPONENTS / DETAILKOMPONENTEN / COMPOSANTS DE DÉTAIL / COMPONENTES DE DETALLE

1. Carrello / Carriage / Wagen / Chariot / Carrito
2. Tubo fisso di AL anodizzato / Anodized aluminum fixed pipe / Festen Rohr aus eloxiertem Aluminium / Tuyau fixè en AL anodisé / Tubo fijo en aluminio anodizado
3. Tubo telescopico di AL anodizzato / Anodized aluminum telescopic pipe / Teleskoprohr aus eloxiertem Aluminium / Tuyau telescopique AL anodisè / Tubo telescopico en aluminio anodizado
4. Maniglia di movimentazione / Handling handle / Griff für die Handhabung / Le poigèe de manipulation / Manilla de movimentacion
5. Tubo flessibile / Flexible hose / Flexibel Schlauch / Tuyau Flexible / Manguera
6. Molla a gas a trazione bloccabile / Lockable gas spring / Blockierbare Gasfederspannung / Ressort à gaz à traction blocable / Resorte de gas ajustable
7. Snodo / Junction / Kreuzung / Jonction / Articulacion
8. Tubo in AL anodizzato / Anodized aluminum hose / Rohr aus eloxiertem Aluminium / Tuyau en AL anodisé / Tubo en aluminio anodizado
9. Snodo con tubo flessibile / Junction with flexible hose / Kreuzung mit flexibel Schlauch / Jonction avec tuyau Flexible / Articulacion con manguera
10. Maniglia di sblocco / Unlocking handle / Auslösegriff / Poigèe de presse / Manilla de desbloqueo
11. Bocchetta / Nozzle / Trichter / Entonnoir / Boquerel

ARMTEL

INSTALLAZIONE A PARETE / WALL INSTALLATION / MONTAGE / MUR / INSTALACIÓN DE PARED.

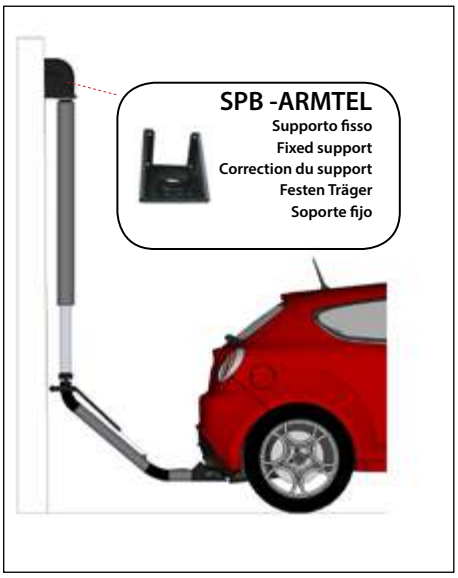

OPTIONAL

ARMTEL-KIT-TX

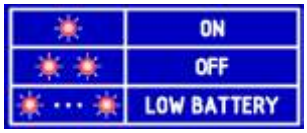

QE/RX

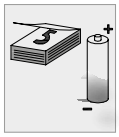

TX		
[MHz]433.92	-10 +55 °C	12

Microswitch di partenza automatica dell'aspiratore con comando via radio (senza fili). Da accoppiare al quadro elettrico QE-AC1/RX (escluso).

Microswitch for wireless automatic start and stop of the fan via radio frequency. to be combined with main switchboard QE-AC1/RX (excluded).

Automatisch Einschaltungsystem per Fernfunk (Kabellos). Zu verbinden mit Steuerung modell QE-AC1/RX (exclu).

Système de dèmarrage automatique du ventilateur en radiofrequence (sans cables). A proposer avec le coffret QE-AC1/RX (ausgeschlossen).

Sistema de arranque automatico del aspirador por radio-frequencia (sin cables). A conectar con el cuadro QE-AC1/RX (excluidos).

ECOBP-GAS

Il braccio articolato ECOBP-SN permette di aspirare il gas di scarico con molta flessibilità all'interno delle autofficine. La doppia articolazione del braccio permette di aspirare il gas di scarico degli autoveicoli in un raggio di 8-9 metri. Il braccio è dotato anche di un bilanciere della serie BL, il quale permette di richiamare il tubo dal pavimento e di avere quindi maggior spazio a disposizione per le attività da svolgere all'interno dell'auto officina.

The ECOBP-SN articulated arm allows you to suck the exhaust gas with a lot of flexibility within the workshops. The double articulation of this arm allows to suck the motor vehicles exhaust gases within a radius of 8-9 meters. The arm is also equipped with a BL version balancer, which allows you to call back the hose from the floor and then to have more available space for the activities to be carried inside the car workshop.

Der Gelenkarm ECOBP-SN können die Abgase mit viel Flexibilität von Kfz-Werkstätten zu saugen. Das Doppelgelenk des Arms ermöglicht, die Abgas von Kraftfahrzeugen in einem Radius von 8-9 Metern anzusaugen. Der Arm ist auch mit einer Langhantel BL Bereich, der um das Rohr aus dem Boden zu erinnern und damit mehr Platz für die Tätigkeiten, die in der Autowerkstatt durchgeführt werden ermöglicht.

Le bras articulé ECOBP-SN peut aspirer les gaz d'échappement avec beaucoup de flexibilité de la part des ateliers automobiles. La double articulation du bras permet d'aspirer les gaz d'échappement des véhicules à moteur dans un rayon de 8-9 mètres. Le bras est aussi équipé d'une gamme BL barbell, qui permet de rappeler le tuyau de la chaussée et d'avoir donc plus d'espace disponible pour les activités qui seront menées à l'intérieur de l'atelier de la voiture.

El brazo articulado ECOBP-SN puede aspirar los gases de escape con una gran flexibilidad de los talleres automotrices. La doble articulación del brazo permite aspirar los gases de escape de los vehículos de motor en un radio de 8.9 metros. El brazo también está equipado con una gama BL barra, que permite recordar la tubería de la planta y por lo tanto tener más espacio disponible para las actividades que se llevarán a cabo en el interior del taller de coches.

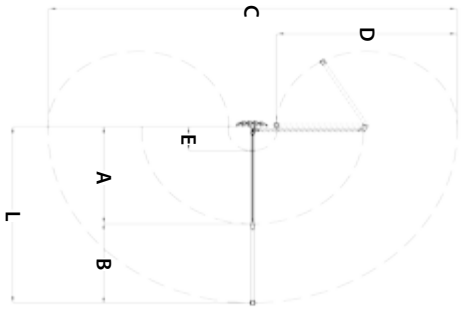

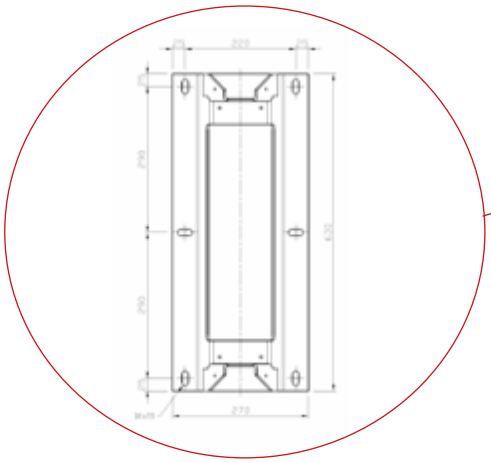

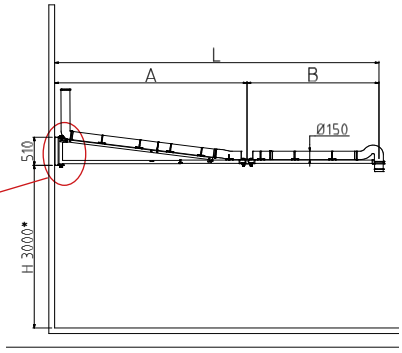

Model	Ø	Ø tubo mm	L [mm]	A [mm]	B [mm]	C [mm]	D [mm]	E [mm]
ECOBP-GAS-SN-75/5000	Ø150	75	5000	2870	1930	9700	4060	965
ECOBP-GAS-SN-75/6000	Ø150	75	6000	3370	2430	11700	5060	965
ECOBP-GAS-SN-75/7000	Ø150	75	7000	3870	2930	13700	6060	965
ECOBP-GAS-SN-100/5000	Ø150	100	5000	2870	1930	9700	4060	965
ECOBP-GAS-SN-100/6000	Ø150	100	6000	3370	2430	11700	5060	965
ECOBP-GAS-SN-100/7000	Ø150	100	7000	3870	2930	13700	6060	965
ECOBP-GAS-SN-125/5000	Ø150	125	5000	2870	1930	9700	4060	965
ECOBP-GAS-SN-125/6000	Ø150	125	6000	3370	2430	11700	5060	965
ECOBP-GAS-SN-125/7000	Ø150	125	7000	3870	2930	13700	6060	965
ECOBP-GAS-SN-150/5000	Ø150	150	5000	2870	1930	9700	4060	965
ECOBP-GAS-SN-150/6000	Ø150	150	6000	3370	2430	11700	5060	965
ECOBP-GAS-SN-150/7000	Ø150	150	7000	3870	2930	13700	6060	965

ECOBP-GAS

Caratteristiche tecniche:
1)Montaggio a muro, predisposto per essere collegato ad un aspiratore
2)Lunghezza standard di 5,6,7 metri
3)Comprensivo di bilanciere, serie BL, che automaticamente solleva il tubo dal pavimento
4)Comprensivo di tubazione armata serie Eurogas con lunghezza 5 metri e diametro da 75 a 150 mm

Technical features:
1)wall-mounting, suitable to be connected to a fan;
2)standard length of 5, 6, 7 meters;
3)including the balancer, BL version, which automatically raises the hose from the floor;
4)including reinforced pipe, EUROGAS version, with a length of 5 meters and diameter from 75 to 150 mm

Technische Merkmale:
1) Montagewand, entworfen, um zu einer Wasserstrahlpumpe angeschlossen werden
2) Standard-Länge von 5,6,7 Meter
3) Einschließlich Balance, BL-Serie, die automatisch erhöht den Schlauch aus dem Boden
4) Einschließlich Schlauch bewaffnet Eurogas-Serie mit der Länge und 5 Meter im Durchmesser von 75 bis 150 mm

Caractéristiques techniques:
1) la paroi de montage, destiné à être raccordé à un aspirateur
2) La longueur standard de 5,6,7 mètres
3) Comprend l'équilibre, la série BL, qui augmente automatiquement le tuyau de la chaussée
4) Comprend tube armé série Eurogas avec longueur et 5 mètres de diamètre de 75 à 150 mm

Características técnicas:
1) Asamblea pared, diseñado para ser conectado a un aspirador
2) Longitud estándar de 5,6,7 metros
3) Incluye el equilibrio, la serie BL, que aumenta automáticamente la manguera de la planta
4) Incluye tubos armados serie Eurogas con longitud y 5 metros de diámetro 75 a 150 mm

ECOSYSTEM-A

Impianto completo di aspirazione gas di scarico con canalina ETK e carrelli scorrevoli portatubo. Completo di elettroaspiratore e predisposizione per staffaggio scorrevole. Disponibile anche versione senza bocchetta (vedi pg. 33) Cod. ECOSYS-A/....SB.

Complete exhaust extraction system with aluminium track ETK and sliding carriages. Fan and predisposition for sliding fixing point are included. Also available version without nozzle (see pg. 33) Cod. ECOSYS-A/.... SB.

Kit complet pour aspiration des gaz d’échappement pour VL avec rail ETK et chariot(s) coulissant(s). Aussi version disponible sans buse (voir p. 33) Cod. ECOSYS-A/.... SB.

Kanalanlage komplett mit Ventilator, Laufwagen und Zubehöre. Auch erhältlich Version ohne Düse (s. S. 33) Cod. ECOSYS-A/.... SB.

Sistema completo de extracción de gases de escape formado por un carril de aluminio y carros deslizantes, equipado con un electroventilador, y están incluidos los soportes deslizantes. También versión disponible sin boquilla (ver pág. 33) Cod. ECOSYS-A/.... SB.

OPTIONAL

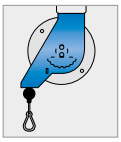

BL-A

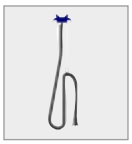

CSETK-75/7-BASE

ECOSYS-A/1

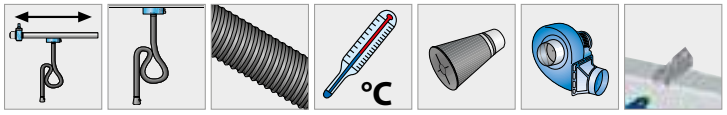

ECOSYS-A-6/1						
6 mt - 20 ft	1	7,5 mt - 25 ft	200° C - 392° F	BGT-75/140	1 HP - 0,75 Kw	3
ECOSYS-A-9/1						
9 mt - 30 ft	1	7,5 mt - 25 ft	200° C - 392° F	BGT-75/140	1 HP - 0,75 Kw	4
ECOSYS-A-12/1						
12 mt - 40 ft	1	7,5 mt - 25 ft	200° C - 392° F	BGT-75/140	1 HP - 0,75 Kw	5
ECOSYS-A-15/1						
15 mt - 50 ft	1	7,5 mt - 25 ft	200° C - 392° F	BGT-75/140	1 HP - 0,75 Kw	6
ECOSYS-A -18/1						
18 mt - 59 ft	1	7,5 mt - 25 ft	200° C - 392° F	BGT-75/140	1 HP - 0,75 Kw	7
ECOSYS-A-21/1						
21 mt - 69 ft	1	7,5 mt - 25 ft	200° C - 392° F	BGT-75/140	1 HP - 0,75 Kw	8

ECOSYS-A/2

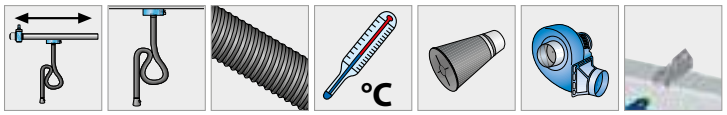

ECOSYS-A-6/2						
6 mt - 20 ft	2	7,5 mt - 25 ft	200° C - 392° F	BGT-75/140	1,5 HP - 1,1 Kw	3
ECOSYS-A-9/2						
9 mt - 30 ft	2	7,5 mt - 25 ft	200° C - 392° F	BGT-75/140	1,5 HP - 1,1 Kw	4
ECOSYS-A-12/2						
12 mt - 40 ft	2	7,5 mt - 25 ft	200° C - 392° F	BGT-75/140	1,5 HP - 1,1 Kw	5
ECOSYS-A-15/2						
15 mt - 50 ft	2	7,5 mt - 25 ft	200° C - 392° F	BGT-75/140	1,5 HP - 1,1 Kw	6
ECOSYS-A-18/2						
18 mt - 59 ft	2	7,5 mt - 25 ft	200° C - 392° F	BGT-75/140	1,5 HP - 1,1 Kw	7
ECOSYS-A-21/2						
21 mt - 69 ft	2	7,5 mt - 25 ft	200° C - 392° F	BGT-75/140	1,5 HP - 1,1 Kw	8

ECOSYSTEM-B

ECOSYS-B/1

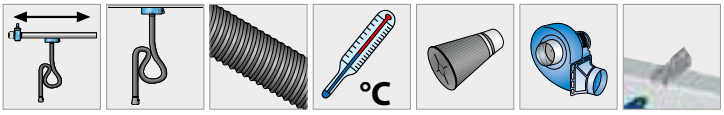

ECOSYS-B-6/1						
6 mt - 20 ft	1	7,5 mt - 25 ft	200° C - 392° F	BGT-100/140	1 HP - 0,75 Kw	3
ECOSYS-B-9/1						
9 mt - 30 ft	1	7,5 mt - 25 ft	200° C - 392° F	BGT-100/140	1 HP - 0,75 Kw	4
ECOSYS-B-12/1						
12 mt - 40 ft	1	7,5 mt - 25 ft	200° C - 392° F	BGT-100/140	1 HP - 0,75 Kw	5
ECOSYS-B-15/1						
15 mt - 50 ft	1	7,5 mt - 25 ft	200° C - 392° F	BGT-100/140	1 HP - 0,75 Kw	6
ECOSYS-B-18/1						
18 mt - 59 ft	1	7,5 mt - 25 ft	200° C - 392° F	BGT-100/140	1 HP - 0,75 Kw	7
ECOSYS-B-21/1						
21 mt - 69 ft	1	7,5 mt - 25 ft	200° C - 392° F	BGT-100/140	1 HP - 0,75 Kw	8

ECOSYS-B/2

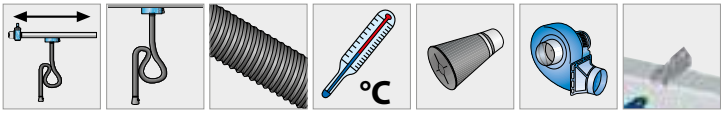

ECOSYS-B-6/2						
6 mt - 20 ft	2	7,5 mt - 25 ft	200° C - 392° F	BGT-100/140	1,5 HP - 1,1 Kw	3
ECOSYS-B-9/2						
9 mt - 30 ft	2	7,5 mt - 25 ft	200° C - 392° F	BGT-100/140	1,5 HP - 1,1 Kw	4
ECOSYS-B-12/2						
12 mt - 40 ft	2	7,5 mt - 25 ft	200° C - 392° F	BGT-100/140	1,5 HP - 1,1 Kw	5
ECOSYS-B-15/2						
15 mt - 50 ft	2	7,5 mt - 25 ft	200° C - 392° F	BGT-100/140	1,5 HP - 1,1 Kw	6
ECOSYS-B-18/2						
18 mt - 59 ft	2	7,5 mt - 25 ft	200° C - 392° F	BGT-100/140	1,5 HP - 1,1 Kw	7
ECOSYS-B-21/2						
21 mt - 69 ft	2	7,5 mt - 25 ft	200° C - 392° F	BGT-100/140	1,5 HP - 1,1 Kw	8

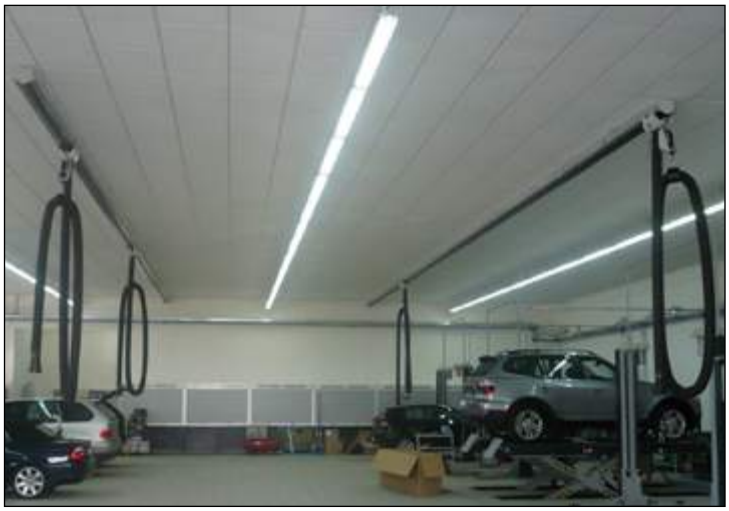

Impianto completo di aspirazione gas di scarico con canalina ETK e carrelli scorrevoli portatubo. Completo di elettroaspiratore e predisposizione per staffaggio scorrevole. Disponibile anche versione senza bocchetta (vedi pg. 33) Cod. ECOSYS-B/....SB.

Complete exhaust extraction system with aluminium track ETK and sliding carriages. Fan and predisposition for sliding fixing point are included. Also available version without nozzle (see pg. 33) Cod. ECOSYS-B/.... SB.

Kit complet pour aspiration des gaz d'échappement pour VL avec rail ETK et chariot(s) coulissant(s). Aussi version disponible sans buse (voir p. 33) Cod. ECOSYS-B/.... SB.

Kanalanlage komplett mit Ventilator, Laufwagen und Zubehöre. Auch erhältlich Version ohne Düse (s. S. 33) Cod. ECOSYS-B/.... SB.

Sistema completo de extracción de gases de escape formado por un carril de aluminio y carros deslizantes, equipado con un electroventilador, y están incluidos los soportes deslizantes. También versión disponible sin boquilla (ver pág. 33) Cod. ECOSYS-B/.... SB.

OPTIONAL

BL-A

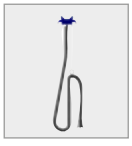

CSETK-100/7-BASE

ECOSYSTEM-C

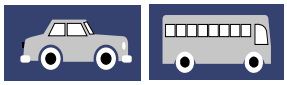

Impianto completo di aspirazione gas di scarico con canalina XTK1 e carrelli scorrevoli portatubo. Completo di elettroaspiratore e predisposizione per staffaggio scorrevole. Disponibile anche versione senza bocchetta (vedi pg. 33) Cod. ECOSYS-C/....SB.

Complete exhaust extraction system with aluminium track XTK1 and sliding carriages. Fan and predisposition for sliding fixing point are included. Also available version without nozzle (see pg. 33) Cod. ECOSYS-C/.... SB.

Kit complet pour aspiration des gaz d'échappement pour PL avec rail XTK-1 et chariot(s) coulissant(s). Aussi version disponible sans buse (voir p. 33) Cod. ECOSYS-C/.... SB.

Kanalanlage komplett mit Ventilator, Laufwagen und Zubehöre. Auch erhältlich Version ohne Düse (s. S. 33) Cod. ECOSYS-C/.... SB.

Sistema completo de extracción de gases de escape formado por un carril de aluminio y carros deslizantes, equipado con un electroventilador, y están incluidos los soportes deslizantes. También versión disponible sin boquilla (ver pág. 33) Cod. ECOSYS-C/.... SB.

ECOSYS-C/1

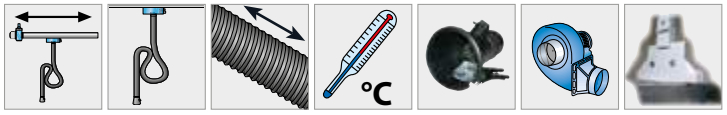

ECOSYS-C-9/1						
9 mt 30 ft	1	7,5 mt 25 ft	200° C 392° F	BGPG- 125/200	1,5 HP 1,1 Kw	4
ECOSYS-C-12/1						
12 mt 40 ft	1	7,5 mt 25 ft	200° C 392° F	BGPG- 125/200	1,5 HP 1,1 Kw	5
ECOSYS-C-15/1						
15 mt 50 ft	1	7,5 mt 25 ft	200° C 392° F	BGPG- 125/200	1,5 HP 1,1 Kw	6
ECOSYS-C-18/1						
18 mt 59 ft	1	7,5 mt 25 ft	200° C 392° F	BGPG- 125/200	1,5 HP 1,1 Kw	7

ECOSYS-C/2

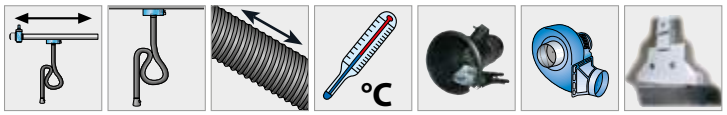

ECOSYS-C-12/2						
12 mt 40 ft	2	7,5 mt 25 ft	200° C 392° F	BGPG- 125/200	2 HP 1,5 Kw	5
ECOSYS-C-15/2						
15 mt 50 ft	2	7,5 mt 25 ft	200° C 392° F	BGPG- 125/200	2 HP 1,5 Kw	6
ECOSYS-C-18/2						
18 mt 59 ft	2	7,5 mt 25 ft	200° C 392° F	BGPG- 125/200	2 HP 1,5 Kw	7
ECOSYS-C-21/2						
21 mt 69 ft	2	7,5 mt 25 ft	200° C 392° F	BGPG- 125/200	2 HP 1,5 Kw	8
ECOSYS-C-24/2						
24 mt 79 ft	2	7,5 mt 25 ft	200° C 392° F	BGPG- 125/200	2 HP 1,5 Kw	9
ECOSYS-C-27/2						
27 mt 89 ft	2	7,5 mt 25 ft	200° C 392° F	BGPG- 125/200	2 HP 1,5 Kw	10
ECOSYS-C-30/2						
30 mt 99 ft	2	7,5 mt 25 ft	200° C 392° F	BGPG- 125/200	2 HP 1,5 Kw	11

OPTIONAL

BL-A

ECOSYSTEM-D

ECOSYS-D/1

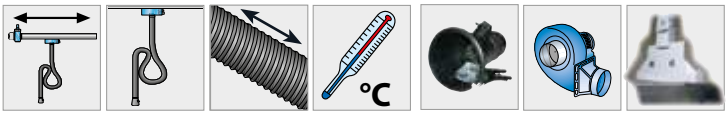

ECOSYS-D-9/1						
9 mt 30 ft	1	7,5 mt 25 ft	200° C 392° F	BGPG- 150/200	2 HP 1,5 Kw	4
ECOSYS-D-12/1						
12 mt 40 ft	1	7,5 mt 25 ft	200° C 392° F	BGPG- 150/200	2 HP 1,5 Kw	5
ECOSYS-D-15/1						
15 mt 50 ft	1	7,5 mt 25 ft	200° C 392° F	BGPG- 150/200	2 HP 1,5 Kw	6
ECOSYS-D-18/1						
18 mt 59 ft	1	7,5 mt 25 ft	200° C 392° F	BGPG- 150/200	2 HP 1,5 Kw	7

ECOSYS-D/2

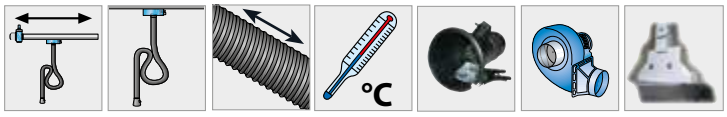

ECOSYS-D-12/2						
12 mt 40 ft	2	7,5 mt 25 ft	200° C 392° F	BGPG- 150/200	3 HP 2,2 Kw	5
ECOSYS-D-15/2						
15 mt 50 ft	2	7,5 mt 25 ft	200° C 392° F	BGPG- 150/200	3 HP 2,2 Kw	6
ECOSYS-D-18/2						
18 mt 59 ft	2	7,5 mt 25 ft	200° C 392° F	BGPG- 150/200	3 HP 2,2 Kw	7
ECOSYS-D-21/2						
21 mt 69 ft	2	7,5 mt 25 ft	200° C 392° F	BGPG- 150/200	3 HP 2,2 Kw	8
ECOSYS-D-24/2						
24 mt 79 ft	2	7,5 mt 25 ft	200° C 392° F	BGPG- 150/200	3 HP 2,2 Kw	9
ECOSYS-D-27/2						
27 mt 89 ft	2	7,5 mt 25 ft	200° C 392° F	BGPG- 150/200	3 HP 2,2 Kw	10
ECOSYS-D-30/2						
30 mt 99 ft	2	7,5 mt 25 ft	200° C 392° F	BGPG- 150/200	3 HP 2,2 Kw	11

OPTIONAL

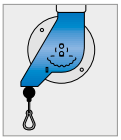

BL-A

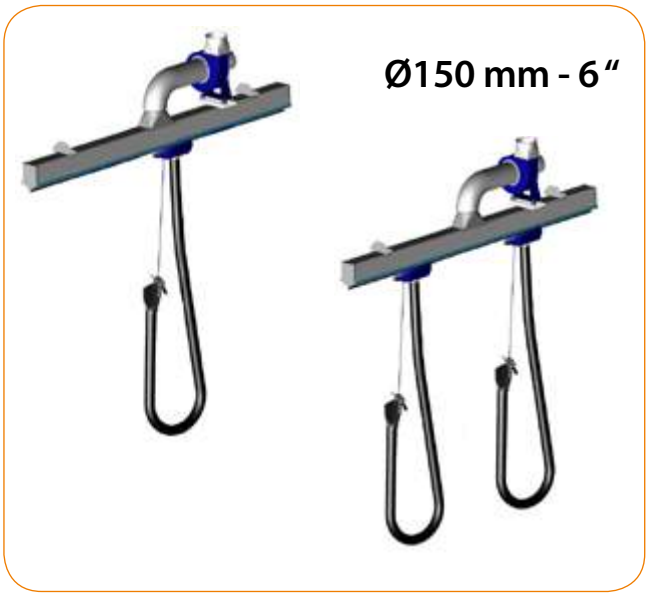

Impianto completo di aspirazione gas di scarico con canalina XTK1 e carrelli scorrevoli portatubo. Completo di elettroaspiratore e predisposizione per staffaggio scorrevole. Disponibile anche versione senza bocchetta (vedi pg. 33) Cod. ECOSYS-D/....SB.

Complete exhaust extraction system with aluminium track XTK1 and sliding carriages. Fan and predisposition for sliding fixing point are included. Also available version without nozzle (see pg. 33) Cod. ECOSYS-D/.... SB.

Kit complet pour aspiration des gaz d'échappement pour PL avec rail XTK-1 et chariot(s) coulissant(s). Aussi version disponible sans buse (voir p. 33) Cod. ECOSYS-D/.... SB.

Kanalanlage komplett mit Ventilator, Laufwagen und Zubehöre. Auch erhältlich Version ohne Düse (s. S. 33) Cod. ECOSYS-D/.... SB.

Sistema completo de extracción de gases de escape formado por un carril de aluminio y carros deslizantes, equipado con un electroventilador, y están incluidos los soportes deslizantes. También versión disponible sin boquilla (ver pág. 33) Cod. ECOSYS-D/.... SB.

TROTTER

TROTTER-50

TROTTER-100/150

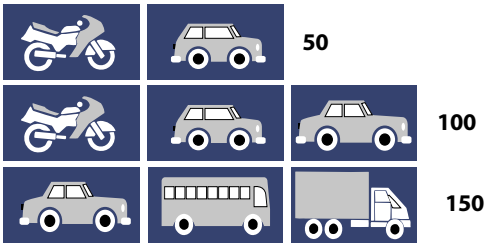

50

100

150

Aspiratore mobile con bocchetta montata su asta regolabile per estrazione gas di scarico dalla zona di lavoro. Nella versione SB per la scelta della bocchetta vedi pag. 33.

Mobile fan with nozzle mounted on adjustable rod for exhaust gas extraction from the working area. In the version SB for the choice of the nozzle see p. 33.

Unitée mobile avec entonnoir monté sur pied regulable pour l'evacuation des gases d'échappement de l'aire de travail. Dans la version SB pour le choix de la buse, voir p. 33.

Mobiles Absauggerät für LKW oder AU. In der Version SB für die Wahl der Düsen s. 33.

Unidad movil con boquerel montado sobre asta con regulacion para la evacuación de gases de escape desde la zona de trabajo. En la versión SB para la elección de la boquilla véase p. 33.

TROTTER-50

Mod	BOCCHETTE - NOZZLE - ENTONNOIR - TRICHTER - BOQUEREL	TUBO FRONTALE - TUBE FRONT - TUBE AVANT - TUBE FRONT - DELANTERO TUBO
TROTTER 50	BG-140	-
TROTTER 100	BG-200	-
TROTTER 150	BG-200	-
TROTTER 50/FI	BGT-100/140	EUROGAS 0,5 m
TROTTER 100/FI	BGT-100/140	EUROGAS 0,5 m
TROTTER 150/FI	BGT-100/140	EUROGAS 0,5 m
TROTTER 50/SB	-	EUROGAS 0,5 m
TROTTER 100/SB	-	EUROGAS 0,5 m
TROTTER 150/SB	-	EUROGAS 0,5 m

TROTTER

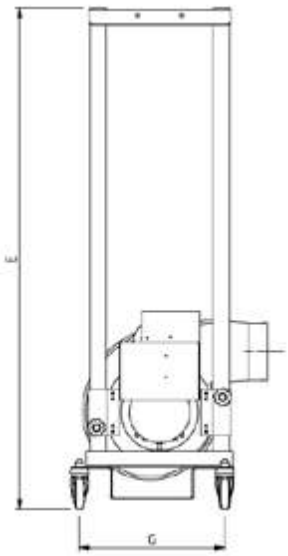

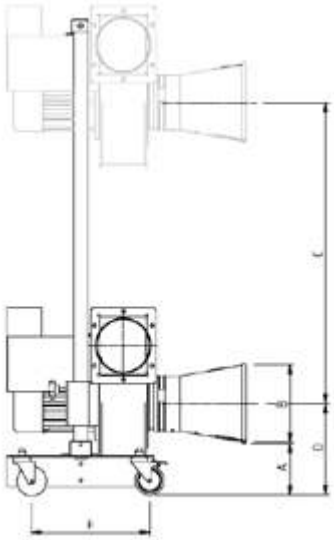

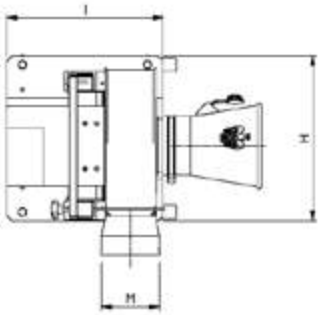

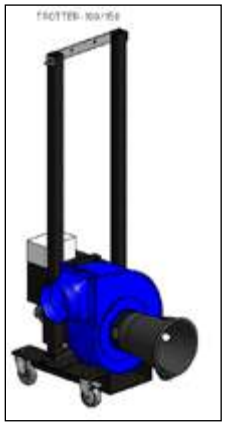

Mod	A	B	C	D	E	F	G	H	I	M	H LAVORO	ALIMENTAZIONE*	Hp	mc/h
TROTTER 50	150	140	650	230	950	320	377	423	400	120	230-880 mm	400 V -50Hz	0,5 Hp 0,35 Kw	1000mc/h
TROTTER 100	150	200	820	250	1300	320	377	423	400	150	250-1070 mm	400 V -50Hz	1,0 HP 0,75 Kw	1600mc/h
TROTTER 150	150	200	820	250	1300	320	377	423	400	150	250-1070 mm	400 V -50Hz	1,55 Hp 1,1 Kw	2800mc/h

*** Su richiesta si possono avere ad alimentazione monofase (230v-50Hz)**
*** Upon request you can have single phase power (230V-50Hz)**
*** Sur demande, vous pouvez avoir une alimentation monophasée (230V-50Hz)**
*** Auf Anfrage sind Monophasig Schalttafeln verfügbar (230V-50Hz)**
*** A demanda con alimentacion monofasica (230v-50Hz)**

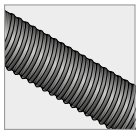

TROTT.50-TUBO
10 mt Ø 100 mm
TROT.100-TUBO
10 mt Ø 150 mm
TROT.150-TUBO
10 mt Ø 150 mm

Aggiungere il tubo di uscita codificato qui a destra.
To be ordered with the expulsion hose here right.
Commander avec le tuyau d'expulsion ici a droite.
Bestellen mit die Ausblasschlauch hier Rechts.
Pedir tambien la manguera de espulsión aqui a la derecha.

TROTTER-S

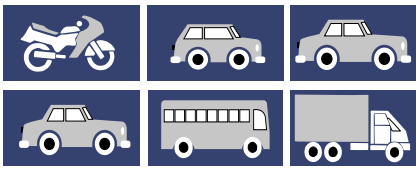

100

150

Aspiratore mobile con bocchetta montata su asta regolabile per estrazione gas di scarico dalla zona di lavoro.

Mobile fan with nozzle mounted on adjustable rod for exhaust gas extraction from the working area.

Unitée mobile avec entonnoir monté sur pied regulable pour l'evacuation des gases d'échappement de l'aire de travail.

Mobiles Absauggerät für LKW oder AU.

Unidad movil con boquerel montado sobre asta con regulacion para la evacuación de gases de escape desde la zona de trabajo.

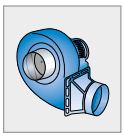

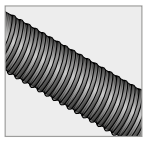

TROTTER-100/S	
1900 m³/h 1117 c.f.m.	1 HP 0,75 Kw

TROTTER-150/S	
2800 m³/h 1646 c.f.m.	1,5 HP 1,15 Kw

Aggiungere il tubo di uscita codificato qui a destra. To be ordered with the expulsion hose here right.
Commander avec le tuyau d'expulsion ici a droite.
Bestellen mit die Ausblasschlauch hier Rechts.
Pedir tambien la manguera de espulsión aqui a la derecha

TRO.100S-TUBO
10 mt Ø 150 mm

TRO.150S-TUBO
10 mt Ø 150 mm

AU-II

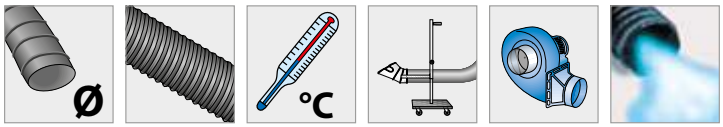

AU-II/ECO			AL100 OUTLET Ø180R		
100 mm 4 "	5 mt 16,4 ft	200° C 392° F	BC-AU-II/100	1 HP 0,75 Kw	650 m³/h 382 c.f.m.

AU-II/PRO			AL150 OUTLET Ø180R		
150 mm 6 "	5 mt 16,4 ft	200° C 392° F	BC-AU-II	1,5 HP 1,1 Kw	1400 m³/h 823 c.f.m.

AU-II/FAP			AL150 OUTLET Ø180R		
150 mm 6 "	5 mt 16,4 ft	400° C 752° F	BC-AU-II	1,5 HP 1,1 Kw	1400 m³/h 823 c.f.m.

AU-II/DYNO			AL300 OUTLET Ø200R		
200 mm 8 "	5 mt 16,4 ft	1000° C 1832° F	BOT-600 CAR	3 HP 2,2 Kw	2500 m³/h 1470 c.f.m.

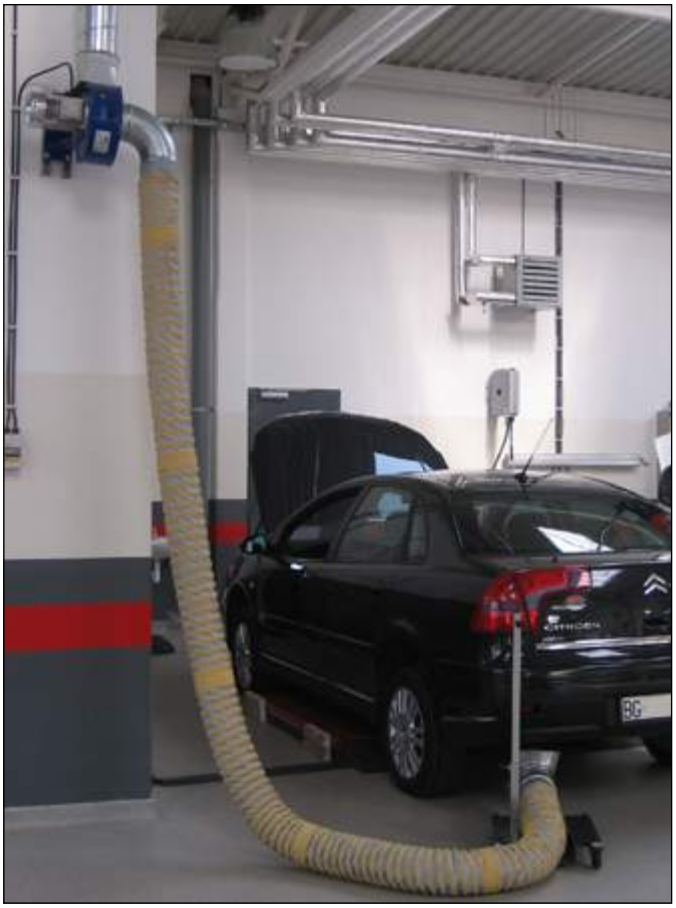

Impianto autonomo di aspirazione gas di scarico per prova opacimetrica e prova potenza.

Stand alone exhaust extraction system for emission tests and power tests.

Kit d'aspiration pour contrôle technique.

Abgas Untersuchung Set für C.O. test.

Sistema de aspiración gas de escape para control de emisiones y prueba de potencia.

ECOARGON

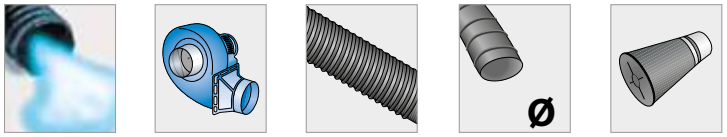

AK 35 OUTLET Ø75L ECOARG1-75/5				
350 m³/h 206 c.f.m.	0,5 HP 0,35 Kw	5 mt 16,5 ft	75 mm 3 "	BGT-75/140
AK 35 OUTLET Ø75L ECOARG1-75/7.5				
350 m³/h 206 c.f.m.	0,5 HP 0,35 Kw	7,5 mt 25 ft	75 mm 3 "	BGT-75/140
AK 35 OUTLET Ø75L ECOARG1-75/10				
350 m³/h 206 c.f.m.	0,5 HP 0,35 Kw	10 mt 32 ft	75 mm 3 "	BGT-75/140
AK 35 OUTLET Ø75L ECOARG1-75/5M				
350 m³/h 206 c.f.m.	0,5 HP-0,35 Kw 1phase	5 mt 16,5 ft	75 mm 3 "	BGT-75/140
AK 35 OUTLET Ø75L ECOARG1-75/7.5M				
350 m³/h 206 c.f.m.	0,5 HP-0,35 Kw 1phase	7,5 mt 25 ft	75 mm 3 "	BGT-75/140
AK 35 OUTLET Ø75L ECOARG1-75/10M				
350 m³/h 206 c.f.m.	0,5 HP-0,35 Kw 1phase	10 mt 32 ft	75 mm 3 "	BGT-75/140

75

Unità fissa a parete per l'aspirazione dei gas di scarico di veicoli di piccola e media cilindrata.

Wall mounted exhaust extraction unit for small and medium size vehicles.

Unitée fixe pour l'evacuation des gases d'échappement de Vehicules Legeres.

Einzel- und Doppel Miniset für PKW.

Unidad fija a pared, para la aspiración de los gases de escape de turismos de pequeña y media cilindrada.

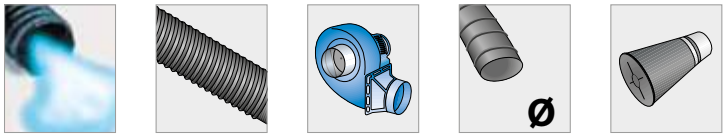

ECOARG2-75/5				
700 m³/h 412 c.f.m.	0,5 HP 0,35 Kw	5 mt 16,5 ft	75 mm 3 "	BGT-75/140
ECOARG2-75/5M				
700 m³/h 412 c.f.m.	0,5 HP 0,35 Kw	5 mt 16,5 ft	75 mm 3 "	BGT-75/140

ARGON

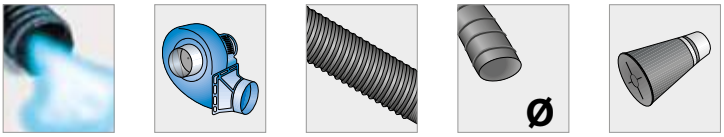

AL50 OUTLET Ø150R ARGON-1-75/3				
350 m³/h 206 c.f.m.	0,5 HP 0,35 Kw	3 mt 10 ft	75 mm 3 "	BGT-75/140
AL50 OUTLET Ø150R ARGON-1-75/5				
350 m³/h 206 c.f.m.	0,5 HP 0,35 Kw	5 mt 16,4 ft	75 mm 3 "	BGT-75/140
AL50 OUTLET Ø150R ARGON-1-75/7				
350 m³/h 206 c.f.m.	0,5 HP 0,35 Kw	7,5 mt 25 ft	75 mm 3 "	BGT-75/140
AL100 OUTLET Ø180R ARGON-1-100/5				
650 m³/h 382 c.f.m.	1 HP 0,75 Kw	5 mt 16,4 ft	100 mm 4 "	BGT-100/140

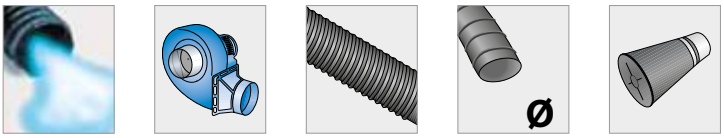

AL50 OUTLET Ø150R ARGON-2-75/3				
700 m³/h 412 c.f.m.	0,5 HP 0,35 Kw	3 mt 10 ft	75 mm 3 "	BGT-75/140
AL50 OUTLET Ø150R ARGON-2-75/5				
700 m³/h 412 c.f.m.	0,5 HP 0,35 Kw	5 mt 16,4 ft	75 mm 3 "	BGT-75/140
AL50 OUTLET Ø150R ARGON-2-75/7				
700 m³/h 412 c.f.m.	0,5 HP 0,35 Kw	7,5 mt 25 ft	75 mm 3 "	BGT-75/140
AL100 OUTLET Ø180R ARGON-2-100/5				
1300 m³/h 764 c.f.m.	1 HP 0,75 Kw	5 mt 16,4 ft	100 mm 4 "	BGT-100/140
AL100 OUTLET Ø180R ARGON-2-100/10				
1300 m³/h 764 c.f.m.	1 HP 0,75 Kw	10 mt 32 ft	100 mm 4 "	BGT-100/140

OPTIONAL

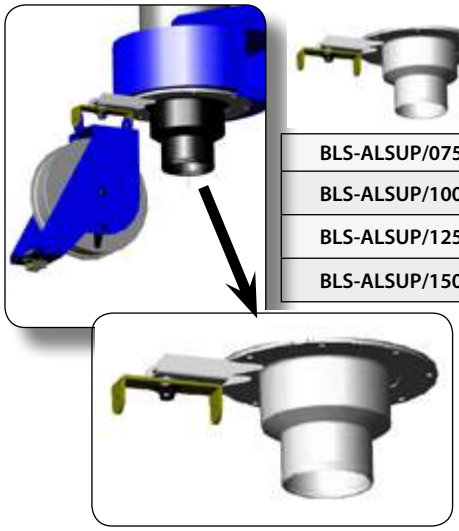

BLS-ALSUP/075	75 mm
BLS-ALSUP/100	100 mm
BLS-ALSUP/125	125 mm
BLS-ALSUP/150	150 mm

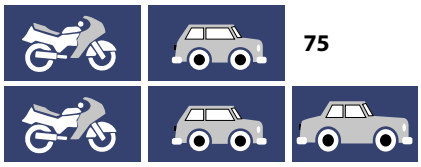

75

100

Unità fissa a parete per l'aspirazione dei gas di scarico di veicoli di piccola e media cilindrata.

Wall mounted exhaust extraction unit for small and medium size vehicles.

Unitée fixe pour l'evacuation des gases d'échappement de Vehicules Legeres.

Einzel- und Doppel Miniset für PKW.

Unidad fija a pared, para la aspiración de los gases de escape de turismos de pequeña y media cilindrada.

TEST-LINE

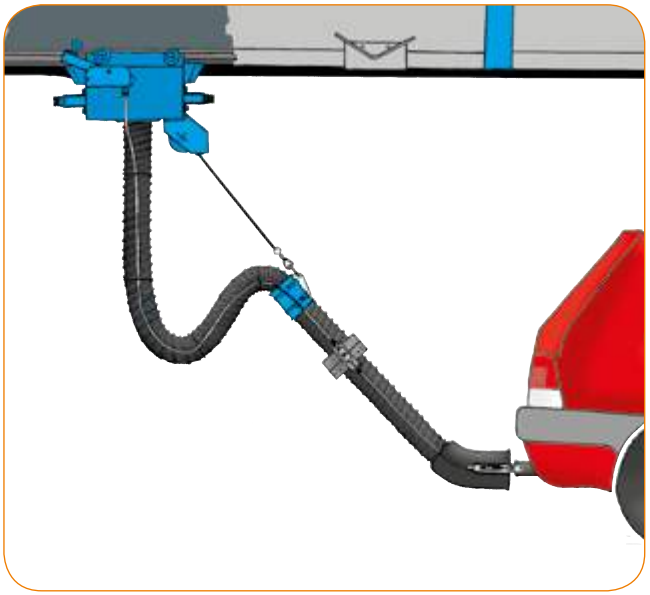

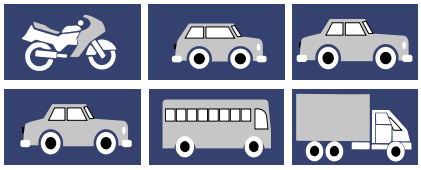

B

VX

Impianto di aspirazione con canalina e carrello scorrevole che segue il veicolo durante le operazioni di ispezione e prova freni.

Exhaust extraction system on aluminium track with sliding carriage which follows the car during inspection or brake test analisys.

Systèm d'aspiration de gases d'échappement avec rail et chariot qui suit le vehicule pendant les operations de inspection ou analysis des freins.

Kanalanlage komplett mit Ventilator, Laufwagen und Zubehöre und Balancer als Mitfahranlage.

Sistema de aspiración de gases de escape formado por carril y carro deslizante que sigue al vehículo durqante las operaciones de inspección o prueba de frenos.

OPTIONAL

AUTOMATIC DISCONNECTION

KIT-SG-100/7	(B)
KIT-SG-150/7-XTK	(VX)

AUTOMATIC RETURN (*)

KIT-CCR/9	(B)
KIT-CCR/12	(B)
KIT-CCR/15	(B) (VX)
KIT-CCR/18	(VX)
KIT-CCR/21	(VX)

* Da offrire solo insieme al KIT-SG ; To be offered only with automatic disconnection ; A proposer seulement avec le KIT-SG; Nur mit KIT-SG anzubieten; Presupostar solamente con KIT-SG.

TEST-LINE

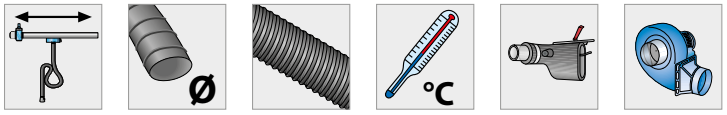

TEST-LINE-B-9					
9 mt 30 ft	100 mm 4 "	5 mt 16,4 ft	200° C 392° F	BGA-100- PM	**1 HP 0,75 Kw**
TEST-LINE-B-12					
12 mt 40 ft	**100 mm 4 "**	**5 mt 16,4 ft**	**200° C 392° F**	**BGA-100- PM**	**1 HP 0,75 Kw**
TEST-LINE-B-15					
15 mt 50 ft	**100 mm 4 "**	**5 mt 16,4 ft**	**200° C 392° F**	**BGA-100- PM**	**1 HP 0,75 Kw**
TEST-LINE-VX-15					
15 mt 50 ft	**150 mm 6 "**	**7,5 mt 25 ft**	**200° C 392° F**	**BG 150/200-PM**	**2 HP 1,5 Kw**
TEST-LINE-VX-18					
18 mt 59 ft	150 mm 6 "	7,5 mt 25 ft	200° C 392° F	BG 150/200-PM	2 HP 1,5 Kw
TEST-LINE-VX-21					
21 mt 69 ft	150 mm 6 "	7,5 mt 25 ft	200° C 392° F	BG 150/200-PM	2 HP 1,5 Kw

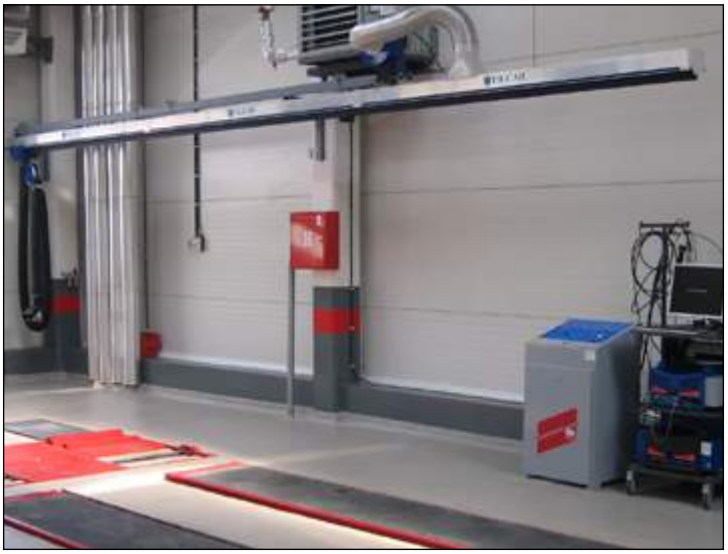

Filcar Spa è certificata ISO-9001:2008

Filcar Spa is a ISO-9001:2008 certified company

Filcar S.p.A. est certifiée ISO-9001 : 2008

Filcar SpA ist nach ISO-9001:2008 zertifiziert

Filcar Spa tiene la certificación ISO-9001:2008

BUREAU VERITAS
Certification

FILCAR S.P.A.

Sede Legale e Operativa:
Via G. Balla, 18 – 42124 CELLA (RE)

Bureau Veritas Italia spa certifica che il sistema di gestione dell'organizzazione sopra indicata è stato valutato e giudicato conforme ai requisiti della norma di sistema di gestione seguente

Norma

ISO 9001:2008

Campo di applicazione

Progettazione, produzione, commercializzazione a marchio proprio, assistenza ed installazione di: componenti e macchine per impianti di aspirazione dei gas di scarico dei veicoli con distribuzione di energia e fluidi per officine, componenti e macchine per impianti di aspirazione e filtrazione polveri e fumi con distribuzione energia per carrozzeria e industria.

Settore/i EA di attività **18, 29**

Data d'inizio del presente ciclo di certificazione: **11 dicembre 2015**

Soggetto al continuo e soddisfacente mantenimento del sistema di gestione questo certificato è valido fino al: **15 settembre 2018**

Data della certificazione originale: **14 luglio 2001**

Certificate No. IT210462 Rev. N **1** del: **11 dicembre 2015**

LODOVICO JUCKER - Local Technical Manager

ACCREDIA

BUREAU VERITAS
Certification

FILCAR S.P.A.

Head Office and Operative Site
Via G. Balla, 18 – 42124 CELLA (RE) - Italy

Bureau Veritas Certification Holding SAS – UK Branch certifies that the Management System of the above organization has been audited and found to be in accordance with the requirements of the Management System standards detailed below.

ISO 9001:2008

Scope of certification

Design, production, trade under own brand, installation and after sale service for: equipment and component parts for extraction of vehicle exhaust and for energy and fluid distribution in workshop; equipment and component parts for extraction and filtration of dusts and fumes and for energy and fluid distribution in car body repair shop and industries.

Certification cycle start date: **11 December 2015**

Subject to the continued satisfactory operation of the organization's Management System, this certificate expires on: **15 September 2018**

Original certification date: **14 July 2001**

Certificate no.: **IT265393/UK** Version: **1** Revision date: **11 December 2015**

LODOVICO JUCKER - Local Technical Manager
Signed on behalf of BVCH SAS - UK Branch

UKAS

Page 1 of 1

INDICE PER ARTICOLO

INDEX BY ITEM - INDEX DES ARTICLES - ARTIKELVERZEICHNIS - INDICE POR ARTICULO

CODE	PAG
AC	10
AC-FD	16
AC-MAXI	12
ACA	11
ACA-MAXI	13
ACXT	63-64
ACZ	53
AFON	38
AFT	15
AL	78
AL-T	39
ALLUFLEX	39
AMTZ	54
AM-TX	70
AMZ	54
AR	6
AR-FD	16
ARA	7
ARC	8
ARCA	9
ARCET	59
ARCXT	63-64
ARCZ	52
ARGON	103
ARMTEL	88
AS	80
ASPIRFLEX	27
ATR	28
ATR/B	28
AU-II	101
AUTOMATIC WIRELLES	76
BC-AUII	35
BCA	35
BG-140	30
BG-200	30
BG-PI	32
BGL-PI	32
BGA	32
BGA-PGI	33
BGPC	30

CODE	PAG
BGA-PI	32
BGA-PM	32
BGP	31
BGPG	31
BGTPG	31
BGPM	31
BGT	30
BL-A	65
BL-A/TX	68
BLSA	67
BL-SUP	65
BO	36
BOT-/PI-SCA	33
BOT-E6-MRET	33
BOT-E6-MTUB	33
BOP/BOP-AR	36
BOT-600-CAR	36
BOX-INS	83
BR	36
BRM	35
BRMS	35
CA-CL	39
CL	39
CM	83
CO	39
CP	39
CPA	39
CR-45°	38
CR-75°	38
CR-90°	38
CSETK	58
CSXTK	62
CSZT	51
CV	83
CZ	48
CZ-1	49
DE-2	38
DE-2A	38
DRW	18
DRWA	19
DRWT	20
DRWTA	21

CODE	PAG
DRW-A-INT	23
DRW-A-INT-F	23
DRWA-QE	23
DRW-AUTO-START	23
DRW-AUTO-TX	24
DRWT-TX	24
ECOARGON	102
ECOBP-GAS	92
ECOSYS-A	94
ECOSYS-B	95
ECOSYS-C	96
ECOSYS-D	97
ETK1	56
EUROGAS	26
FCP	66
FIREGAS 400	26
FIREGAS 700	26
FIRE-GAS-1000	27
FUMO-STOP-BGT/BGA	35
GIOSTRA	50
GNT	83
INT	23-84
KIT-TIRANTI	76
ME	83
MICRO-CTRL	15
MI-CRO-START	15
MICRO-TX	15-69
PAVIGAS	27
PZ	43
PZS	42
QE-AC	84
QE-AC1T	66-85
QE-AC/RX	71-85
REGGIA	38
S38-TRQ038200	66-85
SER	38

CODE	PAG
SERR	15-24-67
SER-FAR	74-75
SET-PIEDINI	83
SFSRZ	76
SFSRZ-SFPR	76
SFSZ	76
SM	28
SSI	76
ST-CL	39
ST-CL-L	39
TE	28
TEG	39
TEST-LINE	104
TROTTER	98
TROTTER-S	100
TU	38
TU-USL	38
XTK-1	60
XTK-2	61
Y100/Y75	34

INFO

I dati tecnici riportati nel presente catalogo sono quelli al momento in possesso della Filcar S.p.A., la quale si riserva il diritto di apportare in ogni momento, senza preavviso, migliorie o modifiche ai suoi prodotti. Le informazioni, illustrazioni e dati tecnici contenuti nei cataloghi, manuali, listini, ecc. hanno carattere informativo e non impegnativo.

The technical data given in this catalogue are those presently in the hands of Filcar S.p.A. S.p.A. The manufacturer reserves the right to add modifications or improvements to its products at any time without notice. The information, illustrations and technical data given in the catalogues, manuals, price lists and so on are merely informative and are not binding.

Les caractéristiques techniques indiquées dans le présent catalogue sont celles que la Société Filcar S.p.A. possèdent pour l'instant. Cette dernière se réserve le droit d'apporter, à tout moment et sans préavis, des améliorations ou des modifications à ses produits. Les informations, les illustrations et les caractéristiques techniques contenues dans les catalogues, les notices, les tarifs, etc., sont fournies à titre d'information et n'engagent pas le fabricant.

Bei den im vorliegenden Katalog aufgeführten technischen Daten handelt es sich um die derzeit der Firma Filcar S.p.A. zur Verfügung stehenden Angaben. Die Firma Filcar S.p.A. behält sich das Recht vor, ohne vorherige Ankündigung, jederzeit Verbesserungen oder Änderungen an ihren Produkten anzubringen. Die in den Katalogen, Handbüchern, Listen, usw. enthalten Informationen, Abbildungen und technischen Daten sind rein informativ und nicht bindend.

Los datos técnicos indicados en el presente catálogo son los que Filcar S.p.A. poseía al momento. La empresa se reserva el derecho de aportar en cualquier momento, sin previo aviso, mejorías o modificaciones a sus productos. Las informaciones, ilustraciones y datos técnicos contenidos en los catálogos, manuales, listados, etc., tienen carácter informativo y no son están sujetos a compromiso alguno.

FILCAR & INTERNET

Visita il sito www.filcar.eu, avrai a disposizione tutto il nostro «know how» dedicato all'impiantistica per officine per quanto riguarda i settori di aspirazione fumi, polveri, gas, distribuzione fluidi ed energie, arredo tecnico e soluzioni per lo stoccaggio. Sono a vostra completa disposizione immagini di referenze in tutto il mondo, servizi on line di consulenza sulla nostra gamma prodotti. Tradotto in 6 lingue e costantemente aggiornato, il sito internet di FILCAR rimane uno strumento di lavoro effettivo ed affidabile, in cui poter anche curiosare su come lavoriamo e quali sono i nostri valori.

Puoi scaricare i nostri cataloghi dal sito digitando il seguente link:
http://www.filcar.eu/it/download-cataloghi.html

Visit the website www.filcar.eu, you'll have all our 'know-how' dedicated to workshops in the areas of fume, dust, gases, fluid and energy distribution, technical furniture and solutions for the storage. At your disposal references with worldwide pictures, advice online services about our product range. Translated into 6 languages, the FILCAR website remains a real and reliable work instrument, where you can snoop on how we work and see our values.

You can download our catalogues from the website, typing the following link:
http://www.filcar.eu/en/download-catalogues.html

Scarica la Nostra App
Download Our App
Télécharger Notre App
Descarga nuestra App
Download Unsere App

Get it on Google play

Download on the App Store

seguici
follow us on
suivez-nous
síguenos
folgen Sie uns

Visitez notre site internet www.filcar.eu, vous pourrez y découvrir tout notre savoir-faire dédié à l'aménagement des ateliers de réparation dans les secteurs de : l'aspiration des gaz d'échappement ou poussières de ponçage ou fumées, la distribution des énergies et fluides, le mobilier d'atelier et les solutions stockage. Nous mettons à votre totale disposition nos références à travers le monde, ainsi que nos services en ligne de conseil sur nos produits. Traduit en 6 langues et régulièrement mis à jour, notre site internet demeure un outil de travail efficace et fiable ou vous pourrez également découvrir notre manière de travailler et d'identifier nos valeurs.

Vous pouvez télécharger nos brochures à partir du site en tapant le lien suivant:
http://www.filcar.eu/it/download-cataloghi.html

Besuchen Sie die Website www.filcar.eu, werden Sie zur Verfügung haben alle unsere "Know-how" für Workshops gewidmet Anlage als Saug- Sektoren Rauch betrifft, Staub, Gase, Flüssigkeiten und Energieverteilung , Möbel und technische Lösungen für die Lagerung . Ich bin zu Ihrer Verfügung Bilder von Referenzen weltweit, Online-Dienste Beratung in Bezug auf unsere Produktpalette . Übersetzt in 6 Sprachen und ständig auf der Website von FILCAR aktualisiert bleibt eine effektive und zuverlässige Business-Tool, wo man auch auf schnüffeln können, wie wir arbeiten und was unsere Werte.

Sie können unsere Broschüren von der Website herunterladen, indem Sie auf den folgenden Link eingeben:
http://www.filcar.eu/it/download-cataloghi.html

Visita www.filcar.eu, tendrá todo nuestro "know-how" para planta dedicada a la talleres en cuanto a los sectores de extracción de humos, polvo, gases, líquidos y distribución de energía, muebles y almacenamiento de soluciones técnicas. Estàn a dispositiòn imágenes de referencias en todo el mundo y servicios sobre línea de consultoría en nuestra gama de productos. Traducido en 6 idiomas y constantemente actualizado, el sitio web de Filcar sigue siendo un herramienta de trabajo eficaz y confiable, donde también se puede espiar a la forma en que trabajamos y cuáles son nuestros valores.

Puede descargar los folletos de la página introduciendo el siguiente enlace: http://www.filcar.eu/it/download-cataloghi.html

NOTES

Catalogo aspirazione gas di scarico

Vehicle-exhaust extraction catalogue
Catalogue aspiration des gaz d'échappement
Abgasabsaugungskatalog
Catálogo aspiración gas d'escape

FILCAR S.p.A.
via G. Balla, 18
42124
REGGIO EMILIA
ITALY
Tel. +39-0522-941881
Fax. +39-0522-942291
Tel. +39-0522-941167
Fax. +39-0522-494035
www.filcar.eu
commit@filcar.it
export@filcar.it

FILCAR S.A.R.L.
71, Rue de Malacombe
38070 - ST. QUENTIN
FALLAVIER - LYON
FRANCE
Tel. +33-0474-944064
Fax. +33-0474-942931
www.filcar.fr
contact@filcar.fr

CAT-GARAGE-11/2016