Catalogo distribuzione fluidi ed energie

Fluid and energy supply catalogue

Catálogo Suministro de fluidos y energías

FILCAR

www.filcar.eu

Distribuzione fluidi ed energie - Fluid & energy supply - Suministro de fluidos y energías

FILCAR

INDICE INHALTVERZEICHNIS INDEX

TERMINALI DI DISTRIBUZIONE — VERSORGUNGSTERMINALE — TERMINAUX DE DISTRIBUTION

Porter 8

Kombo 12

T- Fluid 14

Totem 16

DISTRIBUZIONE FLUIDI — FLÜSSIGKEIT — DISTRIBUTION DES FLUIDES

Olio 32
Öl
huile

Lavavetri 54
Scheibenreiniger
Lave-glace

Antigelo 68
Frostschutz
Antigel

ADB (Urea) 80
ADB
ADB

Grasso 90
Fett
Graisse

Fluidi Esausti 102
Alte Fluessigkeiten
Fluides usagée

COMPONENTI PER IMPIANTI — ANLAGETEILE — COMPOSANTS POUR LES INSTALLATIONS

Quadri e sistemi di gestione 124
Schalttafeln und Managementsysteme
Cadres et des systèmes de gestion

Stoccaggio Fluidi 142
Tanks und Wannen
Citernes et accessoires pour les fluides

Gruppi trattamento aria 146
Luftaufbereitungsets
Groupes de traitement d'air

Avvolgitori 150
Schlauchaufroller
Enrouleurs

Componenti generici per impianti 156
Anlageteile
Composants génériques pour les installations

ABOUT US

Filcar è leader nel settore Automotive dal 1989 e vanta innumerevoli impianti installati in tutto il mondo.

Filcar ist seit 1989 auf dem Markt, und hat weltweit zahlreiche Anlagen installiert.

Filcar est leader dans l'industrie des équipements automobiles depuis 1989, et vante de nombreuses installations montées dans le monde entier.

HEADQUARTER OF REGGIO EMILIA

MADE IN ITALY

La gamma è composta da:

- Distribuzione fluidi
- Arredo tecnico
- Aspirazione gas di scarico
- Aspirazione fumi di saldatura
- Aspirazione polveri di carteggiatura
- Linea cleaning

Die Produktpalette von Filcar besteht aus:

- Flüssigkeitsverteilung
- Technische Einrichtung
- Abgasabsaugung
- Schweissrauchabsaugung
- Schleifstaubabsaugung
- Cleaning-Anlage

La gamme se compose de:

- Distribution des fluides
- Mobilier d'atelier
- Aspiration de gaz d'échappement
- Aspiration des fumées de soudure
- Aspiration des poussières de ponçage
- Ligne de nettoyage

Filcar offre dal sistema più semplice all'impianto chiavi in mano più evoluto. Filcar propone molteplici soluzioni integrate: Porter, Starter, Tronix, Totem, Arredo Tecnico. Il massimo dell'integrazione si è raggiunto con le linee di arredo tecnico nelle quali possono essere integrati per la fornitura di fluidi ed energie, per l'aspirazione del gas di scarico, per il cleaning , ecc... Tutti i prodotti Filcar sono studiati e realizzati per incrementare la produttività della postazioni di lavoro, ma al contempo, tutelando al massimo livello la sicurezza degli operatori e la salvaguardia dell'ambiente.

Dank der breiten Produktpalette kann Filcar von der einfachsten bis zur modernsten schlüsselfertige Anlagen anbieten. Das Angebot von Filcar umfasst verschiedene integrierte Lösungen: Porter, Starter, Tronix, Totem, technische Einrichtungen. Die höchste Integration wurde im Falle der Anlagen mit technischen Einrichtungen erzielt, in die diese Lösungen für die Erzeugung von Flüssigkeiten und Energie , für das Ansaugen von Abgasen, für Cleaning, usw. integriert werden können. Bei der Realisierung der Produkte Filcar wurde besonderer Wert auf die Produktionszunahme am Arbeitsplatz gelegt, wobei aber gleichzeitig die maximale Sicherheit des Personals und der Schutz der Umwelt im Auge behalten wurden.

Filcar offre du système le plus simple jusqu'à l'installation clés en mains la plus évoluée. L'entreprise propose de multiples solutions intégrées : Porter, Starter, Tronix, Totem, Mobilier d'atelier. L'intégration maximale a été réalisée avec les lignes de mobilier technique, dans lesquelles peuvent être intégrés des composants pour la fourniture de fluides et d'énergie, pour l'aspiration des gaz d'échappement, pour le nettoyage, etc... Tous les produits Filcar sont conçus et fabriqués dans le but d'augmenter la productivité des lieux de travail individuels, et en même temps de garantir une sécurité maximale à l'opérateur et la protection de l'environnement.

ENTRY LEVEL SOLUTION

HIGH LEVEL SOLUTION

COME FILCAR LAVORA - WIE FILCAR ARBEITET - COMMENT TRAVAILLE FILCAR

1. Consulenza progettuale-sopralluogo.
Dopo aver ascoltato le esigenze del cliente vengono proposte allo stesso le possibili soluzioni. Qualora la complessità del progetto lo richieda, i nostri tecnici sono a disposizione per effettuare un sopralluogo ove l'impianto sarà realizzato.

1. Planungsberatung – Inspektion Vorort.
Nach einem ausführlichen Gespräch mit dem Kunden werden die verschiedenen Lösungen vorgestellt. Falls der Umfang des Projektes dies erfordert, stehen unsere Techniker zur Verfügung am Aufstellungsort der Anlage eine Inspektion vorzunehmen.

1. Conseils de conception et inspections sur site.
Après avoir écouté les exigences du client, les solutions possibles sont proposées. Si la complexité du projet l'exige, nos techniciens sont disponibles pour procéder à une inspection là où l'installation sera construite.

2. Progetti su misura - personalizzazione prodotti e staffaggi.
Oltre la fornitura dei prodotti standard, Filcar ha la possibilità di fornire soluzioni personalizzate: ogni progetto è creato in funzione delle specifiche esigenze del cliente. La personalizzazione può riguardare sia i prodotti sia gli staffaggi.

2. Projekte nach Maß- Kundenspezifische Ausführung der Produkte und Halterungen.
Außer den Lieferungen der Standard-Produkte, kann Filcar kundenspezifisch angepasste Lösungen anbieten: Alle Projekte werden gemäß den spezifischen Anforderungen des Kunden ausgerichtet. Die Anpassungen können sowohl die Produkte als auch die Halterungen betreffen.

2. Projets personnalisés - produits et accessoires.
Outre la fourniture de produits standards, Filcar est en mesure de fournir des solutions personnalisées : chaque projet est élaboré en fonction des besoins spécifiques du client. La personnalisation peut concerner tant les produits que les accessoires.

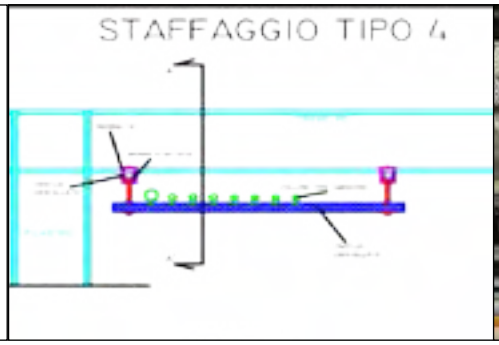

3. Offerta con presentazione tecnica in 2D e 3D.
L'offerta non è solo un elenco materiale di prodotti ma anche una presentazione del progetto in 2D e 3D: questo per consentire una rapida visualizzazione dell'impianto. Oltre alle immagini vengono illustrate anche le caratteristiche tecniche dei prodotti e come sarà realizzato il montaggio degli stessi. Filcar, fornisce consulenza e documentazione relativamente all'impiantistica elettrica e pneumatica necessaria per il corretto funzionamento dell'impianto.

3. Angebot mit 2D und 3D Vorstellung.
Das Angebot ist nicht nur eine Materialauflistung, es werden auch 2D und 3D Vorstellungen vorbereitet, damit der Kunde sich schnell ein Bild von seiner Anlage machen kann. Zusätzlich zu den grafischen Darstellungen werden die technischen Eigenschaften der Produkte und die Montageart vorgestellt. Außerdem bietet Filcar dem Kunden Beratung und Dokumentationen bezüglich der pneumatischen und elektrischen Ausstattungen, die für den korrekten Betrieb der Anlage erforderlich sind.

3. Offre avec présentation technique en 2D et en 3D.
L'offre n'est pas seulement une liste de produits, mais aussi une présentation du projet avec des images en 2D et en 3D : ceci pour permettre au client une visualisation rapide de l'installation proposée. En plus des images, sont également décrites les caractéristiques techniques des produits et comment le montage sera réalisé. Filcar fournit des conseils et la documentation relative à l'installation électrique et pneumatique nécessaires au bon fonctionnement du système.

LAYOUT 2D

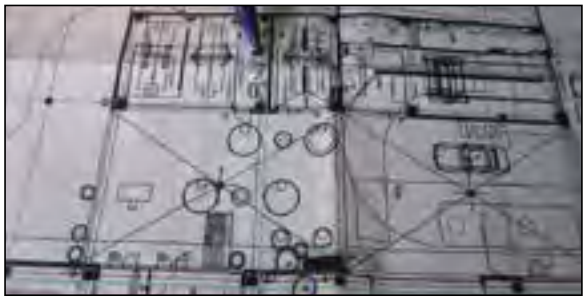

LAYOUT 3D

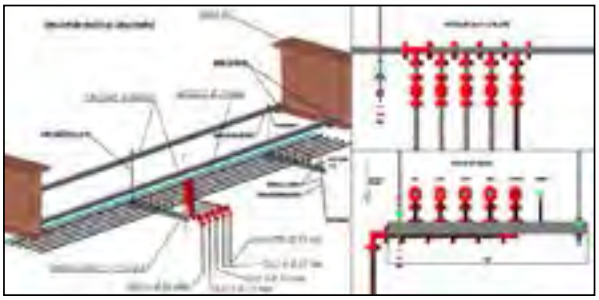

4. Installazione.
Filcar offre soluzioni chiavi in mano comprensive di installazione e collaudo finale. Le installazioni sono effettuate da tecnici altamente qualificati che operano stabilmente con la nostra società. Ai propri installatori Filcar svolge costantemente corsi di aggiornamento sui prodotti della propria gamma.

4. Montage.
Filcar bietet auch schlüsselfertige Lösungen inklusive Montage und Endprüfung. Die Montage wird von hochqualifizierten Technikern ausgeführt, die fest mit Filcar zusammenarbeiten. Dank kontinuierlicher Fortbildungskurse sind die Techniker von Filcar immer auf dem neuesten Stand.

4. Montage.
Filcar offre des solutions clés en main comprenant l'installation et l'essai final. Les montages sont effectués par des techniciens hautement qualifiés qui travaillent en permanence avec notre entreprise. À ses installateurs, Filcar offre constamment des cours de mise à jour sur les produits de sa gamme.

EXCLUSIVE SERVICES

Unico referente: costi e tempi certi.

Nella realizzazione di un impianto tradizionale i fornitori sono molteplici e tra loro mai perfettamente coordinati: quasi sempre questo si traduce in tempi di realizzazione che si allungano e costi che inesorabilmente aumentano rispetto ai preventivi iniziali.
Avere Filcar come unico referente permette di avere la garanzia del rispetto delle tempistiche e la certezza dei costi pattuiti.

Ein Ansprechpartner bedeutet rechtzeitige Termine und sichere Kosten.

Bei der Realisierung von herkömmlichen Anlagen gibt es normalerweise verschiedene Ansprechpartner, die niemals optimal untereinander koordiniert sind. Dadurch kommt es oft zu Verzögerungen und zusätzlichen Kosten. Mit Filcar als alleinigen Ansprechpartner sind die Einhaltung der zeitlichen Fristen und der festgelegten Kosten garantiert.

Un seul contact : coûts et délais certains.

Dans la réalisation d'une installation traditionnelle, les fournisseurs sont multiples et jamais parfaitement coordonnés entre eux : ceci entraîne presque toujours des allongements des temps d'achèvement et une augmentation inévitable des coûts par rapport aux estimations initiales.

Sicurezza impianti Filcar.

Da sempre Filcar progetta, produce ed installa impianti che garantiscano al massimo sia la sicurezza degli operatori che utilizzeranno i suoi prodotti sia la tutela e il rispetto dell'ambiente e dei luoghi di lavoro. Tra i brevetti depositati da Filcar per la sicurezza, evidenziamo il sistema di rilevamento perdite che blocca l'impianto quando per cause accidentali (usura, incendi , disastri naturali , ecc…) si verifica una perdita di fluidi, garantendo lo scarico della pressione , riducendo drasticamente in questo modo il rischio di incendi o esplosioni. Per Filcar la sicurezza dei posti di lavoro e dell'ambiente è una priorità assoluta.

Die Sicherheit eine Filcar-Anlagen.

Filcar entwickelt, produziert und installiert Systeme, die ein Höchstmaß an Sicherheit sowohl für das Personal, die ihre Produkte verwenden, als auch für die Umwelt und den Arbeitsplatz garantieren. Zu den von Filcar patentierten Lösungen für die Sicherheit zählen das Leckagenerkennungssystem, das die Anlage blockiert, wenn es z.B. durch Verschleiß, Brand, Naturkatastrophen, usw. zu Flüssigkeitsleckagen kommt, dadurch werden der Druckablass garantiert und folglich das Brand- und Explosionsrisiko drastisch vermindert.

Sécurité des systèmes Filcar.

Depuis toujours, Filcar conçoit, fabrique et installe des systèmes qui garantissent à la fois une sécurité maximale des opérateurs qui utiliseront ses produits et la protection et le respect de l'environnement et du travail en général.
Parmi les brevets déposés par Filcar pour la sécurité, citons le système de détection des fuites qui bloque l'installation en cas de perte accidentelle (usure, incendie, catastrophe naturelle, etc.) de fluides, assurant l'allégement de la pression et réduisant ainsi drastiquement le risque d'incendie ou d'explosion. Pour Filcar, la sécurité du lieu de travail et de l'environnement est une priorité absolue.

Sistema brevettato di rilevazione delle perdite in un impianto di distribuzione olio.

Patentiertes Leckagenerkennungssystem.

Système breveté pour la détection des pertes dans une installation de distribution de l'huile.

Assistenza Post vendita – Contratti di manutenzione.

L'ufficio Post Vendita Filcar è sempre a disposizione della clientela per consulenze. Per garantire la perfetta funzionalità nel tempo dei propri prodotti, Filcar propone ai suoi clienti diverse tipologie di contratti di manutenzione.

After Sale Service -Wartungsverträge.

Der After Sale Service von Filcar steht seinen Kunden immer für eine Beratung zu Verfügung. Um eine lange Lebensdauer der Produkte zu garantieren, bietet der Hersteller Filcar seinen Kunden verschiedene Wartungsverträge an.

Assistance après-vente – Contrats de maintenance.

Le service après-vente Filcar est toujours à disposition de la clientèle pour des conseils techniques. Pour garantir la fonctionnalité des produits dans le temps, Filcar offres à ses clients différents contrats de maintenance.

CONTRATTO DI MANUTENZIONE

WARTUNGSVERTRAG

CONTRAT DE SERVICE APRES VENTE

EXCLUSIVE SERVICES

Certificazioni.

Oltre ad essere certificata ISO 9001, i prodotti e gli impianti Filcar sono certificati dalle più importante case automobilistiche. Per maggiori dettagli contattate gli uffici commerciali Filcar.

Zertifikate.

Filcar ist ISO 9001 zertifiziert, und seine Produkte und Anlagen sind von den wichtigsten Automobilherstellern zertifiziert. Für Fragen kontaktieren Sie das Handelsbüro des Herstellers.

Certifications.

En plus d'être certifiés ISO 9001, les produits et les systèmes Filcar sont certifiés par les constructeurs d'automobiles les plus importants. Pour plus de détails, veuillez contacter les bureaux commerciaux Filcar.

Formazione.

Ai clienti Filcar è offerta constantemente l'attività formativa per poter offrire le soluzioni più innovative.

Fortbildungskurse.

Filcar bietet seinen Kunden ständig Fortbildungskurse mit den innovativsten Lösungen an.

Formation.

Afin de fournir les solutions les plus innovantes, Filcar propose régulièrement des activités de formation à ses clients.

TOTEM

TERMINALI DI DISTRIBUZIONE

VERSORGUNGSTERMINALE

TERMINALE DE DISTRIBUTION

PORTER

Stazione multiservizio in lamiera verniciata per distribuzione energia e l'alloggiamento fino a 6 avvolgitori fluidi, dotato di raccogligoccia e passaggio tubi nelle spalle di supporto. Configurabile in differenti versioni, vedi programma optional pagina a fianco; può essere fornito smontato o assemblato. Su richiesta possibili configurazioni con pompe per aspirazione olio esausto e oil management. Per configurazioni personalizzate contattare l'ufficio commerciale Filcar.

Multiservicesäule aus lackierte Blech für 6 Aufroller, mit Auffangwanne und und Schlauchdurchführung in den Seitenteilen. Verschiedene Zubehören zu Verfügung, siehe nächste Seite. Montierte Versionen sind auch zu Verfügung. Versionen mit Absaugpumpen und Ölmanagement sind auch Verfügbar. Für montierte Versionen und Konfigurationen steht unsere Verkaufsabteilung zu Ihre Verfügung.

Station multiservice en tôle vernie pour la distribution d'énergie. Prédisposé pour 6 enrouleurs de fluides, avec réservoir pour la collection des gouttes et des tubes de passage dans les arriérés de support. Configurable par différentes versions, regardez le programme optionnel dans la page suivante ; Peut être fourni assemblé ou démonté. Sur demande, c'est possible de configurée avec des pompes pour l'huile usagée et gestion informatique d'huile, pour des configurations montées et pas standard contacter le bureau commercial Filcar.

INTEGRABILE CON ARREDO TECNICO - DISPONIBILI ALTRE CONFIGURAZIONI
MÖGLICHE INTEGRATION EINRICHTUNGSPROGRAMM - AUF ANFRAGE ANDERE KONFIGURATIONEN
INTÉGRABLE AVEC LES MOBILIER D'ATELIER - AUTRES FORMATIONS DISPONIBLES

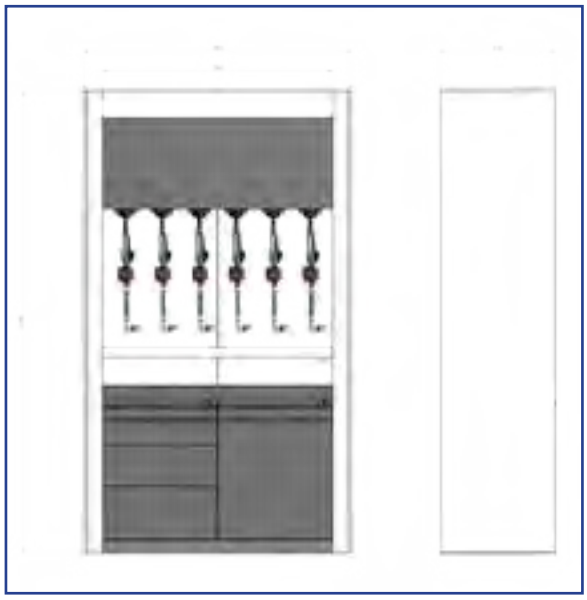

AVVOLGITORI - l max 15 m Dmax 1/2" (vedi pag.150)
SCLAUCHAUFROLLER - l max 15 m Dmax 1/2" (Seite 150)
ENROULEUR - l max 15 m Dmax 1/2" (voir page 150)

V	MC

SU RICHIESTA DISPONIBILE CONFIGURAZIONI:
AUF ANFRAGE:
CONFIGURATION DISPONIBLE SUR DEMANDE :

OIL MANAGEMENT
ÖLMANAGEMENT
GESTION D'HUILE

ASPIRAZIONE OLIO ESAUSTO
ALTÖLABSAUGUNG
ASPIRATION D'HUILE USAGÉE

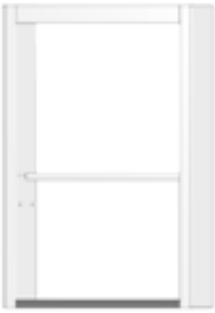

PORTER

Struttura per alloggiamento fino a 6 avvolgitori.

Struktur für 6 Schlauchaufroller.

Chassis prédisposé jusqu'à 6 enroulours.

OPTIONAL

PORTER-CA

Carenatura superiore monofacciale per copertura degli avvolgitori. Sulla configurazione Bifacciale ordinare 2.

Obere Verkleidung, um die Schlauchaufroller zu decken. Fuer beidseitige Version sind 2 Module zu bestellen.

Carénage supérieure face à couvrir les bobines. Sur commande 2 faces configuration.

PORTER-PS

Paraschizzi posteriore. Codice PORTER-PSH, H= 960 mm e PORTER-PSM, H= 430 mm.

Spritzschutzwand. Kode PORTER-PSH, H= 960 mm und PORTER-PSM, H= 430 mm.

Protection éclaboussures postérieur. Code PORTER-PSH, H= 960 mm e PORTER-PSM, H= 430 mm.

PORTER-V1

Vasca raccogligoccia, aggiuntiva.

Auffangwanne, zusätzlich.

Plateau anti goutte, supplèmentaire.

ARREDO CLASSIC 2.0

Elementi di arredo classic 2.0.

Komponenten technische ausstattung Classic 2.0.

Unités et éléments des meubles de la ligne Classic 2.0.

PORTER

Disponibili diverse combinazioni tra il PORTER e l'arredo tecnico Classic 2.0
Beispielkonfiguration PORTER mit technische Einrichtung Classic 2.0
Combinaisons disponibles entre Porter et mobilier d'atelier Classic 2.0

All'interno del PORTER è possibile inserire fino a due moduli di arredo Classic 2.0 a vostra scelta.

In das PORTER kann man bis zwei Module des Classic 2.0 Ihrer einstellen.

A l'intérieur du PORTER vous pouvez entrer jusqu'à deux de Classic 2,0 votre choix.

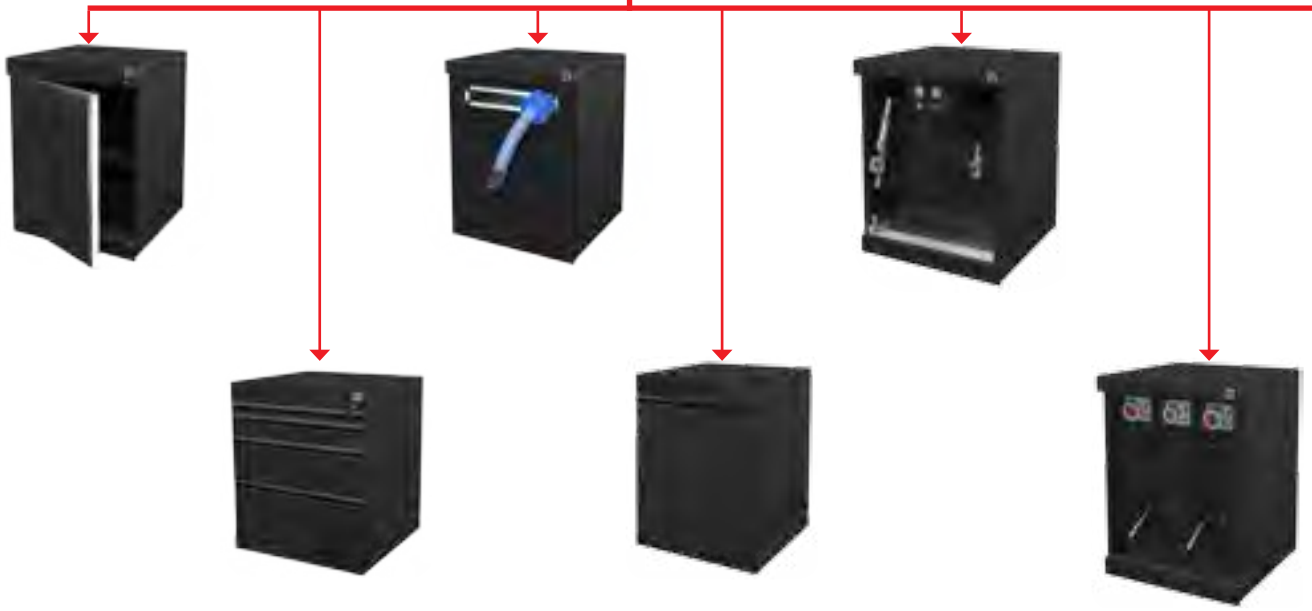

Oltre ai moduli rappresentati qui sopra, consultare il catalogo Classic 2.0 per scegliere la combinazione più gradita - Andere Konfigurationen kann man auf der Katalog Classic 2.0 auswaehlen - En plus des modules présentés ci-dessus, reportez-vous au catalogue Classic 2.0 à choisir la combinaison la plus agréable.

Esempio di configurazione PORTER con arredo Classic 2.0
Konfigurationsbeispiel PORTER mit technische Einrichtung 2.0
Exemple de configuration PORTER avec des meubles Classic 2.0

AT-EN-D90/TD

AT-EN-D90/TD

KOMBO

Colonna multiservizio per distribuzione 3 fluidi e fornitura energia e aria compressa, composta da:
- 3 x avvolgitori olio 1/2" L. 10 m con pistola con contalitri digitale
- 2 x avvolgitori 15 m con lampada Neon 11W
- 2 x avvolgitori aria compressa 8/12 mm L. 10 m
- 1 x presa elettrica industriale monofase interbloccata con fusibili di protezione 220V-16A
- 1 x presa elettrica industriale trifase interbloccata con fusibili di protezione 3P + T -380V-16A
-1 presa elettrica SHUKO 220 V-16A (Standard IT e DE)
- vano porta oggetti superiore.

Predisposta per allacciamento utenze dal pannello superiore, inferiore o posteriore. Kombo è dotato di piedini regolabili in altezza.

Multiservicessäule für Flüssigkeit- Strom- Druckluftversorgung, bestehend aus:
- 3 x Ölschlauchaufroller - Schlauch 1/2" - L. 10 m
- 2 x Schlauchaufroller mit Neonlampe 11 W
- 2 x Druckluftschlauchaufroller Schlauch 8 x 12 - L. 10 m
- 1 x 3phasig + E 380 V 16 A Stromanschlüss verriegelt mit Sicherung
- 1 x SHUKO 220 V-16A (Standard IT und DE)
- Obere Regal mit Tuer.

Vorbereitet für untere, obere, bzw. hintere Anschluesse. Kombo ist mit Hoehenverstellbare Füße beliefert.

Colonne multiservice pour la distribution de 3 fluides et fourniture énergie et air comprimé, compose par:
- 3 x enrouleurs d'huile avec tuyau de 1/2" - L. 10 m
- 2 x enrouleurs 15 m avec lampe NEON 11W
- 2 x enrouleurs d'air comprimé réglé tuyau 8 x 12, L. 10 m
- 1x prise industrielle monophasé enclenché avec fusibles protection 220V-16A
- 1 x prise industrielle triphasé enclenché avec fusibles protection 3P + T +380V +16A
- 1 x prise SHUKO 220 V-16A (Standard IT et DE)
- Boîte à gants supérieure.

Préparé pour le raccordement services à partir du panneau haut, en bas ou à l'arrière. Kombo a pieds réglables.

INTEGRABILE CON ARREDO TECNICO - DISPONIBILI ALTRE CONFIGURAZIONI

MÖGLICHE INTEGRATION EINRICHTUNGSPROGRAMM
- AUF ANFRAGE ANDERE KONFIGURATIONEN

INTÉGRABLE AVEC LES MOBILIER D'ATELIER - AUTRES FORMATIONS DISPONIBLES

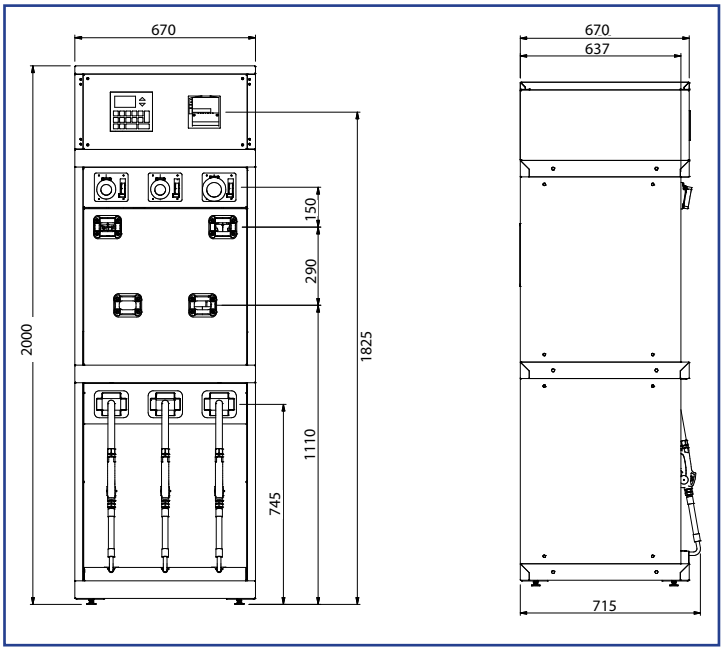

KOMBO-001

KOMBO-002

KOMBO-001

Colonna multiservizio per distribuzione 6 fluidi composta da:
- 6 x Avvolgitori olio 1/2" L. 10 m con pistola senza contalitri digitale
- Sistema di gestione dell'erogazione con tastiera e stampante per ricevute.

Multiservicessäule für Flüssigkeit- Strom- Druckluftversorgung, bestehend aus:
- 6 x Ölschlauchaufroller - Schlauch 1/2" - L. 10 m
- Ölmanagement mit Tastatur und Quittungsdrucker.

Colonne multiservice pour la distribution de 6 fluides et fourniture énergie et air comprimé, compose par:
- 6 x enrouleurs d'huile avec tuyau de 1/2" - L. 10 m
- Système d'information de gestion de distribution avec le clavier et imprimante de reçus.

KOMBO-002

Colonna multiservizio per distribuzione 3 fluidi composta da:
- 3 x Avvolgitori olio 1/2" L. 10 m con pistola senza contalitri digitale
- Sistema di gestione dell'erogazione con tastiera e stampante per ricevute
- Armadietto con anta dotato di ripiani interno regolabile in altezza serratura con chiave

Multiservicessäule für Flüssigkeit- Strom- Druckluftversorgung, bestehend aus:
- 3 x Ölschlauchaufroller - Schlauch 1/2" - L. 10 m
- Ölmanagement mit Tastatur und Quittungsdrucker.
-Schrank mit Tür und Schlüssel, ausgestattet mit individuell verstellbaren Regalen

Colonne multiservice pour la distribution de 3 fluides et fourniture énergie et air comprimé, compose par:
- 3 x enrouleurs d'huile avec tuyau de 1/2" - L. 10 m
- Système d'information de gestion de distribution avec le clavier et imprimante de reçus
- Modules Armoires avec equipé d'une tablette réglable en hauteur fermeture à clé.

Kombo disponibile in diverse combinazioni
Kombo ist in verschiedene Konfigurationen Verfuegbar
Kombo disponibles en différentes combinaisons

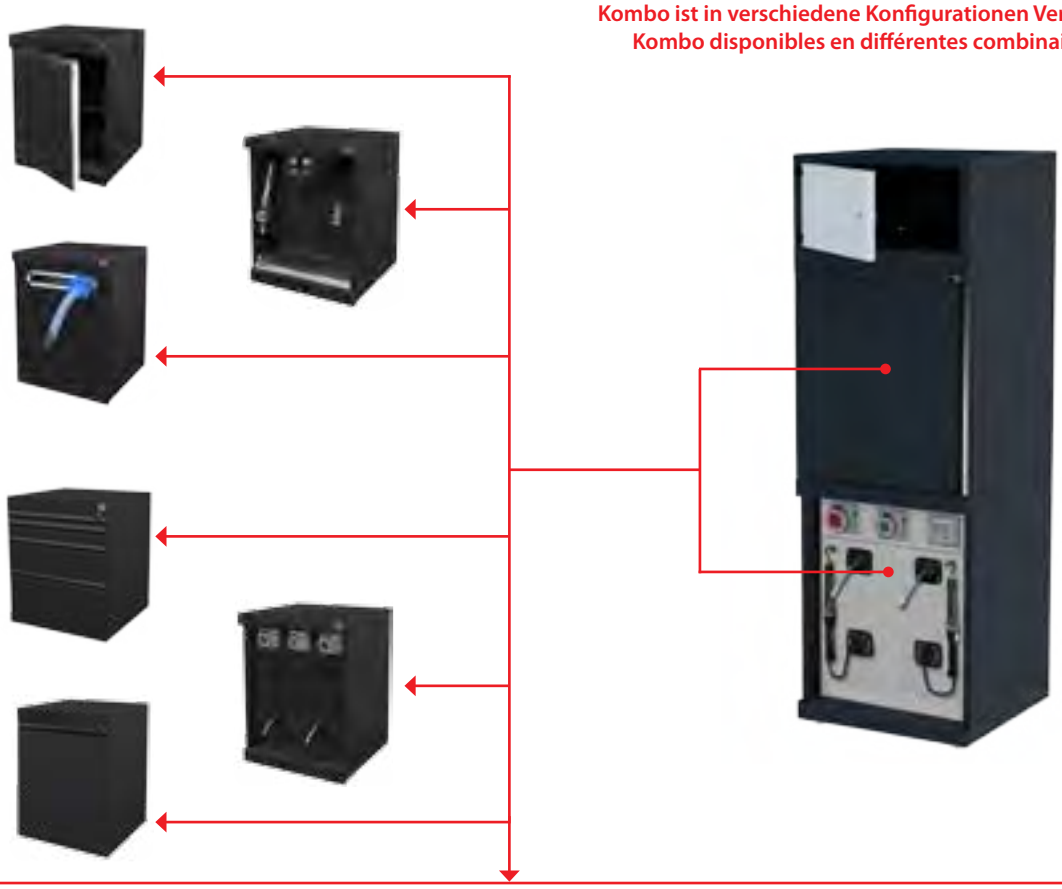

Oltre ai moduli rappresentati qui sopra, consultare il catalogo Classic 2.0 per scegliere la combinazione più gradita - Andere Konfigurationen kann man auf der Katalog Classic 2.0 auswaehlen - En plus des modules présentés ci-dessus, reportez-vous au catalogue Classic 2.0 à choisir la combinaison la plus agréable.

T-FLUID

Unità murale a "T" per distribuzione fluidi con centralina di aspirazione olio esausto. A richiesta disponibile in diverse configurazioni.

T Modul für Flüssigkeitsversorgung und Altölabsaugung.
Auf Anfrage andere konfigurationen Verfügbar.

Unité mural a « T » pour la distribution des fluides avec unité d'aspiration d'huile usagée . Disponible en différentes configurations a demande.

INTEGRABILE CON ARREDO TECNICO - DISPONIBILI ALTRE CONFIGURAZIONI

MÖGLICHE INTEGRATION EINRICHTUNGSPROGRAMM
- AUF ANFRAGE ANDERE KONFIGURATIONEN

INTÉGRABLE AVEC LES MOBILIER D'ATELIER - AUTRES FORMATIONS DISPONIBLES

OPTIONAL	
	KIT-MOBIVAC Kit per svuotamento di recuperatori mobili, completo di 1 innesto rapido 1/2" F, filtro metallico e 1 mt di tubo flessibile da 3/4". Set für Altölabsaugung aus Sammler mit Filter und 1 Meter Absaugschlauch 3/4" mit Schnellkupplung. Kit pour le vidage de récupérateur mobile, complet di 1 raccord rapide 1 /2" F, filtre métallique et 1 mt di tuyau flexible de 3 /4".

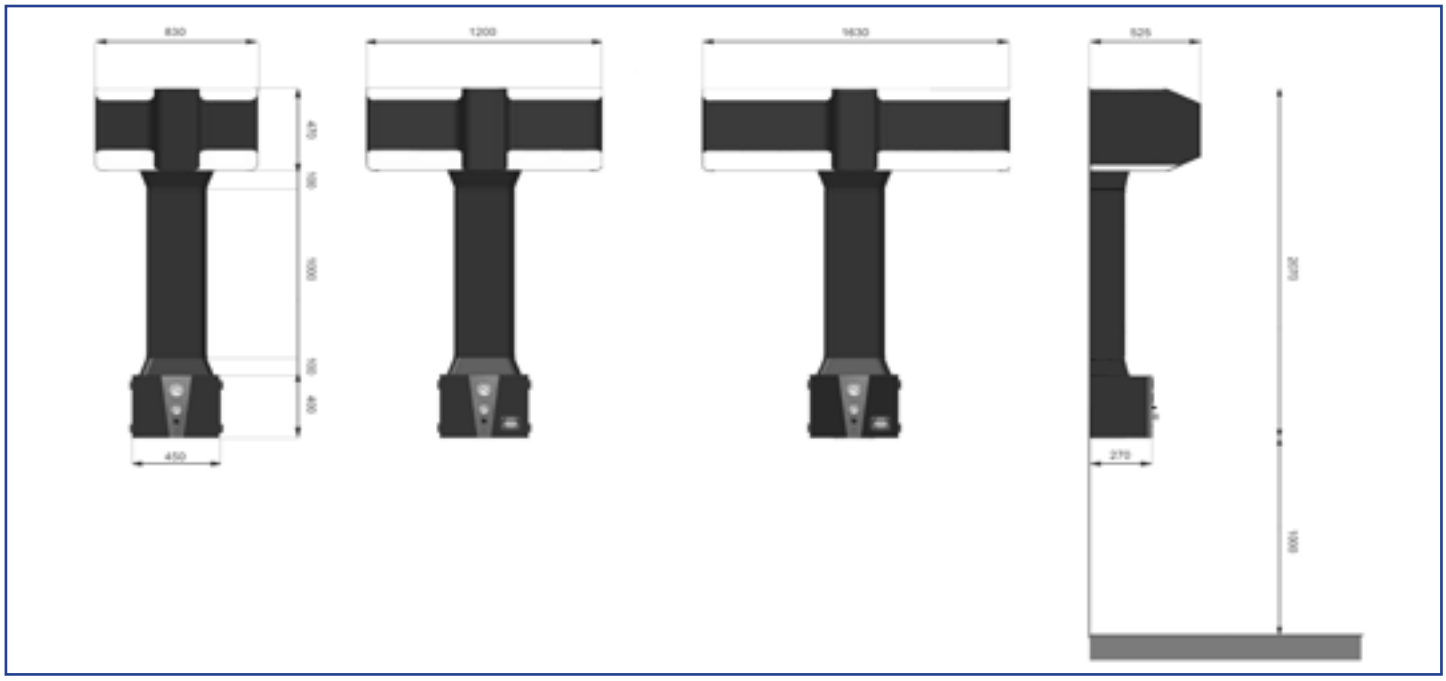

T-FLUID2A

Terminale multiservizio composto da:
- 2 x avvolgitori olio 1/2" 10 m (pistole non incluse)
- 1 x centralina pneumatica di estrazione olio con avvolgitore 5 m.

Multiserviceeinheit mit:
- 2 x Ölschlauchaufroller 1/2" L.10 m (ohne Pistole)
- 1 x Absaugeinheit TRANSPOIL-A (mit 5 m Absaugschlauch für Absaugung aus der Motor).

Terminal multiservice composé par :
- 2 x enrouleurs d'huile 1/2" 10 mt (pistolet pas inclus)
- 1 x Contrôle pneumatique pour l'extraction d'huile avec enrouleur 5m.

T-FLUID4A

Terminale multiservizio composto da:
- 4 x avvolgitori olio 1/2" 10 m (pistole non incluse)
- 1 x centralina pneumatica di estrazione olio con avvolgitore 5 m.

Multiserviceeinheit mit:
- 4 x Ölschlauchaufroller 1/2" L.10 m (ohne Pistole)
- 1 x Absaugeinheit TRANSPOIL-A (mit 5m Absaugschlauch für Absaugung aus der Motor).

Terminal multiservice composé par :
- 4 x enrouleurs d'huile 1/2" 10 mt (pistolet pas inclus)
- 1 x Contrôle pneumatique pour l'extraction d'huile avec enrouleur 5m.

T-FLUID6A

Terminale multiservizio composto da:
- 6 x avvolgitori olio 1/2" 10 m (pistole non incluse)
- 1 x centralina pneumatica di estrazione olio con avvolgitore 5 m.

Multiserviceeinheit mit:
- 6 x Ölschlauchaufroller 1/2" L.10 m (ohne Pistole)
- 1 x Absaugeinheit TRANSPOIL-A (mit 5 Mt Absaugschlauch für Absaugung aus der Motor).

Terminal multiservice composé par :
- 6 x enrouleurs d'huile 1/2" 10 mt (pistolet pas inclus)
- 1 x Contrôle pneumatique pour l'extraction d'huile avec enrouleur 5 m.

TOTEM-MID

Terminale multiservizio da parete composto da:
- 1 x attacco filettato da 1/2" per aria compressa filtrata e regolata
- 1 x attacco filettato da 1/2" per aria filtrata regolata e lubrificata
- 1 x presa elettrica 230V, 16A, 2P+T, 50-60Hz
- 1 x presa elettrica 400V, 16A, 3P+N+T, 50-60Hz
- 2 x protezioni magnetotermiche per prese elettriche
- 1 x carter di collegamento superiore.

Multiserviceeinheit für Wandmontage bestehend aus:
- 1 x Druckluftanschlüsse 1/2" F für Druckluft filtriert regulierbar
- 1 x Druckluftanschlüss 1/2" F für Druckluft filtriert regulierbar geschmiert
- 1 x Steckdose 230V 16A 2P+E 50-60 Hz
- 1 x Steckdose 400V 16A 3P+N+E 50-60 Hz
- 2 x Schutzschalter.

Terminal multiservice à mur composé par :
- 1 x raccord filetés 1/2 "air comprimé filtrée et régulée
- 1 x raccord filetés 1/2 "air filtré ajustée et lubrifiée
- 1 x prise de courant 230V, 16A, 2P + T, 50-60Hz
- 1 x prise de courant 400V, 16A, 3P + N + T, 50-60Hz
- 2 x protections magnétothermiques pour des prises électriques.

INTEGRABILE CON ARREDO TECNICO - DISPONIBILI ALTRE CONFIGURAZIONI
MÖGLICHE INTEGRATION EINRICHTUNGSPROGRAMM - AUF ANFRAGE ANDERE KONFIGURATIONEN
INTÉGRABLE AVEC LES MOBILIER D'ATELIER - AUTRES FORMATIONS DISPONIBLES

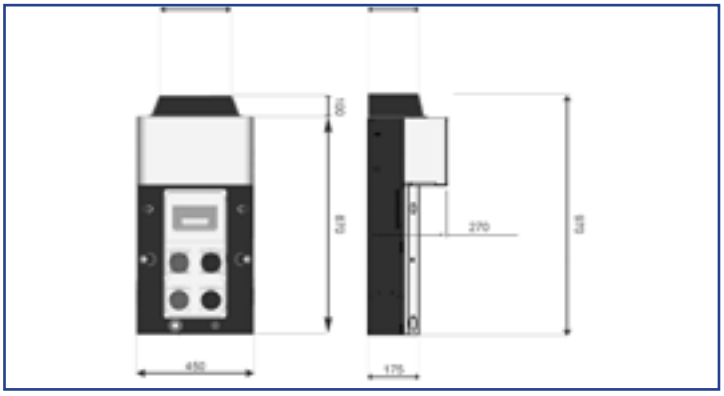

TOTEM-MID2

Terminale multiservizio da parete composto da:
- 2 x attacco filettati da 1/2" per aria compressa filtrata e regolata
- 1 x attacco filettato da 1/2" per aria filtrata regolata e lubrificata
- 2 x prese elettriche 230V, 16A, 2P+T, 50-60Hz
- 2 x prese elettriche 400V, 16A, 3P+N+T, 50-60Hz
- 4 x protezioni magnetotermiche per prese elettriche.

Multiserviceeinheit für Wandmontage bestehend aus:
- 2 x Druckluftanschlüsse 1/2" F für Druckluft filtriert regulierbar
- 1 x Druckluftanschlüss 1/2" F für Druckluft filtriert regulierbar geschmiert
- 2 x Steckdose 230V 16A 2P+E 50-60 Hz
- 2 x Steckdose 400V 16A 3P+N+E 50-60 Hz
- 4 x Schutzschalter.

Terminal multiservice à mur composé par :
- 2 x raccord filetés 1/2 "air comprimé filtrée et régulée
- 1 x raccord filetés 1/2 "air filtré ajustée et lubrifiée
- 2 x prise de courant 230V, 16A, 2P + T, 50-60Hz
- 2 x prise de courant 400V, 16A, 3P + N + T, 50-60Hz
- 4 x protections magnétothermiques pour des prises électriques

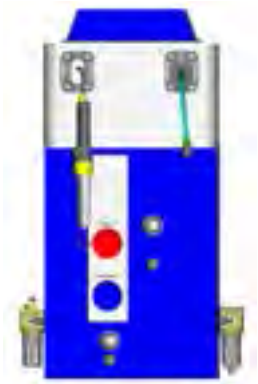

TOTEM-MID1-FULL

Come TOTEM-MID/1 con in più:
- 1 x avvolgitore aria 10/14 mm - 8 m
- 1 x avvolgitore da 15 m con lampada.

Wie TOTEM-MID/1 mit dazu:
- 1 x Druckluft Schlauchaufroller 10/14 mm L. 8 m
- 1 x Schlauchaufroller 15 Mt mit Lampe.

Comme TOTEM-MID/1 en plus :
- 1 x enrouleur d'air comprimé 10/14 mm – 8 m
- 1 x enrouleur de 15 m avec lampe.

TOTEM-MID2-FULL

Come TOTEM-MID/2 con in più:
- 1 x avvolgitore aria 10/14 mm - 8 m
- 1 x avvolgitore da 15 m con lampada.

Wie TOTEM-MID/2 mit dazu:
- 1 x Druckluft Schlauchaufroller 10/14 mm - 8 m
- 1 x Schlauchaufroller 15 m mit Lampe.

Comme TOTEM-MID/2 en plus :
- 1 x enrouleur d'air comprimé 10/14 mm – 8 m
- 1 x enrouleur de 15 m avec lampe..

TOTEM-ENERGY

Colonna multiservizio composta da:
- 1 x attacco filettato da 1/2" per aria compressa filtrata e regolata
- 1 x attacco filettato da 1/2" per aria filtrata regolata e lubrificata
- 1 x presa elettrica 230V, 16A, 2P+T, 50-60Hz
- 1 x presa elettrica 400V, 16A, 3P+N+T, 50-60Hz
- 2 x protezioni magnetotermiche per prese elettriche
- 1 x armadietto portautensili con serratura a chiave
- 1 x carter di collegamento superiore
- 1 x paratia superiore da 1 m per coprire le calate dei tubi.

Multiservicesäule bestehend aus:
- 1 x Druckluftanschlüsse 1/2" F für Druckluft filtriert regulierbar
- 1 x Druckluftanschlüss 1/2" F für Druckluft filtriert regulierbar geschmiert
- 1 x Steckdose 230V 16A 2P+E 50-60 Hz
- 1 x Steckdose 400V 16A 3P+N+E 50-60 Hz
- 2 x Schutzschalter
- 1 x Modul mit Tür und Schlüssel
- 1 x Obere Verkleidung 1 m lang mit Verbindungsmodul.

Colonne multiservice composé par:
- 1 x raccord filetés 1/2 "air comprimé filtrée et régulée
- 1 x raccord filetés 1/2 "air filtré ajustée et lubrifiée
- 1 x prise de courant 230V, 16A, 2P + T, 50-60Hz
- 1 x prise de courant 400V, 16A, 3P + N + T, 50-60Hz
- 2 x protections magnétothermiques pou des prises électriques
- 1 x armoire avec clé pour déposer les outils
- 1 x carter de connexion supérieure
- 1 x cloison supérieure pour couvrir les tuyaux.

INTEGRABILE CON ARREDO TECNICO - DISPONIBILI ALTRE CONFIGURAZIONI
MÖGLICHE INTEGRATION EINRICHTUNGSPROGRAMM - AUF ANFRAGE ANDERE KONFIGURATIONEN
INTÉGRABLE AVEC LES MOBILIER D'ATELIER - AUTRES FORMATIONS DISPONIBLES

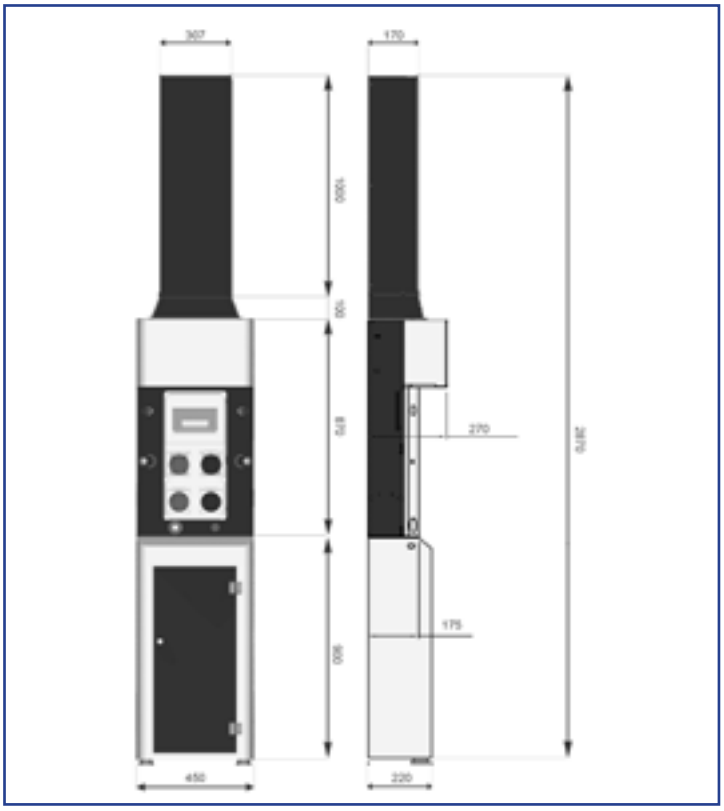

TOTEM-ENERGY2

Colonna multiservizio composta da:
- 2 x attacchi filettati da 1/2" per aria compressa filtrata e regolata
- 1 x attacco filettato da 1/2" per aria filtrata regolata e lubrificata
- 2 x prese elettriche 230V, 16A, 2P+T, 50-60Hz
- 2 x prese elettriche 400V, 16A, 3P+N+T, 50-60Hz
- 4 x protezioni magnetotermiche per prese elettriche
- 1 x armadietto portautensili con serratura a chiave
- 1 x carter di collegamento superiore
- 1 x paratia superiore da 1 mt per coprire le calate dei tubi.

Multiservicesäule bestehend aus:
- 2 x Druckluftanschlüsse 1/2" F für Druckluft filtriert regulierbar
- 1 x Druckluftanschlüss 1/2" F für Druckluft filtriert regulierbar geschmiert
- 2 x Steckdose 230V 16A 2P+E 50-60 Hz
- 2 x Steckdose 400V 16A 3P+N+E 50-60 Hz
- 4 x Schutzschalter
- 1 x Modul mit Tür und Schlüssel
- 1 x Obere Verkleidung 1 m lang mit Verbindungsmodul.

Colonne multiservice composé par:
- 2 x raccord filetés 1/2 "air comprimé filtrée et régulée
- 1 x raccord filetés 1/2 "air filtré ajustée et lubrifiée
- 2 x prise de courant 230V, 16A, 2P + T, 50-60Hz
- 2 x prise de courant 400V, 16A, 3P + N + T, 50-60Hz
- 4 x protections magnétothermiques pou des prises électriques
- 1 x armoire avec clé pour déposer les outils
- 1 x carter de connexion supérieure
- 1 x cloison supérieure pour couvrir les tuyaux.

TOTEM-ENERGY1-FULL

Come TOTEM-ENERGY/1 con in più:
- 1 x avvolgitore aria 10/14 mm - 8 m
- 1 x avvolgitore da 15 m con lampada.

Wie TOTEM-ENERGY/1 mit dazu:
- 1 x Druckluft Schlauchaufroller 10/14 mm - 8 m
- 1 x Schlauchaufroller 15 m mit Lampe.

Comme TOTEM-ENERGY/1 en plus:
- 1 x enrouleur d'air comprimé 10/14 mm – 8m
- 1 x enrouleur de 15 m avec lampe.

TOTEM-ENERGY2-FULL

Come TOTEM-ENERGY/2 con in più:
- 1 x avvolgitore aria 10/14 mm - 8 m
- 1 x avvolgitore da 15 m con lampada.

Wie Totem-Energy2 mit dazu:
- 1 x Druckluft Schlauchaufroller 10/14 mm - 8 m
- 1 x Schlauchaufroller 15 m mit Lampe.

Comme TOTEM-ENERGY/2 en plus:
- 1 x enrouleur d'air comprimé 10/14 mm – 8m
- 1 x enrouleur de 15 m avec lampe.

TOTEM-GAS

Colonna multiservizio composta da:
- 1 x attacco filettato da 1/2" per aria compressa filtrata e regolata
- 1 x attacco filettato da 1/2" per aria filtrata regolata e lubrificata
- 1 x presa elettrica 230V, 16A, 2P+T, 50-60Hz
- 1 x presa elettrica 400V, 16A, 3P+N+T, 50-60Hz
- 2 x protezioni magnetotermiche per prese elettriche
- 1 x carter di collegamento superiore
- 1 x paratia superiore da 1 m per coprire le calate dei tubi
- 1 x attacco rapido con serranda per tubo aspirazione gas di scarico Ø 100.

Multiservicesäule bestehend aus:
- 1 x Druckluftanschlüsse 1/2" F für Druckluft filtriert regulierbar
- 1 x Druckluftanschlüss 1/2" F für Druckluft filtriert regulierbar geschmiert
- 1 x Steckdose 230V 16A 2P+E 50-60 Hz
- 1 x Steckdose 400V 16A 3P+N+E 50-60 Hz
- 2 x Schutzschalter
- 1 x Modul mit Tür und Schlüssel
- 1 x Obere Verkleidung 1 m lang mit Verbindungsmodul
- 1 x Verbindung Ø 100 mit manuelle Klappe für Abgasabsaugung.

Borne multiservice pour la distribution des énergies compose par:
- 1 x raccord fileté 1/2" pour air comprime filtre et régulé
- 1 x raccord fileté 1/2" pour air comprime filtre et lubrifie
- 1 x prise électrique 230V, 16A, 2P+T, 50-60Hz
- 1 x prise électrique 400V, 16A, 3P+N+T, 50-60Hz
- 2 x protections magnétothermiques pour prises électriques
- 1 x carter de connexion supérieur
- 1 x cloison supérieur 1mt pour couvrir la descente des tuyaux
- 1 x raccord rapide avec volet pour aspiration gaz de échappement Ø 100.

INTEGRABILE CON ARREDO TECNICO - DISPONIBILI ALTRE CONFIGURAZIONI

MÖGLICHE INTEGRATION EINRICHTUNGSPROGRAMM - AUF ANFRAGE ANDERE KONFIGURATIONEN

INTÉGRABLE AVEC LES MOBILIER D'ATELIER - AUTRES FORMATIONS DISPONIBLES

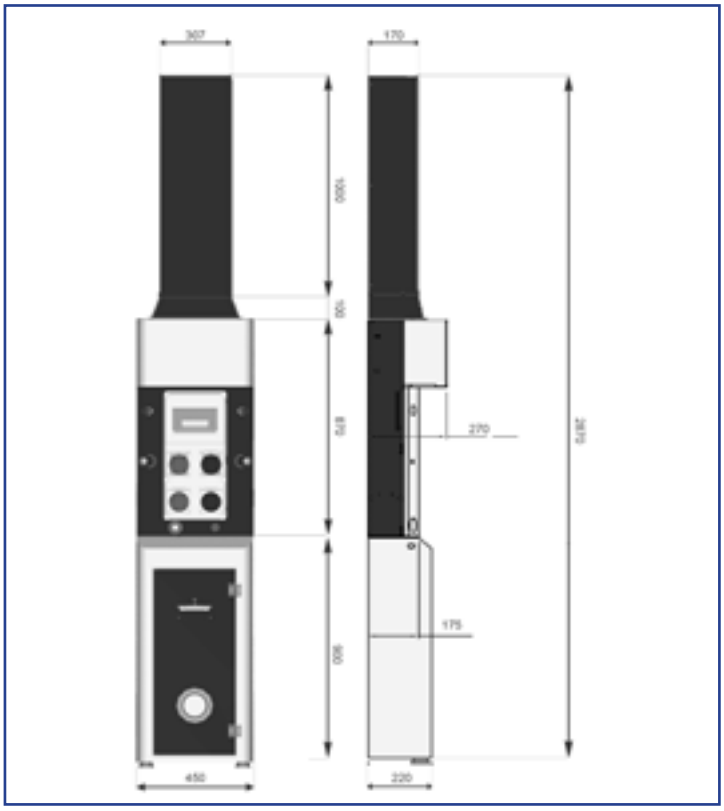

TOTEM-GAS2

Colonna multiservizio composta da:
- 2 x attacco filettato da 1/2" per aria compressa filtrata e regolata
- 1 x attacco filettato da 1/2" per aria filtrata regolata e lubrificata
- 2 x presa elettrica 230V, 16A, 2P+T, 50-60Hz
- 2 x presa elettrica 400V, 16A, 3P+N+T, 50-60Hz
- 4 x protezioni magnetotermiche per prese elettriche
- 1 x quadro elettrico per comando aspiratore
- 1 x carter di collegamento superiore
- 1 x paratia superiore da 1 m per coprire le calate dei tubi
- 2 x attacchi rapidi con serrandina per tubo aspirazione gas di scarico Ø 100.

Multiservicesäule bestehend aus:
- 2 x Druckluftanschlüsse 1/2" F für Druckluft filtriert regulierbar
- 1 x Druckluftanschlüss 1/2" F für Druckluft filtriert regulierbar geschmiert
- 2 x Steckdose 230V 16A 2P+E 50-60 Hz
- 2 x Steckdose 400V 16A 3P+N+E 50-60 Hz
- 4 x Schutzschalter
- 1 x Schalttafel für Ventilator Abgasabsauganlage
- 1 x Obere Verkleidung 1 m lang mit Verbindungsmodul
- 2 x Verbindung Ø 100 mit manuelle Klappe für Abgasabsaugung

Borne multiservice pour la distribution des énergies compose par:
-2 x raccord fileté 1/2" pour air comprime filtre et régulé
-1 x raccord fileté 1/2" pour air comprime filtre et lubrifie
-2 x prise électrique 230V, 16A, 2P+T, 50-60Hz
- 2 x prise électrique 400V, 16A, 3P+N+T, 50-60Hz
- 4 x protections magnétothermiques pour prises électriques
- 1 x coffret électrique pour commande d'aspirateur
- 1 x carter de connexion supérieur
-1 x cloison supérieur 1mt pour couvrir la descente des tuyaux
-2 x raccord rapide avec volet pour aspiration gaz de échappement Ø 100

TOTEM-GAS1-FULL

Come TOTEM-GAS/1 con in aggiunta:
- 1 x avvolgitore aria 10/14 mm - 8 m
- 1 x avvolgitore da 15 m con lampada.

Wie TOTEM-GAS/1mit dazu:
- 1 x Druckluft Schlauchaufroller 10/14 mm - 8 m
- 1 x Schlauchaufroller 15 m mit Lampe.

Comme TOTEM-GAS/1 en plus:
- 1 x enrouleur d'air comprimé 10/14 mm – 8m
- 1 x enrouleur de 15 m avec lampe.

TOTEM-GAS2-FULL

Come TOTEM-GAS/2 con in aggiunta:
- 1 x avvolgitore aria 10/14 mm - 8 m
- 1 x avvolgitore da 15 m con lampada.

Wie TOTEM-GAS/2 mit dazu:
- 1 x Druckluft Schlauchaufroller 10/14 mm - 8 m
- 1 x Schlauchaufroller 15 m mit Lampe.

Comme TOTEM-GAS/2 en plus:
- 1 x enrouleur d'air comprimé 10/14 mm – 8m
- 1 x enrouleur de 15 m avec lampe.

TOTEM-OIL2

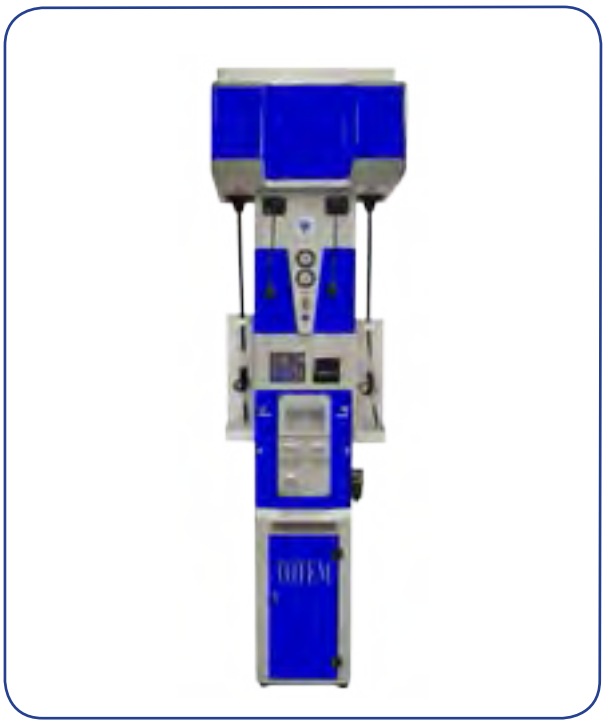

Colonna multiservizio composta da:
- 2 x avvolgitori x olio 1/2" - 10 m (*)
- 2 x raccogli gocce per applicazione murale
- 2 x avvolgitori aria 10/14 mm - 8 m
- 2 x avvolgitori da 15 m con lampada
- 2 x attacchi filettato da 1/2" per aria compressa filtrata e regolata
- 1 x attacco filettato da 1/2" per aria filtrata regolata e lubrificata
- 2 x prese elettriche 230V, 16A, 2P+T, 50-60Hz
- 1 x presa elettrica 400V, 16A, 3P+N+T, 50-60Hz
- 1 x presa elettrica 400V, 32A, 3P+N+T, 50-60Hz
- 4 x protezioni magnetotermiche per prese elettriche
- 1 x armadietto portautensili con serratura a chiave
- 1 x carter di collegamento superiore
- 1 x paratia superiore da 1 m per coprire le calate dei tubi

(*) - pistole di erogazione olio non incluse.

Multiservicesäule bestehend aus:
- 2 x Schlauchaufroller Öl 1/2" L. 10 m (*)
- 2 x Wandtropfempfänger
- 2 x Druckluftschlauchaufroller 10/14 mm L. 8 m
- 2 x Aufroller für Lampe L. 15 m - 2 x Druckluftanschlüsse 1/2" F für Druckluft filtriert regulierbar
- 1 x Druckluftanschlüss 1/2" F für Druckluft filtriert regulierbar geschmiert
- 2 x Steckdose 230V 16A 2P+E 50-60 Hz
- 1 x Steckdose 400V 16A 3P+N+E 50-60 Hz
- 1 x Steckdose 400V 32A 3P+N+E 50-60 Hz
- 4 x Schutzschalter
- 1 x Modul mit Tür und Schlüssel
- 1 x Obere Verkleidung 1 m lang mit Verbindungsmodul

(*) - Versorgungspistole nicht inbegriffen.

Borne multiservice pour la distribution des énergies compose par:
- 2 x enrouleurs huile 1/2" -10 m (*)
- 2 x égouttoirs murals
- 2 x enrouleurs air 10/14 mm - 8 m
- 2 x enrouleurs 15 mt avec bandeuse
- 2 x raccords filètes 1/2" pour air comprime filtre et régulé
- 1 x raccord fileté 1/2" pour air comprime filtre et lubrifie
- 2 x prises électriques 230V, 16A, 2P+T, 50-60Hz
- 1 x prise électrique 400V, 16A, 3P+N+T, 50-60Hz
- 1 x prise électrique 400 V, 32A, 3P+N+T, 50-60Hz
- 4 x protections magnétothermiques pour prises électriques
- 1 x armoire a outils avec serrure a clé
- 1 x carter de connexion supérieur
- 1 x cloison supérieur 1mt pour couvrir la descente des tuyaux

(*) - pistolets pour la distribution huile pas comprises.

INTEGRABILE CON ARREDO TECNICO - DISPONIBILI ALTRE CONFIGURAZIONI

MÖGLICHE INTEGRATION EINRICHTUNGSPROGRAMM
- AUF ANFRAGE ANDERE KONFIGURATIONEN

INTÉGRABLE AVEC LES MOBILIER D'ATELIER - AUTRES FORMATIONS DISPONIBLES

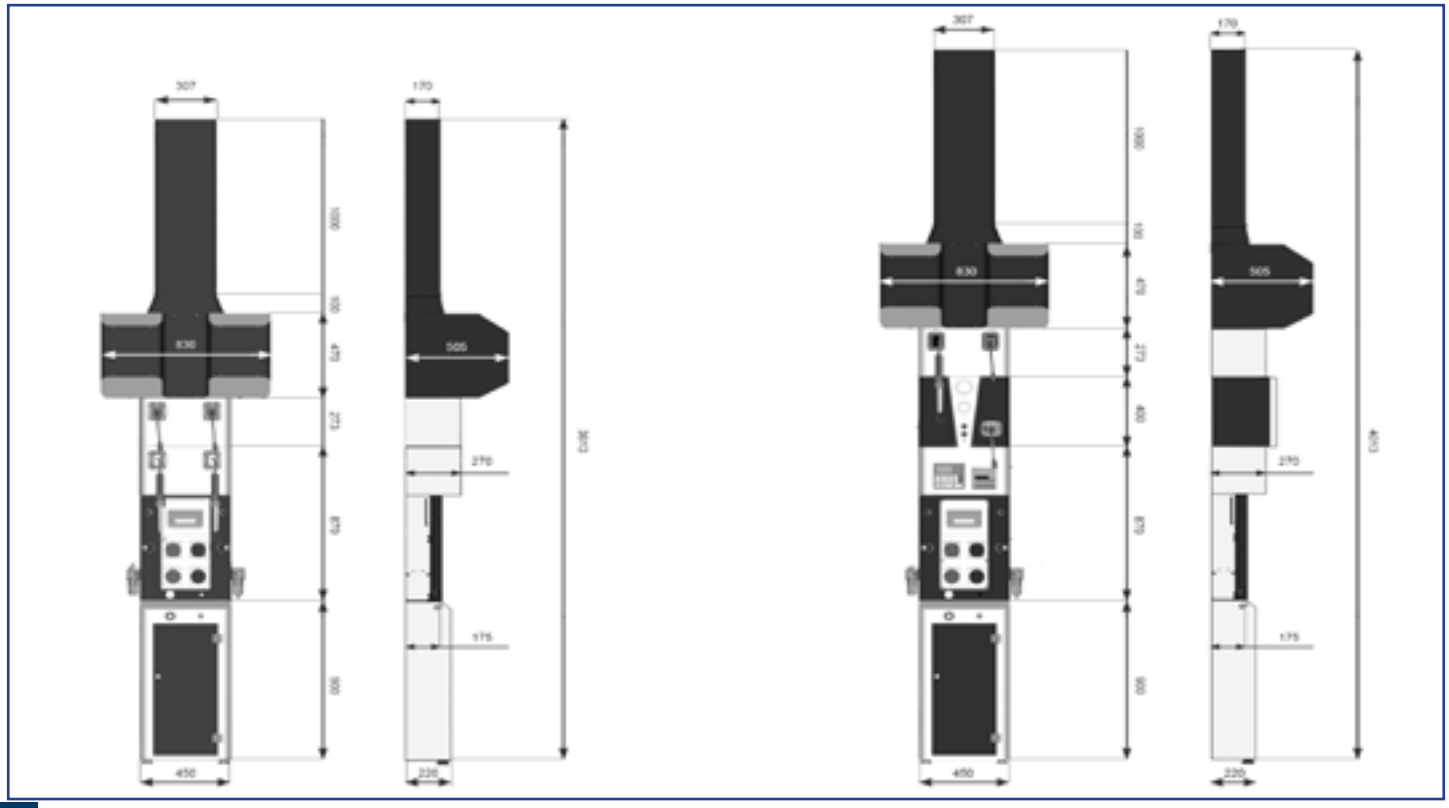

TOTEM-OIL2XTROIL

Come TOTEM-OIL2 con in aggiunta:
Centrale pneumatica con scheda elettronica di gestione per aspirazione olio esausto, completa di arrotolatore 3/8" - 5 m - Modello TRANSPOIL-SA.

Wie TOTEM-OIL2 mit dazu: Altölabsaugzentrale mit Schlauchaufroller 3/8" L. 5 m und entsprechende Schalttafel - Modell TRANSPOIL-SA.

Comme TOTEM – OIL2 avec l'addition de :
Centrale pneumatique avec carte électronique de gestion pour aspiration huile usagée, avec enrouleur 3/8"-5 m model TRANSPOIL-SA.

TOTEM-OIL2XTROILMCO

TOTEM-OIL2XTROIL con in aggiunta:
- 1 sistema di gestione olio FIFS con tastiera, stampante e 2 GPV doppio solenoide per olio.
Rispetto al TOTEM-OIL2XTROIL per alloggiare la tastiera vengono eliminati :
- 1 x avvolgitori aria
- 1 x avvolgitori lampada.

Wie TOTEM-OIL2XTROIL mit dazu:
Tastatur für FIFS Ölmanagement, Drucker und passende Ventile.
Mit Bezug auf der TOTEM-OIL2XTROIL hat dieser konfiguration kein:
- 1 x Druckluftschlauchaufroller
- 1 x Aufroller für Lampe.

Comme TOTEM-OIL/2XTROIL avec l'addition de:
-1 système de gestion huile FIFS avec clavier et imprimante et 2 GPV en double solénoïde pour huile.
Comparé à TOTEM-OIL/2XTROIL pour mettre le clavier sont éliminés
- 1 x enrouleurs d'air
- 1 x enrouleurs lampe.

TOTEM-OIL4

Colonna multiservizio composta da:
- 4 x avvolgitori x olio 1/2" - 10 m (*)
- 4 x raccogli gocce per applicazione murale
- 2 x avvolgitori aria 10/14 mm - 8 m
- 2 x avvolgitori da 15 m con lampada
- 2 x attacchi rapidi da 1/2" per aria compressa filtrata e regolata
- 1 x attacco rapido da 1/2" per aria filtrata regolata e lubrificata
- 2 x prese elettriche 230V, 16A, 2P+T, 50-60Hz
- 1 x presa elettrica 400V, 16A, 3P+N+T, 50-60Hz
- 1 x presa elettrica 400V, 32A, 3P+N+T, 50-60Hz
- 4 x protezioni magnetotermiche per prese elettriche
- 1 x armadietto portautensili con serratura a chiave
- 1 x carter di collegamento superiore
- 1 x paratia superiore da 1 m per coprire le calate dei tubi

(*) - pistole di erogazione olio non incluse.

Multiservicesäule bestehend aus:
- 4 x Schlauchaufroller Öl 1/2" L. 10 m ohne Zapfpistole
- 4 x Wandtropfempfänger
- 2 x Druckluftschlauchaufroller 10/14 mm L. 8 m
- 2 x Aufroller für Lampe L. 15 m
- 2 x Druckluftanschlüsse 1/2" F für Druckluft filtriert regulierbar
- 1 x Druckluftanschlüss 1/2" F für Druckluft filtriert regulierbar geschmiert
- 2 x Steckdose 230V 16A 2P+E 50-60 Hz
- 1 x Steckdose 400V 16A 3P+N+E 50-60 Hz
- 1 x Steckdose 400V 32A 3P+N+E 50-60 Hz
- 4 x Schutzschalter
- 1 x Modul mit Tür und Schlüssel
- 1 x Obere Verkleidung 1 m lang mit Verbindungsmodul

(*) - Versorgungspistole nicht inbegriffen.

INTEGRABILE CON ARREDO TECNICO - DISPONIBILI ALTRE CONFIGURAZIONI

MÖGLICHE INTEGRATION EINRICHTUNGSPROGRAMM
- AUF ANFRAGE ANDERE KONFIGURATIONEN

INTÉGRABLE AVEC LES MOBILIER D'ATELIER - AUTRES FORMATIONS DISPONIBLES

Borne multiservice pour la distribution des énergies compose par:
- 4 x enrouleurs huile 1/2" -10 m (*)
- 4 x égouttoirs murals
- 2 x enrouleurs air 10/14 mm - 8 m
- 2 x enrouleurs 15 m avec bandeuse
- 2 x raccords filètes 1/2" pour air comprime filtre et régulé
- 1 x raccord fileté 1/2" pour air comprime filtre et lubrifie
- 2 x prises électriques 230V, 16A, 2P+T, 50-60Hz
- 1 x prise électrique 400V, 16A, 3P+N+T, 50-60Hz
- 1 x prise électrique 400 V, 32A, 3P+N+T, 50-60Hz
- 4 x protections magnétothermiques pour prises électriques
- 1 x armoire a outils avec serrure a clé
- 1 x carter de connexion supérieur
- 1 x cloison supérieur 1mt pour couvrir la descente des tuyaux

(*) - pistolets pour la distribution huile pas comprises.

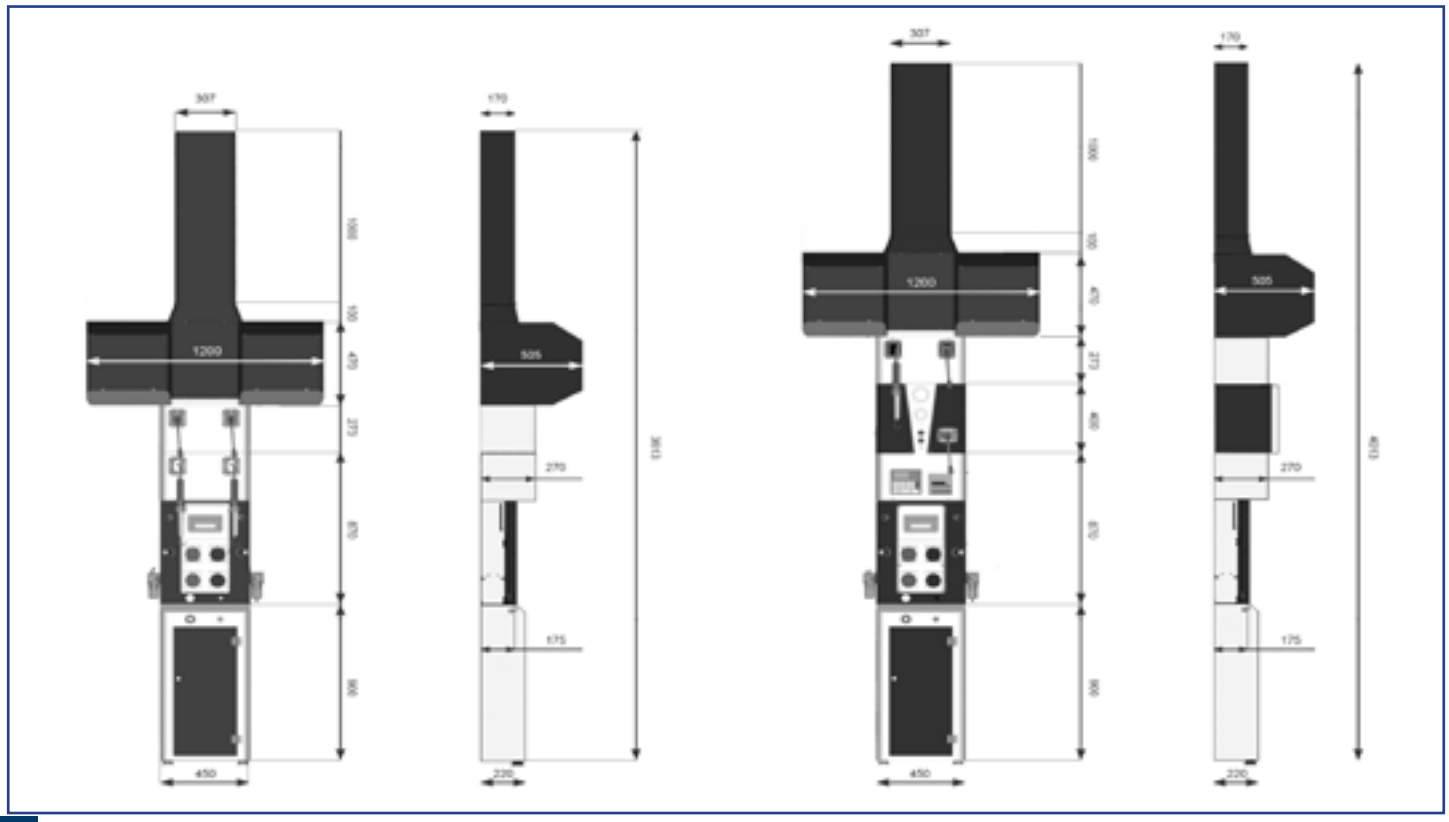

TOTEM-OIL4XTROIL

Come TOTEM-OIL4 con in aggiunta:
Centrale pneumatica con scheda elettronica di gestione per aspirazione olio esausto, completa di arrotolatore 3/8" - 5 m - Modello TRANSPOIL-SA.

Wie TOTEM-OIL4 mit dazu:
Altölabsaugzentrale mit Schlauchaufroller 3/8" L. 5 m und entsprechende Schalttafel - Modell TRANSPOIL-SA.

Comme TOTEM – OIL4 avec l'addition de :
1 centrale pneumatique avec fiche électronique de gestion pour
aspiration huile usagée, avec enrouleur 3/8"-5 mt MODEL TRANSPOIL

TOTEM-OIL4XTROILMCO

TOTEM-OIL4XTROIL con in aggiunta:
- 1 sistema di gestione olio FIFS con tastiera, stampante e 4 GPV doppio solenoide per olio
Rispetto al TOTEM-OIL4XTROIL per alloggiare la tastiera vengono eliminati :
- 1 x avvolgitori aria
- 1 x avvolgitori lampada.

Wie TOTEM-OIL4XTROIL mit dazu:
Tastatur für FIFS Ölmanagement, Drucker und passende Ventile.
Mit Bezug auf der TOTEM-OIL4XTROIL hat dieser konfiguration kein:
- 1 x Druckluftschlauchaufroller
- 1 x Aufroller für Lampe.

Comme TOTEM-OIL/4XTROIL avec l'addition de:
-1 système de gestion huile FIFS avec clavier et imprimante et 4 GPV en double solénoïde pour huile.
Comparé à OTEM-OIL/4XTROIL pour mettre le clavier sont éliminés
- 1 x enrouleurs d'air
- 1 x enrouleurs lampe.

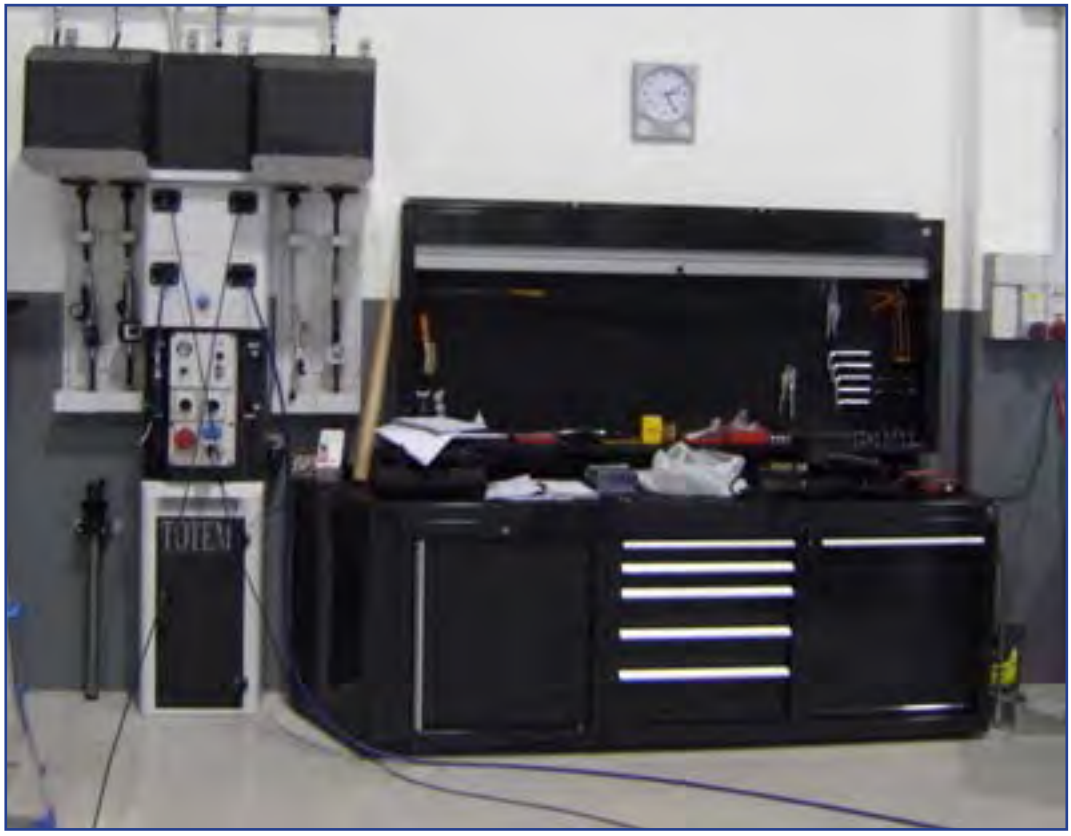

TOTEM-OIL6

Colonna multiservizio composta da:
- 6 x avvolgitori x olio 1/2" - 10 m (*)
- 6 x raccogli gocce per applicazione murale
- 2 x avvolgitori aria 10/14 mm - 8 m
- 2 x avvolgitori da 15 m con lampada
- 2 x attacchi rapidi da 1/2" per aria compressa filtrata e regolata
- 1 x attacco rapido da 1/2" per aria filtrata regolata e lubrificata
- 2 x prese elettriche 230V, 16A, 2P+T, 50-60Hz
- 1 x presa elettrica 400V, 16A, 3P+N+T, 50-60Hz
- 1 x presa elettrica 400V, 32A, 3P+N+T, 50-60Hz
- 4 x protezioni magnetotermiche per prese elettriche
- 1 x armadietto portautensili con serratura a chiave
- 1 x carter di collegamento superiore
- 1 x paratia superiore da 1 m per coprire le calate dei tubi

(*) - pistole di erogazione olio non incluse

Multiservicesäule bestehend aus:
- 6 x Schlauchaufroller Öl 1/2" L. 10 m (*)
- 6 x Wandtropfempfänger
- 2 x Druckluftschlauchaufroller 10/14 mm L. 8 m
- 2 x Aufroller für Lampe L. 15 m
- 2 x Druckluftanschlüsse 1/2" F für Druckluft filtriert regulierbar
- 1 x Druckluftanschlüss 1/2" F für Druckluft filtriert regulierbar geschmiert
- 2 x Steckdose 230V 16A 2P+E 50-60 Hz
- 1 x Steckdose 400V 16A 3P+N+E 50-60 Hz
- 1 x Steckdose 400V 32A 3P+N+E 50-60 Hz
- 4 x Schutzschalter
- 1 x Modul mit Tür und Schlüssel
- 1 x Obere Verkleidung 1 m lang mit Verbindungsmodul

(*) - Versorgungspistole nicht inbegriffen.

INTEGRABILE CON ARREDO TECNICO - DISPONIBILI ALTRE CONFIGURAZIONI

MÖGLICHE INTEGRATION EINRICHTUNGSPROGRAMM
- AUF ANFRAGE ANDERE KONFIGURATIONEN

INTÉGRABLE AVEC LES MOBILIER D'ATELIER - AUTRES FORMATIONS DISPONIBLES

Borne multiservice pour la distribution des énergies compose par:
- 6 x enrouleurs huile 1/2" -10 m (*)
- 6 x égouttoirs murals
- 2 x enrouleurs air 10/14 mm - 8 m
- 2 x enrouleurs 15 mt avec bandeuse
- 2 x raccords filètes 1/2" pour air comprime filtre et régulé
- 1 x raccord fileté 1/2" pour air comprime filtre et lubrifie
- 2 x prises électriques 230V, 16A, 2P+T, 50-60Hz
- 1 x prise électrique 400V, 16A, 3P+N+T, 50-60Hz
- 1 x prise électrique 400 V, 32A, 3P+N+T, 50-60Hz
- 4 x protections magnétothermiques pour prises électriques
- 1 x armoire a outils avec serrure a clé
- 1 x carter de connexion supérieur
- 1 x cloison supérieur 1mt pour couvrir la descente des tuyaux

(*) - pistolets pour la distribution huile pas comprises.

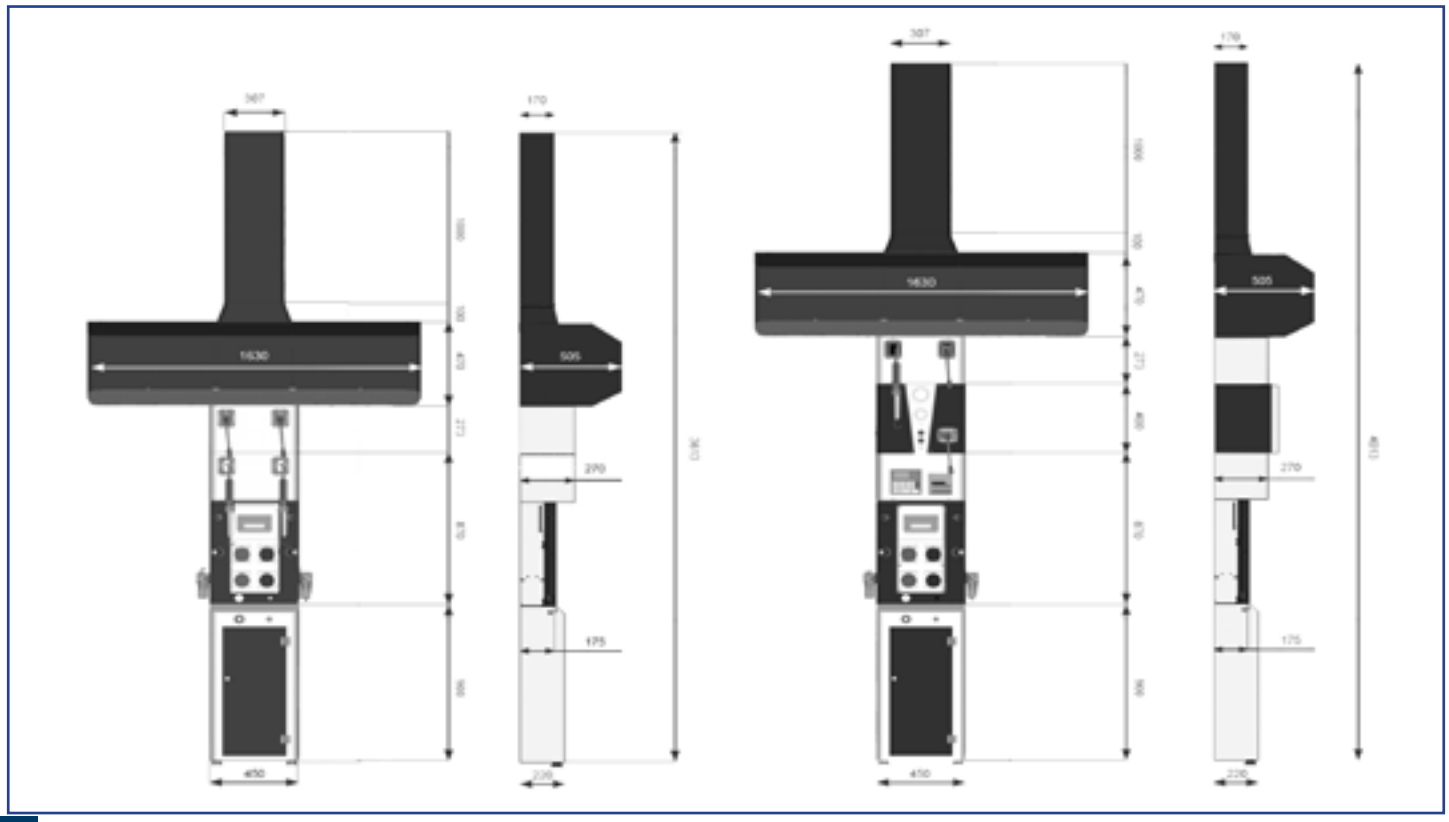

TOTEM-OIL6XTROIL

Come TOTEM-OIL6 con in aggiunta:
Centrale pneumatica con scheda elettronica di gestione per aspirazione olio esausto, completa di arrotolatore 3/8" - 5 mt - Modello TRANSPOIL-SA.

Wie TOTEM-OIL6 mit dazu:
Altölabsaugzentrale mit Schlauchaufroller 3/8" L. 5 m und entsprechende Schalttafel - Modell TRANSPOIL-SA.

Comme TOTEM – OIL6avec l'addition de :
1 centrale pneumatique avec fiche électronique de gestion pour
aspiration huile usagée, avec enrouleur 3/8"-5 mt MODEL TRANSPOIL

TOTEM-OIL6XTROILMCO

TOTEM-OIL/6XTROIL con in aggiunta:
- 1 sistema di gestione olio FIFS con tastiera, stampante e 6 GPV doppio solenoide per olio
Rispetto al TOTEM-OIL/6XTROIL per alloggiare la tastiera vengono eliminati:
- 1 x avvolgitori aria
- 1 x avvolgitori lampada.

Wie TOTEM-OIL/6XTROIL mit dazu:
Tastatur für FIFS Ölmanagement, Drucker und passende Ventile.
Mit Bezug auf der TOTEM-OIL/6XTROIL hat dieser konfiguration kein:
- 1 x Druckluftschlauchaufroller
- 1 x Aufroller für Lampe.

Comme TOTEM-OIL/6XTROIL avec l'addition de:
-1 système de gestion huile FIFS avec clavier et imprimante et 6 GPV en double solénoïde pour huile .
Comparé à TOTEM-OIL/6XTROIL pour mettre le clavier sont éliminés
- 1 x enrouleurs d'air
- 1 x enrouleurs lampe.

TOTEM

DISTRIBUZIONE FLUIDI

FLÜSSIGKEITVERSORGUNG
DISTRIBUTION DES FLUIDES

OLIO

ÖL

HUILE

OD-PR-33201

Pompa rotativa con palette in ghisa.
-Adattatore 2"
-Pescante 960 mm
-Compatibile con olio, olio di colza e Diesel
-Attacco uscita 3/4" Bsp
-Portata per pompata 0,25 l.

Rotationshandpumpe mit Gusseisenschaufel.
-Gewindeadapter 2"
-Saugrohr 960 mm
-Für Öl, Rapsöl, Diesel
-Durchmesse Druckseite 3/4" Bsp
-Förderleistung 0,25 l/Hub.

Pompe Rotary en fonte avec palettes.
- Adaptateur 2"
- Cannes d'aspiration 960 mm
- Compatible avec de l'huile, l'huile de colza et le diesel – raccord
3/4"BSP - Capacité de pompage 0,25 Lt

OD-PR-34900A

Pompa alternativa a pistone.
-Adattatore 2"
-Pescante 880 mm
-Compatibile con olio e Diesel
-Attacco uscita Ø 22 mm
-Portata per pompata 0,25 l.

Handhebelkolbenpumpe.
-Gewindeadapter 2"
-Saugrohr 880 Mm
-Für Öl und Diesel
-Durchmesse Druckseite Ø 22 mm
-Förderleistung 0,25 l/Hub.

Pompe à piston alternatif - adaptateur 2"
- Cannes d'aspiration 880 mm
- Compatible avec de l'huile, Diesel – raccord sortie Ø 20 mm - Capacité de pompé 0,25 Lt

FD-PM-1330B

Pompa alternativa a pistone in polipropilene multifluido.
-Adattatore 2"
-Pescante telescopico, adatta fusti da 80 - 200 l
-Compatibile con olio, Diesel, antigelo e acqua
-Attacco uscita Diametro esterno 22
-Portata per pompata 0,35 l.

Handhebelkolbenpumpe aus Polypropylen.
-Gewindeadapter 2"
-Saugrohr teleskopisch fuer 80 - 200 l Fass
-Für Öl – Diesel – Frostschutz - Wasser
-Aussendurchmess Abgabe 22
-Förderleistung 0,35 l/Hub.

Pompe à piston alternatif multi fluides en polypropylène-Adaptateur
2"- Cannes d'aspiration télescopique pour futs 60/200 lt
- Compatible avec de l'huile, du diesel, de l'antigel et d'eau – raccord sortie
- Capacité de pompage 0,35 Lt.

OD-PP-4480 / OD-PP-4486

Pompe pneumatiche per trasferimento fluidi a media viscosità a medie distanze. Adattabile per differenti pescanti, rendendola perfetta per applicazioni mobili. Il motore pneumatico a doppio cilindro, grazie alla sua compattezza e alla struttura robusta garantisce un ottimale funzionalità. La pompa è dotata di ghiera per installazione su fusto. Per il corretto funzionamento è necessario fornire la pompa di aria filtrata e lubrificata. OD-PP-4480 permette maggiore portata, OD-PP-4486 indicata per maggiore pressione.

Druckluftpumpe für Mittelviskose Schmieröle in mittellange Rohrsysteme. Passend zu verschiedene Saugrohre, Ideal für Versorgung aus Mobilgeräte. Dank der Bauart und das Kompakte Doppelzylindermotor garantiert eine optimale Funktionalität. Die Pumpe ist mit Fassverschraubung beliefert. Zu versorgen mit geschmierte Druckluft. OD-PP-4480 hat mehr Förderleistung als die OD-PP-4486, welche mehr Druck erlaubt.

Pompes pneumatiques pour le déplacement de fluides à viscosité moyenne à des distances moyennes. Adaptable à différents cannes de distribution , parfait pour les applications mobiles. Le moteur a double cylindre pneumatique, grâce à sa construction compacte et robuste assure un fonctionnement optimal. La pompe est équipée d'un anneau pour montage sur le fut . Pour un bon fonctionnement, il est nécessaire de fournir pompe à air filtré et lubrifié. OD-PP-4480 permet débit plus haut , OD-PP-4486 approprié pour une pression plus élevée.

OD-PP-4480

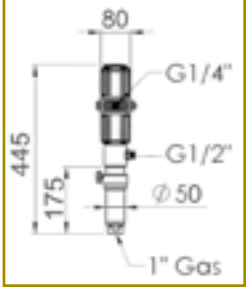

OD-PP-4486

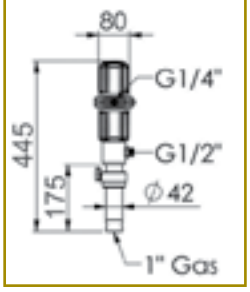

SM-SG02

SUPPORTO MURALE

KONSOLE

SUPPORT MURAL

DESCRIZIONE - BESCHREIBUNG - DESCRIPTION	OD-PP-4480	OD-PP-4486
RATIO - ÜBERSETZUNG - PROPORTION	4:1	6:1
PORTATA A USCITA LIBERA - FÖRDERLEISTUNG - CAPACITE' A' LIBRE SORTIE	(7 bar) 21 l/min	(7 bar) 15 l/min
CONSUMO ARIA LUBRIFICATA - DRUCKLUFTVERBRAUCH -CONSOMMATION D'AIR LUBRIFIE'	200-250 l/min	200-250 l/min
GRUPPO TRATTAMENTO ARIA - DRUCKLUFTAUFBEREITUNGSSET - GROUPE DE TRAITEMENT D'AIR	AD-FRL1/4-8	AD-FRL1/4-8
PRESSIONE ARIA - FÖRDERDRUCK - PRESSION D'AIR	3-7 bar	3-7 bar
RACCORDO ENTRATA ARIA - DRUCKLUFTANSCHLUSS - RACCORD D'ENTRÉE D'AIR	F 1/4"	F 1/4"
RACCORDO USCITA OLIO - ÖLANSCHLUSS DRUCKSEITE - RACCORD DE SORTIE D'AIR	M 1/2"	M 1/2"
RACCORDO ASPIRAZIONE OLIO - ÖLANSCHLUSS ABSAUGSEITE - RACCORD D'ASPIRATION D'HUILE	F 1"	F 1"
PESO - GEWICHT - POIDS	3 Kg	2,8 Kg

OD-PP-4499 / OD-PP-4501

Le pompe pneumatiche OD-PP-4499 e OD-PP-4501 sono indicate per trasferimento olio a media viscosità a medie distanze. Le alte performance di flusso e il ridotto numero di cicli le rendono ideali per impianti centralizzati con avvolgitori. Il sistema di pompaggio a doppio effetto permette un erogazione costante. La sua struttura robusta e compatta garantisce un ottimale funzionalità. La pompa è dotata di ghiera per installazione su fusto. Per il corretto funzionamento è necessaria aria filtrata e lubrificata.

Die Pumpe OD-PP-4499 und OD-PP-4501 sind für Mittelviskose Schmieröle in mittellange Rohrsysteme geeignet. Die gute Förderleistung und die niedrige Kreisläufe erlauben die Verwendung aud Zentralanlage mit Schlauchaufroller. Der Doppelwirkend Pumpsystem erlaubt eine kontinuerliche Versorgung. Die robuste Struktur gewährt eine gute Zuverlässigkeit. Die Pumpe ist mit Fassverschraubung beliefert. Zu versorgen mit geschmierte Druckluft.

Les pompes pneumatiques OD-PP-4499 et OD-PP-4501 conviennent pour le déplacement de l'huile de viscosité moyenne à des distances moyennes. La haute performance de débit et le nombre réduit de cycles rend idéal pour les systèmes centralisés avec en est indiqué pour le déplacement d'huile de viscosité moyenne rouleurs. Le système de pompage permet un double effet fourniture constante. Merci à sa construction compacte et robuste assure une fonctionnalité optimale. La pompe est équipée d'un anneau pour montage sur le fut. Pour un fonctionnement correct, il est nécessaire de fournir pompe à air filtré et lubrifié.

SM-SG02

SUPPORTO MURALE

KONSOLE

SUPPORT MURAL

OD-PP-4499

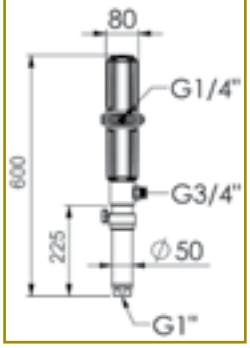

OD-PP-4501

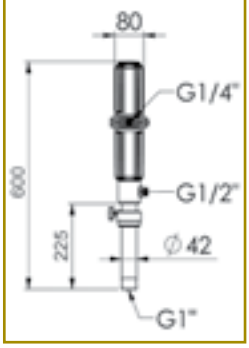

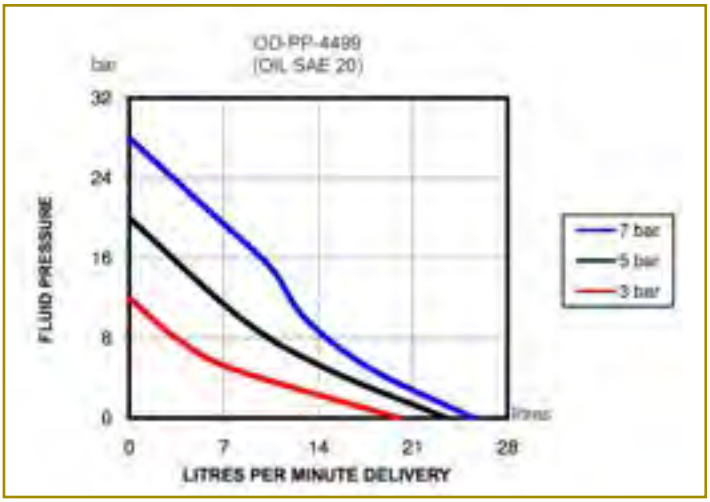

DESCRIZIONE - BESCHREIBUNG - DESCRIPTION	OD-PP-4499	OD-PP-4501
RATIO - ÜBERSETZUNG - PROPORTION	4:1	6:1
PORTATA A USCITA LIBERA - FÖRDERLEISTUNG - CAPACITE' A' LIBRE SORTIE	(7 bar) 26 l/min	(7 bar) 18 l/min
CONSUMO ARIA LUBRIFICATA - DRUCKLUFTVERBRAUCH -CONSOMMATION D'AIR LUBRIFIE'	250-300 l/min	200-250 l/min
GRUPPO TRATTAMENTO ARIA - DRUCKLUFTAUFBEREITUNGSSET - GROUPE DE TRAITEMENT D'AIR	AD-FRL1/4"-8	AD-FRL1/4"-8
PRESSIONE ARIA - FÖRDERDRUCK - PRESSION D'AIR	3-7 bar	3-7 bar
RACCORDO ENTRATA ARIA - DRUCKLUFTANSCHLUSS - RACCORD D'ENTRÉE D'AIR	F1/4"	F1/4"
RACCORDO USCITA OLIO - ÖLANSCHLUSS DRUCKSEITE - RACCORD DE SORTIE D'AIR	M 3/4"	M 1/2"
RACCORDO ASPIRAZIONE OLIO - ÖLANSCHLUSS ABSAUGSEITE - RACCORD D'ASPIRATION D'HUILE	F 1"	F 1"
PESO - GEWICHT - POIDS	3,5 Kg	3,3 Kg

OMPP-FIL-5-1/40

Pompa pneumatica a pistone doppio effetto per impianti centralizzati, anche per i più complessi. Adatta per olio bassa e media viscosità.
Tutti i componenti hanno subito un trattamento superficiale che li protegge dalla corrosione.
La pompa non è dotata di ghiera per installazione su fusto.

Pistonenpumpe doppelwirkend fuer Zentralanlage, auch fuer die Komplexer. Passend zu niedrig- mittelviskose Oele.
Die Oberflaeche alle Teile sind mit Korrosionsschutz Materialien behandelt worden.
Dle Pumpe ist ohne Fassverschraubung fuer Fassinstallation.

Pompe pneumatique à piston double effet pour les systèmes centralisé aussi pour systèmes plus complexe. Pour l'huile à bas et moyenne viscosité.
Touts les composents sont vernis avec painture de protéction anticorrosive
Le pompe n'est pas avec anneau pour l'installation sur le fût.

OMPP-FIL-5-1/40

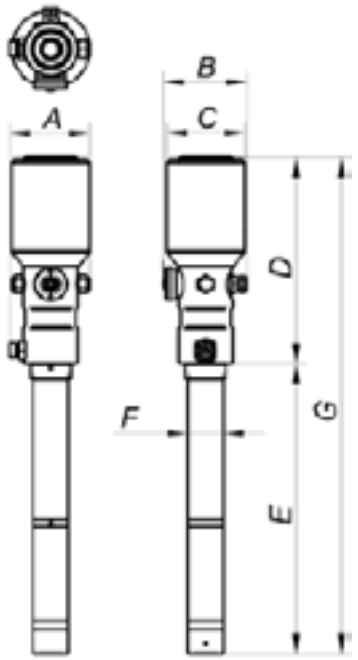

A	135 mm
B	125 mm
C	115 mm
D	310 mm
E	440 mm
F	52 mm
G	750 mm

SM-S52

SUPPORTO MURALE

KONSOLE

SUPPORT MURAL

OD-KP-FIL-5-1/40

M 1"1/2

KIT PESCANTE ASPIRAZIONE

SET MIT ABSAUGROHR

KIT DE CANNES D'ASPIRATION

DESCRIZIONE - BESCHREIBUNG - DESCRIPTION	OMPP-FIL5-1/40
RATIO - ÜBERSETZUNG - PROPORTION	5:1
PORTATA A USCITA LIBERA - FÖRDERLEISTUNG - CAPACITE' A' LIBRE SORTIE	(6 bar) 40 l/min
CONSUMO ARIA LUBRIFICATA - DRUCKLUFTVERBRAUCH -CONSOMMATION D'AIR LUBRIFIE'	580 l/min
GRUPPO TRATTAMENTO ARIA - DRUCKLUFTAUFBEREITUNGSSET - GROUPE DE TRAITEMENT D'AIR	AD-FRL3/8"-8
PRESSIONE ARIA - FÖRDERDRUCK - PRESSION D'AIR	4-8 bar
RACCORDO ENTRATA ARIA - DRUCKLUFTANSCHLUSS - RACCORD D'ENTRÉE D'AIR	F 3/8"
RACCORDO USCITA OLIO - ÖLANSCHLUSS DRUCKSEITE - RACCORD DE SORTIE D'AIR	M 3/4"
RACCORDO ASPIRAZIONE OLIO - ÖLANSCHLUSS ABSAUGSEITE - RACCORD D'ASPIRATION D'HUILE	F 1" 1/2"
PESO - GEWICHT - POIDS	8,4 Kg

OMPP-CAP-287

Pompa pneumatica a pistone doppio effetto con motore antistallo adatta per impianti centralizzati, anche per i più complessi, per olio anche ad al a viscosità, grande flessibilità è garantita dalla possibilità di regolazione pressione da 1,3 bar - pressione massima 8,5 bar. OMPP-CAP-287R è predisposta con contatto REED per sistema rilevamento perdite.

Pistonenpumpe doppelwirkend fuer Zentralanlage, auch fuer die Komplexer. Passend auch zu Hochviskose Oele, grosse Flexibilitaet dank die Moegliche Einstellung von 1,3 bis 8,5 Bar. OMPP-CAP-287R ist mit REED Kontakt fuer Leckageerkennungsystem.

Pompe pneumatique à double effet à hautes performance pour huiles avec baisse, moyenne et haute viscosité, flexibilité est garantie par la possibilité de réglage de pression de 1,3 bar – pression maximale 8,5 bar. OMPP-CAP-287R è prédisposé avec un contact REED pour le système de détection de fuite.

SM-SG02

SUPPORTO MURALE

KONSOLE

SUPPORT MURAL

OMPP-CAP-287

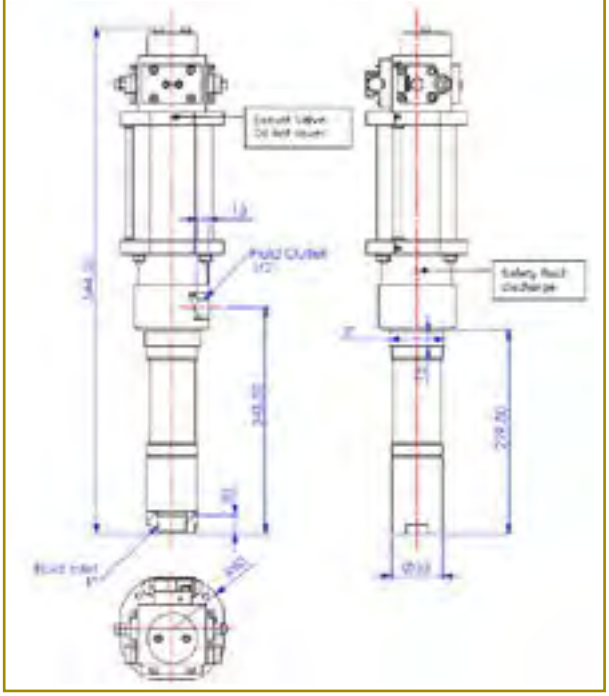

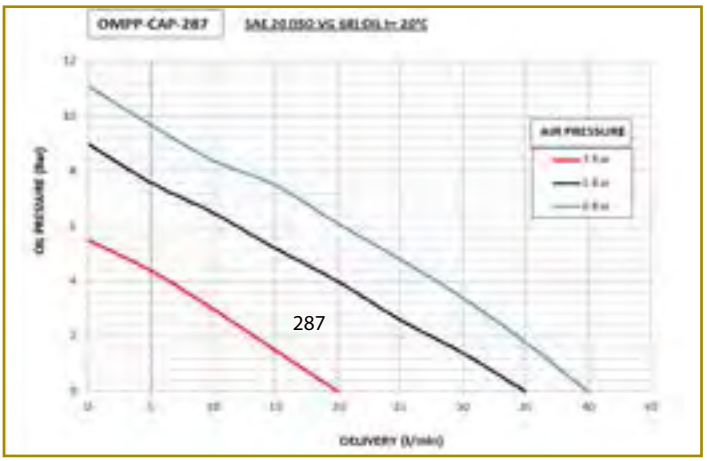

DESCRIZIONE - BESCHREIBUNG - DESCRIPTION	OMPP-CAP-287
RATIO - ÜBERSETZUNG - PROPORTION	7:1
PORTATA A USCITA LIBERA - FÖRDERLEISTUNG - CAPACITE' A' LIBRE SORTIE	12 l/min
CONSUMO ARIA LUBRIFICATA - DRUCKLUFTVERBRAUCH -CONSOMMATION D'AIR LUBRIFIE'	20-400 l/min
GRUPPO TRATTAMENTO ARIA - DRUCKLUFTAUFBEREITUNGSSET - GROUPE DE TRAITEMENT D'AIR	AD-FR1/4-8
PRESSIONE ARIA - FÖRDERDRUCK - PRESSION D'AIR	1,3-8 bar
RACCORDO ENTRATA ARIA - DRUCKLUFTANSCHLUSS - RACCORD D'ENTRÉE D'AIR	F 1/4"
RACCORDO USCITA OLIO - ÖLANSCHLUSS DRUCKSEITE - RACCORD DE SORTIE D'AIR	F 1/2"
RACCORDO ASPIRAZIONE OLIO - ÖLANSCHLUSS ABSAUGSEITE - RACCORD D'ASPIRATION D'HUILE	F 1"
PESO - GEWICHT - POIDS	7 Kg

OMPP-FIL-8_1

Pompa pneumatica a pistone doppio effetto per impianti centralizzati, anche per i più complessi.
Adatta per olio a medi e alta viscosità.
Tutti i componenti hanno subito un trattamento superficiale che li protegge dalla corrosione.
La pompa non è dotata di ghiera per installazione su fusto.

Pistonenpumpe doppelwirkend fuer Zentralanlage, auch fuer die Komplexer. Passend zu Mittel- Hochviskose Oele.
Die Oberflaeche alle Teile sind mit Korrosionsschutz Materialien behandelt worden. DIe Pumpe ist ohne Fassverschraubung fuer Fassinstallation.

Pompe pneumatique à piston double effet pour les systèmes centralisé aussi pour systèmes plus complexe. Pour l'huile à moyenne et haut viscosité.
Touts les composents sont vernis avec painture de protéction anticorrosive
Le pompe n'est pas avec anneau pour l'installation sur le fût.

OMPP-FIL-8_1

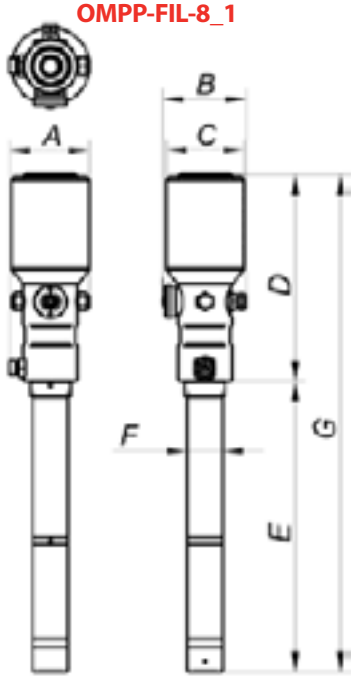

SM-SE52

SUPPORTO MURALE

KONSOLE

SUPPORT MURAL

A	135 mm
B	125 mm
C	115 mm
D	310 mm
E	290 mm
F	52 mm
G	600 mm

DESCRIZIONE - BESCHREIBUNG - DESCRIPTION	OMPP-FIL-8_1
RATIO - ÜBERSETZUNG - PROPORTION	8:1
PORTATA A USCITA LIBERA - FÖRDERLEISTUNG - CAPACITE' A' LIBRE SORTIE	(6 bar) 22 l/min
CONSUMO ARIA LUBRIFICATA - DRUCKLUFTVERBRAUCH -CONSOMMATION D'AIR LUBRIFIE'	580 l/min
GRUPPO TRATTAMENTO ARIA - DRUCKLUFTAUFBEREITUNGSSET - GROUPE DE TRAITEMENT D'AIR	AD-FRL3/8"-8
PRESSIONE ARIA - FÖRDERDRUCK - PRESSION D'AIR	4-8 bar
RACCORDO ENTRATA ARIA - DRUCKLUFTANSCHLUSS - RACCORD D'ENTRÉE D'AIR	F 3/8"
RACCORDO USCITA OLIO - ÖLANSCHLUSS DRUCKSEITE - RACCORD DE SORTIE D'AIR	M 3/4"
RACCORDO ASPIRAZIONE OLIO - ÖLANSCHLUSS ABSAUGSEITE - RACCORD D'ASPIRATION D'HUILE	F 1"
PESO - GEWICHT - POIDS	9 Kg

ARIEL

Centralina pneumatica di distribuzione olio con possibilità di regolare il flusso erogato indipendentemente dalla pressione di esercizio.
Sistema "collega e lavora", niente più flusso pulsante, assorbimento delle sovrappressioni, montaggio iper semplificato, performances sbalorditive. Dotata di manometro di pressione, selettore On/Off, regolatore di flusso, gruppo trattamento aria, smorzatore di pulsazioni, pulsante di emergenza, per blocco gruppo pompa e staffe di fissaggio.
Gruppo pompa con rapporto di pressione 7:1.

Ölversorgungeinheit mit dem Möglichkeit der gewünschte Versorgungsdruck unabhängig den bestimmte Versorgungsdruck zu bestimmen. "Plug & Play" System, keine Pulsation, Überdruckabsorption, vereinfachte Montage, die höchste Leistung. Beliefert mit Druckmanometer, Ein/Aus bediener, Versorgungsregler, Druckluftreglereinheit, Nottaste für Pumpesperre und Halterungen für Wandmontage. Pumpe mit 7:1 Übersetzung.

System pneumatique pour la distribution des huiles avec possibilité de régule le débit indépendamment de la pression exercée. Allume et travail, arrêt des pulsations, absorption des suppressions, montage très simplifié, performances étonnantes. Equipé avec manomètre, interrupteur marche / arrêt, le régulateur flux, système de traitement de l'air, amortisseur de pulsations, bouton d'urgence, de bloquer l'ensemble de pompe et les supports de fixation. groupe pompe avec un rapport de pression de 7:1.

PLUG & PLAY

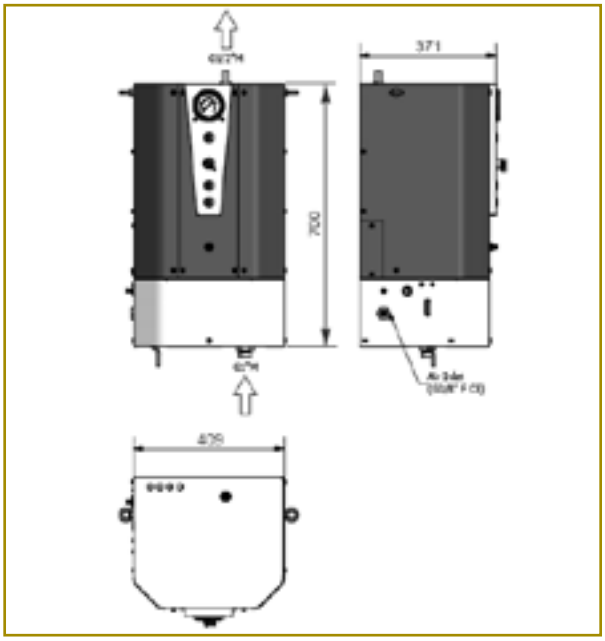

DESCRIZIONE - BESCHREIBUNG - DESCRIPTION	ARIEL
RATIO - ÜBERSETZUNG - PROPORTION	7:1
PORTATA A USCITA LIBERA - FÖRDERLEISTUNG - CAPACITE' A' LIBRE SORTIE	12 l/min
CONSUMO ARIA LUBRIFICATA - DRUCKLUFTVERBRAUCH -CONSOMMATION D'AIR LUBRIFIE'	20-400 l/min
GRUPPO TRATTAMENTO ARIA - DRUCKLUFTAUFBEREITUNGSSET - GROUPE DE TRAITEMENT D'AIR	AD-FR1/4-8
PRESSIONE ARIA - FÖRDERDRUCK - PRESSION D'AIR	1,3-8 bar
RACCORDO ENTRATA ARIA - DRUCKLUFTANSCHLUSS - RACCORD D'ENTRÉE D'AIR	F 1/4"
RACCORDO USCITA OLIO - ÖLANSCHLUSS DRUCKSEITE - RACCORD DE SORTIE D'AIR	F 1/2"
RACCORDO ASPIRAZIONE OLIO - ÖLANSCHLUSS ABSAUGSEITE - RACCORD D'ASPIRATION D'HUILE	F 1"
PESO - GEWICHT - POIDS	7 Kg

ARIEL - MID / ARIEL - MID/S

Centralina pneumatica di distribuzione olio con possibilità di regolare il flusso erogato indipendentemente dalla pressione di esercizio. Sistema "collega e lavora", niente più flusso pulsante, assorbimento delle sovrappressioni, montaggio iper semplificato, performances sbalorditive. Dotata di manometro di pressione, selettore On/Off, regolatore di flusso, gruppo trattamento aria, smorzatore di pulsazioni, pulsante di emergenza per blocco gruppo pompa e staffe di fissaggio. All'interno di ARIEL-MID è presente un sistema di gestione elettronica che consente di: rilevare eventuale fuga di fluido all'interno della macchina, bloccandola automaticamente; blocco automatico della pompa al termine del fluido, evitando ingresso d'aria nell'impianto (con collegamento ad asta di livello); collegare la macchina a un timer, sistema d'allarme o antiincedio per blocco automatico.
Gruppo pompa con rapporto di pressione 7:1.
ARIEL-MID/S con in aggiunta sistema integrato di rilevamento perdite nell'impianto. Da collegare con Micro-Safe o Oil Management.

Ölversorgungeinheit mit dem Möglichkeit der gewünschte Versorgungsdruck unabhängig den bestimmte Versorgungsdruck zu bestimmen. "Plug & Play" System, keine Pulsation, Überdruckabsorption, vereinfachte Montage, die höchste Leistung. Beliefert mit Druckmanometer, Ein/Aus bediener, Versorgungsregler, Druckluftreglereinheit, Nottaste für Pumpesperre und Halterungen für Wandmontage. Pumpe mit 7:1 Übersetzung. Ariel Mid hat eine Schalttafel mit Sensor für automatische Pumpesperre beim Pumpenleckage; automatische Pumpesperre beim Ölende, damit kein luft angesaugt wird (mit Verbindung an einer Pegelstab); Mögliche Verbindung an ein Timer oder Brandalarm für automatische Pumpesperre. ARIEL-MID/S hat dazu ein integrierte Anlageleckmeldersystem, zu verbinden an Microsafe oder Oelmanagement.

System pneumatique pour la distribution des huiles avec possibilité de régule le débit indépendamment de la pression exercée. Allume et travail, arrêt des pulsations, absorption des suppressions, montage très simplifié, performances étonnantes. Equipé avec manomètre, interrupteur marche / arrêt, le régulateur flux, système de traitement de l'air, amortisseur de pulsations, bouton d'urgence, de bloquer l'ensemble de pompe et les supports de fixation. Dans l'ARIEL – MID est présent un system de gestion électronique que permit de : détecter éventuelle fuite de fluide à l'intérieur de la machine, en bloquant automatiquement ; bloque automatique de pompe à la fin de fluide, empêche l'entrée d'air dans le system (avec lié à le jaugeur) ; connecter l'appareil à un timer, système d'alarme ou de détection d'incendie pour le blocage automatique. Groupe pompe avec un rapport de pression de 7: 1. ARIEL-MID/S avec en plus un system intégré avec détection de fuite de system. A' connecter avec Micro-Safe ou Oil Management.

PLUG & PLAY - AUTOMATIC STOP

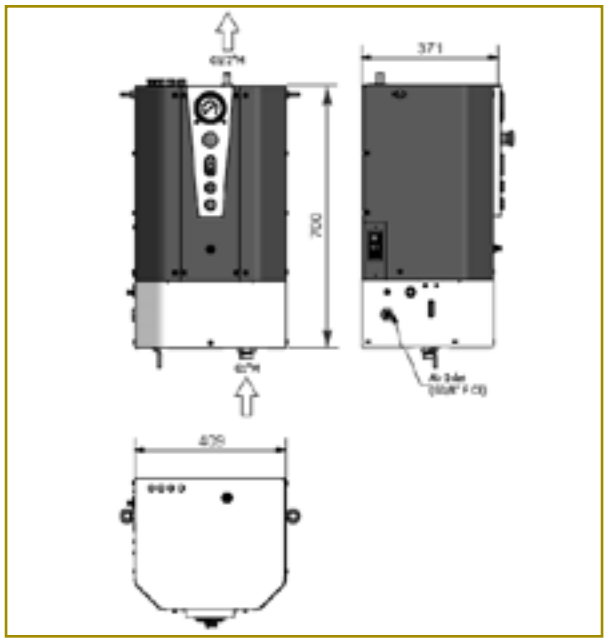

OPTIONAL	
	ARIEL-DRAIN-VALVE Kit valvola di messa a scarico pressione, sistema manuale Manuelles Druckentlastungsventil Kit de valve de la pression de déchargement
	ARIEL-FILTER Kit di filtrazione olio aspirato Ölfilterset Kit de filtration d'huile aspiré
	ARIEL-SAFETY-PACK Kit valvola di messa a scarico pressione, sistema automatico Automatisches Druckentlastungsventil Kit de valve de la pression de déchargement, system automa-tique

DESCRIZIONE - BESCHREIBUNG - DESCRIPTION	ARIEL-MID MID/S
RATIO - ÜBERSETZUNG - PROPORTION	7:1
PORTATA A USCITA LIBERA - FÖRDERLEISTUNG - CAPACITE' A' LIBRE SORTIE	12 l/min
CONSUMO ARIA LUBRIFICATA - DRUCKLUFTVERBRAUCH -CONSOMMATION D'AIR LUBRIFIE'	20-400 l/min
GRUPPO TRATTAMENTO ARIA - DRUCKLUFTAUFBEREITUNGSSET - GROUPE DE TRAITEMENT D'AIR	AD-FR1/4-8
PRESSIONE ARIA - FÖRDERDRUCK - PRESSION D'AIR	1,3-8 bar
RACCORDO ENTRATA ARIA - DRUCKLUFTANSCHLUSS - RACCORD D'ENTRÉE D'AIR	F 1/4"
RACCORDO USCITA OLIO - ÖLANSCHLUSS DRUCKSEITE - RACCORD DE SORTIE D'AIR	F 1/2"
RACCORDO ASPIRAZIONE OLIO - ÖLANSCHLUSS ABSAUGSEITE - RACCORD D'ASPIRATION D'HUILE	F 1"
PESO - GEWICHT - POIDS	7 Kg

ARIEL - PLUS / ARIEL - PLUS/S

PLUG & PLAY - AUTOMATIC STOP AUTOMATIC PRESSURE DISCHARGE

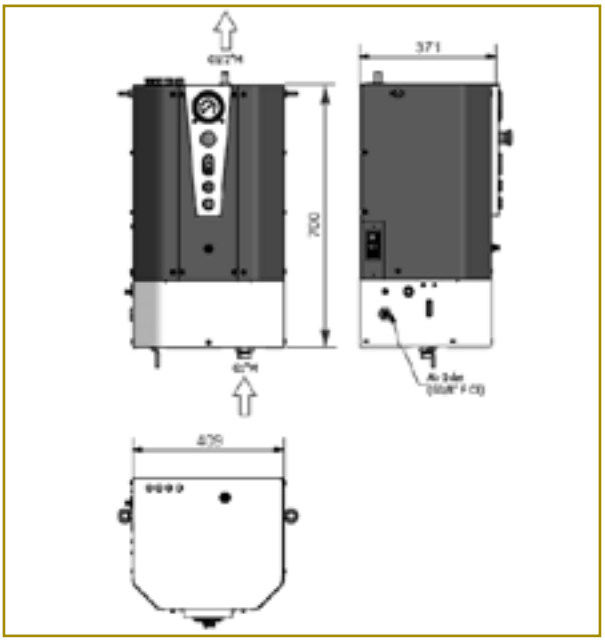

Centralina pneumatica di distribuzione olio con possibilità di regolare il flusso erogato indipendentemente dalla pressione di esercizio.
Sistema "collega e lavora", niente più flusso pulsante, assorbimento delle sovrappressioni, montaggio iper semplificato, performances sbalorditive. Dotata di manometro di pressione, selettore On/Off, regolatore di flusso, gruppo trattamento aria, assorbitore di pulsazioni, pulsante di emergenza per blocco gruppo pompa e staffe di fissaggio. All'interno di ARIEL-PLUS è presente un sistema di gestione elettronica che consente di:
- rilevare eventuale fuga di fluido all'interno della macchina, bloccandola automaticamente - blocco automatico della pompa al termine del fluido, evitando ingresso d'aria nell'impianto (con collegamento ad asta di livello) - Collegare la macchina a un timer o a sistema d'allarme, per blocco automatico - Collegare la macchina a un sistema antincendio
- Macchina dotata di sistema di scarico della pressione automatica - Filtro dell'olio aspirato integrato - Gruppo pompa con rapporto di pressione 7:1
- Sistema di massima sicurezza. ARIEL-PLUS/S con quadro di rilevamento perdite integrato per blocco pompa in caso di rottura impiantistica; Da collegare con Micro-Safe o Oil Management.

Ölversorgungeinheit mit dem Möglichkeit der gewünschte Versorgungsdruck unabhängig den bestimmte Versorgungsdruck zu bestimmen. "Plug & Play" System, keine Pulsation, Überdruckabsorption, vereinfachte Montage, die höchste Leistung. Beliefert mit Druckmanometer, Ein/Aus bediener, Versorgungsregler, Druckluftreglereinheit, Nottaste für Pumpesperre und Halterungen für Wandmontage. Pumpe mit 7:1 Übersetzung. ARIEL-PLUS hat eine Schalttafel mit Sensor für automatische Pumpesperre beim Pumpenleckage; automatische Pumpesperre beim Ölende, damit kein luft angesaugt wird (mit Verbindung an einer Pegelstab); Mögliche Verbindung an ein Timer oder Brandalarm für automatische Pumpesperre. ARIEL-PLUS/S ist mit Ölfilter automatische Druckentlastungsventil und integrierte Anlageleckmeldersystem, zu verbinden an Microsafe oder Oelmanagement.

System pneumatique pour la distribution des huiles avec possibilité de régule le débit indépendamment de la pression exercée. Allume et travail, arrêt des pulsations, absorption des suppressions, montage très simplifié, performances étonnantes. Equipé avec manomètre, interrupteur marche / arrêt, le régulateur flux, système de traitement de l'air, amortisseur de pulsations, bouton d'urgence, de bloquer l'ensemble de pompe et les supports de fixation. Dans l'ARIEL-PLUS est présent un system de gestion électronique que permit de : détecter éventuelle fuite de fluide à l'intérieur de la machine, en bloquant automatiquement - automatique de pompe à la fin de fluide, empêche l'entrée d'air dans le system (avec lié à le jaugeur). Machine équipée d'un système d'échappement de la pression automatique – Filtre d'huile aspiré intégré. Groupe pompe avec un rapport de pression de 7:1.
System de maximum sécurité. ARIEL-PLUS/S avec en plus un system intégré avec détection de fuite de system. A' connecter avec Micro-Safe ou Oil Management.

DESCRIZIONE - BESCHREIBUNG - DESCRIPTION	ARIEL-PLUS PLUS/S
RATIO - ÜBERSETZUNG - PROPORTION	7:1
PORTATA A USCITA LIBERA - FÖRDERLEISTUNG - CAPACITE' A' LIBRE SORTIE	12 l/min
CONSUMO ARIA LUBRIFICATA - DRUCKLUFTVERBRAUCH -CONSOMMATION D'AIR LUBRIFIE'	20-400 l/min
GRUPPO TRATTAMENTO ARIA - DRUCKLUFTAUFBEREITUNGSSET - GROUPE DE TRAITEMENT D'AIR	AD-FR1/4-8
PRESSIONE ARIA - FÖRDERDRUCK - PRESSION D'AIR	1,3-8 bar
RACCORDO ENTRATA ARIA - DRUCKLUFTANSCHLUSS - RACCORD D'ENTRÉE D'AIR	F 1/4"
RACCORDO USCITA OLIO - ÖLANSCHLUSS DRUCKSEITE - RACCORD DE SORTIE D'AIR	F 1/2"
RACCORDO ASPIRAZIONE OLIO - ÖLANSCHLUSS ABSAUGSEITE - RACCORD D'ASPIRATION D'HUILE	F 1"
PESO - GEWICHT - POIDS	7 Kg

ARIEL - MAX

Centralina pneumatica di distribuzione olio con possibilità di regolare il flusso erogato indipendentemente dalla pressione di esercizio.
Sistema "collega e lavora", niente più flusso pulsante, assorbimento delle sovrappressioni, montaggio iper semplificato, performances sbalorditive. Dotata di manometro di pressione, selettore On/Off, regolatore di flusso, gruppo trattamento aria, assorbitore di pulsazioni, pulsante di emergenza per blocco gruppo pompa e staffe di fissaggio. All'interno di ARIEL-MAX è presente un sistema di gestione elettronica che consente di: - rilevare eventuale fuga di fluido all'interno della macchina, bloccandola automaticamente - blocco automatico della pompa al termine del fluido, evitando ingresso d'aria nell'impianto (con collegamento ad asta di livello) - collegare la macchina a un timer o a sistema d'allarme, per blocco automatico - collegare la macchina a un sistema antincendio - Macchina dotata di sistema di scarico della pressione automatica - Filtro dell'olio aspirato integrato - Gruppo pompa con rapporto di pressione 8:1 - Sistema di massima sicurezza adatto per olii ad alta viscosità

Ölversorgungeinheit mit dem Möglichkeit der gewünschte Versorgungsdruck unabhängig den bestimmte Versorgungsdruck zu bestimmen. "Plug & Play" System, keine Pulsation, Überdruckabsorption, vereinfachte Montage, die höchste Leistung. Beliefert mit Druckmanometer, Ein/Aus bediener, Versorgungsregler, Druckluftreglereinheit, Nottaste für Pumpesperre und Halterungen für Wandmontage. Pumpe mit 8:1 Übersetzung. ARIEL-MAX hat eine Schalttafel mit Sensor für automatische Pumpesperre beim Pumpenleckage; automatische Pumpesperre beim Ölende, damit kein luft angesaugt wird (mit Verbindung an einer Pegelstab); Mögliche Verbindung an ein Timer oder Brandalarm für automatische Pumpesperre. ARIEL-MAX ist mit Ölfilter. Passend zu Hochviskose Öle.

System pneumatique pour la distribution des huiles avec possibilité de régule le débit indépendamment de la pression exercée. Allume et travail, arrêt des pulsations, absorption des suppressions, montage très simplifié, performances étonnantes. Equipé avec manomètre, interrupteur marche / arrêt, le régulateur flux, système de traitement de l'air, amortisseur de pulsations, bouton d'urgence, de bloquer l'ensemble de pompe et les supports de fixation. Dans l'ARIEL – MAX est présent un system de gestion électronique que permit de : détecter éventuelle fuite de fluide à l'intérieur de la machine, en bloquant automatiquement ; bloque automatique de pompe à la fin de fluide, empêche l'entrée d'air dans le system (avec lié à le jaugeur) ; connecter l'appareil à un timer, système d'alarme ou de détection d'incendie pour le blocage automatique. Machine équipée d'un système d'échappement de la pression automatique. Filtre d'huile aspiré intégré. Groupe pompe avec un rapport de pression de 8: 1.Système à sécurité maximale convenant aux huiles à haute viscosité.

PLUG & PLAY - AUTOMATIC STOP AUTOMATIC PRESSURE DISCHARGE

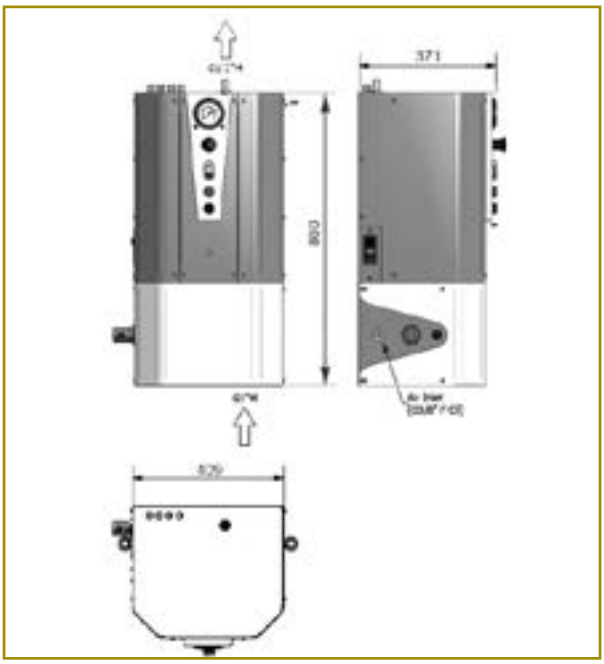

DESCRIZIONE - BESCHREIBUNG - DESCRIPTION	ARIEL-MAX
RATIO - ÜBERSETZUNG - PROPORTION	8:1
PORTATA A USCITA LIBERA - FÖRDERLEISTUNG - CAPACITE' A' LIBRE SORTIE	25 l/min
CONSUMO ARIA LUBRIFICATA - DRUCKLUFTVERBRAUCH -CONSOMMATION D'AIR LUBRIFIE'	20-1700 l/min
GRUPPO TRATTAMENTO ARIA - DRUCKLUFTAUFBEREITUNGSSET - GROUPE DE TRAITEMENT D'AIR	AD-FR3/8-8
PRESSIONE ARIA - FÖRDERDRUCK - PRESSION D'AIR	1-8,5 bar
RACCORDO ENTRATA ARIA - DRUCKLUFTANSCHLUSS - RACCORD D'ENTRÉE D'AIR	F 1/4"
RACCORDO USCITA OLIO - ÖLANSCHLUSS DRUCKSEITE - RACCORD DE SORTIE D'AIR	F 3/4"
RACCORDO ASPIRAZIONE OLIO - ÖLANSCHLUSS ABSAUGSEITE - RACCORD D'ASPIRATION D'HUILE	F 1 1/4"
PESO - GEWICHT - POIDS	15 Kg

60 l

OD-PP-4482

Set da fusto olio 60 l. Con pompa olio a doppio effetto 4:1 (OD-PP-4480) - ghiera Ø50 scorrevole su pescante L.175 mm - pescante da 555 mm 1" (OD-P-555) - Portata Max 21 l/min - Adatta per Olii a media - bassa viscosità.

Set für 60 l Fass mit Doppelwirkend Pumpe 4:1 (OD-PP-4480) - mit Fassverschraubung Ø 50 auf der Saugrohr L. 175 mm verstellbar - Saugrohr 555 Mm (OD-P-555) - Max. Förderleistung 21 l/min - Für niedrig- mittelviskose Öle.

Ensemble pour fut d' huile de 60 l. Pompe pneumatique double effet 4:1 (OD-PP-4480) - anneau coulissant Ø50 sur cannes L = 175 mm - cannes de 555 mm – 1" (OD-P-555) – Début maximum 21 l/min – Adapté pour huiles de moyenne – et bas viscositè.

RICAMBI/ERSATZTEILE/DES PIÈCES DE RECHANGE: OD-PP-4480 / OD-P-555

OD-PP-4488

Set da fusto olio 60 l. Con pompa olio a doppio effetto 6:1 (OD-PP-4486) - ghiera Ø50 scorrevole su pescante L.175 mm - pescante da 555 mm 1" (OD-P-555) - Portata Max 15 l/min - Adatta per Olii a media viscosità.

Set für 60 l Fass mit Doppelwirkend Pumpe 6:1 (OD-PP-4486) - mit Fassverschraubung Ø 50 auf der Saugrohr L.175 mm verstellbar - Saugrohr 555 mm (OD-P-555) - Max. Förderleistung 15 l/min - Für niedrig- mittelviskose Öle.

Ensemble pour fut d' huile de 60 l. Pompe pneumatique double effet 6:1 (OD-PP-4486) - anneau coulissant Ø50 sur cannes L = 175 mm- cannes de 555 mm – 1" (OD-P-555) – Début maximum 15 l/min – Adapté pour huiles de moyenne viscositè.

RICAMBI/ERSATZTEILE/DES PIÈCES DE RECHANGE: OD-PP-4486 / OD-P-555

OD-PP-4480
OD-PP-4486

200 l

OD-PP-4485

Set da fusto olio 200 l. Con pompa olio a doppio effetto 4:1 e pescante integrato Ø50 L. 940 mm ghiera Ø50 serrabile su tutta la lunghezza del pescante. - Adatta per Olii a media - bassa viscosità.

Set für 200 l Fass mit Doppelwirkend Pumpe 4:1 und integrierte Saugrohr Ø 50 L. 940 mm - mit Fassverschraubung Ø 50 auf den Saugrohr verstellbar - Für niedrig- mittelviskose Öle.

Ensemble pour fut d' huile de 200 l. Pompe pneumatique double effet 4:1 et canne Ø50 intégré L. 940 mm anneau Ø50 blocable sur tout la longueur de canne. Adapté pour huiles de moyenne – bas viscosité.

OD-PP-4491

Set da fusto olio 200 l. Con pompa olio a doppio effetto 6:1 e pescante integrato Ø42 L. 940 mm ghiera Ø42 serrabile su tutta la lunghezza del pescante. - Adatta per Olii a media viscosità.

Set für 200 l Fass mit Doppelwirkend Pumpe 6:1 und integrierte Saugrohr Ø 42 L. 940 mm - mit Fassverschraubung Ø 50 auf den Saugrohr verstellbar - Für niedrig- mittelviskose Öle.

Ensemble pour fut d' huile de 200 l. Pompe pneumatique double effet 6 :1 et canne Ø 42 intégré L. 940 mm anneau Ø42 blocable sur tout la longueur de canne. Adapté pour huiles de moyenne viscosité.

OD-PP-4485
OD-PP-4491

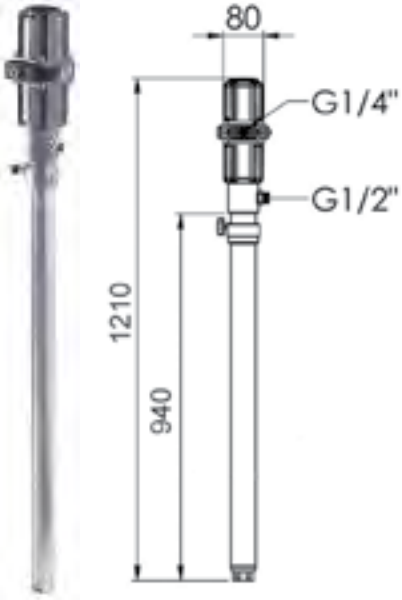

OPTIONAL

AD-FRL-1/4-8

Gruppo trattamento aria da usare sulle pompe presenti in questa pagina (vedi pag. 146).
Druckluftaufbereitungsset passend zu der Pumpe dieser Seite (siehe Seite 146).
Unité de traitement de l'air pour une utilisation sur les pompes sur cette page (voir page 146).

1000 l

OD-KIT-1000-OIL-P

Set per fusto olio 1000 l IBC. Con pompa olio a doppio effetto 4:1, staffa di supporto con raccogligoccia, tubo flessibile da 5 metri e tubo aspirazione con attacco IBC. Pistola e cisterna non incluse.

Set für 1000 l IBC Tank. Mit 4:1 Pumpe, Montageplatte mit Tropfkollektor, Verbindungschlauch 5 m lang, Absaugschlauch mit IBC Verbindung. Zapfpistole und Tank nicht inbegriffen.

Ensemble pour fût d' huile de 1000 litres IBC. Pompe d'huile pneumatique double effet 4:1, support Egouttoir, tuyau flexible de 5 mètre et tuyau d'aspiration avec raccord IBC. Pistolet et réservoir pas inclus.

RICAMBI/ERSATZTEILE/DES PIÈCES DE RECHANGE: OD-PP-4480 / TF-IBC-OIL / ODTF-1/2R1TL05-MFG / PS-400

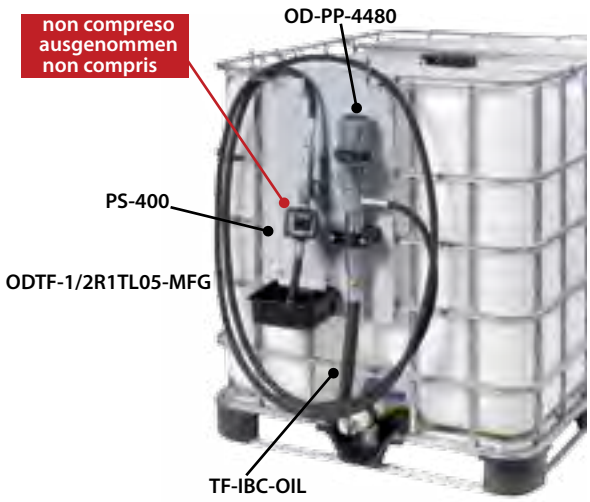

1000 l

OD-KIT-1000-OIL-S

Set per fusto olio 1000 l IBC. Con pompa olio a doppio effetto 4:1, staffe di supporto pompa/avvolgitore con raccogligoccia, tubo aspirazione con attacco IBC e tubo di collegamento 1/2" 2 m. Predisposta per installazione avvolgitore modello V (vedi pag150). Pistola, cisterna e avvolgitore non incluse.

Set für 1000 l IBC Tank. Mit 4:1 Pumpe, Montageplatten für Schlauchaufroller und Pumpe mit Tropfkollektor, Absaugschlauch mit IBC Verbindung und Verbindungschlauch 1/2" 2 m. Zapfpistole, Tank und Schlauchaufroller nicht inbegriffen. Passend zu Schlauchaufroller Modell V (siehe Seite 150).

Set pour fût d'huile 1000 l. IBC. Avec pompe d'huile a double effet 4 :1, support pour pompe/ enrouleur avec
Collecteur des goutte, tuyau d'aspiration avec raccord IBC et tuyau de liaison 1/2" 2 m. Prédisposé pour l'installation d'enrouleur model V (regarder page 150). Pistolet, réservoir et enrouleur pas inclus.

RICAMBI/ERSATZTEILE/DES PIÈCES DE RECHANGE: OD-PP-4480 / TF-IBC-OIL / ODTF-1/2R1TL02-MFG / PS-400 / PS-1000

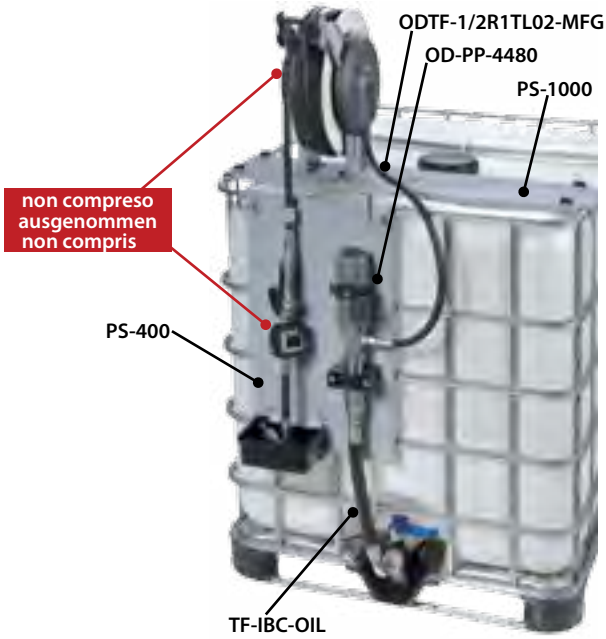

OPTIONAL

AD-FRL-1/4-8

Gruppo trattamento aria da usare sul kit presenti in questa pagina (vedi pag. 146).
Druckluftaufbereitungsset passend auf Set dieser Seite (siehe Seite 146).
Unité de traitement d'air pour utilisation sur les ensembles sur cette page (voir page 146).

DIMENSIONI - MASSE - DIMENSIONS

PS-400	PS-1000
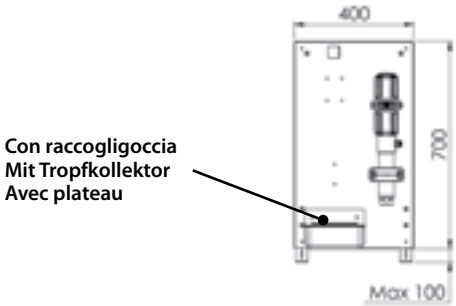	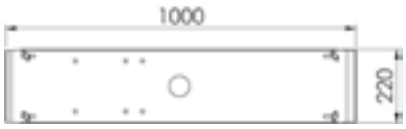

200-1000 l

OD-KIT-2432-L

Set da fusto olio 200/1000 l. Con pompa olio a doppio effetto 4:1, mensola murale, tubo di collegamento L. 2 m, pescante L. 1035 mm Ø50 con ghiera.
Portata Max 21 l/min - Adatta per Olii a media - bassa viscosità.

200 - 1000 l Wandset mit Pumpe 4:1, Konsole, Verbindungschlauch 2 m lang und Saugrohr Ø 50 L. 1035 mm mit Fassverschraubung. Max. Förderleistung 21l/min. Für niedrig- mittelviskose Öle

Ensemble pour fut d' huile de 200/1000 l. Pompe d'huile pneumatique a double effet 4 :1, support murale, tuyau de connexion de L. 2 m, canne L. 1035 mm avec anneau Ø50,. Début maximum 21 l/min . Adapté pour huiles de moyenne – bas viscositè.

RICAMBI/ERSATZTEILE/DES PIÈCES DE RECHANGE: OD-PP-4499 / SM-SG02 /ODTF-G1L02-MM / OD-PC-1035

OD-KIT-2436-L

Set da fusto olio 200/1000 l. Con pompa olio a doppio effetto 6:1, mensola murale, tubo di collegamento L. 2 m, pescante L. 1035 mm Ø50 con ghiera.
Portata Max 15 l/min - Adatta per Olii a media - bassa viscosità.

200 - 1000 l Wandset mit Pumpe 6:1, Konsole, Verbindungschlauch 2 m lang und Saugrohr Ø 50 L. 1035 mm mit Fassverschraubung. Max. Förderleistung 15 l/min. Für niedrig- mittelviskose Öle.

Ensemble pour fut d' huile de 200/1000 l. Pompe d'huile pneumatique a double effet 6 :1, support murale, tuyau de connexion de L. 2 m, canne L. 1035 mm avec anneau Ø50. Début maximum 15 l/min . Adapté pour huiles de moyenne – bas viscositè.

RICAMBI/ERSATZTEILE/DES PIÈCES DE RECHANGE: OD-PP-4501 / SM-SG02 /ODTF-G1L02-MM / OD-PC-1035

OPTIONAL

AD-FRL-1/4-8

Gruppo trattamento aria da usare sul kit presenti in questa pagina (vedi pag. 146).
Druckluftaufbereitungsset passend auf Set dieser Seite (siehe Seite 146).
Unité de traitement d'air pour utilisation sur les ensembles sur cette page (voir page 146).

200-1000 l

OD-KIT-2430

Set da fusto olio 200/1000 l con avvolgitore. Con pompa olio a doppio effetto 4:1, e pescante integrato Ø50 L. 940 mm ghiera Ø50 serrabile su tutta la lunghezza del pescante. - Adatta per Olii a bassa - media viscosità. Avvolgitore 10 m 1/2" con attacchi in/out 1/2", pistola con antigoccia e contalitri digitale con protezione in gomma e salvagoccia murale.

200 l Fass Set mit Schlauchaufroller. Mit Pumpe 4:1 mit integrierte Saugrohr Ø 50 L. 940 mm und Fassverschraubung Ø 50 auf den Saugrohr verstellbar. Für niedrig- mittelviskose Öle mit Schlauchaufroller geschlossen 1/2" 10 m lang mit Zapfpistole und digitale Zähler.

Ensemble pour fûts d' huile de 200/1000 l avec enrouleur. Pompe d'huile à double effet 4 :1, canne Ø 50 intégré L. 940 mm avec anneau Ø50 qui peut être serrée sur toute la longueur de le canne. Adapté pour huiles de moyenne – bas viscosité.
Enrouleur de 10 m 1 / 2" avec raccord intérieur et extérieur 1 /2 ", pistolet avec anti-goutte et compte litre digitale avec protection en caoutchouc et goutte receveur au mur.

RICAMBI/ERSATZTEILE/DES PIÈCES DE RECHANGE: OD-PP-4485 / AVV.OIL-MC601210 / OD-DP-2394 / OD-DP-2590 / ODTF-1/2R1TL02-FG

200-1000 l

OD-KIT-2440

Set murale per fusto olio 200/1000 l. Con pompa olio a doppio effetto 4:1, staffa murale, tubo flessibile da L. 2 m e pescante da L. 1035 mm per fusti da 180/200 l . Adatta per Olii a bassa-media viscosità. Avvolgitore 10 m 1/2" con attacchi in/out 1/2", pistola con antigoccia e contalitri digitale con protezione in gomma e salvagoccia murale.

200-1000 l Fass Set mit Schlauchaufroller. Mit Pumpe 4:1, Wandkonsole, 2 m Verbindungschlauch und Saugrohr Ø 50 L. 1035 mm mit Fassverschraubung Ø 50. Mit Schlauchaufroller geschlossen 1/2" 10 m lang mit Zapfpistole und digitale Zähler. Für niedrig- mittelviskose Öle.

Ensemble pour fûts d' huile de 200/1000 l avec enrouleur. Pompe d'huile à double effet 4 :1, support au mur, tuyau flexible de L. 2 mètre et canne L. 1035 pur des futs de 180/200 l. Adapté pour huiles de moyenne – bas viscosité.
Enrouleur de 10 m 1 / 2" avec raccord intérieur et extérieur 1 /2 ", pistolet avec anti-goutte et compte litre digitale avec protection en caoutchouc et goutte receveur au mur.

RICAMBI/ERSATZTEILE/DES PIÈCES DE RECHANGE: OD-PP-4499 / SM-SG02/ AVV.OIL-MC601210 / OD-DP-2394 / OD-DP-2590 / ODTF-1/2R1TL02-FG / OD-PC-1035 / ODTF-G1L02-MM

OPTIONAL

AD-FRL-1/4-8

Gruppo trattamento aria da usare sul kit presenti in questa pagina (vedi pag. 146).
Druckluftaufbereitungsset passend auf Set dieser Seite (siehe Seite 146).
Unité de traitement d'air pour utilisation sur les ensembles sur cette page (voir page 146).

60 l

OD-M-2454

Carrellato 2 ruote per fusto da 60 l , con pompa 4:1, 5 m di tubo flessibile e pistola con contalitri.

Wagen mit 2 Räder für 60 l Tank, mit Pumpe 4:1, 5 Mt Verbidungschlauch und Pistole mit digitale Zähler.

Chariot 2 roulettes pour fûts 60 l, 5 m tuyau 1/4", pistolet avec tuyau flexible, pompe pneumatique 4:1.

RICAMBI/ERSATZTEILE/DES PIÈCES DE RECHANGE: OD-ACC-2802N / OD-PP-4482 / OD-DP-2394 / ODTF-1/2R1TL05-MFG

OD-M-2450

Carrellato 2 ruote per fusto da 60 l , con pompa 6:1, 5 m di tubo flessibile e pistola con contalitri.

Wagen mit 2 Räder für 60 l Tank, mit Pumpe 6:1, 5 m Verbidungschlauch und Pistole mit digitale Zähler.

Chariot 2 roulettes pour fûts 60 l, 5 m tuyau 1/4", pistolet avec tuyau flexible, pompe pneumatique 6:1.

RICAMBI/ERSATZTEILE/DES PIÈCES DE RECHANGE: OD-ACC-2802N / OD-PP-4488 / OD-DP-2394 / ODTF-1/2R1TL05-MFG

60 l

OD-M-2442

Carrellato 4 ruote per fusto da 60 l , con pompa 4:1, 5 m di tubo flessibile e pistola con contalitri

Wagen mit 4 Räder für 60 l Tank, mit Pumpe 4:1, 5 m Verbidungschlauch und Pistole mit digitale Zähler.

Chariot 4 roulettes pour fûts 60 l, 5 m tuyau 1/4", pistolet compte litre digital, pompe pneumatique 4:1.

RICAMBI/ERSATZTEILE/DES PIÈCES DE RECHANGE: OD-ACC-2808 / OD-PP-4482 / OD-DP-2394 / ODTF-1/2R1TL05-MFG

OD-M-2452

Carrellato 4 ruote per fusto da 60 l , con pompa 6:1, 5 m di tubo flessibile e pistola con contalitri

Wagen mit 4 Räder für 60 Lt Tank, mit Pumpe 6:1, 5 m Verbidungschlauch und Pistole mit digitale Zähler.

Chariot 4 roulettes pour fûts 60 l, 5 m tuyau 1/4", pistolet compte litre digital, pompe pneumatique 6:1.

RICAMBI/ERSATZTEILE/DES PIÈCES DE RECHANGE: OD-ACC-2808 / OD-PP-4488 / OD-DP-2394 / ODTF-1/2R1TL05-MFG

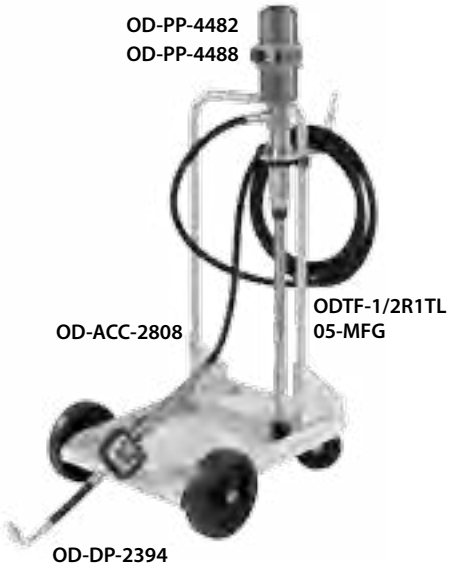

OPTIONAL

FD-ACC-2028

Gruppo trattamento aria da usare sulle pompe presenti in questa pagina (vedi pag. 146).
Druckluftaufbereitungsset passend zu der Pumpe dieser Seite (siehe Seite 146).
Unité de traitement de l'air pour une utilisation sur les pompes sur cette page (voir page 146).

200 l

OD-M-2448

Carrellato 4 ruote per fusto da 200 l , con pompa 4:1, 5 m di tubo flessibile e pistola con contalitri.

Wagen mit 4 Räder für 200 l Tank, mit Pumpe 4:1, 5 m Verbidungschlauch und Pistole mit digitale Zähler.

Chariot 4 roulettes pour fûts 200lt, 5 mt. tuyau 1/4", pistolet compte litre digital, pompe pneumatique 4:1
Pièce de rechange

RICAMBI/ERSATZTEILE/DES PIÈCES DE RECHANGE: OD-ACC-2800 / OD-PP-4485 / OD-DP-2394 / ODTF-1/2R1TL05-MFG

OD-M-2444

Carrellato 4 ruote per fusto da 200 l , con pompa 6:1, 5 m di tubo flessibile e pistola con contalitri.

Wagen mit 4 Räder für 200 l Tank, mit Pumpe 6:1, 5 m Verbidungschlauch und Pistole mit digitale Zähler.

Chariot 4 roulettes pour f fûts 200lt, 5 mt. tuyau 1/4", pistolet compte litre digital, pompe pneumatique 6:1
Pièce de rechange

RICAMBI/ERSATZTEILE/DES PIÈCES DE RECHANGE: OD-ACC-2800 / OD-PP-4491 / OD-DP-2394 / ODTF-1/2R1TL05-MFG

DIMENSIONI - MASSE - DIMENSIONS

OD-ACC-2802N	OD-ACC-2808	OD-ACC-2800
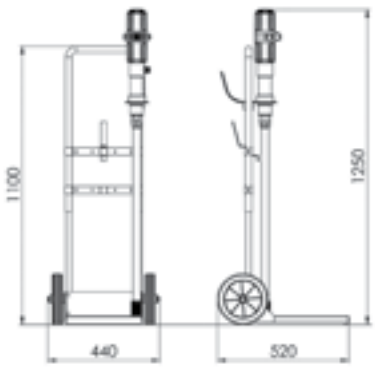	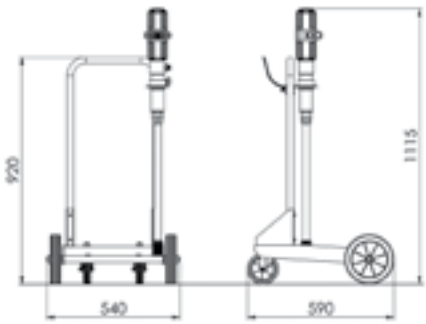	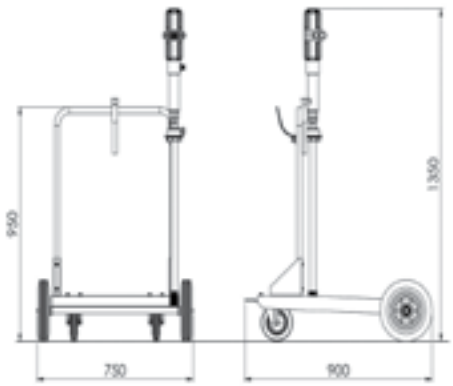

OPTIONAL

FD-ACC-2028

Gruppo trattamento aria da usare sulle pompe presenti in questa pagina (vedi pag. 146).
Druckluftaufbereitungsset passend zu der Pumpe dieser Seite (siehe Seite 146).
Unité de traitement de l'air pour une utilisation sur les pompes sur cette page (voir page 146).

CODE	LP	LT OD-PP-4480 OD-PP-4486	LT OD-PP-4499 OD-PP-4501	FUSTO/ FASS/FÛT	PESO/ GEWICHT/ POIDS
OD-P-385	385	560	-	20/30 l	0,4 Kg
OD-P-555	555	730	-	50/60 l	0,5 Kg
OD-P-765	765	940	990	180/200 l	0,6 Kg
OD-P-955	955	1130	1180	IBC 1000 l	0,7 Kg

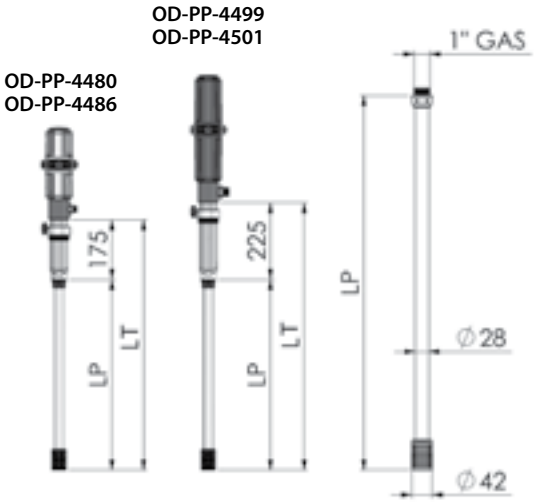

TUTTI I PESCANTI SONO DOTATI DI FILTRO.
I PESCANTI SONO SEGABILI DELLA LUNGHEZZA DESIDERATA.

ALLE SAUGROHRE SIND MIT FILTER.
ALLE SAUGROHRE KANN MAN SCHNEIDEN.

TOUTES LES CANNES SONT ÉQUIPÉES DE FILTRE.
LES CANNES PEUVENT ÊTRE SCIÉ SONT À LE LONGUEUR SOUHAITÉE.

CODE	LP	L T	FUSTO/FASS/ FÛT	PESO/ GEWICHT/ POIDS	POMPE ABBINABILI/ PASSENDE PUMPE/ POMPES COMBINABLES	TUBO FLESSIBILE/ SCHLAUCH/ TUYAU FLEXIBLE
OD-PC-1035	1035	1100	180/200 l IBC 1000 l	1,3 Kg	OD-PP-4480 OD-PP-4486 OD-PP-4499 OD-PP4501 OMPP-FIL-8_1 OMPP-CAP-286 ARIEL	ODTF-G1 L02-MM
OD-PC-1265	1265	1325	TANK	1,4 Kg		
OD-PC-1660	1660	1725	TANK	1,7 Kg		
OD-PC-1920	1920	1985	TANK	1,8 Kg		
OD-PCG-1075	1075	1100	180/200 l IBC 1000 l	1,8 Kg	ARIEL-MAX	OD-G114 L02-MM

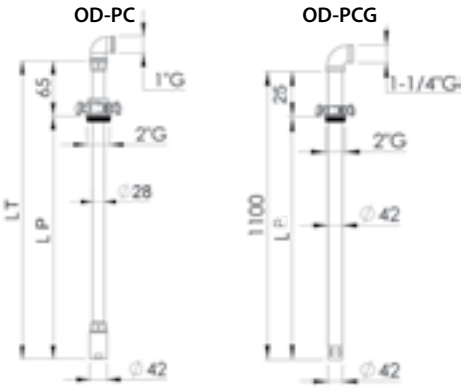

TUTTI I PESCANTI SONO DOTATI DI VALVOLA DI FONDO E DI FILTRO. I PESCANTI NON SONO SEGABILI E OD-PC E OD-PCG SONO FORNITI DI SERIE CON GHIERA E CURVA A 90°.

ALLE SAUGROHRE SIND MIT BODENVENTIL UND FILTER, DESWEGEN DARF MAN NICHT SCHNEIDEN, DIE SAUGROHRE OD-PC UND OD-PCG SIND MIT FASSVERSCHRAUBUNG UND 90° BOGEN BELIEFERT.

TOUTES LES CANNES SONT ÉQUIPÉES DE FILTRE. LES CANNES PEUVENT ÊTRE SCIÉ SONT À LE LONGUEUR SOUHAITÉE ET OD-PC ET OD-PCG SONT FOURNI DE SÉRIES AVEC ANNEAU ET COURBE DE 90°.

GHIERE

CODE	DESCRIZIONE - BESCHREIBUNG - DESCRIPTION	
OM-FA-7303	Set ghiera boccola e curva in ottone per set murali OD-PC. Set mit 90° Bogen aus Messing und Fassverschraubung für OD-PC. Set anneau et courbe en laiton pour set murale OD-PC.	OM-FA-7303
OM-FA-7304	Set ghiera boccola e curva in ottone per set murale OD-PCG-1075. Set mit 90° Bogen aus Messing und Fassverschraubung für Wandset OD-PCG-1075. Set anneau et courbe en laiton pour set murale OD-PCG-1075.	OM-FA-7304
OM-FA-7290	Ghiera diametro 42 per pompe 4:1. Fassverschraubung Ø 42 für 4:1 Pumpe. Anneau diamètre 42 pour pompes 4:1.	OM-FA-7290
OM-FA-7291	Ghiera Ø 50 per pompe 6:1. Fassverschraubung Ø 50 für 6:1 Pumpe. Anneau Ø 50 pour pompes 6:1.	OM-FA-7291
TAPPO-MAUSER	Tappo standard Mauser per pompe a mano. Mauserverbinder für Handpumpe. Bouchon standard Mauser pompe à main.	TAPPO-MAUSER TAPPO-GREIF
TAPPO-GREIF	Tappo standard Greif per pompe a mano. Greifverbinder für Handpumpe. Bouchon standard Greif pompe à main.	

TUBAZIONE FLESSIBILE

Tubi flessibili di collegamento set in materiale termoplastico Pmax 10 bar.

Alle Setverbindungschläuche aus Thermoplast max Druck 10 Bar.

Tuyaux flexible kit de raccordement thermoplastique Pmax 10 bar.

CODE	DATI/DATEN/ DONNÉES	POMPE E KIT ABBINABILI/ PUMPE UND PASSENDE SET/ POMPES ET KIT COMBINABLES	
ODTF-G1L01-MM	Ø 1" - L. 1 m	OD-PP-4480 OD-PP-4486 OD-PP-4499 OD-PP-4501 OD-PP-4507 OMPP-CAP-286 OD-PP-2432-L OD-PP-2436-L	
ODTF-G1L02-MM	Ø 1" - L. 2 m	OD-PP-4480 OD-PP-4486 OD-PP-4499 OD-PP-4501 OD-PP-4507 OMPP-CAP-286	
ODTF-G1141 L01-MM	Ø 1-1/4" - L. 1 m	OD-PP-4493 OMPP-CAP-463	
ODTF-G114 L02-MM	Ø 1-1/4" - L. 2 m	OD-PP-4493 OMPP-CAP-463	
TF-IBC-OIL	Ø1" - L. 0,5 m	OD-KIT-1000-OIL-P OD-KIT-1000-OIL-S	

TUBAZIONE FLESSIBILE

Tubi flessibili di collegamento set in materiale termoplastico Pmax 160 bar - intestato Femmina Girevole 1/2".

Alle Setverbindungschläuche aus Thermoplast max Druck 160 Bar - Verbindung 1/2" IG drehbar.

Tuyaux flexible de liaison kit en matériel thermoplastique Pmax 160 bar - raccordement rotatif féminin 1/2".

CODE	DATI/DATEN/ DONNÉES	KIT ABBINABILI/ PASSENDE SET/ KIT COMBINABLES
ODTF-1/2R1T L02-FG	Ø 1/2" - L. 2 m	OD-KIT-1000-OIL-S OD-KIT-2430 OD-KIT-2440
ODTF-1/2R1T L05-FG	Ø 1/2" - L. 5 m	OD-KIT-1000-OIL-P OD-M-2454 OD-M-2450 OD-M-2442 OD-M-2452 OD-M-2448 OD-M-2444

BAR OLIO

BAR OLIO per erogazione 3 fluidi. / Ölbar für max. 3 Flüssigkeit. / Bar huile pour la distribution 3 fluides.

CODE	DESCRIZIONE - BESCHREIBUNG - DESCRIPTION
OD-DP-31	Con 1 rubinetto montato 1/2" M. / Mit 1 x montierte Hahn 1/2" M. / Avec 1 robinet monté 1/2" M.
OD-DP-32	Con 2 rubinetto montato 1/2" M. / Mit 2 x montierte Hahn 1/2" M. / Avec 1 robinet monté 1/2 ' M.
OD-DP-33	Con 3 rubinetto montato 1/2" M. / Mit 3 x montierte Hahn 1/2" M. / Avec 1 robinet monté 1/2" M.
OD-DP-311	Con 1 rubinetto e 1 contalitri montato 1/2" M./Mit 1 x montierte Hahn und 1 Zähler 1/2" M./Avec 1 robinet et 1 compte litre monté 1/2" M.
OD-DP-322	Con 2 rubinetto e 2 contalitri montato 1/2" M./Mit 2 x montierte Hahn und 2 Zähler 1/2" M./Avec 2 robinet et 2 compte litre monté 1/2" M.
OD-DP-333	Con 3 rubinetto e 3 contalitri montato 1/2" M./Mit 3 x montierte Hahn und 3 Zähler 1/2" M./avec 3 robinet et 3 compte litre monté 1/2" M.

BAR OLIO

OPTIONAL E RICAMBI / ZUBEHÖRE UND ERSATZTEILE / PIÈCES DE RECHANGE ET OPTION

CODE	DESCRIZIONE - BESCHREIBUNG - DESCRIPTION
OD-DP-2560	Rubinetto automatico. Hahn. Robinet automatique pour huile.
OD-DP-2476	Kit contalitri digitale per predisposizione su bar olio 1/2" F. Digitalzaehler fuer Oelbar 1/2" F. Kit compte litre digital a disposer sur bar 1/2" F.
OD-DP-2558	Tubo di collegamento da 1/2" F - L. 0,5 m. Verbindungschlauch 1/2"F - L. 0,5 m. Tuyau de liaison pour bar d'huile de 1/2" F- L. 0,5 m.

OD-DP-256

OD-DP-2476

OD-DP-2558

OD-DP-2590

CODE	DESCRIZIONE - BESCHREIBUNG - DESCRIPTION
OD-DP-2590	Salvagoccia murale. Tropfkollektor. Egouttoir mural.

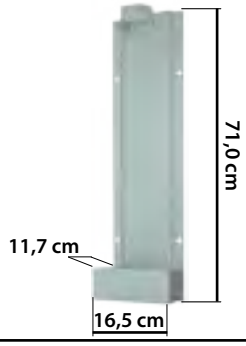

	CODE	DESCRIZIONE - BESCHREIBUNG - DESCRIPTION	
PISTOLE	OD-DP-2388/FA	Pistola con tubo flessibile ed antigoccia automatico - 1/2" F. Zapfpistole mit Schlauch und Anti-Tropfmundstück - 1/2" IG. Pistolet avec tuyau flexible et anti-goutte automatique - 1/2" F.	OD-DP-2388/RA OD-DP-2388/FA
	OD-DP-2388/RA	Pistola con tubo rigido ed antigoccia automatico - 1/2" F. Zapfpistole mit Rohr und Anti-Tropfmundstück - 1/2" IG. Pistolet avec tuyau rigide et anti-goutte automatique - 1/2" F.	
	OD-DP-2394	Pistola con tubo flessibile, antigoccia automatico e contalitri digitale con protezione in gomma - 1/2" F. Zapfpistole mit Schlauch, Anti-Tropfmundstück und digitale Zähler mit Gummischutz - 1/2" IG. Pistolet avec tuyau flexible, anti goutte automatique et compte litre digital avec protection caoutchouc - 1/2" F.	OD-DP-2394
	OD-DP-2394PTB	Pistola con tubo flessibile, antigoccia automatico e contalitri digitale OMOLOGATO e piombato, con protezione in gomma per oli, visore di passaggio -1/2" F. Zapfpistole mit Schlauch, Anti-Tropfmundstück und digitale Zähler PTB zugelassen mit Gummischutz -1/2" IG. Pistolet avec tuyau flexible, anti goutte automatique et compte litre digital homologue et plombe avec protection caoutchouc pour huiles.	OD-DP-2394PTB
	OD-DP-2396	Pistola con tubo rigido, antigoccia automatico e contalitri digitale con protezione in gomma - 1/2" F. Zapfpistole mit Rohr Anti-Tropfmundstück und digitale Zähler mit Gummischutz - 1/2" IG. Pistolet avec tuyau rigide, anti goutte automatique et compte litre digital avec protection caoutchouc - 1/2" F.	OD-DP-2396
	OD-DP-2392	Pistola con tubo rigido, antigoccia automatico e contalitri digitale con possibilità di preselezione -1/2" F. Zapfpistole mit Rohr Anti-Tropfmundstück und digitale Zähler mit Mengevorwahl -1/2" IG. Pistolet avec tuyau rigide, anti goutte automatique et compte litre digital avec possibilité de pré sélection - 1/2" F.	OD-DP-2392
RICAMBI PISTOLE	OD-DPR-4700A	Display contalitri con protezione in gomme - 1/2" F. Zähler mit Gummischutz - 1/2" IG. Affichage compte litre avec protection de caoutchouc - 1/2" F.	OD-DPR-4700A
	OD-DPR-966	Impugnatura in plastica e alluminio resistente ad elevate pressioni - 1/2" F - 1/2" F. Griff aus Alu und Kunststoff Hochdruckbeständig - 1/2" IG - 1/2" IG. Poignée de caoutchouc et aluminium résistant aux hautes pressions - 1/2" F.	OD-DPR-966
	OD-DPR-660	Tubo flessibile con valvola antigoccia - 1/2" F. Schlauch mit Anti-Tropfmundstück - 1/2" IG. Tuyau flexible avec soupape anti goutte - 1/2" F.	OD-DPR-660
	OD-DPR-560	Giunto girevole filtrante -1/2" F. Drehbar verbinder mit Filter -1/2" IG. Raccord tournant filtrant - 1/2" F.	OD-DPR-560
	OD-DPR-665	Tubo rigido con valvola antigoccia - 1/2" F. Rohr mit Anti-Tropfmundstück - 1/2" IG. Tuyau rigide avec soupape anti goutte -1/2" F.	OD-DPR-665

LAVAVETRI

SCHEIBENREINIGER
LAVE-GLACE

FD-PM-1325A

Pompa alternativa a pistone con corpo in alluminio:
-Adattatore 2"
-Pescante telescopico a datta a fusti da 30 a 220 l
-Compatibile con lavavetri, antigelo e nitro
-Attacco uscita diametro esterno 20
-Portata per pompata 35 cc.

Handhebelkolbenpumpe aus Alu:
-Gewindeadapter 2"
-Saugrohr teleskopisch für 30-220 l Fass
-Für Scheibenreiniger, Frostschutz und Nitro
-Durchmesse Druckseite 20
-Förderleistung 0,35 l/Hub.

Pompe alternatif a pistone alumunium
Adapteur 2 "
Cannes d'aspiration télescopique pour de futs de 30 a 220 L
Compatible avec Lave-glace, anti gel et nitro
Sortie
Capacité à pompe 35cc.

FD-PM-1330B

Pompa alternativa a pistone in polipropilene multifluido.
- Adattatore 2"
- Pescante telescopico, adatta fusti da 80 - 200 l
- Compatibile con lavavetri e antigelo
- Attacco uscita Diametro esterno 22
- Portata per pompata 0,35 l.

Handhebelkolbenpumpe aus Polypropylen:
-Gewindeadapter 2"
-Saugrohr teleskopisch für 80-220 l Fass
-Für Scheibenreiniger und Frostschutz
-Durchmesse Druckseite 22
-Förderleistung 0,35 l/Hub.

Pompe alternatif a pistone alumunium
Adapter 2 "
Cannes d'aspiration télescopique pour de futs de 30 a 220 L
Compatible avec Lave-glace, anti gel
Sortie
Capacité à pompe 35cc.

FD-PM-3717

Pompa a mano con corpo in polipropilene:
-Adattatore 2"
-Pescante telescopico a datta a fusti da 30 a 220 L
-Compatibile con lavavetri , antigelo e nitro
-Uscita con filtro metallico
-Portata per pompata 25 cc.

Handpumpe aus Polypropylen
-Gewindeadapter 2"
-Saugrohr teleskopisch für 30-220 l Fass
-Für Scheibenreiniger, Frostschutz und Nitro
-Auslauf mit metallische Filter
-Förderleistung 0,25 l/Hub.

Pompe alternatif a pistone alumunium
Adapter 2 "
Cannes d'asiration télescopique pour de futs de 30 a 220 L
Compatible avec Lave-glace, anti gel et nitro
Sortie
Capacité à pompe 25 cc

FD-PP-ADB2150G

La pompa pneumatica FD-PP-ADB2150G è stata progettata per applicazioni che richiedono resistenza all'ossidazione e compatibilità con le sostanze chimiche. Permettono la distribuzione di diversi fluidi a bassa viscosità, come urea (ADB) e liquido lavavetri, ma anche soluzioni acquose con detergenti o disinfettanti. Non sono adatte per distribuire benzina, solventi e liquidi infiammabili. Sono costruite con materiali compositi di alta qualità garantendo affidabilità e resistenza all'usura, sono molto più competitive rispetto alle pompe in acciaio inox presenti sul mercato. Il motore pneumatico a doppio cilindro, oltre a essere compatto e robusto si contraddistingue per la funzionalità anche a bassa pressione, ideale per il trasferimento di grandi volumi di fluido a breve/media distanza.

Die pneumatische Pumpe FD-PP-ADB2150G ist für die Beständigkeit an Chemikalien und gegen Oxidation entwickelt worden. Das erlaubt die Versorgung von verschiedene niedrigviskose Flüssigkeit wie zB ADB und Scheibenreiniger, dazu auch wasserbasis mit Reinigung- Desinfektionsmittel. Nicht passend zu Benzin, Solvent oder brennbare Flüssigkeiten. Die Pumpe ist mit Hochqualität Verbundwerkstoffe hergestellt, damit eine gute Verlässigkeit gewährt wird. In Vergleich mit Edelstahlpumpe erlaubt dieser Struktur eine gute Konkurrenzfähigkeit. Der robust Doppelzylindermotor erlaubt auch bei niedrige Druck eine gute Versorgung. Ideal für grosse Volume beim kurze, mittellänge Entfernungen.

La pompe pneumatique FD-PP-ADB2150G est conçu pour des applications qui nécessitant une résistance à l'oxydation et la compatibilité avec les produits chimiques. Permettre la distribution de divers fluides à bas viscosité, comme (ADB) et le liquide de lave-glace, mais aussi avec des solutions aqueuses de détergents ou de désinfectants. Ne sont pas adaptés pour distribuer l'essence, les solvants et liquides inflammables. Ils sont construits avec des matériaux composites de haute qualité assurant la fiabilité et la durabilité, ils sont construits avec des matériaux composites de haute qualité assurant la fiabilité et la durabilité, sont très plus concurrentiel par rapport pompes en acier inoxydable sur marché. Le moteur pneumatique avec deux cylindres, en plus d'être compacts et robustes pour une fonctionnalité aussi basse pression, idéale pour le transfert de grands volumes de liquide dans la courte / moyenne distance.

SM-S42B

SUPPORTO MURALE

KONSOLE

SUPPORT MURAL

FD-PP-ADB2150G

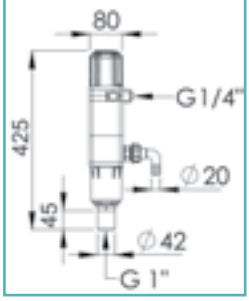

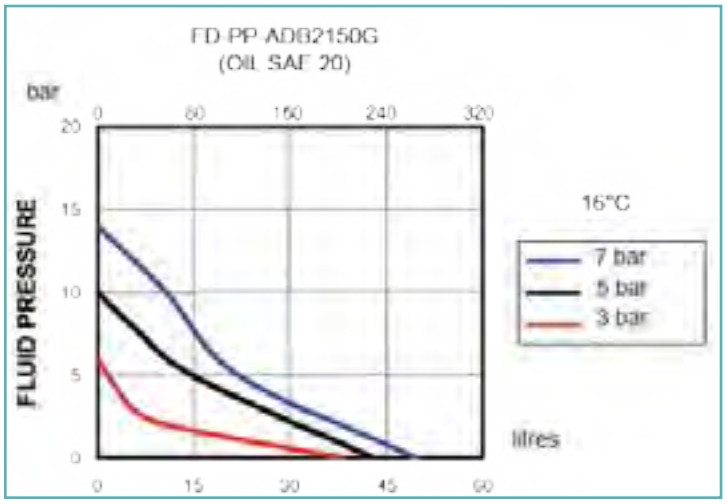

DESCRIZIONE - BESCHREIBUNG - DESCRIPTION	FD-PP-ADB2150G
RATIO - ÜBERSETZUNG - PROPORTION	2:1
PORTATA A USCITA LIBERA - FÖRDERLEISTUNG - CAPACITE' A' LIBRE SORTIE	(7 bar) 50 l/min
CONSUMO ARIA LUBRIFICATA - DRUCKLUFTVERBRAUCH -CONSOMMATION D'AIR LUBRIFIE'	200-250 l/min
GRUPPO TRATTAMENTO ARIA - DRUCKLUFTAUFBEREITUNGSSET - GROUPE DE TRAITEMENT D'AIR	AD-FRL1/4-4
PRESSIONE ARIA - FÖRDERDRUCK - PRESSION D'AIR	3-7 bar
RACCORDO ENTRATA ARIA - DRUCKLUFTANSCHLUSS - RACCORD D'ENTRÉE D'AIR	F1/4" G
RACCORDO USCITA LAVAVETRI - ANSCHLUSS DRUCKSEITE - RACCORD DE SORTIE DE LIQUIDE LAVE- GLACE	Ø 20
RACCORDO ASPIRAZIONE LAVETRI - ANSCHLUSS ABSAUGSEITE - RACCORD D'ASPIRATION DE LIQUIDE LAVE- GLACE	F 1" G
PESO - GEWICHT - POIDS	2,4 Kg

FD-PM-CAP022DN15

Pompa pneumatica a doppia membrana per liquido lavavetri, antigelo, urea con corpo e collettori in alluminio, portata 53 l/min, collegamenti in mandata e aspirazione da 1/2"F, alimentazione pneumatica 1/4"F. Versione R con contatto Reed per sistema rilevamento perdite ODQE-SAFE. Le alte prestazioni di portata e pressione la rendono indicata per l'utilizzo in impianti centralizzati.

Doppelmembranpumpe für Schebeinreniger, Frostschutz und ADB mit Gehäuse und Kollektor aus Alu. Förderleistung 53 l//min, Verbindungen Absaug- Druckseite 1/2" IG, Druckluftversorgung 1/4" IG. R Version mit Reed Kontakt für Leckagedetektorsystem - OD-QE-SAFE.
Die Gute Druck- und Förderleistung bestimmen diese Pumpe für Zentralanlage.

Pompe pneumatique a double membrane pour lave-glace, anti gel en aluminium , capacité 53 l/min connexions sur aspiration et de refoulement à partir 1/2 "F, alimentation en air 1/4" F.
La version R avec un contact Reed pour fuite du système de détection ODQESAFE. La performance et le débit et la pression rendent approprié pour utiliser dans les systèmes centralisés.

PM-ME001

SUPPORTO MURALE

KONSOLE

SUPPORT MURAL

FD-PM-CAP022DN15

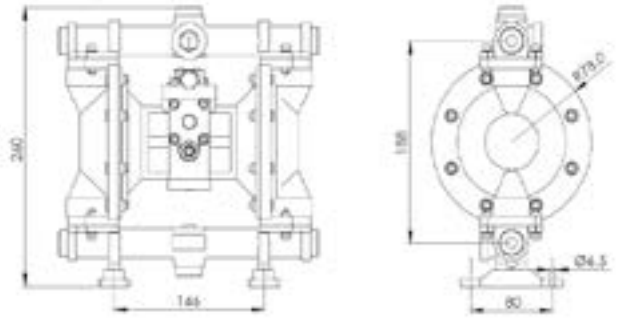

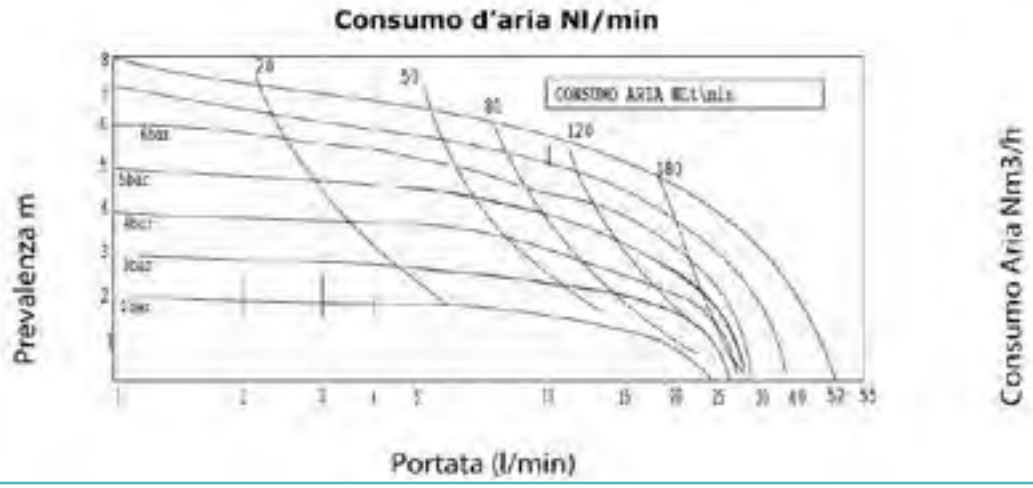

DESCRIZIONE - BESCHREIBUNG - DESCRIPTION	FD-PM-CAP022DN15
RATIO - ÜBERSETZUNG - PROPORTION	1:1
PORTATA A USCITA LIBERA - FÖRDERLEISTUNG - CAPACITE' A' LIBRE SORTIE	(8 bar) 521 l/min
CONSUMO ARIA LUBRIFICATA - DRUCKLUFTVERBRAUCH -CONSOMMATION D'AIR LUBRIFIE'	20 - 180 l/min
GRUPPO TRATTAMENTO ARIA - DRUCKLUFTAUFBEREITUNGSSET - GROUPE DE TRAITEMENT D'AIR	AD-FRL1/2"-8
PRESSIONE ARIA - FÖRDERDRUCK - PRESSION D'AIR	1 -7 bar
RACCORDO ENTRATA ARIA - DRUCKLUFTANSCHLUSS - RACCORD D'ENTRÉE D'AIR	F1/4" G
RACCORDO USCITA LAVAVETRI - ANSCHLUSS DRUCKSEITE - RACCORD DE SORTIE DE LIQUIDE LAVE- GLACE	F 1/2" G
RACCORDO ASPIRAZIONE LAVETRI - ANSCHLUSS ABSAUGSEITE - RACCORD D'ASPIRATION DE LIQUIDE LAVE- GLACE	F 1/2" G
PESO - GEWICHT - POIDS	5 Kg

ARIEL - EX

Centralina pneumatica di distribuzione lavavetri certificata ATEX per eventuale utilizzo in ambienti potenzialmente esplosivi. La macchina è Plug & Play riducendo al massimo i tempi d'installazione e garantendo la funzionalità dell'impianto. La macchina monta una pompa pneumatica a doppia membrana con motore antistallo, regolatore di pressione e di flusso consentono di modulare ottimamente la portata rendendola estremamente flessibile. In dotazione c'è uno smorzatore di pulsazioni idropneumatico che rende maggiormente omogenea la già eccellente erogazione della pompa e assorbe eventuali sovrappressioni all'interno della condotta. La macchina è dotata di serie di un regolatore di pressione, manometro, filtro con scarico condensa automatico, regolatore di flusso, selettore per l'accensione e lo spegnimento della macchina e di un fungo rosso di emergenza per il bloccaggio della macchina in casi di pericolo. E' predisposta per essere collegata ad un'asta di livello pneumatica consentendo una gestione di livello interamente pneumatica che mette in blocco la macchina all'esaurimento del fluido da erogare.

Scheibenreinigerversorgungeinheit mit ATEX Zulassung mit dem Möglichkeit der gewünschte Versorgungsdruck unabhängig den bestimmte Versorgungsdruck zu bestimmen. "Plug & Play" System, keine Pulsation, Überdruckabsorption, vereinfachte Montage, die höchste Leistung. Beliefert mit Druckmanometer, Ein/Aus bediener, Versorgungsregler, Druckluftreglereinheit, Nottaste für Pumpesperre und Halterungen für Wandmontage. Ariel EX hat eine Schalttafel mit Sensor für automatische Pumpesperre beim Pumpenleckage; automatische Pumpesperre beim Flüssigkeitsende, damit kein luft angesaugt wird (mit Verbindung an einer Pegelstab); Mögliche Verbindung an ein Timer oder Brandalarm für automatische Pumpesperre.

Système pneumatique pour la distribution de lave-glaces certifié ATEX avec possibilité d'emploi dans atmosphères potentiellement explosives. La machine est Plug & Play en minimisant le temps d'installation et d'assurer la fonctionnalité du système. La machine comporte une pompe pneumatique Double calage du moteur à membrane, régulateur de pression et de débit pour moduler le débit qui rend extrêmement souple de manière optimale. Inclus est un amortisseur de pulsations hydropneumatique qui rendre plus homogène la déjà excellente fourniture de pompe et absorbe toute surpression à l'intérieur de conduite. La machine est équipé avec un série de régulateur de pression, manomètre, filtre avec échappement de condense automatique , régulateur de débit, passer pour l'allumage et l'extinction de la machine et d'une urgence de champignon rouge pour le verrouillage de la machine en cas de danger.
E 'agencé pour être relié à une tige de niveau pneumatique, permettant la gestion du niveau de bloc entièrement pneumatique qui met la machine à l'épuisement du produit fluide à distribuer.

PLUG & PLAY - AUTOMATIC STOP AUTOMATIC PRESSURE DISCHARGE

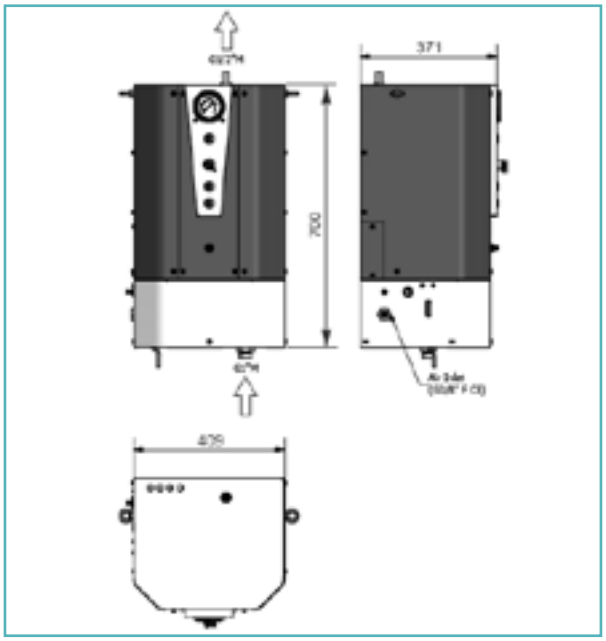

ATEX

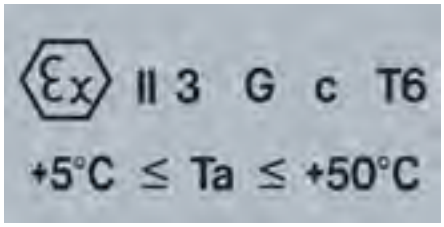

DESCRIZIONE - BESCHREIBUNG - DESCRIPTION	ARIEL-EX
RATIO - ÜBERSETZUNG - PROPORTION	1:1
PORTATA A USCITA LIBERA - FÖRDERLEISTUNG - CAPACITE' A' LIBRE SORTIE	(8 bar) 521 l/min
CONSUMO ARIA LUBRIFICATA - DRUCKLUFTVERBRAUCH -CONSOMMATION D'AIR LUBRIFIE'	20 - 180 l/min
GRUPPO TRATTAMENTO ARIA - DRUCKLUFTAUFBEREITUNGSSET - GROUPE DE TRAITEMENT D'AIR	AD-FRL1/2"-8
PRESSIONE ARIA - FÖRDERDRUCK - PRESSION D'AIR	1 -7 bar
RACCORDO ENTRATA ARIA - DRUCKLUFTANSCHLUSS - RACCORD D'ENTRÉE D'AIR	F1/4" G
RACCORDO USCITA LAVAVETRI - ANSCHLUSS DRUCKSEITE - RACCORD DE SORTIE DE LIQUIDE LAVE- GLACE	F 1/2" G
RACCORDO ASPIRAZIONE LAVETRI - ANSCHLUSS ABSAUGSEITE - RACCORD D'ASPIRATION DE LIQUIDE LAVE- GLACE	F 1/2" G
PESO - GEWICHT - POIDS	15 Kg

200 l

FD-DP-925-LV

Set da fusto lavavetri 200 l. Con pompa 2:1 pescante in acciao INOX e ghiera fissabile su tutta la lunghezza, viene fornito un nipplo 1/2" M - 3/4" M per attaco tubi flessibili intestati.
Per fusti in plastica utilizzare pescante FD-32-PX01ADBSV con attacco 56x4.

Set für 200 l Fass mit Doppelwirkend Pumpe 2:1 mit Saugrohr aus Edelstahl und Fassverschraubung Ø 50 auf den Saugrohr verstellbar. Mit Nippel 1/2" AG - 3/4" AG fuer Verbindung an Schlaeuche. FD-32-PX01ADBSV Fassverschraubung mit Gewinde 56x4 fuer Kunststofffass.

Set pour fûts lav-glace 200 l . Avec pompe 2 :1 cannes en acier INOX et anneau flexible sur tout la longueur, vient un raccord 1/2 "M - 3/4" M pour les tuyaux d'attelage à l'ordre. Pour les fûts plastiques utilisant aspiration FD-32-PX01ADBSV montage 56x4.

RICAMBI/ERSATZTEILE/DES PIÈCES DE RECHANGE: FD-PP-ADB2150G / FD-28-1100DVX / OM-FA-7301 / AM-RDA-G3/4MM-G1/2MM

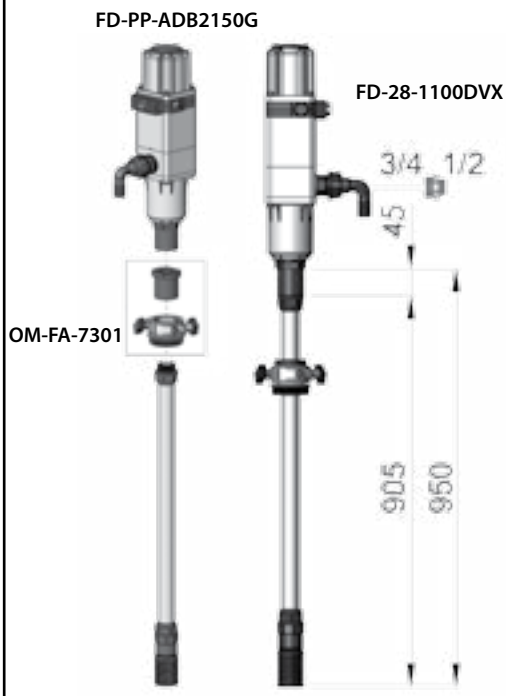

OPTIONAL

AD-FRL-1/4-8

Gruppo trattamento aria da usare sul kit presenti in questa pagina (vedi pag. 146).
Druckluftaufbereitungsset passend auf Set dieser Seite (siehe Seite 146).
Unité de traitement d'air pour utilisation sur les ensembles sur cette page (voir page 146).

200 l - 1000 l

FD-DP-1127MW

Set murale per fusto lavavetri 200 /1000 l (IBC). Con pompa 2:1 pescante in acciao INOX e ghiera fissabile su tutta la lunghezza del pescante L. 1035 mm. Tubo flessibile di collegamento di 2 m. Adatta per impianti a media distanza.

200 - IBC Tank Wandset mit Pumpe 2:1, Konsole, Verbindungschlauch 2 m lang und Saugrohr Ø 50 L. 1035 mm aus Edelstahl mit Fassverschraubung. Für mittellange Anlage

Set à mur pour fût lave-glace 200/100 l (IBC). Avec pompe 2 : 1 canne en acier Inox et anneau flexible sur tout la longueur de canne L. 1035 mm. Tuyau flexible de raccordement de 2 m. convenable pour des systèmes à moyenne distance.

RICAMBI/ERSATZTEILE/DES PIÈCES DE RECHANGE: FD-PP-ADB2150G / SM-S42B / FDTF-G1"L2-MM / FD-28-1035CVX

OPTIONAL

AD-FRL-1/4-8

Gruppo trattamento aria da usare su FD-DP-1127MW (vedi pag. 146).
Druckluftaufbereitungsset passend zu FD-DP-1127MW (siehe Seite 146).
Unité de traitement d'air pour utilisation sur FD-DP-1127MW (voir page 146).

200 l -1000 l

FD-PM-940-M

Set murale per fusto lavavetri 200 /1000 l (IBC). Con pompa a doppia membrana pescante in acciao INOX e ghiera fissabile su tutta la lunghezza del pescante L. 1035 mm. Tubo flessibile di collegamento di 2 m. Compresa di gruppo trattamento aria. Adatta per impianti centralizzati a lunga distanza.

200 - IBC Tank Wandset mit Doppelmembranpumpe aus Inox, Konsole, Verbindungschlauch 2 m lang und Saugrohr Ø 50 L. 1035 mm aus Edelstahl mit Fassverschraubung. Für mittellange Anlage mit Druckluftaubbereitungsset.
Für lange Anlage.

Set à mur pour fût lave-glace 200/100 l (IBC). Avec pompe a double membrane canne en acier Inox et anneau flexible sur tout la longueur de canne L. 1035 mm. Tuyau flexible de raccordement de 2 m. Inclus unité de traitement d'air.
Convenable pour les system centralise de long distances.

RICAMBI/ERSATZTEILE/DES PIÈCES DE RECHANGE: FD-PM-CAP022DN15 / FDTF-G1"L2-MM / FD-28-1035CVX / AD-FRL1/4-8

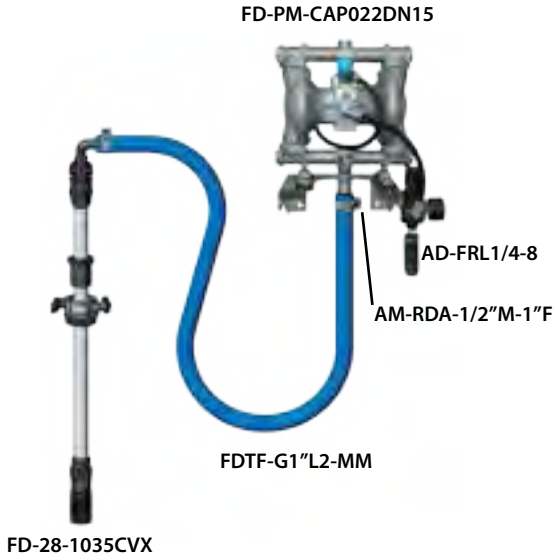

200 l

FD-KIT-2430-LV

Set per erogazione lavavetri da fusto 200 l con avvolgitore. Con pompa doppia effetto 2:1 e pescante L. 940 mm in Inox. Avvolgitore 10 m, pistola con antigoccia e contalitri digitale.

Scheibenreinigerversogungsset für 200 l Fass mit Doppelwirkend Pumpe 2:1 mit Saugrohr aus Edelstahl L. 940 mm. Schlauchaufroller 10 m mit Pistole und Digitalzähler.

Set de distribution pour fût de lave-glace 200 l avec enrouleur. Avec pompe a double effet 2 : 1 et canne L . 940 mm en Inox. Enrouleur 10mt , pistolet anti-goutte et compte litre digitale.

RICAMBI/ERSATZTEILE/DES PIÈCES DE RECHANGE: FD-DP-925-LV / FDTF-1/2FG-L02-LV / AVV.MC181310MXE / FD-DP-2394 / OD-DP-2590

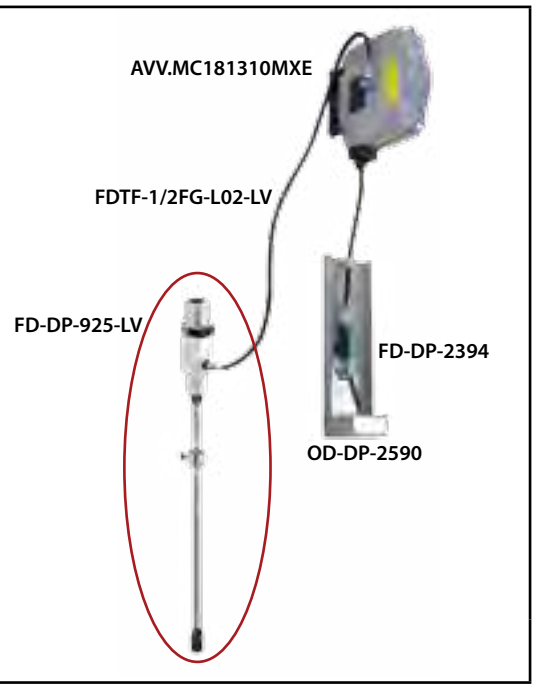

200l - 1000 l

FD-KIT-2440-LV

Set murale per fusti 200/1000 l (IBC). Con pompa olio a doppio effetto 2:1, staffa murale, tubo flessibile da 2 metri e pescante da L. 1100 mm. Avvolgitore 10 m 1/2" con attacchi in/out 1/2", pistola con antigoccia e contalitri digitale con protezione in gomma e salvagoccia murale.

Scheibenreinigerversogungsset für Wandmontage für 200 l Fass und 1000 l IBC Tank mit Doppelwirkend Pumpe 2:1 mit Saugrohr aus Edelstahl L.1100 mm. Schlauchaufroller 10 m 1/2" mit Pistole und Digitalzähler.

Set fût de lave-glace 200/1000 l avec enrouleur. Avec pompe a double effet 2 :1 , support à mur, tuyau flexible de 2 mt et canne de L 1100 mm. Enrouleur 10 m 1/2" avec de raccord in/out 1 / 2 ", pistolet anti-goutte et compte litre digitale avec protection en caoutchouc et égouttoir murale.

RICAMBI/ERSATZTEILE/DES PIÈCES DE RECHANGE: FD-PP-1127MW / ODTF-1/2R1TL02-MFG-LV / AVV.MC181310MXE / FD-DP-2394 / OD-DP-2590

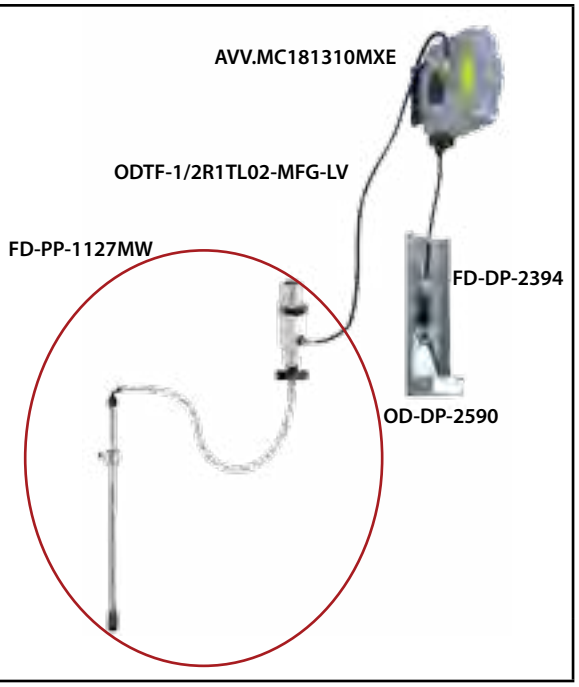

OPTIONAL

AD-FRL-1/4-8

Gruppo trattamento aria da usare sul kit presenti in questa pagina (vedi pag. 146).
Druckluftaufbereitungsset passend auf Set dieser Seite (siehe Seite 146).
Unité de traitement d'air pour utilisation sur les ensembles sur cette page (voir page 146).

200 l

FD-M-2448-LV

Carrellato 4 ruote per fusto da 200 l , con pompa 2:1, 5 m di flessibile e pistola con contalitri.

Wagen mit 4 Räder für 200 l Tank, mit Pumpe 2:1, 5 m Verbidungschlauch und Pistole mit digitale Zähler.

Chariot 4 roulettes pour fûts 200lt, avec pompe 2 : 1 , 5 mt. tuyau flexible et pistolet compte litre digital.

RICAMBI/ERSATZTEILE/DES PIÈCES DE RECHANGE: OD-ACC-2800 / FDTF-1/2FG-L02-LV / FD-DP-2394

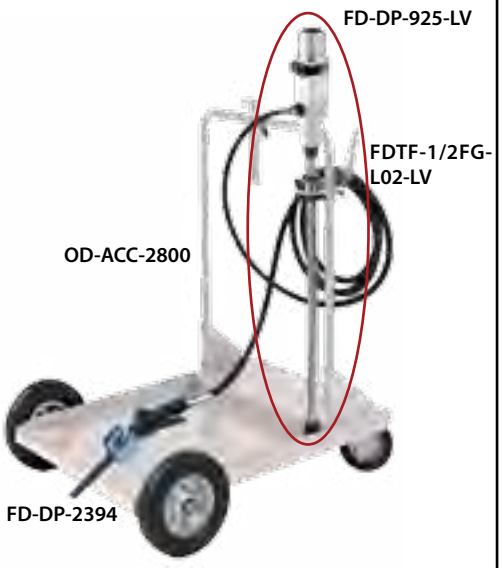

DIMENSIONI - MASSE - DIMENSIONS

OD-ACC-2800

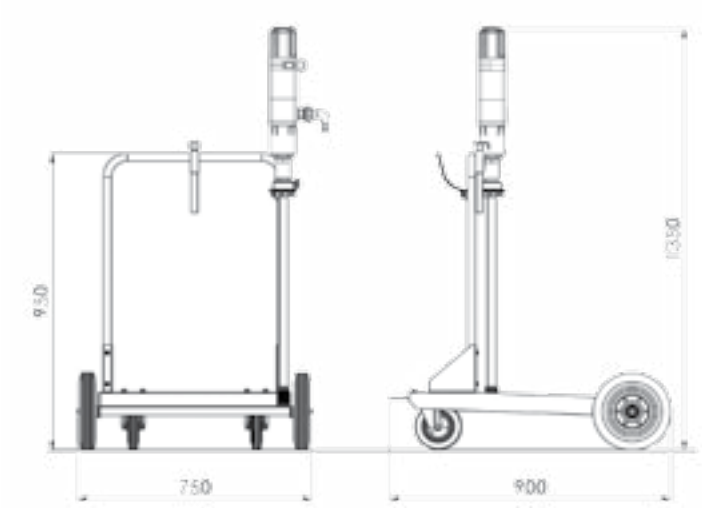

OPTIONAL

FD-ACC-2028

Gruppo trattamento aria da usare sulle pompe presenti in questa pagina (vedi pag. 146).
Druckluftaufbereitungsset passend zu der Pumpe dieser Seite (siehe Seite 146).
Unité de traitement de l'air pour une utilisation sur les pompes sur cette page (voir page 146).

10 l

FD-M-2334/10

Nebulizzatore carrellato da 10 l in ferro verniciato. Munito di valvola di massima tarata a 8 bar che garantisce un'assoluta sicurezza. Il tubo di erogazione a spirale è munito di rubinetto di sicurezza. La lancia terminale (FD-ACC-UG3), in acciaio INOX, è dotata di filtro, ugello a ventaglio 110° (FD-ACC-2334) e protezione ugello.

10 Lt fahrbare Sprühgerät aus lackierte Eisen. Für die höchste Sicherheit ist mit 8 Bar Max Ventil beliefert. Spirahlschlauch mit Sicherheitshahn. Die Lanze (FD-ACC-UG3) aus Edelstahl ist mit Filter und Flachstrahldüse 110° (FD-ACC-2334).

Nébuliseur à chariot de 10 l en fer vernis, Equipé d'un clapet de décharge fixé à 8 bar qui garantit sécurité absolue. Le tuyau spirale de distribution est pourvu d'une robinet de sécurité. Le terminal de lance (FD-ACC-UG3), en acier inoxydable, est équipé d'un filtre, une buse de ventilateur 110 ° (FD-ACC-2334) et la garde de buse.

24 l

FD-M-2334/24

Nebulizzatore carrellato da 24 l in ferro verniciato. Munito di valvola di massima tarata a 8 bar che garantisce un'assoluta sicurezza. Il tubo di erogazione a spirale è munito di rubinetto di sicurezza. La lancia terminale (FD-ACC-UG3), in acciaio INOX, è dotata di filtro, ugello a ventaglio 110° (FD-ACC-2334) e protezione ugello.

24 Lt fahrbare Sprühgerät aus lackierte Eisen. Für die höchste Sicherheit ist mit 8 Bar Max Ventil beliefert. Spirahlschlauch mit Sicherheitshahn. Die Lanze (FD-ACC-UG3) aus Edelstahl ist mit Filter und Flachstrahldüse 110° (FD-ACC-2334).

Nébuliseur à chariot de 24 l en fer vernis, Equipé d'un clapet de décharge fixé à 8 bar qui garantit sécurité absolue. Le tuyau spirale de distribution est pourvu d'une robinet de sécurité. Le terminal de lance (FD-ACC-UG3), en acier inoxydable, est équipé d'un filtre, une buse de ventilateur 110 ° (FD-ACC-2334) et la garde de buse.

50 l

FD-M-2334/50

Nebulizzatore carrellato da 50 l in ferro verniciato. Munito di valvola di massima tarata a 8 bar che garantisce un'assoluta sicurezza. Il tubo di erogazione a spirale è munito di rubinetto di sicurezza. La lancia terminale (FD-ACC-UG3), in acciaio INOX, è dotata di filtro, ugello a ventaglio 110° (FD-ACC-2334) e protezione ugello.

50 Lt fahrbare Sprühgerät aus lackierte Eisen. Für die höchste Sicherheit ist mit 8 Bar Max Ventil beliefert. Spirahlschlauch mit Sicherheitshahn. Die Lanze (FD-ACC-UG3) aus Edelstahl ist mit Filter und Flachstrahldüse 110° (FD-ACC-2334).

Nébuliseur à chariot de 50 l en fer vernis, Equipé d'un clapet de décharge fixé à 8 bar qui garantit sécurité absolue. Le tuyau spirale de distribution est pourvu d'une robinet de sécurité. Le terminal de lance (FD-ACC-UG3), en acier inoxydable, est équipé d'un filtre, une buse de ventilateur 110 ° (FD-ACC-2334) et la garde de buse.

100 l

FD-M-2334/100

Nebulizzatore carrellato da 100 l in ferro verniciato. Munito di valvola di massima tarata a 8 bar che garantisce un'assoluta sicurezza. Il tubo di erogazione a spirale è munito di rubinetto di sicurezza. La lancia terminale (FD-ACC-UG3), in acciaio INOX, è dotata di filtro, ugello a ventaglio 110° (FD-ACC-2334) e protezione ugello.

100 Lt fahrbare Sprühgerät aus lackierte Eisen. Für die höchste Sicherheit ist mit 8 Bar Max Ventil beliefert. Spirahlschlauch mit Sicherheitshahn. Die Lanze (FD-ACC-UG3) aus Edelstahl ist mit Filter und Flachstrahldüse 110° (FD-ACC-2334).

Nébuliseur à chariot de 100 l en fer vernis, Equipé d'un clapet de décharge fixé à 8 bar qui garantit sécurité absolue. Le tuyau spirale de distribution est pourvu d'une robinet de sécurité. Le terminal de lance (FD-ACC-UG3), en acier inoxydable, est équipé d'un filtre, une buse de ventilateur 110 ° (FD-ACC-2334) et la garde de buse.

RICAMBI

FD-ACC-UG3

Lancia terminale in acciaio INOX 750 mm / Edelstahllanze 750 mm / Lance terminal en acier INOX 750 mm.

FD-ACC-2334

Ugello a ventaglio 110 ° / Flachstrahldüse 110° / Buse à ventilateur 110°.

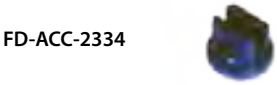

CODE	LP	L2 FD-PP-ADB2150 G	FUSTO/ FASS/ FÛT	PESO/GEWICHT/ POID
FD-28-1100DVX	1100	1145	180/200 l	0,8 Kg
FD-32-PX01ADBSV	905	950	180/200 l	0,8 Kg

FD-PP-ADB2150G

DVX

SV

IL PESCANTE DVX É DOTATO DI VALVOLA DI FONDO NON SEGABILE. IL PESCANTE SV É SEGABILE IN ALTEZZA.

DER SAUGROHR DVX IST MIT BODENVENTIL UND KANN MAN NICHT SCHNEIDEN. DER SAUGROHR SV KANN MAN SCHNEIDEN.

LE CANNE DVX EST ÉQUIPÉ AVEC UN CLAPET DU FOND NON SCIÉ. LE CANNES SV EST POSSIBLE DE LE SCIÉ EN HAUTEUR.

CODE	LP	L	FUSTO/ FASS/ FÛT	PESO/ GEWICHT/ POID	POMPE ABBINABILI/ PASSENDE PUMPE/ POMPE COMBINABLE	TUBO FLESSIBILE/ SCHLÄUCHE/ TUYAU FLEXIBLE
FD-28-1035CVX	1035	1100	180/200 l IBC 1000 l	1,3 Kg	FD-PM-CAP022DN15 FD-PP-ADB2150G ARIEL-EX	ODTF-G1 L02-MM

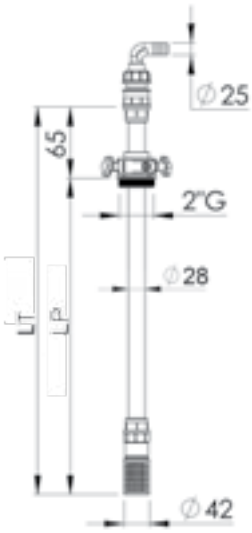

IL PESCANTE É DOTATO DI FILTRO E VALVOLA, NON SEGABILE ALTRE LUNGHEZZE SU RICHIESTA.

DER SAUGROHR IST MIT FILTER UND BODENVENTIL - ANDERE MASSE AUF ANFRAGE.

LE CANNE ET ÉQUIPÉ PAR UN FILTRE ET CLAPET, N'EST PAS POSSIBLE DE SCIÉ, AUTRE LONGUEURS EN DEMANDE.

GHIERE

CODE	DESCRIZIONE - BESCHREIBUNG - DESCRIPTION
OM-FA-7301	Set ghiera e boccola con filetto 2" per fusti in metallo. Fassverschraubung mit Reduzierung fuer Saugrohr 2" fuer Metallfass. Embout complet avec filet 2 " pour des fûts métallique.
OM-FA-7303	Ghiera con filetto 56x4 per fusti in plastica. Fassverschraubung mit Gewinde 56 x 4 fuer Kunststofffass. Embout complet avec filet 56x4 pour des fûts plastique.

OM-FA-7301

OM-FA-7303

TUBAZIONE FLESSIBILE

Tubi flessibili di collegamento set in materiale termoplastico Pmax 10 bar - 1"M.

Verbindungsschläuche aus Thermoplast Max 10 Bar - 1"AG.

Verbindungsschläuche aus Thermoplast Max 10 Bar - 1"M.

CODE	DATI/DATEN/ DONNÉES	POMPE E KIT ABBINABILI/ PUMPE UND PASSENDE SET/ POMPES ET KIT COMBINABLES
FDTF-G1"L2-MM	2 m	FD-DP-1127M
	2 m	FD-PM-940-M

TUBAZIONE FLESSIBILE

Tubi flessibili di collegamento set in materiale termoplastico Pmax 160 bar - intestato Femmina Girevole 1/2" FG.

Schläuche aus Thermoplast Max 160 Bar mit drehbare 1/2" IG.

Tuyaux flexible set liaison in matérielle thermoplastique Pmax 10 bar – 1" M.

CODE	DATI/DATEN/ DONNÉES	POMPE E KIT ABBINABILI/ PUMPE UND PASSENDE SET/ POMPES ET KIT COMBINABLES
FDTF-1/2FG-L02-LV	2 m	FD-PP-44885-LV FD-KIT-2430-LV
FDTF-1/2FG-L05-LV	5 m	FD-M-2448-LV

BAR OLIO

BAR OLIO per erogazione 3 fluidi - 1/2"M. / Ölbar für max 3 Flüssigkeiten - 1/2"M. / Bar huile pour la distribution 3 fluides.

CODE	DESCRIZIONE - BESCHREIBUNG - DESCRIPTION
FD-DP-31	Con 1 rubinetto montato. Mit ein montierte Hahn. Avec 1 robinet monté
FD-DP-311	Con 1 rubinetto e 1 contalitri montato. Mit ein montierte Hahn mit Zähler. Avec 1 robinet e t un copte litre monté.
FD-DP-3102	Con 1 rubinetto per olio, 1 rubinetto per il lavavetri e 1 per antigelo. Mit ein montierte Hähne 1 x Frostschutz - 1 x Scheibenreiniger - 1 x Öl. Avec 1 robinet pour l'huile, 1 robinet lave-glace, 1 robinet antigel.
FD-DP-3201	Con 2 rubinetti per olio e 1 per antigelo o lavavetri. Mit ein montierte Hähne 1 x Frostschutz oder Scheibenreiniger - 2 x Öl. Avec 2 robinets pour l'huile, 1 robinet lave-glace, 1 robinet antigel.

OPTIONAL E RICAMBI	CODE	DESCRIZIONE - BESCHREIBUNG - DESCRIPTION	
	FD-DP-2305-KIT	Rubinetto automatico per lavavetri e antigelo. Hahn für Scheibenreiniger und Frostschutz. Robinet automatique pour lave-glace et antigel.	FD-DP-2305-KIT
	FD-DP-2476	Kit contalitri digitale per predisposizione su bar olio - 1/2" F. Digitale Zähler für Ölbar - 1/2" IG. Kit compte litre digitale prédisposé sur bar huile – 1/2" F.	FD-DP-2476
	FD-DP-2558-LV	Tubo di collegamento da 1/2" F - L. 0,5 m. Verbindungsschlauch 1/2" IG - L. 0,5 m. Tuyau de liaison de 1/2" F – L. 0,5 m.	FD-DP-2558-LV

SALVA GOCCIA	CODE	DESCRIZIONE - BESCHREIBUNG - DESCRIPTION	
	OD-DP-2590	Salvagoccia murale. Tropfkollektor. Egouttoir à mur.	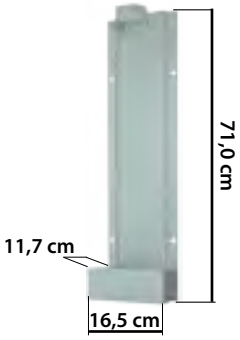

PISTOIE	CODE	DESCRIZIONE - BESCHREIBUNG - DESCRIPTION	
	FD-DP-2388/FA	Pistola erogatrice per lavavetri con tubo rigido - 1/2" FG. Versorgungspistole fuer Scheibenreiniger mit Rohr 1/2"IG. Pistolet de distribution pour lave-glace avec tuyau rigide - 1/2" FG .	FD-DP-2388/FA
	FD-DP-2394	Pistola erogatrice con contalitri digitale, estremità rigida per lavavetri - 1/2" FG. Versorgungspistole mit Digitalzaehler mit Rohr fuer Scheibenreiniger 1/2" IG. Pistolet de distribution avec compte litre digitale, extrémité rigide pour lave-glace 1/2" FG .	FD-DP-2394
	FD-DP-2394/FA	Pistola erogatrice con contalitri digitale per lavavetri, estremità flessibile filtro di protezione per contalitri e valvola di ritegno antigoccia da 0,5 Bar - 1/2" FG. Versorgungspistole mit Digitalzaehler fuer Scheibenreiniger, flexibel mit Schutzfilter und Antitropfventil 0,5 Bar - 1/2" IG. Pistolet de distribution avec compte litre digital pour lave-glace, extrémité flexible et filtre di protection pour le compte litre et valve di rétention anti goutte de 0.5 Bar -1/2" FG.	FD-DP-2394/FA

ANTIGELO

FROSTSCHUTZ
ANTIGEL

FD-PM-1325A

Pompa alternativa a pistone con corpo in alluminio:
-Adattatore 2"
-Pescante telescopico a datta a fusti da 30 a 220 l
-Compatibile con lavavetri , antigelo e nitro
-Attacco uscita diametro esterno 20
-Portata per pompata 35 cc.

Handhebelkolbenpumpe aus Alu:
-Gewindeadapter 2"
-Saugrohr teleskopisch für 30-220 l Fass
-Für Scheibenreiniger, Frostschutz und Nitro
-Durchmesse Druckseite 20
-Förderleistung 0,35 l/Hub.

Pompe alternatif a pistone alumunium:
-Adapter 2 "
-Cannes télescopique pour de futs de 30 a 220 l
-Compatible avec Lave-glace, anti gel et nitro
-Sortie
-Capacité à pompe 35cc.

FD-PM-1330B

Pompa alternativa a pistone in polipropilene multifluido.
- Adattatore 2"
- Pescante telescopico, adatta fusti da 80 - 200 l
- Compatibile con lavavetri e antigelo
- Attacco uscita Diametro esterno 22
- Portata per pompata 0,35 l.

Handhebelkolbenpumpe aus Polypropylen:
-Gewindeadapter 2"
-Saugrohr teleskopisch für 80-220 l Fass
-Für Scheibenreiniger und Frostschutz
-Durchmesse Druckseite 22
-Förderleistung 0,35 l/Hub.

Pompe alternatif a pistone alumunium:
-Adapter 2 "
-Cannes télescopique pour de futs de 30 a 220 l
-Compatible avec Lave-glace, anti gel
-Sortie
-Capacité à pompe 35cc.

FD-PM-3717

Pompa a mano con corpo in polipropilene:
-Adattatore 2"
-Pescante telescopico a datta a fusti da 30 a 220 L
-Compatibile con lavavetri , antigelo e nitro
-Uscita con filtro metallico
-Portata per pompata 25 cc.

Handpumpe aus Polypropylen
-Gewindeadapter 2"
-Saugrohr teleskopisch für 30-220 l Fass
-Für Scheibenreiniger, Frostschutz und Nitro
-Auslauf mit metallische Filter
-Förderleistung 0,25 l/Hub.

Pompe alternatif a pistone alumunium:
-Adapter 2 "
-Cannes télescopique pour de futs de 30 a 220 l
-Compatible avec Lave-glace, anti gel et nitro
-Sortie
-Capacité à pompe 25 cc.

FD-PP-2322/A

La pompa FD-PP-2322/A è costruita con materiali metallici trattati con un particolare rivestimento superficiale per migliorare la resistenza all'usura e alla corrosione. La speciale costruzione consente perciò l'impiego con fluidi particolari come antigelo o olio esausto. Non adatta per distribuire soluzioni a base d'acqua, fluido freni, benzina o liquidi infiammabili e particolarmente agressivi. Pompa pneumatica a doppio effetto 4:1 adatta per impianti di media lunghezza.

Um Korrosion- Abnutzungbeständigkeit zu verbessern ist die Pumpe FD-PP-2322/A mit behandelte Metallmaterialien produziert. Das erlaubt die Verwendung mit Frostschutz und Altöl. Nicht geeignet für Wasserbasisflüssigkeiten, Bremsflüssigkeiten, Benzin, brennbare oder agressives flüssigkeiten. Doppelwirkend 4:1 Pumpe für mittellange Anlage.

Le pompe FD-PP-2322/A est construit avec des matériaux métalliques traités avec un revêtement de surface notamment pour améliorer la résistance et à la corrosion. La construction spéciale permet donc l'utilisation avec des fluides spéciaux comme l'antigel ou de l'huile usagée. N'est pas possible de l'emplois pour distribuer des solution a base d'eau , fluide de freins, d'essence ou de liquides inflammables et particulièrement agressifs. Pompe a double effet pneumatique 4:1 pour des installations de moyenne longueur.

SM-SG02

SUPPORTO MURALE

KONSOLE

SUPPORT MURAL

FD-PP-2322/A

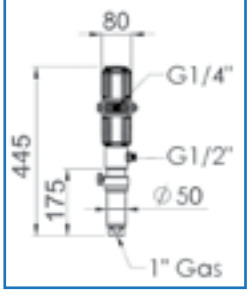

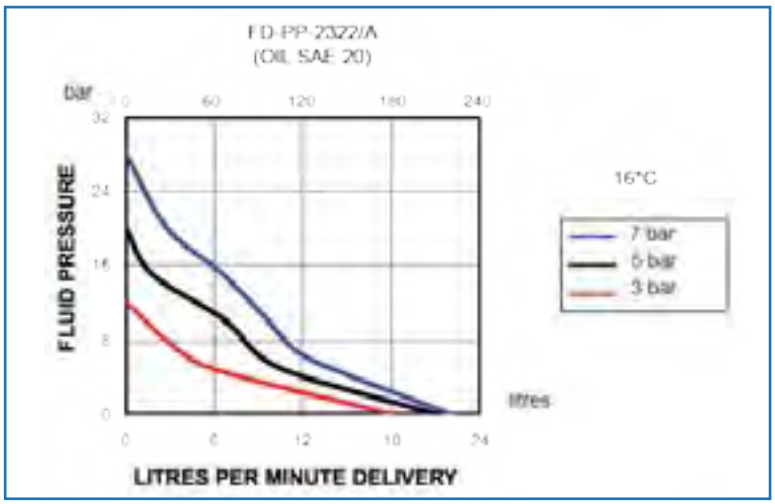

DESCRIZIONE - BESCHREIBUNG - DESCRIPTION	FD-PP-2322/A
RATIO - ÜBERSETZUNG - PROPORTION	4:1
PORTATA A USCITA LIBERA - FÖRDERLEISTUNG - CAPACITE' A' LIBRE SORTIE	(7 bar) 21 l/min
CONSUMO ARIA LUBRIFICATA - DRUCKLUFTVERBRAUCH -CONSOMMATION D'AIR LUBRIFIE'	200-250 l/min
GRUPPO TRATTAMENTO ARIA - DRUCKLUFTAUFBEREITUNGSSET - GROUPE DE TRAITEMENT D'AIR	AD-FRL1/4-4
PRESSIONE ARIA - FÖRDERDRUCK - PRESSION D'AIR	3-7 bar
RACCORDO ENTRATA ARIA - DRUCKLUFTANSCHLUSS - RACCORD D'ENTRÉE D'AIR	F 1/4" G
RACCORDO USCITA ANTIGELO - ANSCHLUSS DRUCKSEITE - RACCORD DE SORTIE DE ANTIGEL	M 1/2" G
RACCORDO ASPIRAZIONE ANTIGELO - ANSCHLUSS ABSAUGSEITE - RACCORD D'ASPIRATION DE ANTIGEL	F 1" G
PESO - GEWICHT - POIDS	3 Kg

FD-PM-CAP022DN15

Pompa pneumatica a doppia membrana per liquido lavavetri, antigelo, urea con corpo e collettori in alluminio, portata 53 l/min, collegamenti in mandata e aspirazione da 1/2"F, alimentazione pneumatica 1/4"F. Versione R con contatto Reed per sistema rilevamento perdite. Le alte prestazioni di portata e pressione la rendono indicata per l'utilizzo in impianti centralizzati.

Doppelmembranpumpe für Schebeinreniger, Frostschutz und ADB mit Gehäuse und Kollektor aus Alu. Förderleistung 53 l//min, Verbindungen Absaug- Druckseite 1/2", Druckluftversorgung 1/4". R Version mit Reed Kontakt für Leckagedetektorsystem - OD-QE-SAFE. Die Gute Druck- und Förderleistung bestimmen diese Pumpe für Zentralanlage.

Pompe pneumatique a double membrane pour lave-glace, anti gel en aluminium , capacité 53 l/min connexions sur aspiration et de refoulement à partir 1/2 "F, alimentation en air 1/4" F.
La version R avec un contact Reed pour fuite du système de détection ODQESAFE. La performance et le débit et la pression rendent approprié pour utiliser dans les systèmes centralisés.

PM-ME001

SUPPORTO MURALE

KONSOLE

SUPPORT MURAL

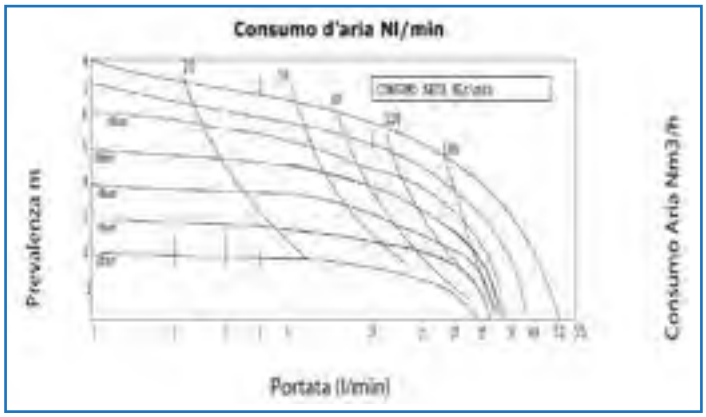

FD-PM-CAP022DN15

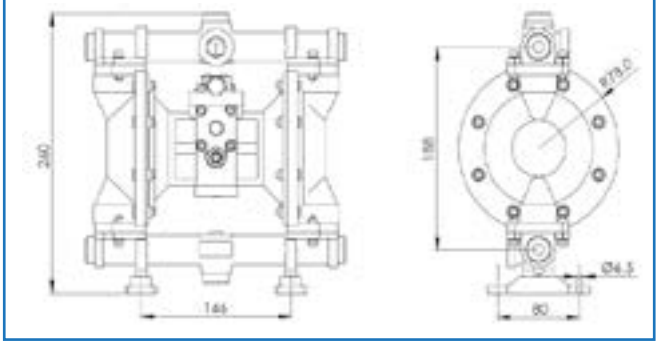

DESCRIZIONE - BESCHREIBUNG - DESCRIPTION	FD-PM-CAP022DN15
RATIO - ÜBERSETZUNG - PROPORTION	1:1
PORTATA A USCITA LIBERA - FÖRDERLEISTUNG - CAPACITE' A' LIBRE SORTIE	(7 bar) 53 l/min
CONSUMO ARIA LUBRIFICATA - DRUCKLUFTVERBRAUCH -CONSOMMATION D'AIR LUBRIFIE'	20-180 l/min
GRUPPO TRATTAMENTO ARIA - DRUCKLUFTAUFBEREITUNGSSET - GROUPE DE TRAITEMENT D'AIR	AD-FR1/2"-8
PRESSIONE ARIA - FÖRDERDRUCK - PRESSION D'AIR	1 -7 bar
RACCORDO ENTRATA ARIA - DRUCKLUFTANSCHLUSS - RACCORD D'ENTRÉE D'AIR	F1/4" G
RACCORDO USCITA ANTIGELO - ANSCHLUSS DRUCKSEITE - RACCORD DE SORTIE DE ANTIGEL	F 1/2" G
RACCORDO ASPIRAZIONE ANTIGELO - ANSCHLUSS ABSAUGSEITE - RACCORD D'ASPIRATION DE ANTIGEL	F 1/2" G
PESO - GEWICHT - POIDS	7,1 Kg

ARIEL - FX-MID

Centralina pneumatica di distribuzione antigelo con possibilità di regolare il flusso erogato indipendentemente dalla pressione di esercizio. Sistema "collega e lavora", niente più flusso pulsante, assorbimento delle sovrappressioni, montaggio iper semplificato, performances sbalorditive. Dotata di manometro di pressione, selettore On/Off, regolatore di flusso, gruppo trattamento aria, assorbitore di pulsazioni, pulsante di emergenza per blocco gruppo pompa e staffe di fissaggio. All'interno di ARIEL-FX-MID è presente un sistema di gestione elettronica che consente di: - rilevare eventuale fuga di fluido all'interno della macchina, bloccandola automaticamente - blocco automatico della pompa al termine del fluido, evitando ingresso d'aria nell'impianto (con collegamento ad asta di livello) - Collegare la macchina a un timer o a sistema d'allarme, per blocco automatico - Collegare la macchina a un sistema antincendio.

Frostschutzversorgungeinheit mit dem Möglichkeit der gewünschte Versorgungsdruck unabhängig den bestimmte Versorgungsdruck zu bestimmen. "Plug & Play" System, keine Pulsation, Überdruckabsorption, vereinfachte Montage, die höchste Leistung. Beliefert mit Druckmanometer, Ein/Aus bediener, Versorgungsregler, Druckluftreglereinheit, Nottaste für Pumpesperre und Halterungen für Wandmontage. ARIEL-FX-MID Mid hat eine Schalttafel mit Sensor für automatische Pumpesperre beim Pumpenleckage; automatische Pumpesperre beim Fluessigkeitende, damit kein luft angesaugt wird (mit Verbindung an einer Pegelstab); Mögliche Verbindung an ein Timer oder Brandalarm für automatische Pumpesperre.

Système pneumatique pour la distribution de antigel avec la possibilité d'écoulement de fluide réglable indépendamment de la pression de fonctionnement. Système "Plug & Play", pas plus bouton flux , l'absorption de la surpression, l'installation des performances très simples, étonnantes. Equipé avec manomètre, interrupteur marche / arrêt, régulateur de débit, Unité de traitement d'air, la pulsation absorbeur, bouton d'urgence pour bloquer l'ensemble de pompe et les supports de fixation. Dans ARIEL-FX-MID est présent un système de gestion électronique qui vous permet de: - détecter une éventuelle fuite de fluide à l'intérieur de la machine, le verrouillage automatiquement - verrouillage automatique de la pompe à la fin du fluide, évitant système d'admission d'air (liaison à la vente aux enchères niveau) - Connecter la machine à un système de minuterie ou d'alarme, pour bloquer automatique - Branchez l'appareil à un système d'alarme incendie. Pneumatique antigel de distribution de commande avec des possibilités.

PLUG & PLAY - AUTOMATIC STOP AUTOMATIC PRESSURE DISCHARGE

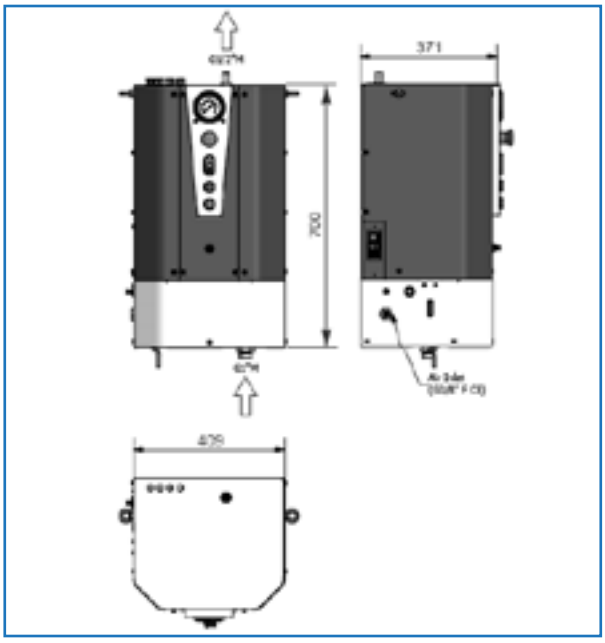

DESCRIZIONE - BESCHREIBUNG - DESCRIPTION	ARIEL-FX-MID
RATIO - ÜBERSETZUNG - PROPORTION	1:1
PORTATA A USCITA LIBERA - FÖRDERLEISTUNG - CAPACITE' A' LIBRE SORTIE	(7 bar) 53 l/min
CONSUMO ARIA LUBRIFICATA - DRUCKLUFTVERBRAUCH -CONSOMMATION D'AIR LUBRIFIE'	20-180 l/min
GRUPPO TRATTAMENTO ARIA - DRUCKLUFTAUFBEREITUNGSSET - GROUPE DE TRAITEMENT D'AIR	AD-FR1/2"-8
PRESSIONE ARIA - FÖRDERDRUCK - PRESSION D'AIR	1 -7 bar
RACCORDO ENTRATA ARIA - DRUCKLUFTANSCHLUSS - RACCORD D'ENTRÉE D'AIR	F1/4" G
RACCORDO USCITA ANTIGELO - ANSCHLUSS DRUCKSEITE - RACCORD DE SORTIE DE ANTIGEL	F 1/2" G
RACCORDO ASPIRAZIONE ANTIGELO - ANSCHLUSS ABSAUGSEITE - RACCORD D'ASPIRATION DE ANTIGEL	F 1/2" G
PESO - GEWICHT - POIDS	7 Kg

200 l

FD-PP-2323/A

Set da fusto antigelo 200 l . Con pompa 4:1 pescante L. 765 mm con filtro e ghiera 2 ". Per versioni con lunghezze inferiori è possibile tagliare il pescante.

Set fuer 200 l Fass fuer Frostschutz. Mit 4:1 Pumpe, Saugrohr L. 765 mm mit Filter und Fassverschraubung 2". Fuer kurzere Versionen kann man der Saugrohr schneiden.

Set pour fût antigel 200 l. Avec pompe 4 :1 canne L. 765 mm avec filtre et anneau 2 ". pour versions en longueurs inferieur et possible de couper la canne.

RICAMBI/ERSATZTEILE/DES PIÈCES DE RECHANGE: FD-PP-2322/A / OD-P-765

FD-PP-2322/A

OD-P-765

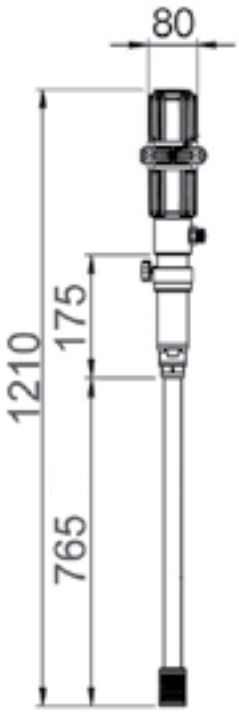

OPTIONAL

AD-FRL-1/4-4

Gruppo trattamento aria da usare sul kit presenti in questa pagina (vedi pag. 146).
Druckluftaufbereitungsset passend auf Set dieser Seite (siehe Seite 146).
Unité de traitement d'air pour utilisation sur les ensembles sur cette page (voir page 146).

200 l - 1000 l

FD-KIT-2314

Set murale per fusto lavavetri 200 / 1000 l (IBC). Con pompa 4:1 pescante in acciao INOX e ghiera fissabile su tutta la lunghezza del pescante L. 1035 mm. Tubo flessibile di collegamento di 2 m. Adatta per impianti di media lunghezza.

Frostschutzversogungsset für 200 / 1000 l IBC Tank mit Doppelwirkend Pumpe 4:1 mit Saugrohr L.1035 mm. Verbindungschlauch 2 m. Für mittellange Anlage

Set à mur pour fût lave-glace 200 / 100 l (IBC). Avec pompe 4 : 1 canne en acier Inox et anneau fixable sur tout la longueur de canne L. 1035 mm. Tuyau flexible de raccordement de 2 m. convenable pour des systèmes à moyenne distance.

RICAMBI/ERSATZTEILE/DES PIÈCES DE RECHANGE: FD-PP-2322/A/ SM-S42B / FDTF-G1"L2-MM / OD-PC-1035

OPTIONAL

AD-FRL-1/4-4

Gruppo trattamento aria da usare FD-KIT-2314 (vedi pag.146).
Passende Druckluftaufbereitungset FD-KIT-2314 (siehe Seite.146).
Unité de traitement d'air pour utilisation sur les ensembles sur cette page (voir page 146).

200 l

FD-PM-940-M

Set murale per fusto lavavetri 200 / 1000 l (IBC). Con pompa a doppia membrana pescante in acciao INOX e ghiera fissabile su tutta la lunghezza del pescante L. 1035 mm. Tubo flessibile di collegamento di 2 m. Compresa di gruppo trattamento aria. Adatta per impianti centralizzati a lunga distanza.

Frostschutzversogungsset für 200 / 1000 l IBC Tank mit Doppelmembranpumpe mit Saugrohr L.1035 mm. Verbindungschlauch 2 m mit Druckluftaufbereitungsset für lange Anlage.

Set à mur pour fût lave-glace 200/100 l (IBC). Avec pompe a double membrane canne en acier Inox et anneau fixable sur tout la longueur de canne L. 1035 mm. Tuyau flexible de raccordement de 2 m. Inclus unité de traitement d'air. Convenable pour les system centralise de long distances.

RICAMBI/ERSATZTEILE/DES PIÈCES DE RECHANGE: FD-PM-CAP022DN15 / FDTF-G1"L2-MM / OD-PC-1035 / AD-FRL1/2-8

200 l

FD-KIT-2430-AG

Set da fusto antigelo 200 litri con avvolgitore. Con pompa antigelo a doppio effetto 4:1, e pescante L. 940 mm. Avvolgitore 10 m 1/2" con attacchi in/out 1/2", pistola con antigoccia e contalitri digitale con protezione in gomma e salvagoccia murale.

Frostschutzversogungsset für 200 l Fass mit Doppelwirkend Pumpe 4:1 mit Saugrohr L. 940 mm. Schlauchaufroller 10 m mit Verbindungen in/out 1/2" mit Pistole mit Digitalzähler und Tropfkollektor.

Set de distribution pour fût de antigel 200 l avec enrouleur. Avec pompe antigel a double effet 4:1 et canne L. 940 mm. Enrouleur 10 m 1/2" avec de raccord in/out 1/2", pistolet anti-goutte et compte litre digitale avec protection en caoutchouc et égouttoir murale.

RICAMBI/ERSATZTEILE/DES PIÈCES DE RECHANGE: FD-PP-2323/A / AVV. MC181310MXE / FD-DP-2394 / OD-DP-2590 / FDTF-1/2FG-L02-AG

200 l - 1000 l

FD-KIT-2440-AG

Set murale per fusto antigelo 200/1000 l (IBC). Con pompa antigelo a doppio effetto 4:1, staffa murale, tubo flessibile da 2 metri e pescante da 1100 mm Avvolgitore 10 m 1/2" con attacchi in/out 1/2", pistola con antigoccia e contalitri digitale con protezione in gomma e salvagoccia murale.

Wandset fuer Frostschutz fuer 200 l Fass / 1000 l IBC Tank. Mit Frostschutzpumpe doppelwirkend 4:1, Wandhalterung, 2 Mt Verbindungschlauch, Saugrohr 1100 mm. Schlauchaufroller 10 m mit Verbindungen 1/2", Versorgungspistole mit Digital-zaehler und Tropfkollektor

Set de distribution pour fût de antigel 200/1000 l (IBC). Avec pompe antigel a double effet 4:1, support murale, tuyau flexible de 2 m et cannes de L. 1100 mm. Enrouleur 10 m 1/2" avec de raccord in/out 1/2", pistolet anti-goutte et compte litre digitale avec protection en caoutchouc et égouttoir murale.

RICAMBI/ERSATZTEILE/DES PIÈCES DE RECHANGE: FD-KIT-2314 / AVV.MC181310MXE / OD-DP-2590 / FDTF-1/2FG-L02-AG

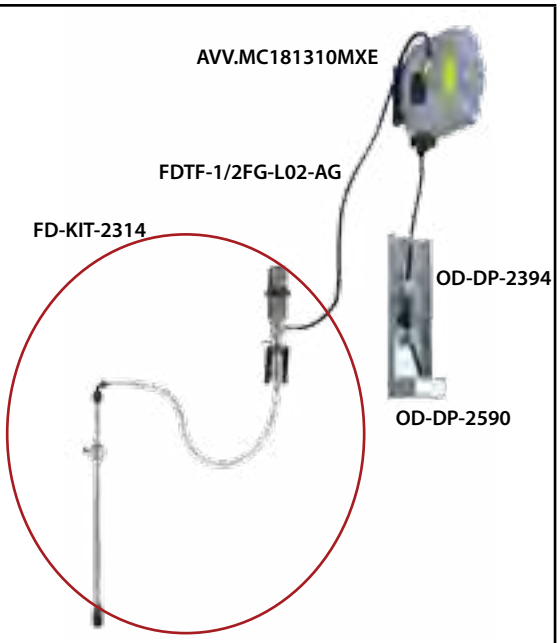

OPTIONAL

AD-FRL-1/4-4

Gruppo trattamento aria da usare sul kit presenti in questa pagina (vedi pag. 146).
Druckluftaufbereitungsset passend auf Set dieser Seite (siehe Seite 146).
Unité de traitement d'air pour utilisation sur les ensembles sur cette page (voir page 146).

200 l

FD-M-2448-AG

Carrellato 4 ruote per fusto da 200 l , con pompa 4:1, 5 m di flessibile e pistola con contalitri.

Wagen mit 4 Räder für 200 l Tank, mit Pumpe 2:1, 5 m Verbidungschlauch und Pistole mit digitale Zähler.

Chariot 4 roulettes pour fûts 200 l, avec pompe 4 : 1 , 5 m tuyau flexible et pistolet compte litre digital.

RICAMBI/ERSATZTEILE/DES PIÈCES DE RECHANGE: FD-PP-2322/A / OD-ACC-2800 / OD-P-765 / FDTF-1/2FGM-L05-AG / FD-DP-2394

DIMENSIONI - MASSE - DIMENSIONS

OD-ACC-2800

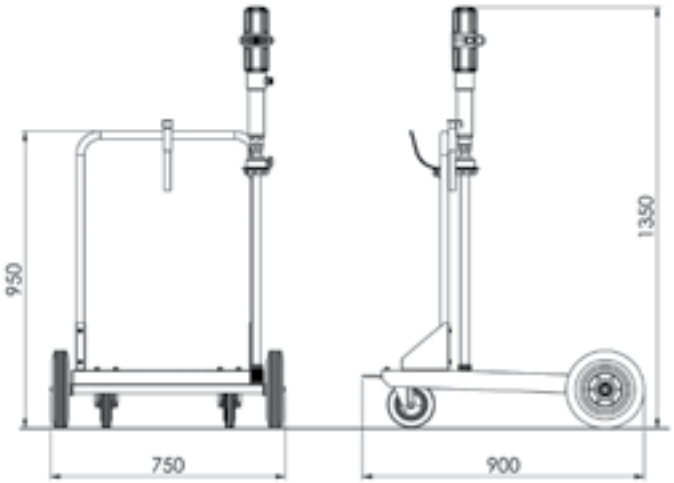

OPTIONAL

FD-ACC-2028

Gruppo trattamento aria da usare sulle pompe presenti in questa pagina (vedi pag. 146).
Druckluftaufbereitungsset passend zu der Pumpe dieser Seite (siehe Seite 146).
Unité de traitement de l'air pour une utilisation sur les pompes sur cette page (voir page 146).

CODE	LP	LT	FUSTO/FASS/ FÛT	PESO/GEWICHT/ POID
OD-P-385	385	560	20/30 l	0,4 Kg
OD-P-555	555	730	50/60 l	0,5 Kg
OD-P-765	765	940	180/200 l	0,6 Kg
OD-P-955	955	1130	IBC 1000 l	0,7 Kg

FD-PP2322/A

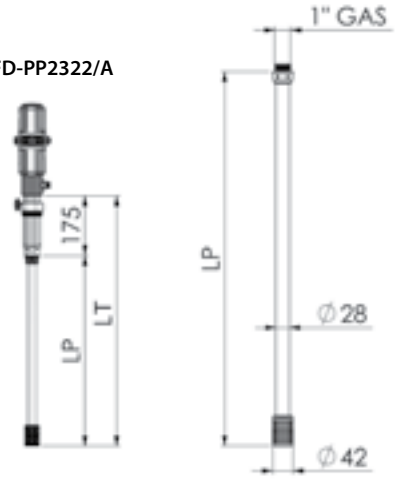

TUTTI I PESCANTI SONO DOTATI DI FILTRO.
I PESCANTI SONO SEGABILI DELLA LUNGHEZZA DESIDERATA.

ALLE SAUGROHRE SIND MIT FILTER.
DIE SAUGROHRE KANN MAN SCHNEIDEN.

TOUTES LES CANNES SONT ÉQUIPÉES DE FILTRE.
LES CANNES PEUVENT ÊTRE SCIÉ SONT À LE LONGUEUR SOUHAITÉE.

CODE	LP	LT	FUSTO/ FASS/ FÛT	PESO/ GEWICHT/ POID	POMPE ABBINABILI/ PASSENDE PUMPE/ POMPE COMBINABLE	TUBO FLESSIBILE/ SCHLÄUCHE/ TUYAU FLEXIBLE
OD-PC-1035	1035	1100	180/200 l IBC 1000 l	1,3 Kg	FD-PP2322/A FD-PM-CAP022DN15	ODTF-G1 L02-MM

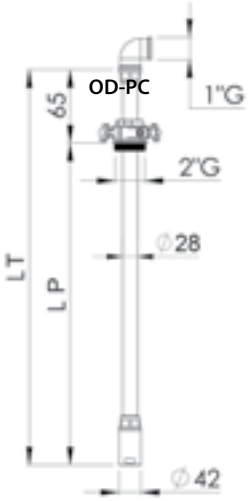

TUTTI I PESCANTI SONO DOTATI DI VALVOLA DI FONDO E DI FILTRO. I PESCANTI NON SONO SEGABILI. OD-PC SONO FORNITI DI SERIE CON GHIERA E CURVA A 90°.

ALLE SAUGROHRE MIT BODENVENTIL UND FILTER, DIE SAUGROHRE SIND NICHT ZU SCHNEIDEN. OD-PC SIND MIT FASSVERSCHRAUBUNG UND 90° BOGEN.

TOUTES LES CANNES SONT ÉQUIPÉES DE FILTRE. LES CANNES PEUVENT ÊTRE SCIÉ SONT À LE LONGUEUR SOUHAITÉE. OD-PC SONT FOURNI DE SÉRIES AVEC ANNEAU ET COURBE DE 90°.

GHIERE

CODE	DESCRIZIONE - BESCHREIBUNG - DESCRIPTION	
OM-FA-7291	Set ghiera da 2" che fa parte della pompa FD-PP2323/A. Fassverschraubungset 2" passend zu Pumpe FD-PP2323/A. Embout complet fait part de pompe FD-PP2323/A.	OM-FA-7291

TUBAZIONE FLESSIBILE

Tubi flessibili di collegamento set in materiale termoplastico Pmax 10 bar - 1"MM.

Verbindungsschläuche aus Thermoplast Max 10 Bar - 1"AG-AG.

Tuyaux flexible set liaison in matérielle thermoplastique Pmax 10 bar -1" MM.

CODE	DATI/DATEN/ DONNÉES	POMPE E KIT ABBINABILI/ PUMPE UND PASSENDE SET/ POMPES ET KIT COMBINABLES	
FDTF-G1"L2-MM	2 m	FD-KIT-2314	
	2 m	FD-PM-940-M	

BAR OLIO

Bar olio per erogazione 3 fluidi - 1/2"M.

Bar huile pour la distribution 3 fluides - 1/2 " AG.

Ölbar für max 3 Flüssigkeiten - 1/2"M.

CODE	DESCRIZIONE - BESCHREIBUNG - DESCRIPTION	
OD-DP-31	Con 1 rubinetto montato. Mit ein montierte Hahn. Avec 1 robinet monté.	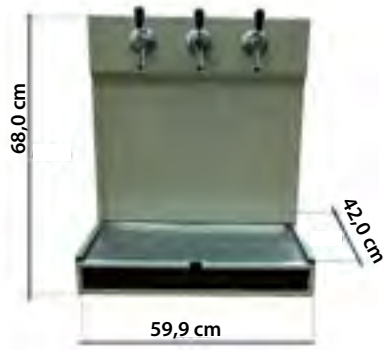
OD-DP-311	Con 1 rubinetto e 1 contalitri montato. Mit ein montierte Hahn mit Zähler. Avec 1 robinet e t un copte litre monté.	
OD-DP-3102	Con 1 rubinetto per olio, 1 rubinetto per il lavavetri e 1 per antigelo. Mit montierte Hähne 1 x Frostschutz - 1 x Scheibenreiniger - 1 x Öl. Avec 1 robinet pour l'huile, 1 robinet lave-glace, 1 robinet antigel.	
OD-DP-3201	Con 2 rubinetti per olio e 1 per antigelo o lavavetri. Mit montierte Hähne 1 x Frostschutz oder Scheibenreiniger - 2 x Öl. Avec 2 robinets pour l'huile, 1 robinet lave-glace, 1 robinet antigel	

TUBAZIONE FLESSIBILE

Tubi flessibili di collegamento set in materiale termoplastico Pmax 160 bar - intestati 1/2".

Schläuche aus Thermoplast Max 160 Bar mit drehbare Verbindung 1/2".

Tuyaux flexible set liaison in matérielle thermoplastique Pmax 160 bar – 1/2".

CODE	DATI/ DATEN/ DONNÉES	POMPE E KIT ABBINABILI/ PUMPE UND PASSENDE SET/ POMPES ET KIT COMBINABLES
FDTF-1/2-FG-L02-AG	2 m	FD-KIT-2430-AG FD-KIT-2440-AG
FDTF-1/2-FGM-L05-AG	5 m	FD-M-2448-AG

OPTIONAL E RICAMBI

CODE	DESCRIZIONE - BESCHREIBUNG - DESCRIPTION
FD-DP-2305-KIT	Rubinetto automatico per lavavetri e antigelo. Hahn für Scheibenreiniger und Frostschutz. Robinet automatique pour lave-glace et antigel.
FD-DP-2476	Kit contalitri digitale per predisposizione su bar olio 1/2"F. Digitale Zähler für Ölbar 1/2"IG. Kit compte litre digitale prédisposé sur bar huile 1 /2 " F.
FD-DP-2558-AG	Tubo di collegamento da 1/2" F - L. 0,5 m. Verbindungsschlauch 1/2" IG - L. 0,5 m. Tuyau de liaison de 1 /2 " F – L. 0,5 m.

FD-DP-2305-KIT

FD-DP-2476

FD-DP-2558-AG

SALVA GOCCIA

CODE	DESCRIZIONE - BESCHREIBUNG - DESCRIPTION
OD-DP-2590	Salvagoccia murale. Tropfkollektor. Egouttoir à mur.

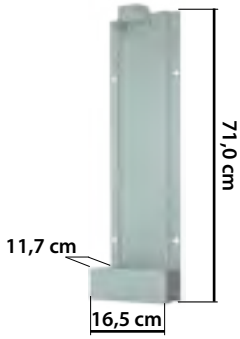

PISTORE

CODE	DESCRIZIONE - BESCHREIBUNG - DESCRIPTION
FD-DP-2388/FA	Pistola erogatrice per lavavetri con tubo rigido - 1/2" FG. Versorgungspistole fuer Scheibenreiniger mit Rohr 1/2" IG. Pistolet de distribution pour lave-glace avec tuyau rigide - 1/2" FG .
FD-DP-2394	Pistola erogatrice con contalitri digitale, estremità rigida per antigelo - 1/2" FG. Versorgungspistole mit Digitalzaehler mit Rohr fuer Frostschutz - 1/2" IG. Pistolet de distribution avec compte litre digitale, extrémité rigide pour antigel - 1/2" FG .
FD-DP-2394/FA	Pistola erogatrice con contalitri digitale per lavavetri, estremità flessibile filtro di protezione per contalitri e valvola di ritegno antigoccia da 0,5 Bar - 1/2" FG. Versorgungspistole mit Digitalzaehler fuer Scheibenreiniger, flexibel mit Schutzfilter und Antitropfventil 0,5 Bar - 1/2" IG. Pistolet de distribution avec compte litre digital pour lave-glace, extrémité flexible et filtre di protection pour le compte litre et valve di rétention anti goutte de 0.5 Bar -1/2" FG.

OD-DP-2388/FA

FD-DP-2394

FD-DP-2394/FA

ADB (UREA)

ADB (HARNSTOFF)
ADB (UREA)

FD-PM-01/ADB

Pompa Manuale a leva:
-Adattatore 2"
-Pescante telescopico adatto a fusti da 60 a 200 l
-Compatibile con ADB
-Attacco uscita 3/4"
-Fornito con attacchi Mauser e Greif
-Portata massima 14l/min.

Handpumpe:
-Adapter 2"
-Teleskopisches Saugrohr fuer 60 bis 200 l Fass
-Für ADB
-Durchmesse Druckseit 3/4"
-Beliefert mit Mauser und Greif Anschlusse
-Förderleistung 14 l/min.

Pompe manuelle a lev:
-Adapter 2"
-Canne Télescopique adapté aux fûts 60-200 l
- Compatible avec la ADB
- Sortie - 3/4"
- Attaques -Fourni avec Mauser et Greif
-Capacité Maximale 14l / min.

FD-PM-02/ADB

Pompa Manuale a leva:
-Adattatore 2"
-Pescante telescopico adatto a fusti da 60 a 200 l
-Compatibile con ADB
-Attacco uscita 3/4"
-Fornito con attacchi Mauser e Greif
-3 m di tubo 3/4" trasparente in mandata
-Portata massima 14l/min.

Handpumpe:
-Adapter 2"
-Teleskopisches Saugrohr fuer 60 bis 200 l Fass
-Für ADB
-Durchmesse Druckseite 3/4"
-Beliefert mit Mauser und Greif Anschlusse
-Mit 3 Mt Schlauch
-Förderleistung 14 l/min.

Pompe manuelle a lev:
-Adapter 2"
-Canne Télescopique adapté aux fûts 60 -200 l
-Compatible avec la ADB
-Sortie - 3/4"
-Attaques -Fourni avec Mauser et Greif
-3 m de tuyau 3 / 4 " en sortie
-Capacité Maximale 14l/min.

FD-PR-01/ADB

Pompa rotativa:
-Adattatore 2"
-Pescante telescopico adatto a fusti da 60 a 200 l
-Compatibile con ADB
-Attacco uscita 3/4"
-Fornito con attacchi Mauser e Greif
-Portata massima 14l/min.

Rotationshandpumpe:
-Adapter 2"
-Teleskopisches Saugrohr fuer 60 bis 200 l Fass
-Für ADB
-Durchmesse Druckseite 3/4"
-Beliefert mit Mauser und Greif Anschlusse
-Förderleistung 14 l/min.

Pompe rotative:
-Canne Télescopique adapté aux fûts 60 -200 l
-Compatible avec la ADB
-Sortie - 3/4"
-Attaques -Fourni avec Mauser et Greif
-Capacité Maximale 14 l/min.

FD-PR-02/ADB

Pompa rotativa:
-Adattatore 2"
-Pescante telescopico adatto a fusti da 60 a 200 l
-Compatibile con ADB
-Attacco uscita 3/4"
-Fornito con attacchi Mauser e Greif
-3 m di tubo 3/4" trasparente in mandata
-Portata massima 14l/min.

Rotationshandpumpe:
-Adapter 2"
-Teleskopisches Saugrohr fuer 60 bis 200 l Fass
-Für ADB
-Durchmesse Druckseite 3/4"
-Beliefert mit Mauser und Greif Anschlusse
-Mit 3 Mt Schlauch
-Förderleistung 14 l/min.

Pompe rotative:
-Adapter 2"
-Canne Télescopique adapté aux fûts 60 -200 l
- Compatible avec la ADB
- Sortie - 3/4"
- Attaques -Fourni avec Mauser et Greif
3 m de tuyau 3/4" en sortie
-Capacité Maximale 14 l/min.

FD-PP-ADB2150G

La pompa pneumatica FD-PP-ADB2150G è stata progettata per applicazioni che richiedono resistenza all'ossidazione e compatibilità con le sostanze chimiche. Permettono la distribuzione di diversi fluidi a bassa viscosità, come urea (ADB) e liquido lavavetri, ma anche soluzioni acquose con detergenti o disinfettanti. Non sono adatte per distribuire benzina, solventi e liquidi infiammabili. Sono costruite con materiali compositi di alta qualità garantendo affidabilità e resistenza all'usura, sono molto più competitive rispetto alle pompe in acciaio inox presenti sul mercato. Il motore pneumatico a doppio cilindro, ol re a essere compatto e robusto si contraddistingue per la funzionalità anche a bassa pressione, ideale per il trasferimento di grandi volumi di fluido a breve/media distanza.

Die pneumatische Pumpe FD-PP-ADB2150G ist für die Beständigkeit an Chemikalien und gegen Oxidation entwickelt worden. Das erlaubt die Versorgung von verschiedene niedrigviskose Flüssigkeit wie zB ADB und Scheibenreiniger, dazu auch wasserbasis mit Reinigung- Desinfektionsmittel. Nicht passend zu Benzin, Solvent oder brennbare Flüssigkeiten. Die Pumpe ist mit Hochqualität Verbundwerkstoffe hergestellt, damit eine gute Verlässigkeit gewährt wird. In Vergleich mit Edelstahlpumpe erlaubt dieser Struktur eine gute Konkurrenzfähigkeit. Der robust Doppelzylindermotor erlaubt auch bei niedrige Druck eine gute Versorgung. Ideal für grosse Volume beim kurze, mittellänge Entfernungen.

La pompe pneumatique FD-PP-ADB2150G est conçu pour des applications qui nécessitant une résistance à l'oxydation et la compatibilité avec les produits chimiques. Permettre la distribution de divers fluides à bas viscosité, comme (ADB) et le liquide de lave-glace, mais aussi avec des solutions aqueuses de détergents ou de désinfectants. Ne sont pas adaptés pour distribuer l'essence, les solvants et liquides inflammables. Ils sont construits avec des matériaux composites de haute qualité assurant la fiabilité et la durabilité, ils sont construits avec des matériaux composites de haute qualité assurant la fiabilité et la durabilité, sont très plus concurrentiel par rapport pompes en acier inoxydable sur

SM-S42B

SUPPORTO MURALE

KONSOLE

SUPPORT MURAL

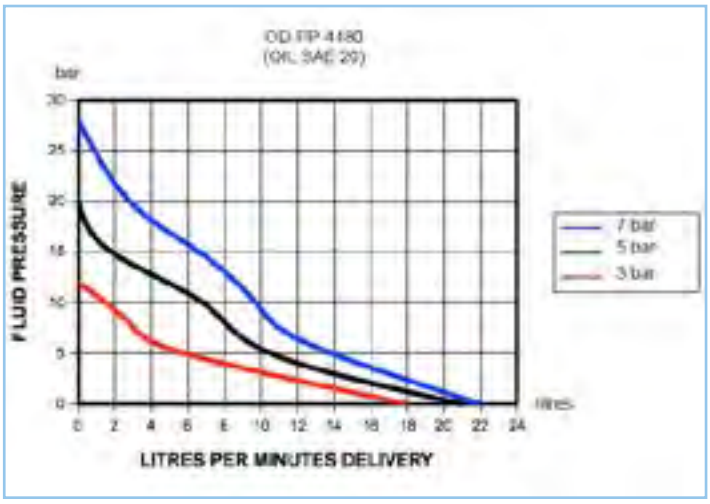

FD-PP-ADB2150G

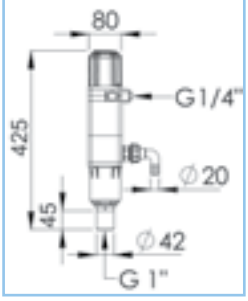

DESCRIZIONE -	FD-PP-ADB2150G
RATIO - ÜBERSETZUNG - PROPORTION	2:1
PORTATA A USCITA LIBERA - FÖRDERLEISTUNG - CAPACITE' A' LIBRE SORTIE	(7 bar) 50 l/min
CONSUMO ARIA LUBRIFICATA - DRUCKLUFTVERBRAUCH -CONSOMMATION D'AIR LUBRIFIE'	200-250 l/min
GRUPPO TRATTAMENTO ARIA - DRUCKLUFTAUFBEREITUNGSSET - GROUPE DE TRAITEMENT D'AIR	AD-FRL1/4-4
PRESSIONE ARIA - FÖRDERDRUCK - PRESSION D'AIR	3-7 bar
RACCORDO ENTRATA ARIA - DRUCKLUFTANSCHLUSS - RACCORD D'ENTRÉE D'AIR	F1/4" G
RACCORDO USCITA ADB - VERBINDUNG DRUCKSEITE ADB - RACCORD DE SORTIE ADB	Ø 20
RACCORDO ASPIRAZIONE ADB - VERBINDUNG ABSAUGSEITE ADB - RACCORD D'ASPIRATION ADB	F 1" G
PESO - GEWICHT - POIDS	2,4 Kg

200 l

FD-DP-925ADB

Set da fusto per ADB da 200 l. Con pompa 2:1 pescante L. 905 mm con filtro e ghiera 56x4, adatta a fusti in plastica. Per versioni con lunghezze inferiori è possibile tagliare il pescante.

Set fuer Fass 200 ADB 200 l. Mit Pumpe 2:1 Saugrohr l. 905 mm mit Filter und Fassverschraubung 56x4. Fuer kurzere versionen kann man der Saugrohr schneiden.

Set pour fût ADB de 200 l. Avec pompe 2:1 canne L. 905 mm avec filtre et anneau 56x4, convenables pou fût plastique. Pour les versions avec une longueur inférieure, vous pouvez couper le canne.

RICAMBI/ERSATZTEILE/DES PIÈCES DE RECHANGE: FD-PP-ADB2150G / OM-FA-7293 / FD-32-PXADBSV

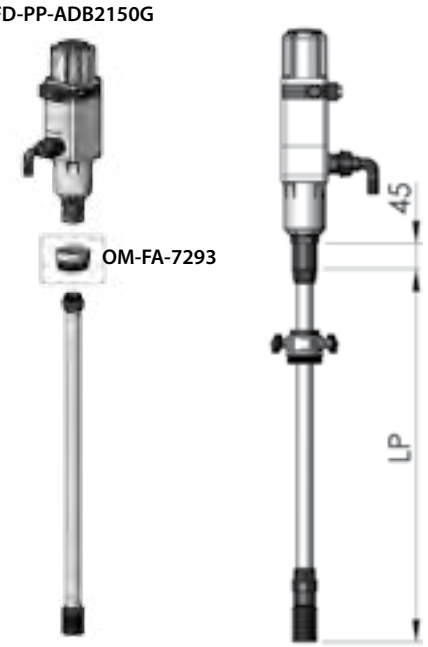

OPTIONAL

AD-FRL-1/4-8

Gruppo trattamento aria da usare sul kit presenti in questa pagina (vedi pag. 146).
Druckluftaufbereitungsset passend auf Set dieser Seite (siehe Seite 146).
Unité de traitement d'air pour utilisation sur les ensembles sur cette page (voir page 146).

1000 l

FD-KIT-1000ADB

Set per fusto olio 1000 l IBC. Con pompa olio a doppio effetto 2:1, staffa supporto, tubo flessibile da 4 m , tubo aspirazione con attacco IBC, pistola e regolatore aria. Cisterna non incluse.

Oelset fuer 1000 l IBC Tank. Mit Doppelwirkend Pumpe 2:1, Halter, 4 m Schlauch. Absaugschlauch mit IBC Verbindung, Pistole und Druckluftregler. Tank nicht inbegriffen.

Set pour fût ADB 1000 l IBC. Avec pompe ADB a double effet 2:1, support, tuyau flexible de 4 m , tuyau d'aspiration avec raccord IBC, pistolet et régulateur d'air. Réservoir pas inclus.

RICAMBI/ERSATZTEILE/DES PIÈCES DE RECHANGE: FD-PPADB2150G / FD-ACC-2028 / FD-DP7034/ADB / PS-700 / *TR-TF1904ADB / *TR-TF25005ADB

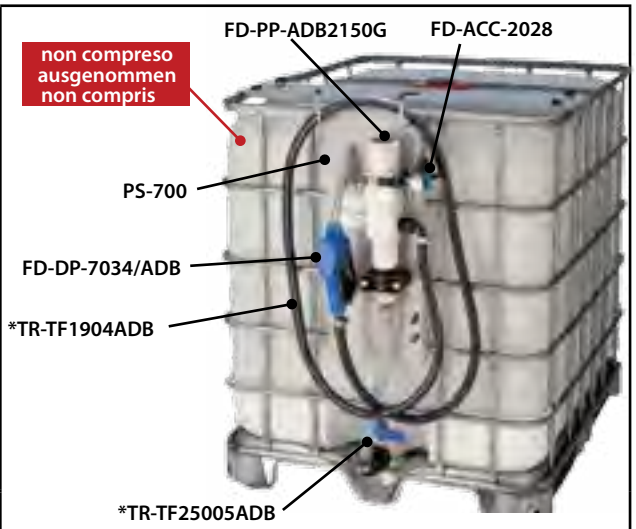

DIMENSIONI - MASSE - DIMENSIONS

PS-700

200 L

FD-M-DISTR/ADB

Unità mobile per distribuzione ADB con pompa 230 V a membrana che riempie il serbatoio superiore, per gravità verrà effettuato il rifornimento. Questo sistema previene fuoriuscite di liquido e sgocciolamenti. Al termine dell'erogazione è possibile azionare l'aspirazione del liquido presente nel tubo. Grazie a queste sistema, l'ADB non può in nessun modo essere inquinata da agenti esterni, l'aria presente nel serbatoio dell'auto viene spostata nel serbatoio durante il rifornimento dell'auto. Questo previene eventuali impurità che possono danneggiare gli iniettori. Grazie alla rapidità di erogazione consente una distribuzione veloce ed efficiente.

Mobilgerät für ADB Versorgung, ausgestattet mit 230 V Membranpumpe, welche den obere Tank liefert, dann durch Schwerkraft erfolgt die Versorgung. Dieses innovative System verhindert Verunreinigungen durch auslaufenden oder tropfenden Harnstoff. Nach der Versorgung kann man der restliche ADB aus der Schlauch absaugen. Der PKW ADB - Tank wird direkt in den Hauptbehälter entlüftet, damit kann man Unreinheiten vermeiden, welche die Injektor schaden könnten.

Unité mobile pour la distribution ADB avec pompe 230 V à membrane qui remplit le réservoir supérieur pour la gravité sera ravitaillé. Après la distribution est possible d'activer l'aspiration du liquide présent dans le tube. Merci à ce système, l' ADB ne peut en aucun cas être polluée par des agents extérieurs, l'air présent dans le voiture est déplacé dans le réservoir pendant le ravitaillement de la voiture. Vous éviterez ainsi tout impuretés qui peuvent endommager les injecteurs. Merci à la vitesse de livraison permet une distribution rapide et efficace.

200 l

FD-M-200ADB

Carrellato 4 ruote per fusto da 200 l , con pompa 2:1, 5 m di flessibile, pistola, pescante, regolatore aria, ghiera e carrello. Fusto non incluso.

Wagen mit 4 Räder für 200 l Tank, mit Pumpe 2:1, 5 m Schlauch, Saugrohr, Druckluftregler, Fassverschraubung und Wagen. Tank nicht inbegriffen.

Chariot 4 roulettes pour fûts 200 l, avec pompe 2:1, 5 m. tuyau flexible et pistolet , cannes, regolateur d'air, anneau et chariot . Fûts pas inclus.

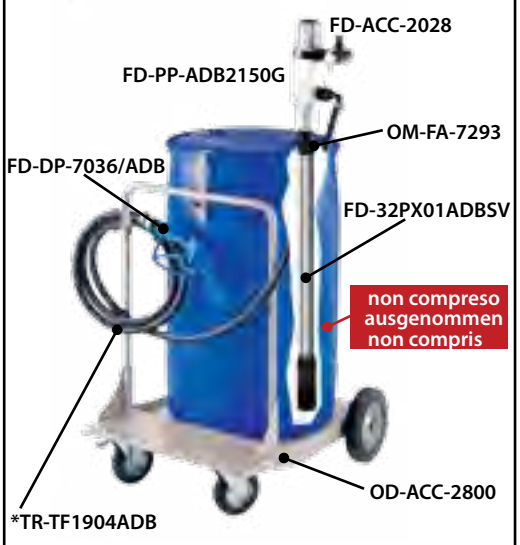

RICAMBI/ERSATZTEILE/DES PIÈCES DE RECHANGE: FD-PP-ADB2150G / OD-ACC-2800 / FD-32PX01ADBSV / OM-FA-7293 / *TR-TF1904ADB / FD-DP-7036/ADB

DIMENSIONI - MASSE - DIMENSIONS

OD-ACC-2800

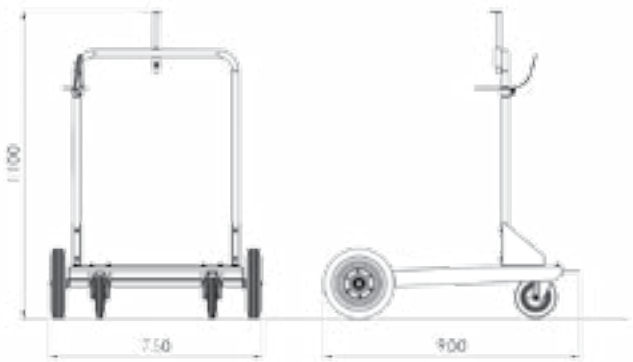

FD-ACC-2028.3BAR

Gruppo trattamento aria da usare sulle pompe presenti in questa pagina (vedi pag. 146).
Druckluftaufbereitungsset passend zu der Pumpe dieser Seite (siehe Seite 146).
Unité de traitement de l'air pour une utilisation sur les pompes sur cette page (voir page 146).

CODE	LP	L2 FD-DP-925ADB	FUSTO/FASS/ FÛT	PESO/GEWICHT/ POID
FD-32-PX01ADBSV	905	950	180/200 L	0,8 Kg

FD-DP-925ADB

SV

ILPESCANTE SV É DOTATO DI FILTRO E SEGABILE IN ALTEZZA.

DER SAUGROHR SV IST MIT FILTER UND KANN MAN SCHNEIDEN.

LES CANNES SV SONT ÉQUIPÉES DE FILTRE ET PEUVENT ÊTRE SCIÉ SONT À LE LONGUEUR SOUHAITÉE.

	CODE	DESCRIZIONE - BESCHREIBUNG - DESCRIPTION	
GHIERE	OM-FA-7293	Ghiera completa Ø 42 per fissaggio pompe filetto maschio da 56x4 per fusti ADB. Schraubring komplett Ø 42 für Pumpenbefestigung, Außengewinde 56x4 für AdBlue-Fässer. Anneau complet Ø 42 pour la fixation des pompes filetage pour 56x4 fûts de l'ADB.	OM-FA-7293
	TAPPO-MAUSER	Tappo standard Mauser per pompe a mano. Adattatore M/F 2" S70x6 Fusto Mauser. Adapter AG/IG 2" - S70x6 - Tank Mauser. Bouchon standard Mauser pompe à main. Adaptateur M/F 2 " S70X6 fût Mauser.	TAPPO-MAUSER TAPPO-GREIF
	TAPPO-GREIF	Tappo standard Greif per pompe a mano. Adattatore M/F 2" Fusto Greiff. Adapter AG/IG 2" - Tank Greif. Bouchon standard Greif pompe à main. Adaptateur M/F 2 " fût Greiff.	

TUBAZIONE FLESSIBILE

Tubo flessibile di distribuzione in materiale termoplastico Pmax 10 bar Ø 19 - tubo non intestato.

Tehrmoplastik Schlauch Max Druck 10 Bar Ø 19 - Schlauch nicht armiert.

Tuyaux flexible set liaison in matérielle thermoplastique Pmax 10 bar Ø 19 - Tuyau sans raccord.

CODE	DATI/DATEN/ DONNÉES	POMPE E KIT ABBINABILI/ PUMPE UND PASSENDE SET/ POMPES ET KIT COMBINABLES	
*TR-TF1904ADB	4 m	FD-KIT-1000ADB FD-M-200ADB	

TUBAZIONE FLESSIBILE

Tubi flessibili di collegamento per attacco a fondo cisterna IBC - tubo non intestato.

Verbindungschlauch fuer Verbindung an untere Seite des IBC Tank - Schlauch nicht armiert.

Tuyau flexible di liaison pour attaque à fond de réservoir IBC - Tuyau sans raccord.

CODE	DATI/DATEN/ DONNÉES	POMPE E KIT ABBINABILI/ PUMPE UND PASSENDE SET/ POMPES ET KIT COMBINABLES	
*TR-TF25005ADB	0,5 m	FD-KIT-1000ADB	

OPTIONAL E RICAMBI

CODE	DESCRIZIONE - BESCHREIBUNG - DESCRIPTION	
ATIBC	Connettore cisterna IBC. Attacco 1" per cisterna IBC. Verbinder IBC Tank . Anschluss 1" fuer IBC. Connecteur de réservoir IBC. Raccord 1'' pour réservoir IBC.	

PISTOLE

CODE	DESCRIZIONE - BESCHREIBUNG - DESCRIPTION	
FD-DP-7036/ADB	Pistola erogatrice in accaio per fluidi speciali (UREA) con tubo rigido 70 l/min con attacco girevole 3/4" – diametro uscita 19 mm. Edelstahlpistole für Spezialflüssigkeiten (Harnstoff) 70 l/min mit starren Rohr mit Drehanschluss 3/4" – Auslasdurchmesse 19 mm. Pistolet de distribution manuel en plastique pour fluides spéciaux avec tube rigide 70 l/min avec raccord rotative 3/4" – diamètre sortie 19 mm.	FD-DP-7036/ADB
FD-DP-7034/ADB	Pistola automatica erogatrice plastica per fluidi speciali portata 80 l/min attacco fisso 3/4" – diametro d'uscita 20 mm Kunststoffpistole für Spezialflüssigkeiten - 80 l/min - Verbindung 3/4" – Auslasdurchmesse 20 mm. Pistolet automatique de distribution manuel en plastique pour fluides spéciaux avec tube rigide 80 l/min avec raccord fixé sortie 20 mm.	FD-DP-7034/ADB

RICAMBI PISTOIE	CODE	DESCRIZIONE - BESCHREIBUNG - DESCRIPTION	
	FD-DP-CK2M	Contalitri digitale a turbina, 1" FM, per pistola manuale (FD-DP-7036/ADB). Zaehler aus Turbine 1" AG-IG fuer manuelle Pistole (FD-DP-7036/ADB). Compte litre digitale a turbine, 1 " FM, pour pistolet manuelle (FD-DP-7036/ADB).	FD-DP-CK2M
	FD-DP-CK24ADBPA	Contalitri digitale a turbina, 1" FM, per pistola automatica (FD-DP-7034/ADB). Zaehler aus Turbine 1" AG-IG fuer automatische Pistole (FD-DP-7036/ADB). Compte litre digitale a turbine, 1" FM, pour pistolet automatique (FD- DP-7036/ADB).	FD-DP-CK24ADBPA

GRASSO

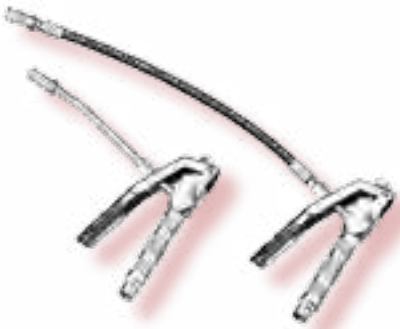

FETT
GRAISSE

GD-PP-4246 / GD-PP-4248

Le pompe pneumatiche GD-PP-4246 e GD-PP-4248 grazie all'elevato rapporto di compressione sono adatte a distribuire grasso sia a breve che a lunga distanza. Grazie al sistema di pompaggio a doppio effetto l'erogazione del fluido avviene con mol a regolarità. Il motore pneumatico a doppio cilindro, oltre ad essere compatto e robusto, si contraddistingue per la semplicità costruttiva e per la sua funzionalità. Per aumentare la resistenza all'usura, la parte pompante è realizzata con materiali induriti superficialmente ed accoppiati con precisione. Un filtro sul pescante impedisce l'aspirazione di corpi estranei che possono essere presenti nel grasso. Per evitare problemi di aspirazione del grasso è consigliato l'utilizzo della membrana premigrasso e del coperchio evitando l'aspirazione d'aria e mantenendo pulite le pareti del fusto.

Dank der hoch Übersetzungsverhältnis sind die Fettversorgungspumpe GD-PP-4246 und GD-PP-4248 auch für Zentralanlage geeignet. Die doppelwirkung erlaubt eine kontinuerliche Versorgung. Der kompakt und robust Doppelzylindermotor zeichnet sich für seine Zweckkonstruktion. Die Pumpenelementen sind mit verhärtete Materialien, damit eine dauerhäfte Beständigkeit gewährt wird. Auf der Saugrohr ist ein Filter, damit kein weitere Gegenstand abgesaucgt wird. Die Verwendung von eine Membrane und ein Deckel ist zu empfehlen,, so können die Fasswände sauber bleiben und Luftabsaugung reduziert wird.

Les pompes pneumatiques GD-PP-4246 et GD-PP-4248 en raison de la haute taux de compression sont adaptés pour délivrer de la graisse à la fois à court que longue distance. Merci au système de pompage à double effet distribution du fluide se produit avec régularité en mol. Le moteur pneumatique double cylindre, en plus d'être compacte et robuste, est caractérisé pour la simplicité de construction et de fonctionnement. Pour augmenter la résistance à l'usure, la partie de pompage est faite de matériaux durcis superficiellement et couplé avec précision. Un filtre sur le cannes d'aspiration empêche l'aspiration de corps étrangers qui peuvent être présents en matières grasses. Pour éviter les problèmes de l'aspiration de la graisse est recommandée d'utiliser de membrane de la plaque suiveuse diaphragme et le couvercle en évitant l'aspiration d'air et les maintenir propres les parois du fut.

OM-FA-7295

GHIERA

FASSVERSCHRAUBUNG

ANNEAU

GD-PP-4246

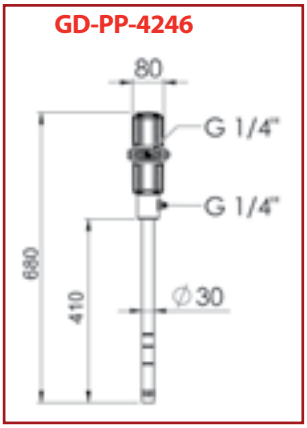

GD-PP-4248

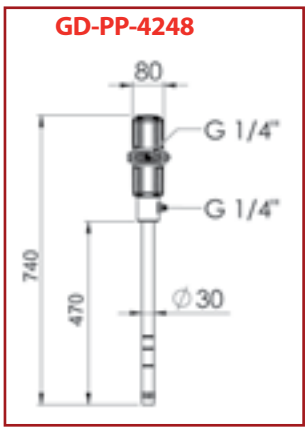

DESCRIZIONE - BESCHREIBUNG - DESCRIPTION	OD-PP-4246 / OD-PP-4248
RATIO - ÜBERSETZUNG - PROPORTION	58:1
PORTATA A USCITA LIBERA - FÖRDERLEISTUNG - CAPACITE' A' LIBRE SORTIE	(7 bar) 1500 gr/min
CONSUMO ARIA LUBRIFICATA - DRUCKLUFTVERBRAUCH -CONSOMMATION D'AIR LUBRIFIE'	130-160 l/min
GRUPPO TRATTAMENTO ARIA - DRUCKLUFTAUFBEREITUNGSSET - GROUPE DE TRAITEMENT D'AIR	FD-ACC-2028
PRESSIONE ARIA - FÖRDERDRUCK - PRESSION D'AIR	3-7 bar
RACCORDO ENTRATA ARIA - DRUCKLUFTANSCHLUSS - RACCORD D'ENTRÉE D'AIR	F1/4" G
RACCORDO USCITA GRASSO - ANSCHLUSS FETTVERSORGUNG - RACCORD DE SORTIE GRAISSE	M 1/4" G
PESO - GEWICHT - POIDS	3,5 Kg / 3,8 Kg

GD-PP-4250 / GD-PP-4252

Le pompe pneumatiche GD-PP-4250 e GD-PP-4252 grazie all'elevato rapporto di compressione sono adatte a distribuire grasso sia a breve che a lunga distanza. Grazie al sistema di pompaggio a doppio effetto l'erogazione del fluido avviene con mol a regolarità. Il motore pneumatico a doppio cilindro, oltre ad essere compatto e robusto, si contraddistingue per la semplicità costruttiva e per la sua funzionalità. Per aumentare la resistenza all'usura, la parte pompante è realizzata con materiali induriti superficialmente ed accoppiati con precisione. Un filtro sul pescante impedisce l'aspirazione di corpi estranei che possono essere presenti nel grasso. Per evitare problemi di aspirazione del grasso è consigliato l'utilizzo della membrana premigrasso e del coperchio evitando l'aspirazione d'aria e mantenendo pulite le pareti del fusto.

Dank der hoch Übersetzungsverhältnis sind die Fettversorgungspumpe GD-PP-4250 und GD-PP-4252 auch für Zentralanlage geeignet. Die doppelwirkung erlaubt eine kontinuerliche Versorgung. Der kompakt und robust Doppelzylindermotor zeichnet sich für seine Zweckkonstruktion. Die Pumpenelementen sind mit verhärtete Materialien, damit eine dauerhäfte Beständigkeit gewährt wird. Auf der Saugrohr ist ein Filter, damit kein weitere Gegenstand abgesaucgt wird. Die Verwendung von eine Membrane und ein Deckel ist zu empfehlen,, so können die Fasswände sauber bleiben und Luftabsaugung reduziert wird.

Les pompes pneumatiques GD-PP-4250 et GD-PP-4252 en raison de la haute taux de compression sont adaptés pour délivrer de la graisse à la fois à court que longue distance. Merci au système de pompage à double effet la distribution de fluide est fourni avec une grande régularité. Le moteur pneumatique avec deux cylindres, en plus d'être compacte et robuste, est caractérisé pour la simplicité de construction et de fonctionnement. Pour augmenter la résistance à l'usure, la partie de pompage est faite de matériaux durcis superficiellement et couplé avec précision. Un filtre sur le cannes d'aspiration empêche l'aspiration de corps étrangers qui peuvent être présents en matières grasses. Pour éviter les problèmes de l'aspiration de la graisse est recommandée d'utiliser de membrane de la plaque suiveuse diaphragme et le couvercle en évitant l'aspiration d'air et les maintenir propres les parois du fut.

OM-FA-7295

GHIERA
FASSVERSCHRAUBUNG
ANNEAU

GD-PP-4250

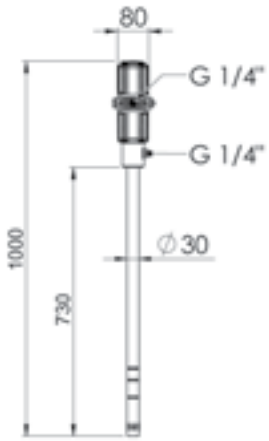

GD-PP-4252

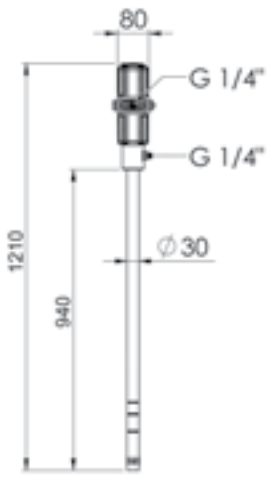

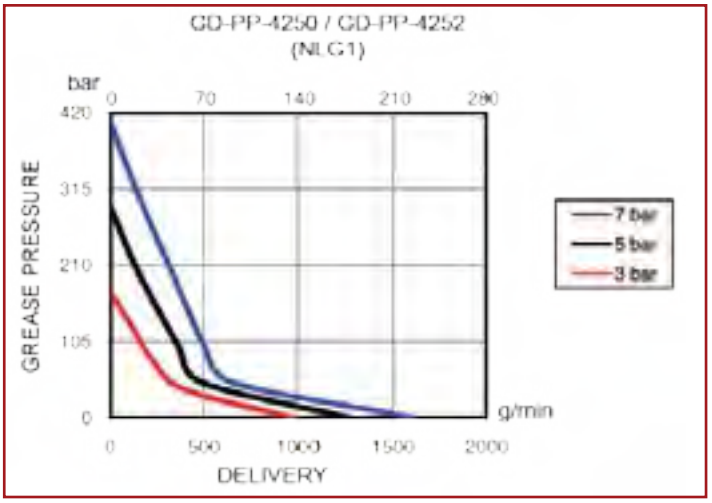

DESCRIZIONE - BESCHREIBUNG - DESCRIPTION	OD-PP-4250 / OD-PP-4252
RATIO - ÜBERSETZUNG - PROPORTION	58:1
PORTATA A USCITA LIBERA - FÖRDERLEISTUNG - CAPACITE' A' LIBRE SORTIE	(7 bar) 1500 gr/min
CONSUMO ARIA LUBRIFICATA - DRUCKLUFTVERBRAUCH -CONSOMMATION D'AIR LUBRIFIE'	130-160 l/min
GRUPPO TRATTAMENTO ARIA - DRUCKLUFTAUFBEREITUNGSSET - GROUPE DE TRAITEMENT D'AIR	FD-ACC-2028
PRESSIONE ARIA - FÖRDERDRUCK - PRESSION D'AIR	3-7 bar
RACCORDO ENTRATA ARIA - DRUCKLUFTANSCHLUSS - RACCORD D'ENTRÉE D'AIR	F1/4" G
RACCORDO USCITA GRASSO - ANSCHLUSS FETTVERSORGUNG - RACCORD DE SORTIE GRAISSE	M 1/4" G
PESO - GEWICHT - POIDS	3,5 Kg / 3,8 Kg

18/30 KG- Ø 320

GD-M-4190

Kit portatile di distribuzione grasso da fusti da 18/30 kg con pompa pneumatica 58:1, pescante da L. 470 mm, pistola e 4 m di tubo flessibile da 1/4". Coperchio e membrana inclusi. Portata 1-7 bar 600g/min.

Mobilgerät für Fettversorgung für 18/30 kg Fass, mit pneumatische Pumpe 58:1, Saugrohr L. 470 mm, Versorgungspistole und 4 m Schlauch 1/4". Beliefert mit Deckel und Membrane. Förderleistung 1-7 bar 600 g/min.

Kit mobile de graisse pour des fûts de 18/30 kg avec pompe pneumatique 58:1, cannes de L. 470 mm. Pistolet et 4 mt de tuyau flexible de 1/4". Couvercle et membrane inclus. Capacité 1-7 Bar 600 g/min.

RICAMBI/ERSATZTEILE/DES PIÈCES DE RECHANGE: GD-ACC-IM72 / GD-PP-4248 / GD-ACC-C32 / GD-ACC-M30 / GDTF-G1/4L4-MFG / FD-DP-2174

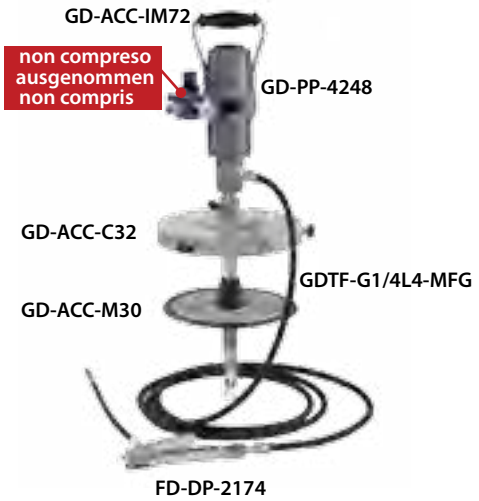

DIMENSIONI - MASSE - DIMENSIONS

GD-M-4190

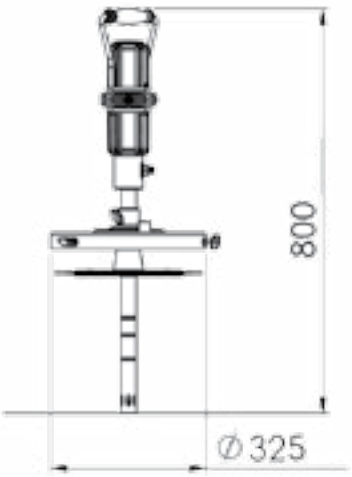

OPTIONAL

FD-ACC-2028

Gruppo trattamento aria da usare sulle pompe presenti in questa pagina (vedi pag. 146).
Druckluftaufbereitungsset passend zu der Pumpe dieser Seite (siehe Seite 146).
Unité de traitement de l'air pour une utilisation sur les pompes sur cette page (voir page 146).

18/30 KG - Ø 320

GD-M-4180

Unità mobile con carrello a 2 ruote per distribuzione grasso da fusti da 18 o 30 kg con pompa pneumatica 58:1, pescante da L. 470 mm. Pistola e 6 m di tubo flessibile da 1/4". Coperchio e membrana inclusi. Portata 1-7 bar 600g/min.

2 Rädiger Wagen für Fettversorgung für 18/30 kg Fass, mit pneumatische Pumpe 58:1, Saugrohr L. 470 mm, Versorgungspistole und 4 m Schlauch 1/4". Beliefert mit Deckel und Membrane. Förderleistung 1-7 bar 600 g/min.

Unité mobile su 2 roues pour la distribution de graisse pour des fûts de 18 ou 30 kg avec pompe pneumatique 58:1, cannes de L. 470 mm. Pistolet et 6 m de tuyau flexible de 1/4". Couvercle et membrane inclus. Capacité 1-7 Bar 600g/min.

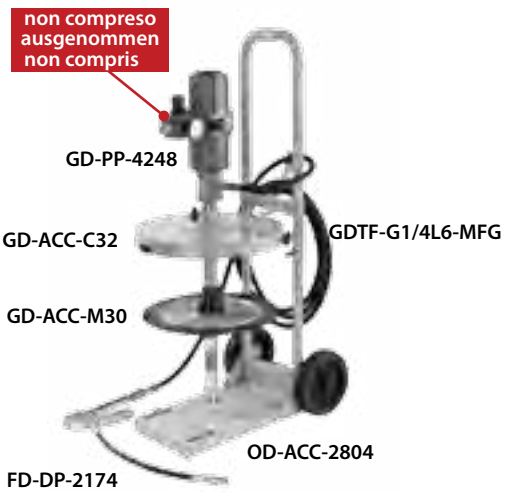

RICAMBI/ERSATZTEILE/DES PIÈCES DE RECHANGE: GD-PP-4248 / GD-ACC-C32 / GD-ACC-M30 / GDTF-G1/4L4-MFG / FD-DP-2174 / OD-ACC-2804

DIMENSIONI - MASSE - DIMENSIONS

OD-ACC-2804

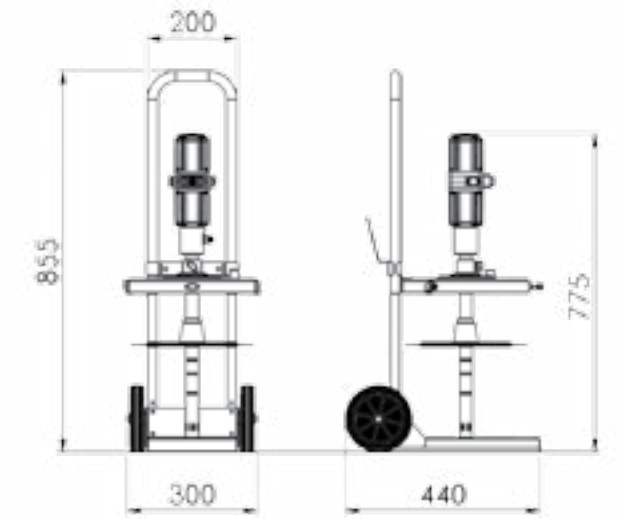

OPTIONAL

FD-ACC-2028

Gruppo trattamento aria da usare sulle pompe presenti in questa pagina (vedi pag. 146).
Druckluftaufbereitungsset passend zu der Pumpe dieser Seite (siehe Seite 146).
Unité de traitement de l'air pour une utilisation sur les pompes sur cette page (voir page 146).

50/60 KG - Ø 370 - 385

GD-M-4184

Unità mobile con carrello a 4 ruote per distribuzione grasso da fusti da50/60 kg con pompa pneumatica 58:1, pescante da L. 730 mm. Pistola e 6 m di tubo flessibile da 1/4". Coperchio e membrana inclusi. Portata 1-7 bar 600g/min

4 Rädiger Wagen für Fettversorgung für 50/60 kg Fass, mit pneumatische Pumpe 58:1, Saugrohr 730 mm, Versorgungspistole und 6 m Schlauch 1/4". Beliefert mit Deckel und Membrane. Förderleistung 1-7 bar 600 g/min.

Unité mobile su 4 roues pour la distribution de graisse pour des fûts de 50/60 kg avec pompe pneumatique 58:1, cannes de L. 730 mm. Pistolet et 6 m de tuyau flexible de 1/4 ". Couvercle et membrane inclus. Capacité 1-7 Bar 600 g/min.

RICAMBI/ERSATZTEILE/DES PIÈCES DE RECHANGE: GD-PP-4250 / GD-ACC-C38 / GD-ACC-M37 / GDTF-G1/4L6-MFG / FD-DP-2174 / OD-ACC-2808

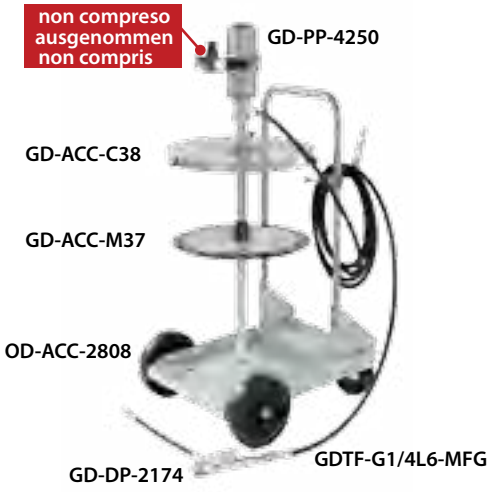

DIMENSIONI - MASSE - DIMENSIONS

OD-ACC-2808

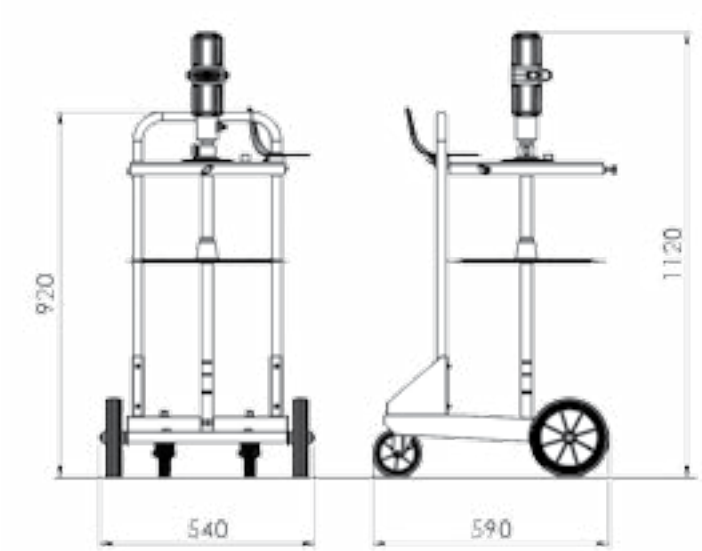

OPTIONAL

FD-ACC-2028

Gruppo trattamento aria da usare sulle pompe presenti in questa pagina (vedi pag. 146).
Druckluftaufbereitungsset passend zu der Pumpe dieser Seite (siehe Seite 146).
Unité de traitement de l'air pour une utilisation sur les pompes sur cette page (voir page 146).

50/60 KG - Ø 400 - 420

GD-M-4186

Unità mobile con carrello a 4 ruote per distribuzione grasso da fusti da50/ 60 kg con pompa pneumatica 58:1, pescante da L. 730 mm. Pistola e 6 m di tubo flessibile da 1/4". Coperchio e membrana inclusi. Portata 1-7 bar 600g/min

4 Rädiger Wagen für Fettversorgung für 50/60 kg Fass, mit pneumatische Pumpe 58:1, Saugrohr L.730 mm, Versorgungspistole und 6 m Schlauch 1/4". Beliefert mit Deckel und Membrane. Förderleistung 1-7 bar 600 g/min.

Unité mobile su 4 roues pour la distribution de graisse pour des fûts de 50/60 kg avec pompe pneumatique 58:1, cannes de L. 730 mm. Pistolet et 6 m de tuyau flexible de 1/4". Couvercle et membrane inclus. Capacité 1-7 Bar 600 g/min.

RICAMBI/ERSATZTEILE/DES PIÈCES DE RECHANGE:GD-PP-4250 / GD-ACC-C42 / GD-ACC-M40 / GDTF-G1/4L6-MFG / FD-DP-2174 / OD-ACC-2808

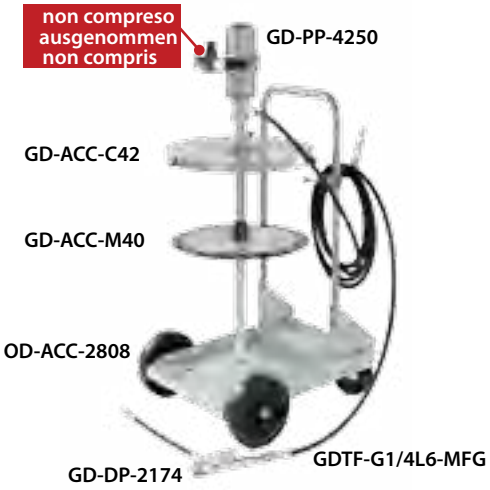

DIMENSIONI - MASSE - DIMENSIONS

OD-ACC-2808

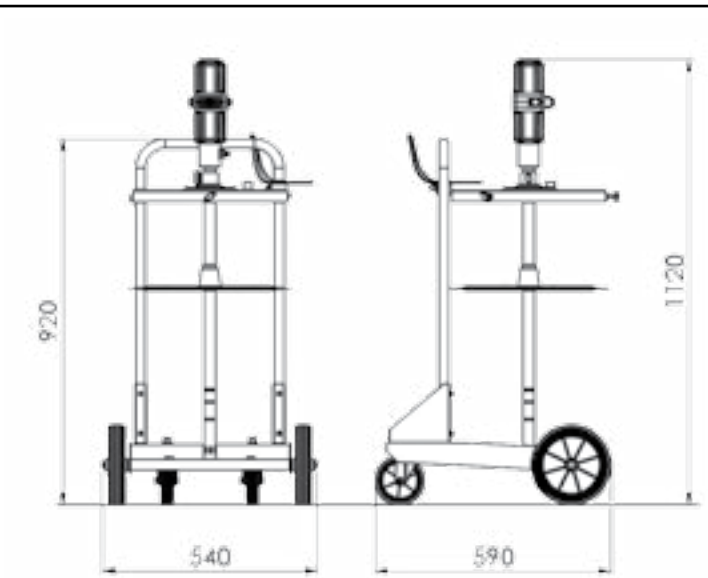

OPTIONAL

FD-ACC-2028

Gruppo trattamento aria da usare sulle pompe presenti in questa pagina (vedi pag. 146).
Druckluftaufbereitungsset passend zu der Pumpe dieser Seite (siehe Seite 146).
Unité de traitement de l'air pour une utilisation sur les pompes sur cette page (voir page 146).

180/200 KG Ø 590 -610

GD-M-4194

Unità mobile con carrello a 4 ruote per distribuzione grasso da fusti da 180/200 Kg con pompa pneumatica 58:1, pescante da L. 940 mm. Pistola e 6 mt di tubo essibile da 1/4". Coperchio e membrana inclusi. Portata 1-7 bar 600g/min.

4 Rädiger Wagen für Fettversorgung für 180/200 kg Fass, mit pneumatische Pumpe 58:1, Saugrohr L. 940 mm, Versorgungspistole und 6 m Schlauch 1/4". Beliefert mit Deckel und Membrane. Förderleistung 1-7 bar 600 g/min.

Unité mobile su 4 roues pour la distribution de graisse pour des fûts de 180/200 kg avec pompe pneumatique 58:1, cannes de L. 940 mm. Pistolet et 6 m de tuyau flexible de 1/4". Couvercle et membrane inclus. Capacité 1-7 Bar 600 g/min.

RICAMBI/ERSATZTEILE/DES PIÈCES DE RECHANGE: GD-PP-4252 / GD-ACC-C61 / GD-ACC-M59 / GDTF-G1/4L6-MFG / FD-DP-2174 / OD-ACC-2800

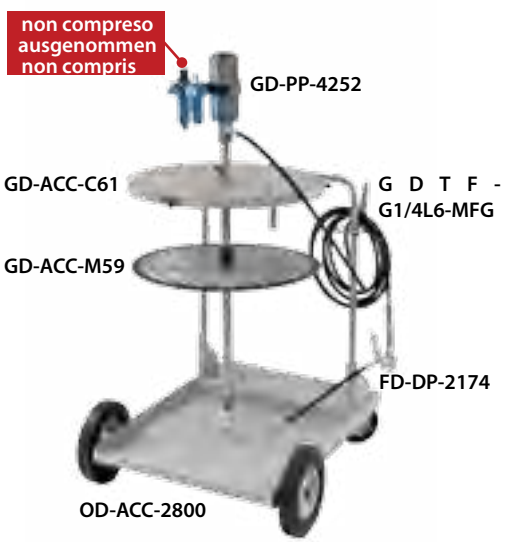

DIMENSIONI - MASSE - DIMENSIONS

OD-ACC-2800

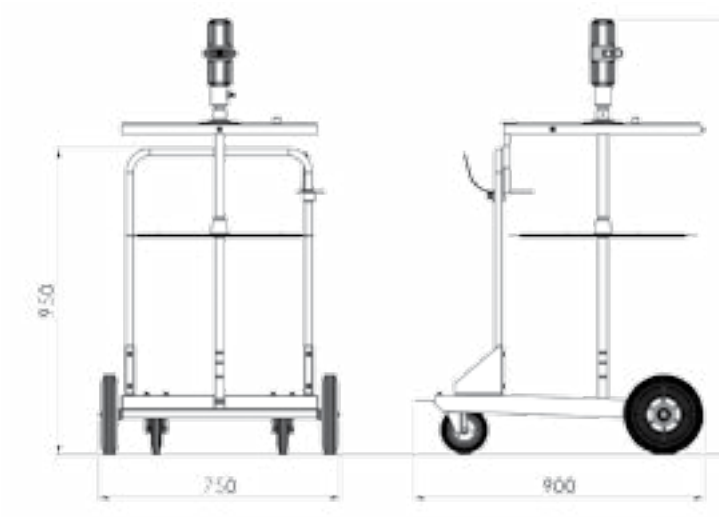

OPTIONAL

FD-ACC-2028

Gruppo trattamento aria da usare sulle pompe presenti in questa pagina (vedi pag. 146).
Druckluftaufbereitungsset passend zu der Pumpe dieser Seite (siehe Seite 146).
Unité de traitement de l'air pour une utilisation sur les pompes sur cette page (voir page 146).

KIT

ESEMPIO KIT DISTRIBUZIONE GRASSO

Esempio di configurazione per kit di distribuzione grasso per diversi fusti.
Elenco componenti da foto:
-KIT FUSTO: GD-PP-4252, GD-ACC-C61, GD-ACC-M59
-N.B. per composizione set distribuzione grasso fare riferimento alle pompe con differenti pescanti (vedi pg. 96 e 97), diametri coperchi e membrene (vedi pg. 104)
-KIT-AVV-GR: GDTF-G1/4L2-MFG, AVV.GR-ML4G61410, GD-ACC-S14D, GD-DP-2176, OD-DP-2501.

BEISPIEL FETTVERORGUNGSET

Beispiel Fettversorgungset aus Fass. Auflistung Komponente - siehe Bild:
-FASSSET: GD-PP-4252, GD-ACC-C61, GD-ACC-M59
-Für die verschiedene Konfigurationen siehe Pumpen mit Saugrohr (Seite 96-97) Durchmesse Membran und Deckel (Seite104)
-KIT-AVV-GR: GDTF-G1/4L2-MFG, AVV.GR-ML4G61410, GD-ACC-S14D, GD-DP-2176, OD-DP-2501.

EXAMPLE DE KIT DE DISTRIBUTION DE GRAISSE

Exemple de configuration pour le kit de distribution de graisse différents fûts.
Liste des components de photo:
-KIT FÛTS : GD-PP-4252, GD-ACC-C61, GD-ACC-M59
-N.B. pour des compositions de set de distribution de graisse, rapportez à les pompes avec différent cannes (regarder Pag. 96 et 97), diamètre des couvercles et membrane (page 104)
-KIT-AVV-GR: GDTF-G1/4L2-MFG, AVV.GR-ML4G61410, GD-ACC-S14D, GD-DP-2176, OD-DP-2501.

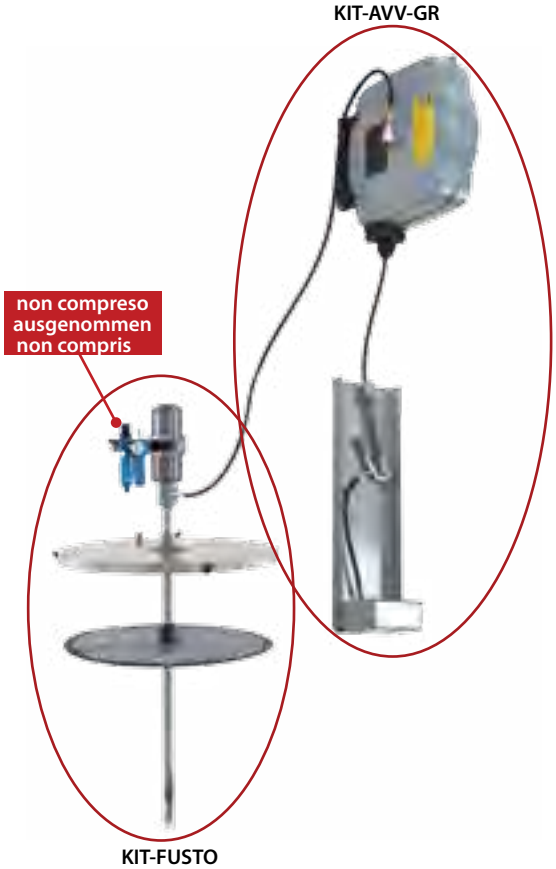

OPTIONAL

FD-ACC-2028

Gruppo trattamento aria da usare sulle pompe presenti in questa pagina (vedi pag. 146).
Druckluftaufbereitungsset passend zu der Pumpe dieser Seite (siehe Seite 146).
Unité de traitement de l'air pour une utilisation sur les pompes sur cette page (voir page 146).

8/12/16 KG

GD-M-2272/8 - GD-M-2272/12 - GD-M-2272/16

Pompa manuale per grasso con contenitore da 8/12/16 Kg completa di 1,5 m tubo, rubinetto e testine 24 griffe.

Fetthandpumpe 8/12/16 Kg mit 1,5 mt Schlauch, Hahn und 24 Griffe Kopf.

Pompe manuelle pour graisse et conteneur de 8/12 kg complet di 1,5 m tuyau, robinet et têtes 24 griffe.

GHIERE

CODE	DESCRIZIONE - BESCHREIBUNG - DESCRIPTION
OM-FA-7295	Ghiera completa Ø30 per fissaggio pompe. Komplette Verschraubungsset Ø30 für Pumpebefestigung. Embout complet Ø30 pour fixage pompes.

TUBAZIONE FLESSIBILE

Tubo flessibile alta pressione in gomma sintetica nera con doppia treccia d'accaio all'interno, 1/4" MFG.
Pressione di lavoro 420 Bar, EN 857 2SC.

Hochdruckschlauch aus syntetische Gummi mit doppel innen Stalzöpfe 1/4" AG-IG drehbar. Max Druck 420 Bar. EN 857 2SC.

Tuyau flexible haut pression en chouchou synthétique noir avec double tresse d'acier all' intérieur, 1/4" MFG. Pression de travaille 420 Bar, EN 857 2SC.

CODE	DATI/DATEN/ DONNÉES	KIT ABBINABILI/ PASSENDE SET/ KIT COMBINABLES
GDTF-G1/4L4-MFG	4 m	GD-M-4190 GD-M-4180
GDTF-G1/4L6-MFG	6 m	GD-M-4184 GD-M-4186 GD-M-4194

COPERCHIO

Coperchi per fusti da 12 a 200 Kg.

Deckel für Fass von 12 bis 200 Kg.

Couvercles pour des fûts de 12 a 200 kg.

CODE	DATI/DATEN/ DONNÉES	KIT ABBINABILI/ PASSENDE SET/ KIT COMBINABLES
GD-ACC-C28	Ø 285 / 12-16 KG	/
GD-ACC-C32	Ø 320 / 19-30 KG	GD-M-4190 GD-M-4180
GD-ACC-C38	Ø 385 / 50-60 KG	GD-M-41864
GD-ACC-C42	Ø 420 / 50-60 KG	GD-M-4186
GD-ACC-C61	Ø 610 / 180-200 KG	GD-M-4194

MEMBRANE

Membrane per fusti da 18 a 200 Kg.

Membran für Fass von 18 bis 200 Kg.

Membranes pour des fûts de 18 a 200 kg.

CODE	DATI/DATEN/ DONNÉES	KIT ABBINABILI/ PASSENDE SET/ KIT COMBINABLES
GD-ACC-M27	Ø 270 / 12-20 KG	/
GD-ACC-M28	Ø 285 / 16 KG (Drums plastic)	/
GD-ACC-M30	Ø 320 / 20-30 KG	GD-M-4190 GD-M-4180
GD-ACC-M31	Ø 310 / 20-30 KG	/
GD-ACC-M34	Ø 340 / 50-60 KG	/
GD-ACC-M37	Ø 370 / 50-60 KG	GD-M-4184
GD-ACC-M40	Ø 400 / 50-60 KG	GD-M-4186
GD-ACC-M59	Ø 590 / 180-200 KG	GD-M-4194

IMPUGNATURA	CODE	DESCRIZIONE - BESCHREIBUNG - DESCRIPTION	
	OM-ACC-IM72	Impugnatura pompe. Pumpengriff. Poignées pour les pompes.	

SNODO DRITTO	CODE	DESCRIZIONE - BESCHREIBUNG - DESCRIPTION	
	GC-ACC-S14Z	Snodo dritto da 1/4" MF, P.max 400 Bar. Gerade Gelenk 1/4" MF, Max Druck 400 Bar Jonction droit de 1/4 " MF, P.max 400 Bar.	

PISTOLE	CODE	DESCRIZIONE - BESCHREIBUNG - DESCRIPTION	
	GD-DP-2174	Pistola per grasso con attacco da 1/4" con tubo flessibile e testina a 4 griffe, P. max. 400 Bar. Fettversorgungspistole mit Verbindung 1/4" mit Schlauch und 4 Griffe Kopf. Max 400 Bar. Pistolet pour graisse avec raccord de 1/4" avec tuyau flexible et têtes à 4 griffe, P. max 400 Bar.	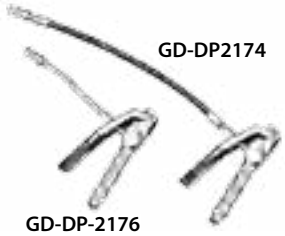
	GD-DP-2176	Pistola per grasso con attacco da 1/4" con tubo rigido e testina a 4 griffe, P. max. 400 Bar. Fettversorgungspistole mit Verbindung 1/4" mit Rohr und 4 Griffe Kopf. Max 400 Bar. istolet pour graisse avec raccord de 1 /4 " avec tuyau rigide et têtes à 4 griffe, P. max 400 Bar.	

OD-DP-2590	CODE	DESCRIZIONE - BESCHREIBUNG - DESCRIPTION	
	OD-DP-2590	Salvagoccia murale. Tropfkollektor. Egouttoir mural.	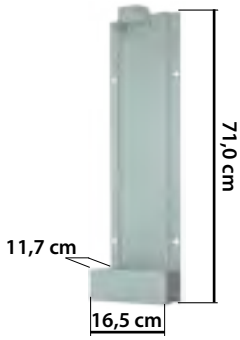

TOTEM

TOTEM

FLUIDI ESAUSTI

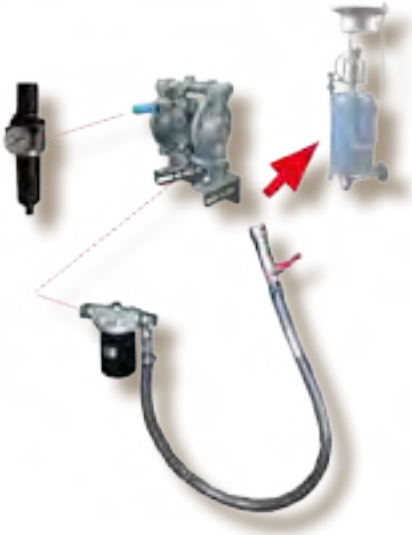

ALTE FLÜSSIGKEITEN
FLUIDES USAGÉES

65/90 l

OE-M-2082/65 - OE-M-2082/90

Unità mobile da 65 l o 90 l ad azionamento pneumatico per aspirazione olio esausto, senza precamera, completo di sonde, indicatore di livello, tubo da 2 m per aspirazione e da 2m per scarico.

Mobilgeraet 65 l 90 l pneumatisch fuer Altoelabsaugung, ohne Vorkammer, mit Sonde, Niveauanzeiger, Absaugschlauch 2 m Ablassschlauch 2 m.

Unité mobile de 65 l ou 90 l ad actionnement pneumatique pour l'aspiration d'huile usagée, sans pré chambre, complet de sondes, indicateur de niveau , tuyau de 2 m pour l'aspiration de 2 m et pour le vidage.

OE-M-2082/90

OE-M-2082/65

DIMENSIONI - MASSE - DIMENSIONS

OE-M-2082/65 - OE-M-2082/90

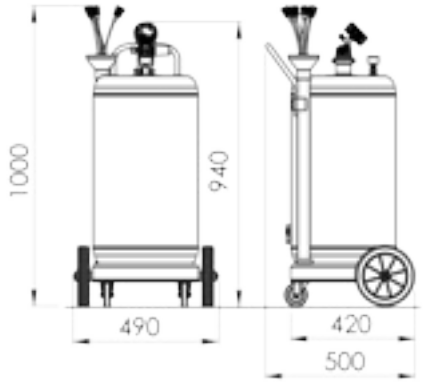

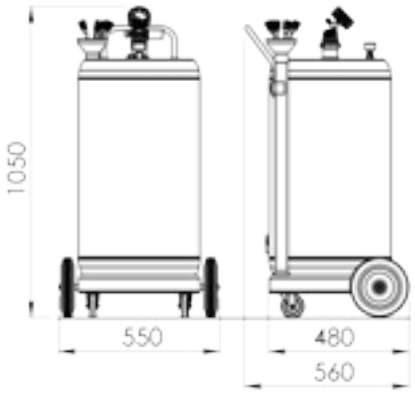

65/90 l

OE-M-2092/65 - OE-M-2092/90

Recuperatore mobile da 65 l o 90 l a gravità per olio esausto con cappa in metallo di grande diametro e grigliato portafiltri posizionata centralmente, predisposto per svuotamento pneumatico con 2mt di tubo per scarico.

Mobilgerät 65 l oder 90 l - Altöl wird mit Schwerkraft in der Höhenverstellbarer Trichter gesammelt, der Trichter hat ein Gitter und dient auch als Filterhalter, mit Druckluftentlerungschlauch 2 m lang.

Récupérateur mobile de 65 l ou 90 l pour huile usagee avec hotte métallique de grand diamètre et grille porte filtre centrale, prévu pour vidange pneumatique avec 2 m de tuyau de vidange.

OE-M-2092/90

OE-M-2092/65

DIMENSIONI - MASSE - DIMENSIONS

OE-M-2092/65 - OE-M-2092/90

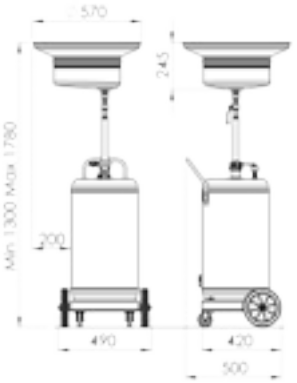

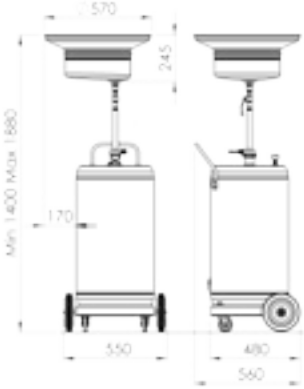

65/90 l

OE-M-2086/65 - OE-M-2086/90

Unità mobile da 65 l o 90 l ad azionamento pneumatico per aspirazione olio esausto, completo di coppa in metallo di grande diametro e grigliato portafiltri, sonde, indicatore di livello, tubo da 2mt per aspirazione e da 2mt per scarico.

Mobilgerät 65 l oder 90 l. Mit Trichter und Pneumatisch für Altölabsaugung, ohne Vorkammer, mit Absaugsonde, Niveauanzieger, Absaug- uns Abgabeschlauch 2 m lang.

Récupérateur mobile a vidange pneumatique pour aspiration 65 l ou 90 l d'huile, complet avec hotte métallique, grille porte filtre, sondes, indicateur de niveau, tuyau 2 m d'aspiration, 2 m d'évacuation.

OE-M-2086/90

OE-M-2086/65

DIMENSIONI - MASSE - DIMENSIONS

OE-M-2086/65 - OE-M-2086/90

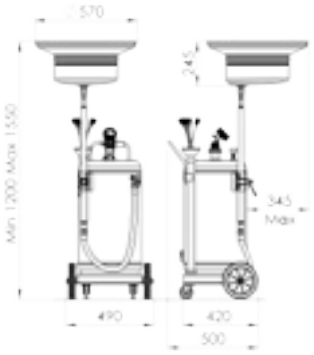

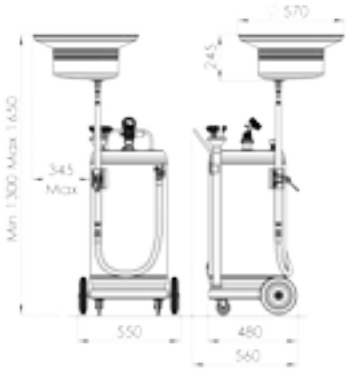

65/90 l

OE-M-2088/65 - OE-M-2088/90

Unità mobile da 65 l o 90 l ad azionamento pneumatico per aspirazione olio esausto, con precamera, completo di coppa in metallo con grigliato portafiltri, sonde, indicatore di livello, tubo da 2m per aspirazione e da 2m per scarico.

Mobilgerät 65 l oder 90 l. Mit Trichter und Pneumatisch für Altölabsaugung, mit Vorkammer, mit Absaugsonde, Niveauanzieger, Absaug- uns Abgabeschlauch 2 m lang.

Récupérateur mobile a actionnement pneumatique pour aspiration 65 l ou 90 l d'huile avec préchambre complet avec récupérateur métallique, grille porte filtre, sondes, indicateur de niveau, tuyau 2 m d'aspiration, et tuyau de vidange de 2 m.

OE-M-2088/90

OE-M-2088/65

DIMENSIONI - MASSE - DIMENSIONS

OE-M-2088/65 - OE-M-2088/90

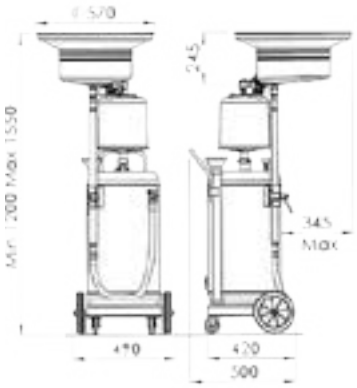

65/90 l

OE-M-2086/65-PAN - OE-M-2086/90-PAN

Unità mobile da 65 l o 90 l ad azionamento pneumatico per aspirazione olio esausto e con sistema a pantografo con vasca da 20 l , completo di sonde, indicatore di livello, tubo da 2 m per aspirazione e da 2 m per scarico.

Mobilgeraet 65 l - 90 l pneumatisch fuer Altoelabsaugung, mit Pantograph mit 20 l Wannw, mit Sonde, Niveauanzeiger, Absaugschlauch 2 m Ablassschlauch 2 m.

Récupérateur mobile a actionnement pneumatique pour aspiration 65/90 l d'huile avec system pantographe et bac de 20 l, complet de sonde, indicateur de niveau, tuyau 2 m d'aspiration e de 2 m pour le vidage.

OE-M-2086/65-PAN

OE-M-2086/90-PAN

DIMENSIONI - MASSE - DIMENSIONS

OE-M-2086/65-PAN - OE-M-2086/90-PAN

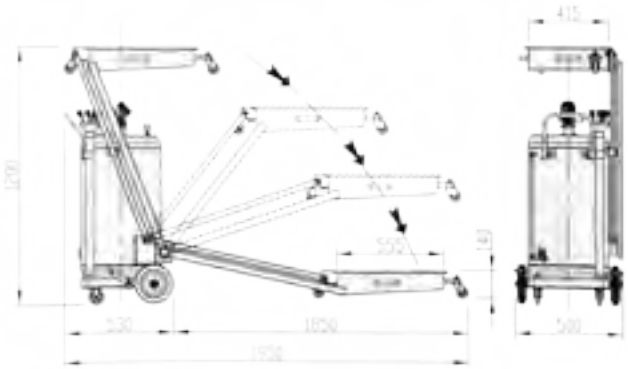

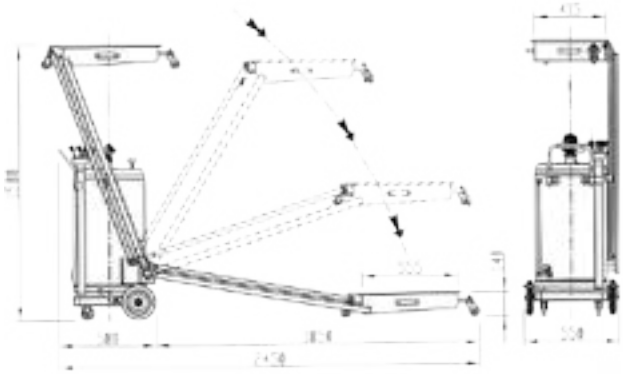

200 l

OE-ACC-2090

Unità mobile portafusti da 200 l equipaggiato da carrello OD-ACC-2800 e coppa Ø 360 con imbuto estraibile Ø 575 e ghiera OE-ACC-2914.

Wagen - OD-ACC-2800 - für 200 Lt Fass mit Becher Ø 360 Trichter Ø 575 und Fassverschraubung OE-ACC-2800.

Chariot pour OE-ACC-2800 pour huiles usagees pour fut de 200 l, fournit complet avec hotte récupération métallique Ø 360 , jauge extractible Ø 575 et embout OE-ACC-2914 du fixage.

DIMENSIONI - MASSE - DIMENSIONS

OE-ACC-2090

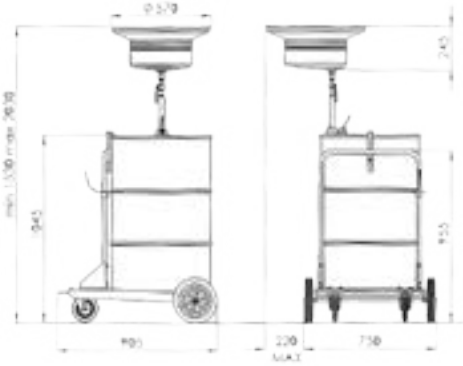

50 l

OE-ACC-VA50

Vasca scorrevole a pavimento da 50 l per lo scarico di fluidi esausti a caduta. Dotata di maniglia ripiegabile, ruota anteriore fisse e posteriori girevoli e attacco filettato da 1/2" M per lo svuotamento.

Wanne zum Auffangen von Altöl 50 l Mit schliessbarer Griff, 4 Räder davon 2 lenkbar mit 1/2" AG Verbindung für Entleerung.

Bassin roulant au sol de 50 l pour le vidange de fluides usages par gravite. Avec poignée repliable, roue antérieure fixe et postérieurs tournants, raccord rapide 1/2" M pour le vidange.

DIMENSIONI - MASSE - DIMENSIONS

OE-ACC-VA50

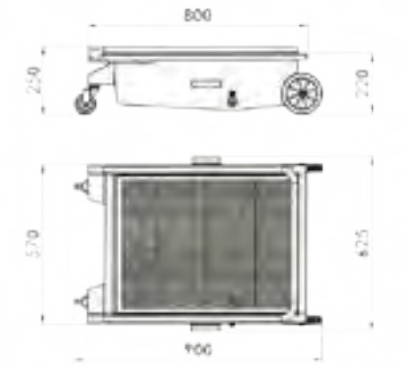

50 l

OE-ACC-VA50F

Vasca da 50 l per recupero olio esausto in fossa, con ruote regolabili da 840 a 1240 mm, griglia frangiflutti e attacco filettato da 1/2" M.

Wanne zum Auffangen von Altöl in Gruben 50 l. Die 4 Laufrollen sind auf Grubenprofile von 840 bis 1240 mm Breite einstellbar, mit 1/2" AG Verbindung für Entleerung.

Bassin de 50 l pour récupération des huiles usagees dans les fosses, avec roues réglables de 840 a 1240 mm, grille anti-éclaboussure, raccord de 1/2" M.

DIMENSIONI - MASSE - DIMENSIONS

OE-ACC-VA50F

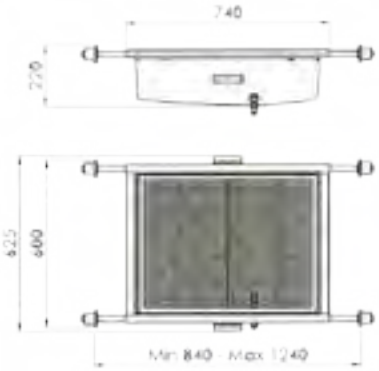

90 l

OE-ACC-VA90F

Vasca da 90 l per recupero olio esausto in fossa, con ruote regolabili da 875 a 1375 mm, griglia frangiflutti e attacco filettato da 1/2"M.

Wanne zum Auffangen von Altöl in Gruben 90 l Die 4 Laufrollen sind auf Grubenprofile von 875 bis 1375 mm Breite einstellbar, mit 1/2" AG Verbindung für Entleerung.

Bassin de 90 l pour récupération des huiles usagees dans les fosses, avec roues réglables de 840 a 1375 mm, grille anti-éclaboussure, raccord de 1/2" M.

DIMENSIONI - MASSE - DIMENSIONS

OE-ACC-VA90F

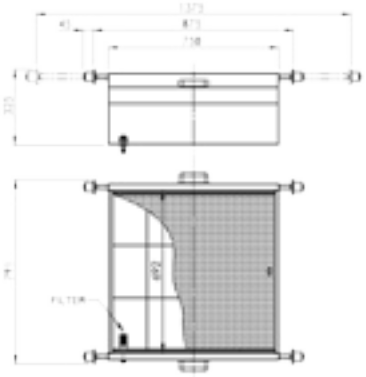

OIL-REST

Vasca murale di scolo per filtri olio usati, predisposta per innesto rapido e valvola di scarico da 1/2" F. Dim 856x400x480 mm.

Abtropfwanne für Wandmontage für Ölfilter, vorbereitet für Schnellkupplung und 1/2" IG Ablassventil. Masse 856x400x480 mm.

Bac mural pour le stockage des filtres a huile uses, prévue avec grille de protection et raccord de vidange 1/2"F. Dim 856x400x480 mm.

DIMENSIONI - MASSE - DIMENSIONS

OIL-REST

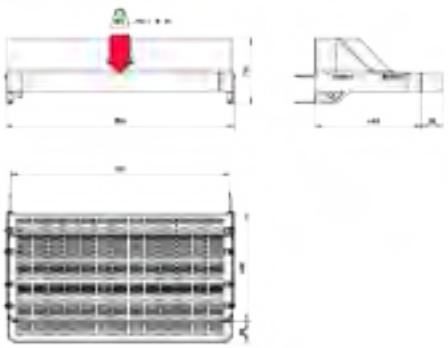

OE-ACC-2126/KS08 - OE-ACC-2126/KS15

Kit di 5 sonde mm 5-6-7-8-10 - lunghezza 800 mm e 6-7-8-10 - lunghezza 1500 mm .

Set bestehend aus 5 Absaugsonde mm 5-6-7-8-10 - länge 800 / 1500 mm.

Kit de 5 sondes Ø 5-6-7-8-10, longueur 800 mm et Ø 6-7-8-10, longueur 1500 mm.

OE-ACC-2124

Kit portasonde completo di 5 sonde mm 5-6-7-8-10 lunghezza 800 mm, completo di supporto murale.

Sondenhalter mit Wandkonsole mit 5 Sonde mm 5-6-7-8-10 länge 800 mm.

Kit support pour 5 sondes mm 5-6-7-8-10 longueur 800 mm, avec support mural.

OE-ACC-2124/S

Kit portasonde completo di 4 sonde mm 6-7-8-10 lunghezza 1500 mm, completo di supporto murale.

Sondenhalter mit Wandkonsole mit 4 Sonde mm 6-7-8-10 länge 1500 mm.

Kit support pour 4 sondes mm 6-7-8-10 longueur 1500 mm, avec support mural.

OE-ACC-KS08

Kit portasonde a parete completo di 5 sonde mm 5-6-7-8-10 - lunghezza 800 mm.

Sondenhalter für Wandmontage mit 5 Absaugsonde mm 5-6-7-8-10 - länge 800 mm.

Porte sonde mural complet avec 5 sondes mm 5-6-7-8-10 longueur 800 mm.

DIMENSIONI - MASSE - DIMENSIONS

OE-ACC-KS08

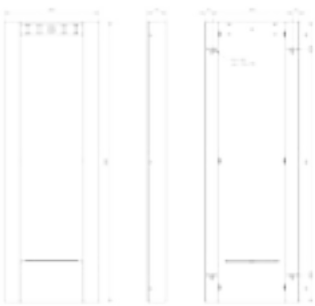

ADATTATORI

Raccordi adattatori per l'aspirazione olio esausto.

Saugsonde für Altölabsaugung.

Raccords adapteurs pour l'aspiration d'huile usagées.

CODE	DATI/DATEN/ DONNÉES
OE-ACC-5x16/10VW	Ø10 (VW)
OE-ACC-5x16/10F	Ø10 (FIAT)
OE-ACC-5x16/12BM	Ø 12 (BMW)
OE-ACC-5x16/14C	Ø 14 (CITROEN)
OE-ACC-5x16/15A	Ø 15 (AUDI)

RUOTE

Ruote per recuperatori da 65 l e 90 l . Ruota da 65 l in plastica e la ruota da 90 l in ferro.

Rad für Altölsammler version 65 l oder 90 l. 65 l Rad aus Kunstoff 90 l Rad aus Eisen.

Roues pour les récupérateurs de 65 l et 90 l. roue de 65 l in plastique et roue de 90 l en fer.

CODE	DATI/DATEN/ DONNÉES	KIT
OE-M-2088-7357	Ø 200 mm	65 L
OE-M-2088-7404	Ø 200 mm	90 L

65 L

90 L

VISORE

Kit visore trasparente con vuotometro, capienza 8 l , valvola di sicurezza e manopola per lo svuotamento.

Vorkammer 8 l mit Sicherheitsventil und Entleerungshahn.

Kit de visualisation avec indicateur de vidage , capacité 8 l, valve de sécurité et pommeau pour le vidage.

CODE	KIT
OE-M-2088-ZV08V	OE-M-2088/65 OE-M-2088/90

VENTURI

Kit Venturi con vuotometro.

Venturiset.

Kit Venturi pour indicateur de vidage.

CODE	KIT
OE-M-2088-ZV06V	OE-M-2082/65 OE-M-2082/90 OE-M-2086/65 OE-M-2086/90 OE-M-2088/65 OE-M-2088/90

VALVOLA

Kit valvola di aspirazione.

Absaugventilset.

Kit valve d'aspiration.

CODE	DATI/DATEN/ DONNÉES	KIT
OE-M-2088-ZK09	1/2" M	OE-M-2086/65 OE-M-2086/90 OE-M-2088/65 OE-M-2088/90 OE-M-2082/65 OE-M-2082/90

IMBUTO

Imbuto largo Ø570 mm con griglia scolafiltri Ø360 mm.

Trichter Ø570 mm mit Rille fuer Filter Ø360 mm.

Entonnoir Ø570mm avec grille et bac Ø360 mm.

CODE	KIT
OE-M-2088-ZF57	OE-M-2092/65 OE-M-2092/90 OE-M-2086/65 OE-M-2086/90 OE-M-2088/65 OE-M-2088/90 OE-ACC-2090

OE-PP2M

Pompa pneumatica a doppia membrana per olio esausto con corpo e collettori in alluminio, portata 53 l/min, collegamenti in mandata e aspirazione da1/2"F, alimentazione pneumatica 1/4"F.

Doppelmembranpumpe fuer Altoel mit Gehaeuse und Kollektor aus Alu, Foerderleistun 53 l/Min, Verbindungen 1/2" IG, penumatische Anschluss 1/4" IG.

Pompe pneumatique à double membrane pour l'huile usagées avec corps et collecteurs en aluminium, capacité 53 l/mm, connexions et aspiration de 1/2" F, alimentation pneumatique 1/4" F.

PM-ME001

SUPPORTO MURALE

KONSOLE

SUPPORT MURAL

OE-PP2M

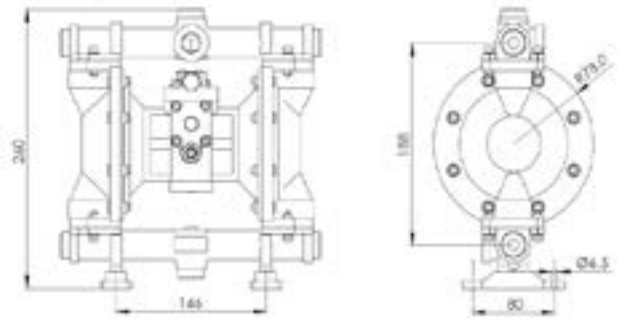

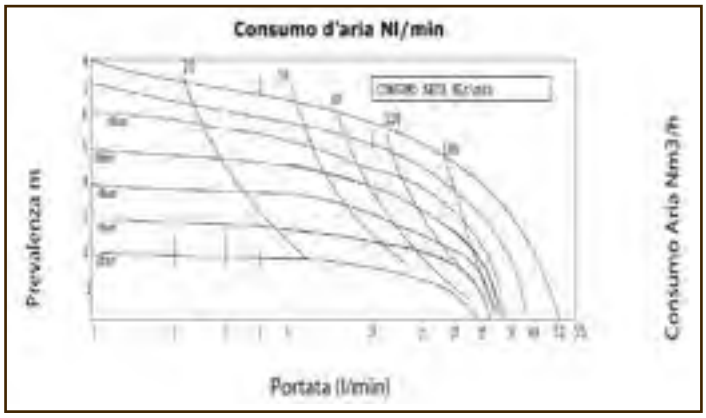

Tipologia Olio / Öl yp / Type d'Huile	SAE 15W40			SAE 0W30		
Temperatura Olio / Öl-temperatur / Oil Temperature /	27°C	40°C	60°C	27°C	40°C	60°C
Ø Cannula / Sonde / Jauge	Tempo impiegato ad aspirare 6 Kg di Olio /Abpumpdauer von 6 Kg Öl / Temps pour une aspiration de 6 Kg d'Huile					
3 mm	h 29' 12"	50' 00"	21' 00"	35' 24"	17' 06"	8' 36"
4 mm	30' 22"	14' 51"	6' 51"	11' 11"	5' 32"	3' 29"
5 mm	12' 52"	8' 28"	3' 43"	5' 49"	2' 57"	2' 03"
6 mm	11' 08"	6' 26"	2' 45"	4' 16"	2' 19"	1' 36"
8 mm	6' 50"	3' 55'	1' 54"	2' 43"	1' 42"	1' 10"

DESCRIZIONE - BESCHREIBUNG - DESCRIPTION	OE-PP2M
RATIO - ÜBERSETZUNG - PROPORTION	1:1
PORTATA A USCITA LIBERA - FÖRDERLEISTUNG - CAPACITE' A' LIBRE SORTIE	(8 bar) 52 l/min
CONSUMO ARIA LUBRIFICATA - DRUCKLUFTVERBRAUCH -CONSOMMATION D'AIR LUBRIFIE'	20-180 l/min
GRUPPO TRATTAMENTO ARIA - DRUCKLUFTAUFBEREITUNGSSET - GROUPE DE TRAITEMENT D'AIR	AD-FR1/4"-8
PRESSIONE ARIA - FÖRDERDRUCK - PRESSION D'AIR	1 -8 bar
RACCORDO ENTRATA ARIA - DRUCKLUFTANSCHLUSS - RACCORD D'ENTRÉE D'AIR	F1/4" G
RACCORDO USCITA OLIO - ÖLANSCHLUSS DRUCKSEITE - RACCORD DE SORTIE D'AIR	F 1/2" G
RACCORDO ASPIRAZIONE OLIO - ÖLANSCHLUSS ABSAUGSEITE - RACCORD D'ASPIRATION D'HUILE	F 1/2" G
PESO - GEWICHT - POIDS	7,1 Kg

KIT

OE-KIT-FLEX

Kit da muro aspirazione olio esausto direttamente da veicolo completo di pompa doppia membrana 1:1, mensola a parete, trattamento aria da 1/4" range regolazione 0-8 Bar, tubo flessibile aspirazione da 1/2" - 7 m e kit valvola di aspirazione da 1/2" F con filtro.

Wandset für Altölabsaugung aus der Motor mit Doppelmembranpumpe 1:1, Wandkonsole, Druckluftaufbereitungset 0-8 Bar 1/4", Absaugschlauch 1/2" - 7 M und Absaugventil 1/2" mit Filter.

Kit aspiration huile usagée directement du véhicule complet avec pompe double membrane 1:1, étagère mural traitement air de 1/4" ratio de régulation 0-8 Bar, et tuyau flexible d'aspiration de 1/2 "- 7 m et kit de valve d'aspiration de 1/2"F avec filtre.

RICAMBI/ERSATZTEILE/DES PIÈCES DE RECHANGE: OE-PP2M / PM-ME001 / AD-FR1/4-8 / ODTF-1/2R1TL07-MFG / OE-ACC-VA1/2FG

KIT

OE-KIT-VAC

Kit da muro per lo svuotamento con filtraggio da recuperatori mobili di olio esausto, completo di pompa doppia membrana 1:1, mensola a parete, trattamento aria da 1/4" P. max 13 Bar range regolazione 0-8 Bar e kit di fil raggio con innesto rapido maschio da 1/2", filtro e 1 m di tubo flessibile da 3/4" con innesto rapido.

Wandset für Altölabsaugung aus Sammler mit Doppelmembranpumpe 1:1, Wandkonsole, Druckluftaufbereitungset 0-8 Bar 1/4", mit Filter und 1 m Absaugschlauch 3/4". Mit Schnellkupplung.

Kit murale pour le vidage avec filtrage des récupérateurs mobiles d'huile usagée, complet de pompe doble membrane 1:1, support a mur, groupe de traitement air de 1/4" P.max 13 Bar plage réglage 0- 8 Bar, Kit de filtrage huile usagée de récupérateurs mobiles complet avec 1 raccord rapide masculin 1/2", filtre et 1 m de tuyau flexible 3/4".

RICAMBI/ERSATZTEILE/DES PIÈCES DE RECHANGE: OE-PP2M / PM-ME001 / AD-FR1/4-8 / KIT-MOBIVAC

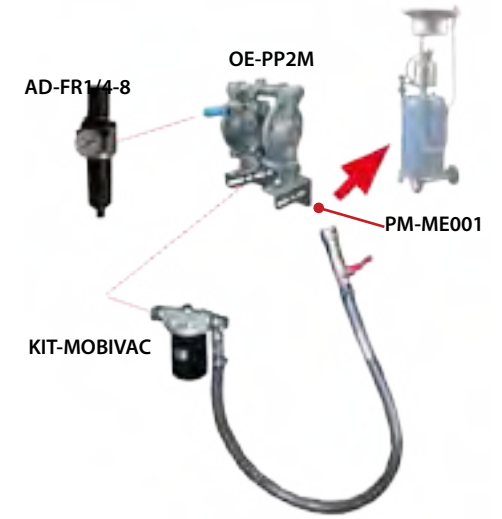

KIT

OE-KIT-AVV-MOBIVAC

Kit da muro aspirazione olio esausto direttamente da veicolo o per lo svuotamento con filtraggio da recuperatori mobili, completo di pompa doppia membrana 1:1, mensola a parete, trattamento aria da 1/4" P. max 13 Bar range regolazione 0-8 Bar, tubo spiralato per collegamento pompa avvolgitore, avvolgitore da 7 m ingresso 1/2" M uscita 1/2" F, Ø tubo 1/2", kit valvola di aspirazione da 1/2" F con filtro e kit di filtraggio con innesto rapido maschio da 1/2" , filtro e 1 m di tubo flessibile da 3/4".

Wandset für Altölabsaugung aus der Motor und Sammler mit Doppelmembranpumpe 1:1, Wandkonsole, Druckluftaufbereitungset 0-8 Bar 1/4", Verbindungschlauch und Schlauchaufroller 1/2" mit Absaugventil 1/2" mit Filter und 1 m Absaugschlauch 3/4" 1 AG -1 m. Mit Schnellkupplung.

Kit aspiration huile usagée directement du véhicule ou pour le vidage avec filtration de récupérateur mobile, complet de pompe double membrane 1:1, support mural, groupe de traitement air de 1/4'' P.max 13 Bar plage réglage 0- 8 Bar, tubage enroulé pour la connexion pompe enrouleur, enrouleur 7 m entrée 1/2 "de sortie de M 1/2" F, Ø tuyau 1/2", kit valve d'aspiration de 1/2" F avec filtre et kit de filtrage avec raccord rapide masculin de 1/2 ', filtre et 1 m de tuyau flexible de 3/4".

RICAMBI/ERSATZTEILE/DES PIÈCES DE RECHANGE: OE-PP2M / PM-ME001 / AD-FR1/4-8 / 803.04.002.0 / AVV.WA-V601207 / OE-ACC-VA1/2FG / KIT-MOBIVAC

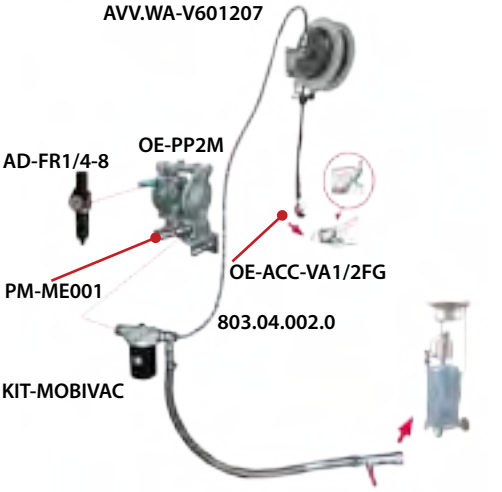

TRANSPOIL

Centralina murale per aspirazione olio esausto con pompa a doppia membrana ed azionamento e spegnimento manuale con manometro di pressione aria, manometro olio, regolatore pressione aria, completo di gruppo trattamento aria e staffe per installazione a parete; predisposto per collegamento a Kit-Mobivac o avvolgitore AVV.WA-V601207.

Wandset für Altölabsaugung mit Doppelmembranpumpe mit Manuelle Ein- Ausschaltung, mit Druckluftmanometer und Absaugmanometer, Druckluftregler, integrierte Druckluftfiltereinheit und Halterung für Wandmontage; vorbereitet für Verbindung an Kit-Mobivac oder Schlauchaufroller Modell AVV.WA-V601207.

Groupe murale pour l'aspiration huile usagée avec pompe double membrane, marche et arrêt manuel avec manomètre di pression d'air, manomètre d'huile, régulateur pression d'air, complet de groupe traitement d'air et support pour l'installation à mur ; prédisposé pour la connexion à Kit-Mobivac ou enrouleurs AVV.WA-V601207.

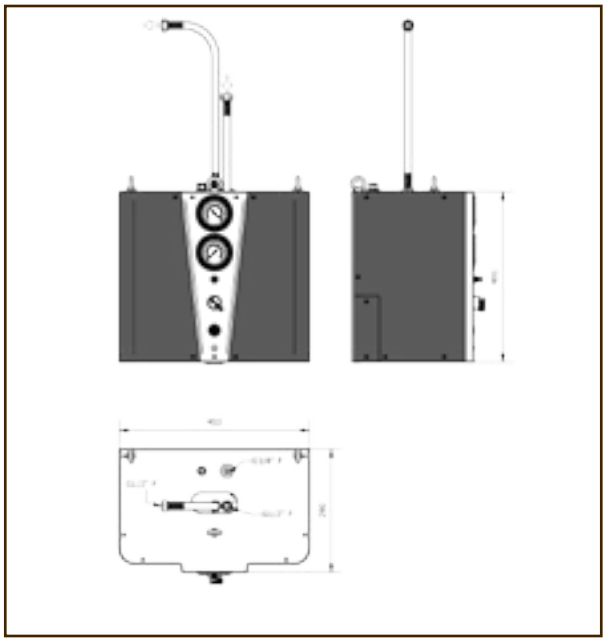

OPTIONAL	
	AVV.WA-V601207 Avvolgitore per aspirazione olio esausto - IN 1/2" M - OUT 1/2" F - tubo 1/2" - Lunghezza 7 m. Schlauchaufroller für Altölabsaugung IN 1/2" AG - OUT 1/2" IG - Schlauch 1/2" - L. 7 m. Enrouleur pour l'aspiration d'huile usagées – IN 1 / 2" M – OUT 1 /2" F- tuyau 1 / 2 " – Longueur 7 mm.
	KIT-MOBIVAC Kit per svuotamento di recuperatori mobili, completo di 1 innesto rapido 1/2" F, filtro metallico e 1 mt di tubo flessibile da 3/4". Set für Altölabsaugung aus Sammler mit Filter und 1 Meter Absaugschlauch 3/4" mit Schnellkupplung. Kit pour le vidage de récupérateur mobile, complet di 1 raccord rapide 1 /2" F, filtre métallique et 1 mt di tuyau flexible de 3 /4".

DESCRIZIONE - BESCHREIBUNG - DESCRIPTION	TRANSPOIL
RATIO - ÜBERSETZUNG - PROPORTION	1:1
PORTATA A USCITA LIBERA - FÖRDERLEISTUNG - CAPACITE' A' LIBRE SORTIE	0-10 l/min
CONSUMO ARIA LUBRIFICATA - DRUCKLUFTVERBRAUCH -CONSOMMATION D'AIR LUBRIFIE'	0-180 l/min
GRUPPO TRATTAMENTO ARIA - DRUCKLUFTAUFBEREITUNGSSET - GROUPE DE TRAITEMENT D'AIR	AD-FR1/2-8
PRESSIONE ARIA - FÖRDERDRUCK - PRESSION D'AIR	1-8 bar
RACCORDO ENTRATA ARIA - DRUCKLUFTANSCHLUSS - RACCORD D'ENTRÉE D'AIR	F 3/8" G
RACCORDO USCITA OLIO - ÖLANSCHLUSS DRUCKSEITE - RACCORD DE SORTIE D'AIR	F 1/2" G
RACCORDO ASPIRAZIONE OLIO - ÖLANSCHLUSS ABSAUGSEITE - RACCORD D'ASPIRATION D'HUILE	F G 1/" G
ALIMENTAZIONE - STROMVERSORGUNG - ALIMENTATION	PNEUMATIC
PESO - GEWICHT - POIDS	22,2 Kg

TRANSPOIL-A

Centralina murale per aspirazione olio esausto con pompa a doppia membrana ed azionamento e spegnimento manuale con manometro di pressione aria, manometro olio, regolatore pressione aria, completo di gruppo trattamento aria, staffe per installazione a parete e avvolgitore interno AVV.WA-V601207.

Wandset für Altölabsaugung mit Doppelmembranpumpe mit Manuelle Ein- Ausschaltung, mit Druckluftmanometer und Absaugmanometer, Druckluftregler, integrierte Druckluftfiltereinheit, Halterung für Wandmontage und integrierte Schlauchaufroller AVV.WA-V601207.

Groupe murale pour l'aspiration huile usagée avec pompe double membrane, marche et arrêt manuel avec manomètre di pression d'air, manomètre d'huile, régulateur pression d'air, complet de groupe traitement d'air et support pour l'installation à mur ACVV.WA-V601207.

PLUG & PLAY

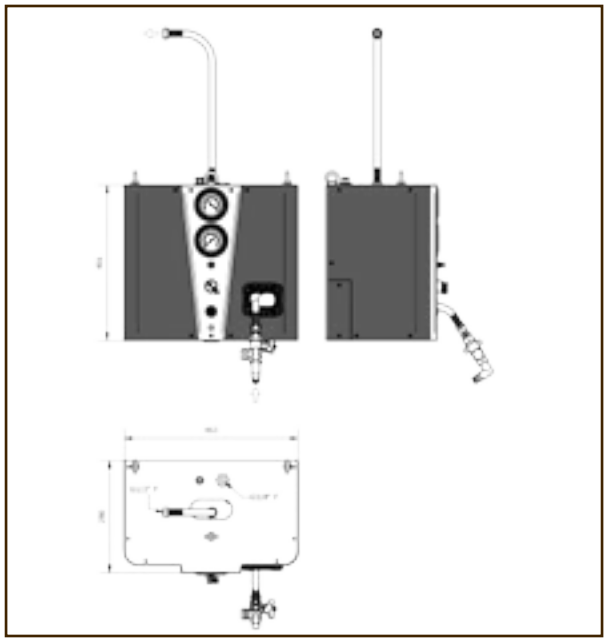

OPTIONAL	
	KIT-MOBIVAC-A Kit per svuotamento di recuperatori mobili, completo di 1 innesto rapido 1/2" F, filtro metallico e 1 mt di tubo flessibile da 3/4". Filtra anche l'olio in aspirazione all'avvolgitore. Set für Altölabsaugung aus Sammler mit Filter und 1 Meter Absaugschlauch 3/4" mit Schnellkupplung. Kit pour le vidage de récupérateur mobile, complet di 1 raccord rapide 1 /2" F, filtre métallique et 1 mt di tuyau flexible de 3 /4". Filtre pour l'huile en aspiration à l' enrouleurs.

DESCRIZIONE - BESCHREIBUNG - DESCRIPTION	TRANSPOIL - A
RATIO - ÜBERSETZUNG - PROPORTION	1:1
PORTATA A USCITA LIBERA - FÖRDERLEISTUNG - CAPACITE' A' LIBRE SORTIE	0-10 l/min
CONSUMO ARIA LUBRIFICATA - DRUCKLUFTVERBRAUCH -CONSOMMATION D'AIR LUBRIFIE'	0-180 l/min
GRUPPO TRATTAMENTO ARIA - DRUCKLUFTAUFBEREITUNGSSET - GROUPE DE TRAITEMENT D'AIR	AD-FR1/2-8
PRESSIONE ARIA - FÖRDERDRUCK - PRESSION D'AIR	1-8 bar
RACCORDO ENTRATA ARIA - DRUCKLUFTANSCHLUSS - RACCORD D'ENTRÉE D'AIR	F 3/8" G
RACCORDO USCITA OLIO - ÖLANSCHLUSS DRUCKSEITE - RACCORD DE SORTIE D'AIR	F 1/2" G
RACCORDO ASPIRAZIONE OLIO - ÖLANSCHLUSS ABSAUGSEITE - RACCORD D'ASPIRATION D'HUILE	F G 1/" G
ALIMENTAZIONE - STROMVERSORGUNG - ALIMENTATION	PNEUMATIC
PESO - GEWICHT - POIDS	28,6 Kg

TRANSPOIL-S

PLUG & PLAY - AUTOMATIC STOP

Centralina murale per aspirazione olio esausto con pompa a doppia membrana ed azionamento manuale e spegnimento automatico con manometro di pressione aria, manometro olio, regolatore pressione aria, completo di gruppo trattamento aria e staffe per installazione a parete. Con quadro elettrico di blocco automatico pompa al ricevimento del segnale di cisterna piena da OE-QE-2LIV con spia di segnalazione al raggiungimento del primo livello, con tasto di reset integrato. Il TRANSPOIL-S è predisposto per collegamento a KIT-MOBIVAC o avvolgitore AVV.WA-V601207.

Wandset für Altölabsaugung mit Doppelmembranpumpe mit Manuelle Einschaltung und automatische Stop, mit Druckluftmanometer und Absaugmanometer, Druckluftregler, integrierte Druckluftfiltereinheit und Halterung für Wandmontage. Mit Schalttafel für automatische Pumpesperre beim Vollsignal von OE-QE-2LIV mit Anzeiger bei Erreichung der erste Niveau; mit Resettaste. Vorbereitet für Verbindung an KIT-MOBIVAC oder Schlauchaufroller Modell AVV.WA-V601207

Groupe murale pour l'aspiration huile usagée avec pompe double membrane, marche et arrêt manuel avec manomètre di pression d'air, manomètre d'huile, régulateur pression d'air, complet de groupe traitement d'air et support pour l'installation à mur. Avec cadre électrique à bloque automatique de pompe lors de la réception citerne complète du signal d'OE-QE-2LIV témoin au premier niveau, avec le bouton de réinitialisation intégré. Prédisposé pour la connexion à KIT-MOBIVAC ou enrouleurs AVV.WA-V601207.

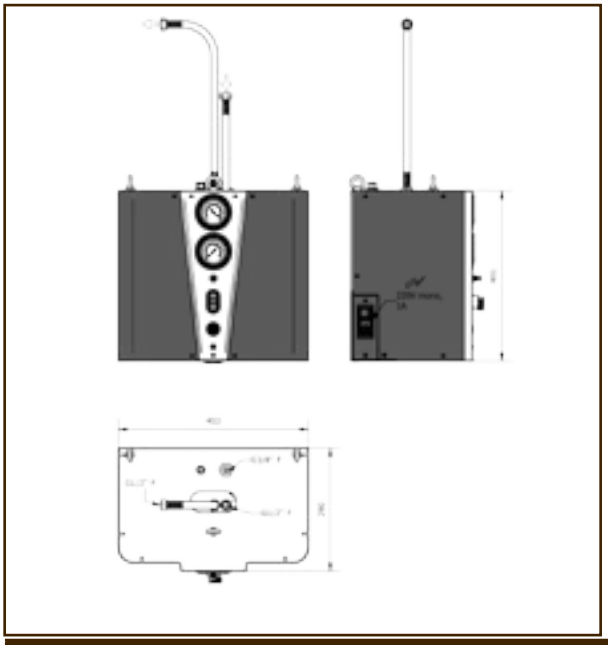

OPTIONAL	
	AVV.WA-V601207 Avvolgitore per aspirazione olio esausto - IN 1/2" M - OUT 1/2" F - tubo 1/2" - Lunghezza 7 m. Schlauchaufroller für Altölabsaugung IN 1/2" AG - OUT 1/2" IG - Schlauch 1/2" - L. 7 m. Enrouleur pour l'aspiration d'huile usagées – IN 1 / 2" M – OUT 1 /2" F- tuyau 1 / 2 " – Longueur 7 m.
	KIT-MOBIVAC Kit per svuotamento di recuperatori mobili, completo di 1 innesto rapido 1/2" F, filtro metallico e 1 mt di tubo flessibile da 3/4" Set für Altölabsaugung aus Sammler mit Filter und 1 Meter Absaugschlauch 3/4" mit Schnellkupplung. Kit pour le vidage de récupérateur mobile, complet di 1 raccord rapide 1 /2" F, filtre métallique et 1 m di tuyau flexible de 3 /4".

DESCRIZIONE - BESCHREIBUNG - DESCRIPTION	TRANSPOIL - S
RATIO - ÜBERSETZUNG - PROPORTION	1:1
PORTATA A USCITA LIBERA - FÖRDERLEISTUNG - CAPACITE' A' LIBRE SORTIE	0-10 l/min
CONSUMO ARIA LUBRIFICATA - DRUCKLUFTVERBRAUCH -CONSOMMATION D'AIR LUBRIFIE'	0-180 l/min
GRUPPO TRATTAMENTO ARIA - DRUCKLUFTAUFBEREITUNGSSET - GROUPE DE TRAITEMENT D'AIR	AD-FR1/2-8
PRESSIONE ARIA - FÖRDERDRUCK - PRESSION D'AIR	1-8 bar
RACCORDO ENTRATA ARIA - DRUCKLUFTANSCHLUSS - RACCORD D'ENTRÉE D'AIR	F 3/8" G
RACCORDO USCITA OLIO - ÖLANSCHLUSS DRUCKSEITE - RACCORD DE SORTIE D'AIR	F 1/2" G
RACCORDO ASPIRAZIONE OLIO - ÖLANSCHLUSS ABSAUGSEITE - RACCORD D'ASPIRATION D'HUILE	F G 1/" G
ALIMENTAZIONE - STROMVERSORGUNG - ALIMENTATION	220V - 50 Hz
PESO - GEWICHT - POIDS	23 Kg

TRANSPOIL-SA

Centralina murale per aspirazione olio esausto con pompa a doppia membrana ed azionamento manuale e spegnimento automatico con manometro di pressione aria, manometro olio, regolatore pressione aria, completo di gruppo trattamento aria, staffe per installazione a parete e avvolgitore AVV.WA-V601207. Con quadro elettrico di blocco automatico pompa al ricevimento del segnale di cisterna piena da OE-QE-2LIV con spia di segnalazione al raggiungimento del primo livello, con tasto di reset integrato. Il TRANSPOIL-SA è predisposto per collegamento a KIT-MOBIVAC-A.

Wandset für Altölabsaugung mit Doppelmembranpumpe mit Manuelle Einschaltung und automatische Stop, mit Druckluftmanometer und Absaugmanometer, Druckluftregler, integrierte Druckluftfiltereinheit, Halterung für Wandmontage und Schlauchaufroller AVV.WA-V601207. Mit Schalttafel für automatische Pumpesperre beim Vollsignal von OE-QE-2LIV mit Anzeiger bei Erreichung der erste Niveau; mit Resettaste. Vorbereitet für Verbindung an KIT-MOBIVAC-A oder Schlauchaufroller Modell AVV.WA-V601207

Groupe murale pour l'aspiration huile usagée avec pompe double membrane, marche et arrêt manuel avec manomètre di pression d'air, manomètre d'huile, régulateur pression d'air, complet de groupe traitement d'air et support pour l'installation à mur et enrouleur AVV. WA-V601207.Avec cadre électrique à bloque automatique de pompe lors de la réception citerne complète du signal d'OE-QE-2LIV témoin au premier niveau, avec le bouton de réinitialisation intégré. Le TRANSPOIL –SA è prédisposé pour la connexion de KIT –MOBIVAC-A.

PLUG & PLAY - AUTOMATIC STOP

OPTIONAL	
	KIT-MOBIVAC-A Kit per svuotamento di recuperatori mobili, completo di 1 innesto rapido 1/2" F, filtro metallico e 1 m di tubo flessibile da 3/4". Filtra anche l'olio in aspirazione all'avvolgitore. Set für Altölabsaugung aus Sammler mit Filter und 1 Meter Absaugschlauch 3/4" mit Schnellkupplung. Kit pour le vidage de récupérateur mobile, complet di 1 raccord rapide 1 /2" F, filtre métallique et 1 m di tuyau flexible de 3 /4". Filtre pour l'huile en aspiration à l' enrouleurs.

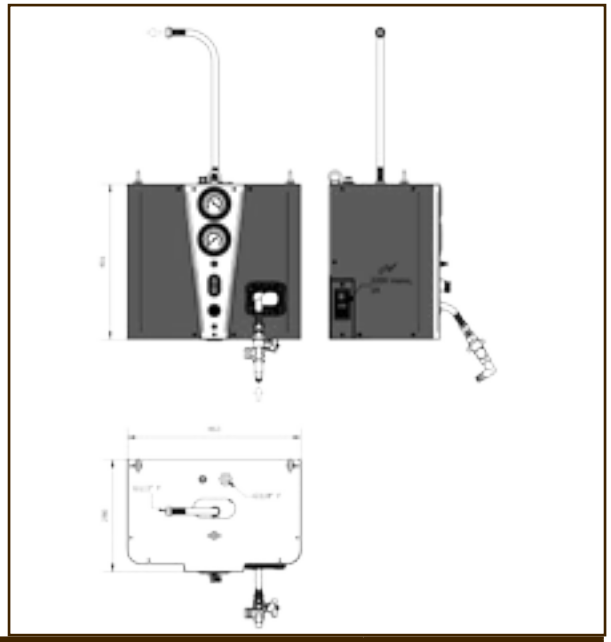

DESCRIZIONE - BESCHREIBUNG - DESCRIPTION	TRANSPOIL - SA
RATIO - ÜBERSETZUNG - PROPORTION	1:1
PORTATA A USCITA LIBERA - FÖRDERLEISTUNG - CAPACITE' A' LIBRE SORTIE	0-10 l/min
CONSUMO ARIA LUBRIFICATA - DRUCKLUFTVERBRAUCH -CONSOMMATION D'AIR LUBRIFIE'	0-180 l/min
GRUPPO TRATTAMENTO ARIA - DRUCKLUFTAUFBEREITUNGSSET - GROUPE DE TRAITEMENT D'AIR	AD-FR1/2-8
PRESSIONE ARIA - FÖRDERDRUCK - PRESSION D'AIR	1-8 bar
RACCORDO ENTRATA ARIA - DRUCKLUFTANSCHLUSS - RACCORD D'ENTRÉE D'AIR	F 3/8" G
RACCORDO USCITA OLIO - ÖLANSCHLUSS DRUCKSEITE - RACCORD DE SORTIE D'AIR	F 1/2" G
RACCORDO ASPIRAZIONE OLIO - ÖLANSCHLUSS ABSAUGSEITE - RACCORD D'ASPIRATION D'HUILE	F G 1/" G
ALIMENTAZIONE - STROMVERSORGUNG - ALIMENTATION	220V - 50 Hz
PESO - GEWICHT - POIDS	29,4 Kg

AGE-PP2M

Pompa pneumatica a doppia membrana per aspirazione antigelo, con corpo e collettori in alluminio, portata 53 l/min, collegamenti in mandata e aspirazione da1/2"F, alimentazione pneumatica 1/4"F.

Doppelmembranpumpe fuer Frostschutzabsaugung, mit Gehaeuse und Kollektor aus Alu , Foerderleistung 53 l/Min, Verbindungen 1/2" IG, penumatische Anschluss 1/4" IG.

Pompe pneumatique à double membrane pour aspiration liquide antigel, avec corps et collecteurs en aluminium, capacité 53 l/mm, connexions et aspiration de 1/2" , alimentation pneumatique 1/4" F.

PM-ME001

SUPPORTO MURALE

KONSOLE

SUPPORT MURAL

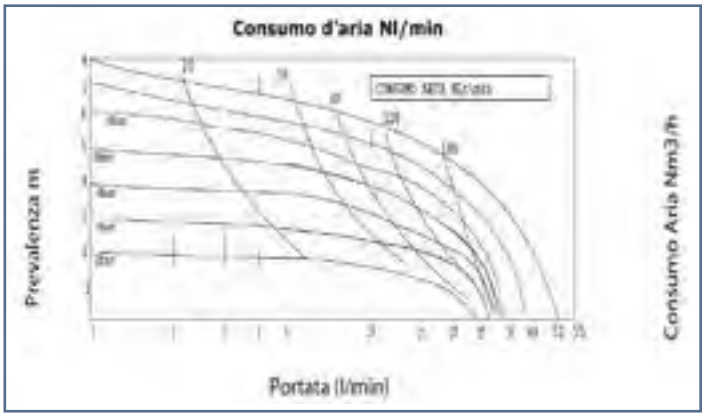

AGE-PP2M

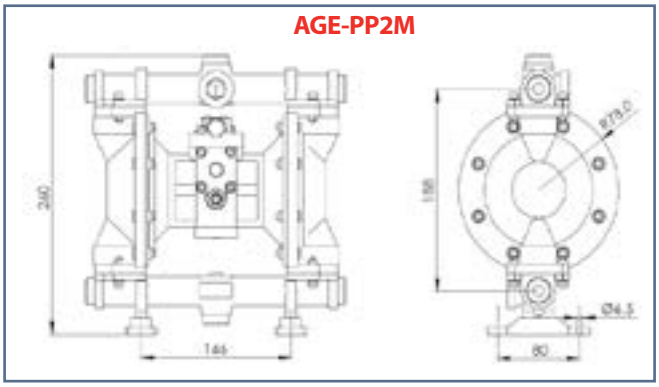

DESCRIZIONE - BESCHREIBUNG - DESCRIPTION	FD-PM-CAP022DN15
RATIO - ÜBERSETZUNG - PROPORTION	1:1
PORTATA A USCITA LIBERA - FÖRDERLEISTUNG - CAPACITE' A' LIBRE SORTIE	(7 bar) 53 l/min
CONSUMO ARIA LUBRIFICATA - DRUCKLUFTVERBRAUCH -CONSOMMATION D'AIR LUBRIFIE'	0-180 l/min
GRUPPO TRATTAMENTO ARIA - DRUCKLUFTAUFBEREITUNGSSET - GROUPE DE TRAITEMENT D'AIR	AD-FRL1/4"-4
PRESSIONE ARIA - FÖRDERDRUCK - PRESSION D'AIR	6 -7 bar
RACCORDO ENTRATA ARIA - DRUCKLUFTANSCHLUSS - RACCORD D'ENTRÉE D'AIR	F1/4" G
RACCORDO USCITA FLUIDO ESAUSTO - VERBINDUNG AUSGABE ALTE FLUESSIGKEIT - AMENAGEMENT FLUIDE DÉCHETS	F 1/2" G
RACCORDO FLUIDO ESAUSTO - VERBINDUNG AUSGABE FLUESSIGKEIT - DÉCHETS LIQUIDES MONTAGE	F 1/2" G
PESO - GEWICHT - POIDS	5 Kg

KIT

AGE-KIT-FLEX

Kit murale per recupero antigelo esausto da recuperatori mobili, completo di pompa doppia membrana 1:1, mensola a parete, trattamento aria da 1/4" P. max 13 Bar range regolazione 0-8 Bar e kit di filtraggio con innesto rapido maschio da 1/2" e 1 m di tubo flessibile da 3/4".

Wandset für Altfrostschutzabsaugung aus der Sammler mit Doppelmembranpumpe 1:1, Wandkonsole, Druckluftaufbereitungset 0-8 Bar 1/4", mit 1 Meter Absaugschlauch 3/4" mit Schnellkupplung.

Kit murale pour la récupération de antigel usagée de récupérateurs mobile, complet de pompe a double membrane 1:1, support mural, traitement d'air de 1/4" P. max 13 Bar range de régulation 0-8 Bar et kit de filtrage avec raccord rapide masculine de 1/2" et 1 m de tuyau flexible de 3/4".

RICAMBI/ERSATZTEILE/DES PIÈCES DE RECHANGE: AGE-PP2M / PM-ME001 / AD-FR1/4-8 / KIT-MOBIVACOOL

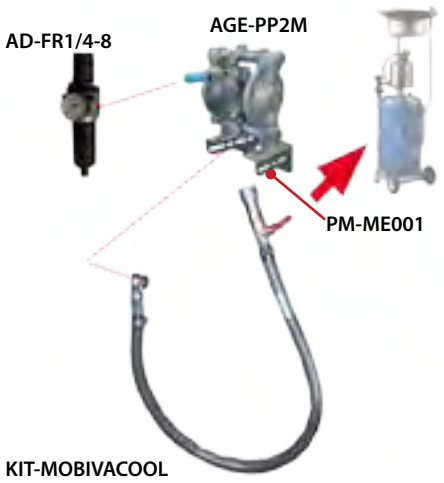

TRANSCOOL

Centralina murale per aspirazione antigelo esausto con pompa a doppia membrana ed azionamento e spegnimento manuale con manometro di pressione aria, manometro fluido regolatore pressione aria, completo di gruppo trattamento aria e staffe per installazione a parete; predisposto per collegamento a Kit-Mobivacool.

Wandset für Alfrostschutzabsaugung mit Doppelmembranpumpe mit Manuelle Ein- Ausschaltung, mit Druckluftmanometer und Absaugmanometer, Druckluftregler, integrierte Druckluftfiltereinheit und Halterung für Wandmontage; vorbereitet für Verbindung an Kit-Mobivaccool.

Groupe murale pour l'aspiration d'antigel usagée avec pompe double membrane, marche et arrêt manuel avec manomètre di pression d'air, manomètre d'huile, régulateur pression d'air, complet de groupe traitement d'air et support pour l'installation à mur . Prédisposé pour le connexion avec un Kit –Mobivacool.

PLUG & PLAY

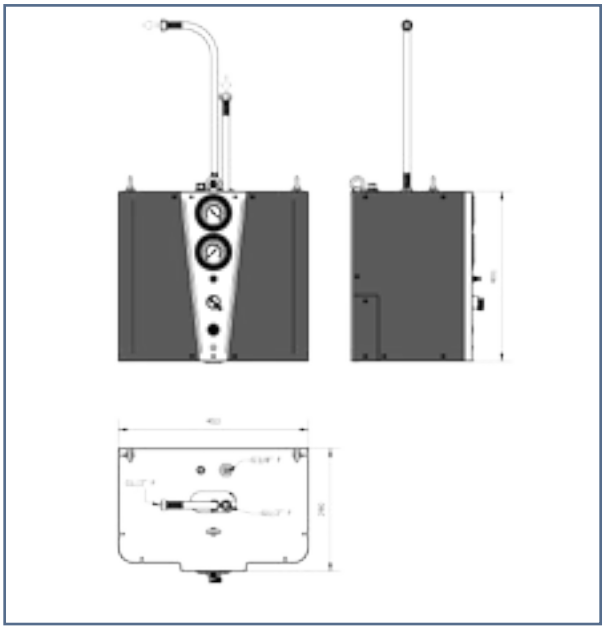

OPTIONAL	
	KIT-MOBIVACOOL Kit per svuotamento di recuperatori mobili, completo di 1 innesto rapido 1/2"M e 1 mt di tubo flessibile da 3/4". Set für Altfrostschutzabsaugung aus Sammler mit 1 Meter Absaugschlauch 3/4" mit Schnellkupplung 1/2" AG. Kit pour le vidage de récupérateur mobile, complet di 1 raccord rapide 1/2" F, filtre métallique et 1 m di tuyau flexible de 3/4".

DESCRIZIONE - BESCHREIBUNG - DESCRIPTION	TRANSPOIL - A
RATIO - ÜBERSETZUNG - PROPORTION	1:1
PORTATA A USCITA LIBERA - FÖRDERLEISTUNG - CAPACITE' A' LIBRE SORTIE	0-10 l/min
CONSUMO ARIA LUBRIFICATA - DRUCKLUFTVERBRAUCH -CONSOMMATION D'AIR LUBRIFIE'	0-180 l/min
GRUPPO TRATTAMENTO ARIA - DRUCKLUFTAUFBEREITUNGSSET - GROUPE DE TRAITEMENT D'AIR	AD-FR1/2-8
PRESSIONE ARIA - FÖRDERDRUCK - PRESSION D'AIR	1-8 bar
RACCORDO ENTRATA ARIA - DRUCKLUFTANSCHLUSS - RACCORD D'ENTRÉE D'AIR	F 3/8" G
RACCORDO USCITA FLUIDO ESAUSTO - VERBINDUNG AUSGABE ALTE FLUESSIGKEIT - AMENAGEMENT FLUIDE DÉCHETS	F 1/2" G
RACCORDO FLUIDO ESAUSTO - VERBINDUNG AUSGABE FLUESSIGKEIT - DÉCHETS LIQUIDES MONTAGE	F G 1/" G
ALIMENTAZIONE - STROMVERSORGUNG - ALIMENTATION	PNEUMATIC
PESO - GEWICHT - POIDS	22,2 Kg

TRANSCOOL-S

Centralina murale per aspirazione antigelo esausto con pompa a doppia membrana ed azionamento manuale e spegnimento automatico con manometro di pressione aria, manometro fluido e regolatore pressione aria, completo di gruppo trattamento aria e staffe per installazione a parete. Con quadro elettrico di blocco automatico pompa al ricevimento del segnale di cisterna piena da OE-QE-2LIV con spia di segnalazione al raggiungimento del primo livello, con tasto di reset integrato, predisposto per collegamento a Kit-Mobivacool.

Wandset für Altfrostschutzabsaugung mit Doppelmembranpumpe mit Manuelle Einschaltung und automatische Stop, mit Druckluftmanometer und Absaugmanometer, Druckluftregler, integrierte Druckluftfiltereinheit und Halterung für Wandmontage. Mit Schalttafel für automatische Pumpesperre beim Vollsignal von OE-QE-2LIV mit Anzeiger bei Erreichung der erste Niveau; mit Resettaste. Vorbereitet für Verbindung an Kit-Mobivaccool.

Groupe murale pour l'aspiration d'antigel usagée avec pompe double membrane, marche et arrêt manuel avec manomètre di pression d'air, manomètre d'huile, régulateur pression d'air, complet de groupe traitement d'air et support pour l'installation à mur. Avec cadre électrique à bloque automatique de pompe lors de la réception citerne complète du signal d'OE-QE-2LIV témoin au premier niveau, avec le bouton de réinitialisation intégré. Prédisposé pour le connexion avec un Kit –Mobivacool.

PLUG & PLAY - AUTOMATIC STOP

OPTIONAL	
	KIT-MOBIVACOOL Kit per svuotamento di recuperatori mobili, completo di 1 innesto rapido 1/2"M e 1 mt di tubo flessibile da 3/4". Set für Altfrostschutzabsaugung aus Sammler mit 1 Meter Absaugschlauch 3/4" mit Schnellkupplung 1/2" AG. Kit pour le vidage de récupérateur mobile, complet di 1 raccord rapide 1/2" F, filtre métallique et 1 m di tuyau flexible de 3/4".

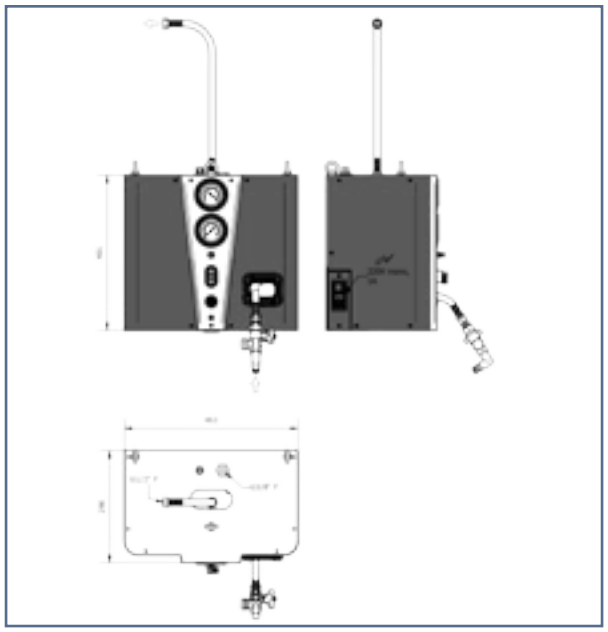

DESCRIZIONE - BESCHREIBUNG - DESCRIPTION	TRANSPOIL - S
RATIO - ÜBERSETZUNG - PROPORTION	1:1
PORTATA A USCITA LIBERA - FÖRDERLEISTUNG - CAPACITE' A' LIBRE SORTIE	0-10 l/min
CONSUMO ARIA LUBRIFICATA - DRUCKLUFTVERBRAUCH -CONSOMMATION D'AIR LUBRIFIE'	0-180 l/min
GRUPPO TRATTAMENTO ARIA - DRUCKLUFTAUFBEREITUNGSSET - GROUPE DE TRAITEMENT D'AIR	AD-FR1/2-8
PRESSIONE ARIA - FÖRDERDRUCK - PRESSION D'AIR	1-8 bar
RACCORDO ENTRATA ARIA - DRUCKLUFTANSCHLUSS - RACCORD D'ENTRÉE D'AIR	F 3/8" G
RACCORDO USCITA FLUIDO ESAUSTO - VERBINDUNG AUSGABE ALTE FLUESSIGKEIT - AMENAGEMENT FLUIDE DÉCHETS	F 1/2" G
RACCORDO FLUIDO ESAUSTO - VERBINDUNG AUSGABE FLUESSIGKEIT - DÉCHETS LIQUIDES MONTAGE	F G 1/" G
ALIMENTAZIONE - STROMVERSORGUNG - ALIMENTATION	220V - 50 Hz
PESO - GEWICHT - POIDS	23 Kg

INNESTO

Innesto rapido da 1/2", tenuta a sfera.

Schnellkupplung 1/2" mit Kugelanschluss

Raccords rapide étanchéité a boule 1/2".

CODE	DATI
ODIR-FTIR1/2S-M	Maschio per innesto rapido da 1/2", tenuta a sfera. Schnellverschluss 1/2" AG mit Kugel. Masculin pour raccord rapide 1/2", étanchéité a boule
ODIR-FTIR1/2S-F	Femmina per innesto rapido da 1/2", tenuta a sfera. Schnellverschluss 1/2" IG mit Kugel Féminin pour raccord rapide 1/2", étanchéité a boule.

ODIR-FTIR1/2S-F

ODIR-FTIR1/2S-M

INNESTO

Innesto rapido da 1/2", senza valvola a sfera.

Schnellkupplung 1/2" ohne Kugel.

Raccord rapide de 1/2", sans valve a boule.

CODE	DATI
ODIR-FTIR1/2NV-M	Maschio per innesto rapido da 1/2", senza valvola. Schnellverschluss AG 1/2", ohne Ventil. Masculin pour raccord rapide 1/2", sans valve.
ODIR-FTIR1/2NV-F	Femmina per innesto rapido da 1/2", senza valvola. Schnellverschluss IG 1/2", ohne Ventil. Féminin pour raccord rapide 1/2", sans valve.

ODIR-FTIR1/2NV-M

ODIR-FTIR1/2NV-F

INNESTO

Innesto rapido da 1/2" di tipo agricolo, tenuta a funghetto. In ottone per applicazioni antigelo/lavavetro.

Schnellkupplung 1/2" aus Messing für Scheibenreiniger und Frostschutz mit Kugelanschluss.

Raccord rapide 1/2 "de type agricole, clapet. Cuivres pour applications antigel / lave-glace.

CODE	DATI
FDIR-FTIR1/2S-M-FU	Maschio per innesto rapido da 1/2" di tipo agricolo. Schnellverschluss AG 1/2", aus Messing. Masculin pour raccord rapide 1/2 "de type agricole.
FDIR-FTIR1/2S-F-FU	Femmina per innesto rapido da 1/2" di tipo agricolo. Schnellverschluss IG 1/2", aus Messing. Féminin pour raccord rapide 1/2 "de type agricole.

FDIR-FTIR1/2S-F-FU

FDIR-FTIR1/2S-M-FU

COMPONENTI PER IMPIANTI

ANLAGETEILE
COMPOSANTS POUR DES INSTALLATIONS

FILCAR
FILCAR
FILCAR
FILCAR

QUADRI E SISTEMI DI GESTIONE FLUIDI

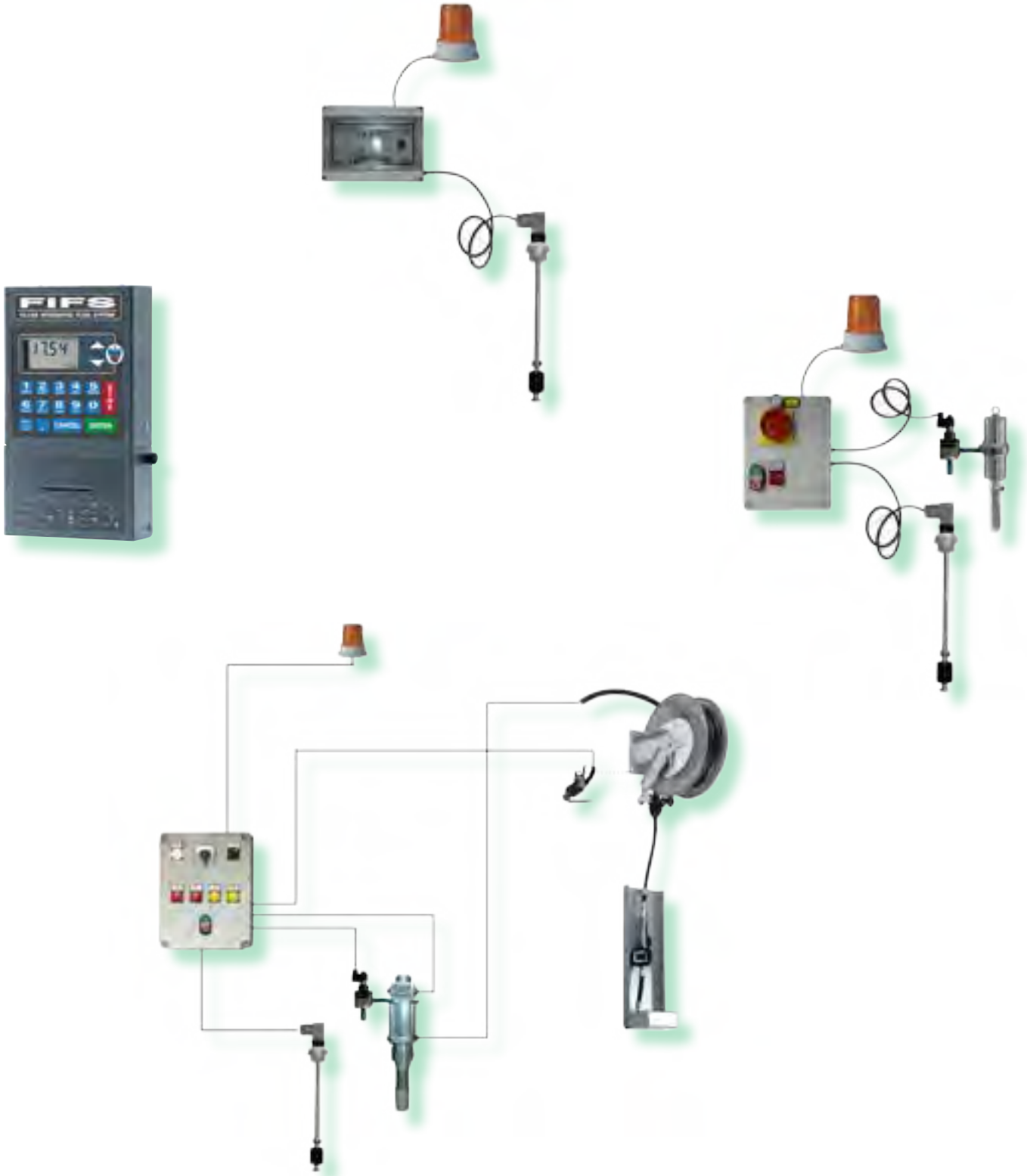

SCHALTTAFELN UND MANAGEMENTSYSTEME

COMPOSANTS POUR DES INSTALLATIONS CADRES ET SYSTEMES DE GESTION DES FLUIDES

QUADRI DI GESTIONE FLUIDI ESAUSTI - SCHALTTAFEL FÜR ALTE FLÜSSIGKEITEN - COFFRET DE GESTION DES FLUIDES USAGEES

KIT

OE-QE-1LIV

Kit di segnalazione antritracimazione con quadro di controllo 230 V e lampeggiatore (CL-1464) con asta da 330 mm a singolo livello per fluido (ODAL-350/1).

Überfullsicherungmelder mit Schalttafel und Licht (CL-1464) mit Pegelstab 330 mm mit Einzelniveau (ODAL-350/1).

Kit de signalisation débordement avec panneau de commande 230 V et clignotant (CL-1464) avec canne 330 mm plain-fluide Kit (ODAL-350/1). Pièces de rechange

RICAMBI/ERSATZTEILE/DES PIÈCES DE RECHANGE: CL-1464 / ODAL-350/1

KIT

OE-QE-2LIV

Kit di segnalazione antritracimazione con quadro di controllo 230 V (OE-QE-001) con asta a doppio livello da 600mm (1livello : ALLARME a 565 mm, secondo livello STOP a 350 mm) per olio esausto (ODAL-600/2). Con avvistatore di allarme luminoso (EM-MLML24.240A2MT) e possibile invio di segnale di arresto pompe, per TRANSPOIL-S, TRANSPOIL-SA.

Ueberfullsicherungmelder mit Schalttafel (OE-QE-001) mit Pegelstab (ODAL-600/2) 600 mm - (Doppelniveau 565 mm Alarm - 330 mm Stop). Mit Licht für erste Niveau (EM-MLML24,240A2MT) und Mögliche Pumpesperresignal passend zu TRANSPOIL-S, TRANSPOIL-SA.

Kit de signalisation débordement avec panneau de commande 230 V et clignotant (OE-QE-001) avec canne de 600 mm (1 niveau : ALARM à 565 mm, deuxième l niveau STOP a 350 mm) pour l'huile usagée (ODAL+600/2) .Avec la lumière d'alarme d'avertissement (EM-MLML24.240A2MT) et peut envoyer le signal arrêter les pompes, pour TRANSPOIL-S, TRANSPOIL-SA.

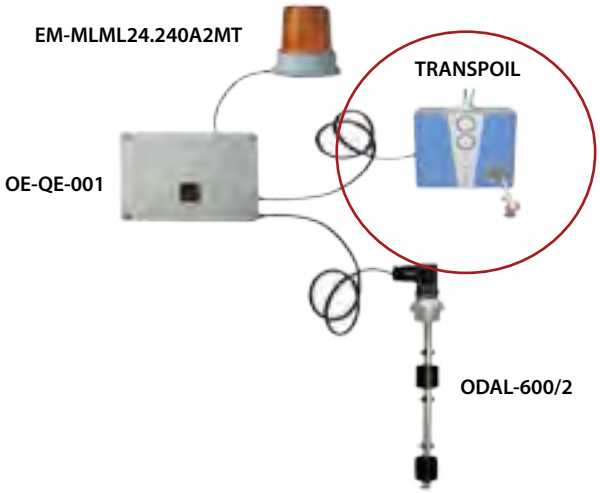

RICAMBI/ERSATZTEILE/DES PIÈCES DE RECHANGE: OE-QE-001 / EM-MLML24.240A2MT / ODAL-600/2

QUADRI DI GESTIONE FLUIDI NUOVI - SCHALTTAFEL FUER NEUE FLUESSIGKEITEN - COFFRET DE GESTION DES FLUIDES NOUVEAU

KIT

OD-ACC-LIV/E

Kit di sola segnalazione fluido finito composto da quadro elettrico 230 V e lampeggiante (CL-1470/QE), con asta a singolo livello per fluido da 880 mm (ODAL-88/1) per fusto da 200 l .

Signalset für beendete Flüssigkeit bestehend aus Schalttafel und Licht (CL-1470/QE), mit Pegelstab 880 mm (ODAL-88/1) für 200 l Fass.

Kit de seulement signalisation de fluide terminé composé de 230 V coffret électrique et clignotant (CL-1470 / QE), avec canne de niveau unique pour fluide à 880 mm (ODAL-88/1) pour le fut 200 l.

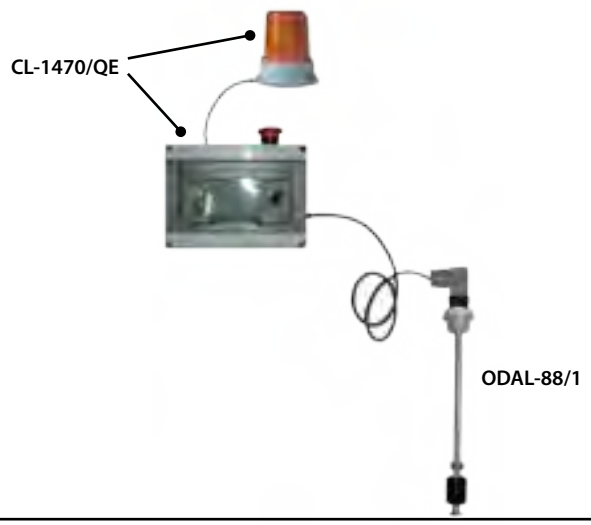

RICAMBI/ERSATZTEILE/DES PIÈCES DE RECHANGE: CL-1470/QE/ ODAL-88/1

KIT

OD-ACC-LIV/E1

Kit di sola segnalazione fluido finito composto da quadro elettrico 230 V e lampeggiante (CL-1470/QE), con asta a singolo livello per fluido da 1000 mm (ODAL-100/1) per fusto da 1000 l.

Signalset für beendete Flüssigkeit bestehend aus Schalttafel und Licht (CL-1470/QE), mit Pegelstab 1000 mm (ODAL-100/1) für 1000 l Tank.

Kit de seulement signalisation de fluide terminé composé de 230 V coffret électrique et clignotant (CL-1470 / QE), avec canne de niveau unique pour fluide à 1000 mm (ODAL-100/1) pour le tambour 1000 l.

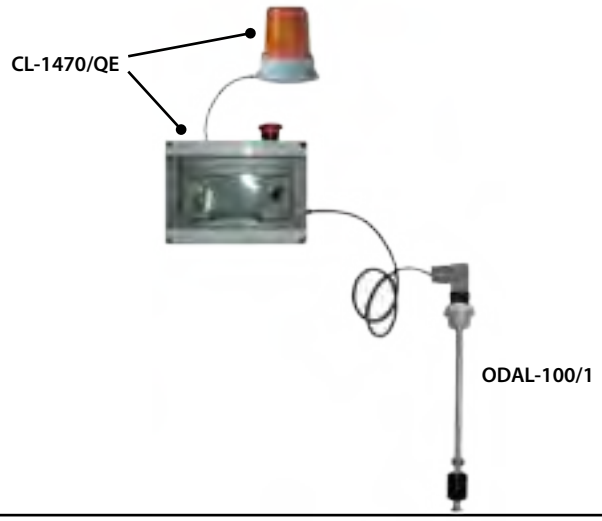

RICAMBI/ERSATZTEILE/DES PIÈCES DE RECHANGE: CL-1470/QE/ ODAL-1000/1

QUADRO

ODQE-BASE

Quadro elettrico 230 V di gestione di una elettrovalvola (24V) per l'alimentazione di una pompa pneumatica. Il quadro ha un interruttore di attivazione, è predisposto per collegare un fungo esterno di emergenza, un livellostato a singolo livello ed una lampada di segnalazione esterna (EM-MLML24.240A2MT).

Schalttafel 230 V für ein Ventil (24V) für eine Druckluftpumpe. Vorbereitet für die Verbindung an ein Nottaste, passend zu Einzelniveau Pegelstab und Lampe (EM-MLML24.240A2MT).

Coffret électrique 230 V de gestion d'un électrovalve (24V) pour alimentation d'une pompe pneumatique. Le coffret à un interrupteur d'activation, est prédisposé par un bouton d'émergence , un détecteur de niveau avec un niveau unique et une lampe de signalisation à l'extérieur (EMMLML24.240A2MT).

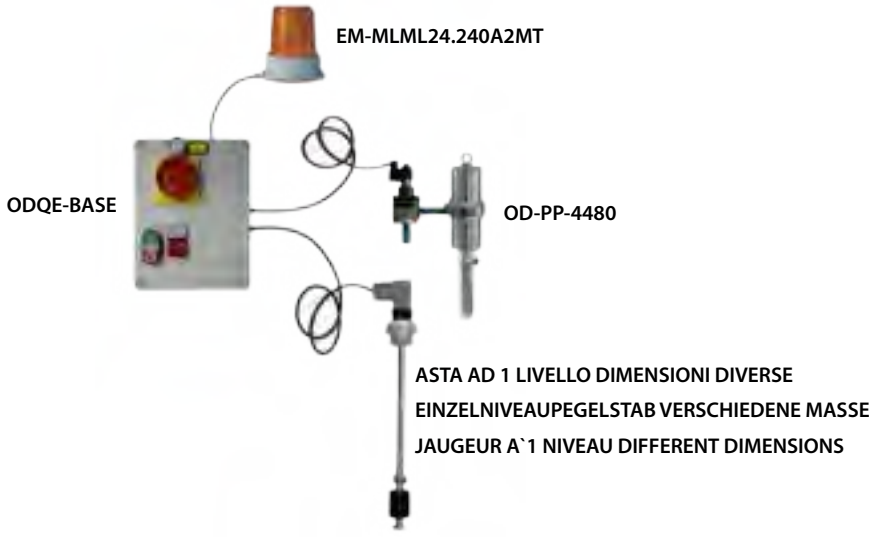

QUADRO

ODQE-BASE-1/3

Quadro elettrico 230V di gestione di 1-3 elettrovalvole (24V) per l'alimentazione di 1-3 pompe pneumatiche.Il quadro ha un interruttore di attivazione, è predisposto per collegare un fungo esterno di emergenza, 3 livellostati a singolo livello e 3 lampade di segnalazione esterna (EM-MLML24.240A2MT).

Schalttafel 230 V für ein bis drei Ventile (24V) für ein bis drei Druckluftpumpe. Vorbereitet für die Verbindung an ein Nottaste, passend zu drei Einzelniveau Pegelstäbe und Lampen (EM-MLML24.240A2MT).

Coffret électrique 230 V de gestion de 1-3 électrovalves (24V) pour alimentation 1-3 pompes pneumatiques. Le coffret à un interrupteur d'activation, est prédisposé par un bouton d'émergence , 3 détecteur de niveau avec un niveau unique et une lampe de signalisation à l'extérieur (EMMLML24.240A2MT).

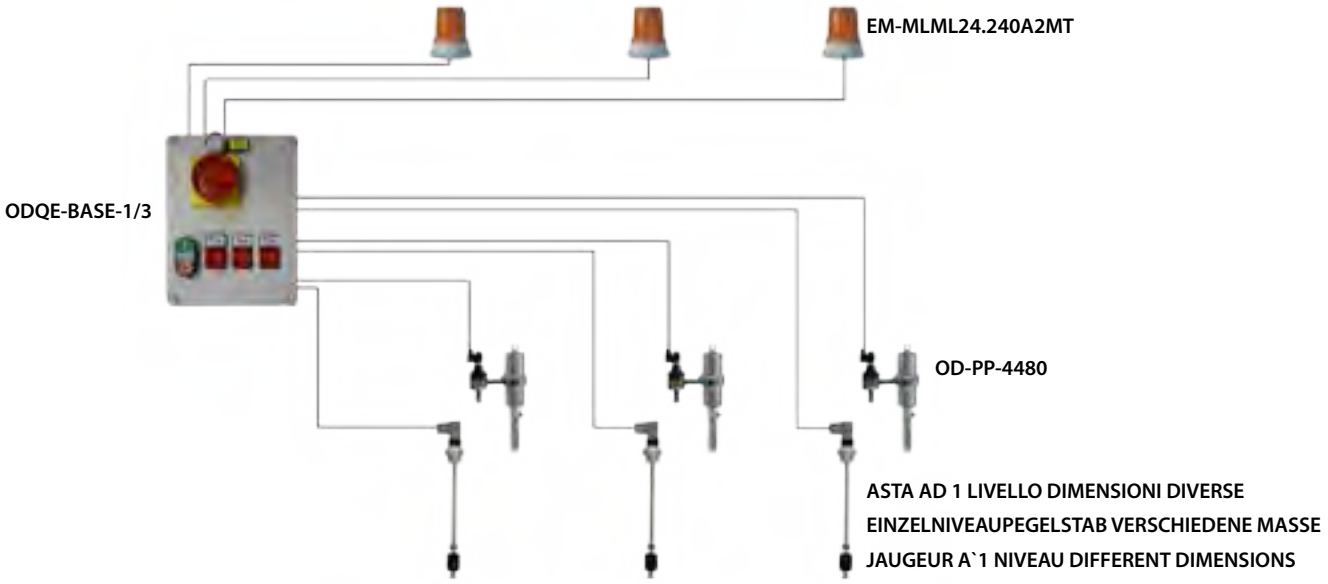

QUADRO

ODQE-BASE-1/6

Quadro elettrico 230V di gestione di 1-6 elettrovalvole (24V) per l'alimentazione di 1-6 pompe pneumatiche. Il quadro ha un interruttore di attivazione, è predisposto per collegare un fungo esterno di emergenza, 6 livellostati a singolo livello e 6 lampade di segnalazione esterna (EM-MLML24.240A2MT).

Schalttafel 230 V für ein bis sechs Ventile (24V) für ein bis sechs Druckluftpumpe. Vorbereitet für die Verbindung an ein Nottaste, passend zu sechs Einzelniveau Pegelstäbe und Lampen (EM-MLML24.240A2MT).

Coffret électrique 230 V de gestion de 1-6 électrovalves (24V) pour alimentation 1-6 pompes pneumatiques. Le coffret à un interrupteur d'activation, est prédisposé par un bouton d'émergence , 6 détecteur de niveau avec un niveau unique et une lampe de signalisation à l'extérieur (EMMLML24.240A2MT).

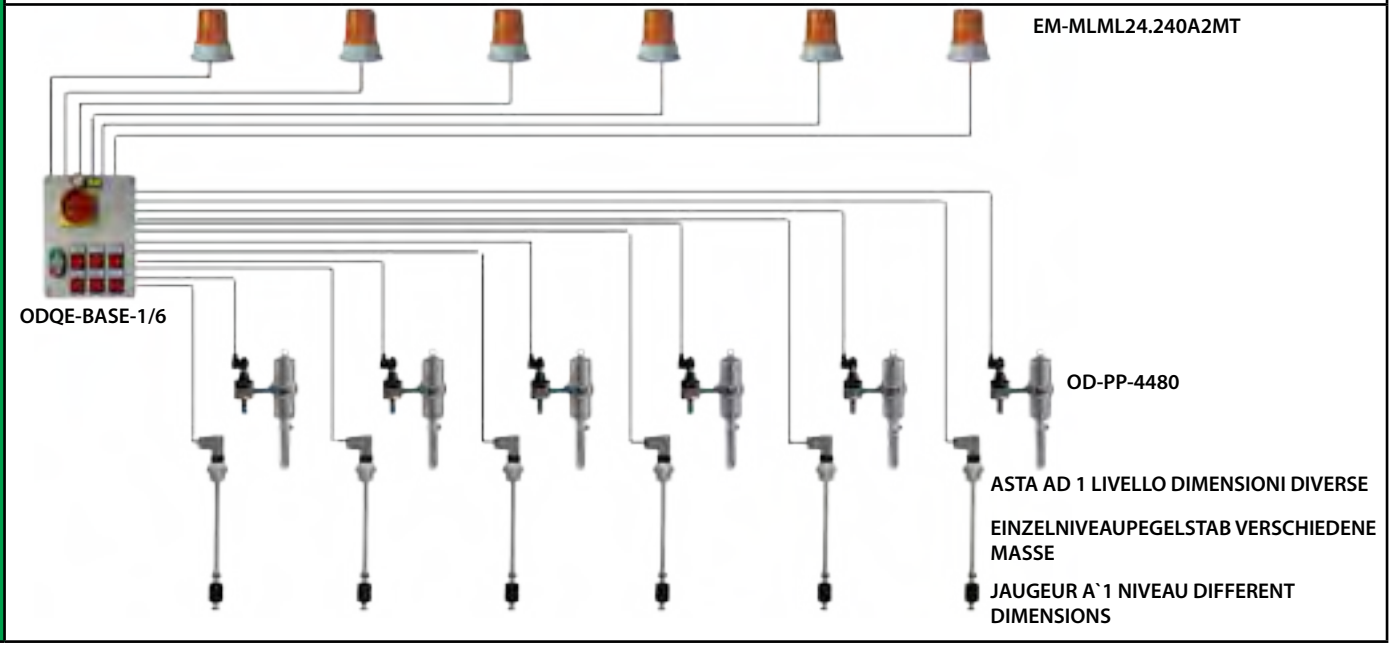

QUADRO

ODQE-PLUS

Quadro elettrico 230V di gestione di 1elettrovalvole (24V) per l'alimentazione di 1 pompa pneumatica. Interruttore di attivazione, predisposizione per fungo esterno di emergenza, 1 livellostato a doppio livello, 1 lampada di segnalazione esterna (EM-TLS3L). Incluso di timer di gestione settimanale per blocco automatico della pompa in orari e giornate programmabili. Predisposto con contatto di attivazione e disattivazione da remoto.

Schalttafel 230 V für ein Ventil (24 V) für eine Druckluftpumpe. Mit On/Off Schalter, vorbereitet für die Verbindung an ein Nottaste, passend zu Doppelniveau Pegelstäbe, mögliche Verbindung an Lampe (EM-TLS3L). Mit Wochentimer für automatische Pumpesperre beim bestimmte Tage, bzw. Uhrzeiten.

Coffret électrique 230 V de gestion d'un électrovalve (24V) pour alimentation d'une pompe pneumatique. Interrupteur d'activation, la provision pour bouton d'urgence externe, une double niveau de commutateur de niveau, une lampe de signal à l'extérieur (EM-TLS3L). Inclus timer pour administration blocage automatique de la pompe à des heures et jours programmable. Préparé avec contact activation et arrêt à distance

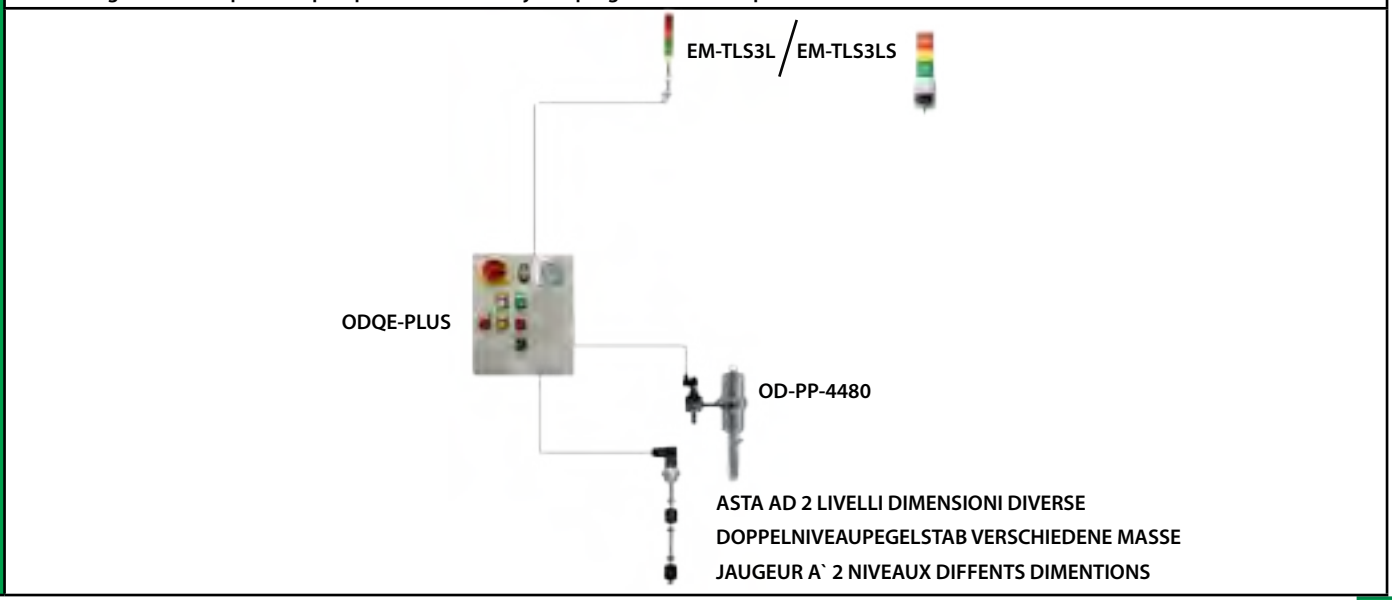

QUADRO

ODQE-PLUS-1/3

Quadro elettrico 230V di gestione di 3 elettrovalvole (24V) per l'alimentazione di 3 pompa pneumatica. Interruttore di attivazione, predisposizione per fungo esterno di emergenza, 3 livellostato a doppio livello, 3 lampade di segnalazione esterna (EM-TLS3L). Incluso di timer di gestione settimanale per blocco automatico della pompa in orari e giornate programmabili. Predisposto con contatto di attivazione e disattivazione da remoto.

Schalttafel 230 V für 3 Ventile (24 V) für drei Druckluftpumpe. Mit On/Off Schalter, vorbereitet für die Verbindung an ein Nottaste, passend zu drei Doppelniveau Pegelstäbe, mögliche Verbindung an drei Lampen (EM-TLS3L). Mit Wochentimer für automatische Pumpesperre beim bestimmte Tage, bzw. Uhrzeiten.

Coffretélectrique 230 V de gestion 1-3 électrovalves (24V) pour alimentation 3 pompes pneumatiques. Interrupteur d'activation, la provision pour bouton d'urgence externe, 3 double niveau de commutateur de niveau, 3 lampes de signal à l'extérieur (EM-TLS3L). Inclus timer pour administration blocage automatique de la pompe à des heures et jours programmable. Préparé avec contact activation et arrêt à distance

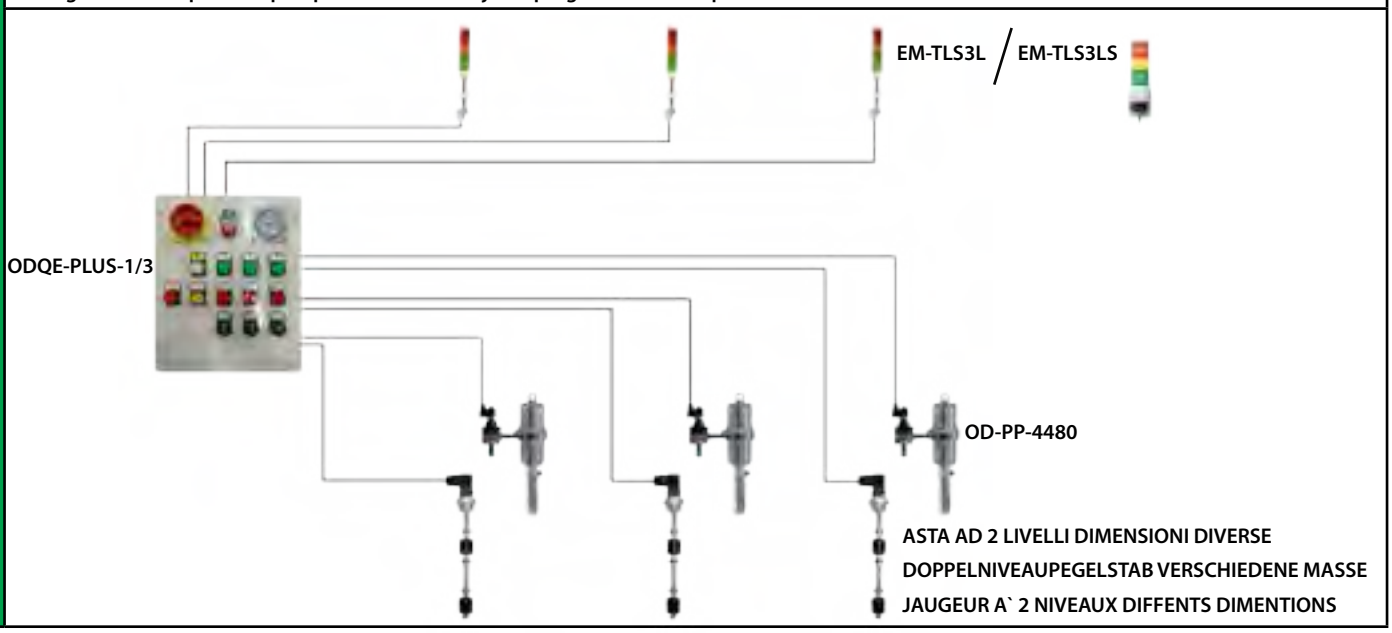

QUADRO

ODQE-PLUS-1/6

Quadro elettrico 230V di gestione di 6 elettrovalvole (24V) per l'alimentazione di 6 pompe pneumatiche. Interruttore di attivazione, predisposizione per fungo esterno di emergenza, 6 livellostati a doppio livello, 6 lampade di segnalazione esterna (EM-TLS3L). Incluso di timer di gestione settimanale per blocco automatico della pompa in orari e giornate programmabili. Predisposto con contatto di attivazione e disattivazione da remoto.

Schalttafel 230 V für 6 Ventile (24 V) für sechs Druckluftpumpe. Mit On/Off Schalter, vorbereitet für die Verbindung an ein Nottaste, passend zu sechs Doppelniveau Pegelstäbe, mögliche Verbindung an sechs Lampen (EM-TLS3L). Mit Wochentimer für automatische Pumpesperre beim bestimmte Tage, bzw. Uhrzeiten.

.Coffret électrique 230 V de gestion 1-6 électrovalves (24V) pour alimentation 6 pompes pneumatiques. Interrupteur d'activation, la provision pour bouton d'urgence externe, 6 double niveau de commutateur de niveau, 6 lampes de signal à l'extérieur (EM-TLS3L). Inclus timer pour administration blocage automatique de la pompe à des heures et jours programmable. Préparé avec contact sur activation et arrêt à distance.

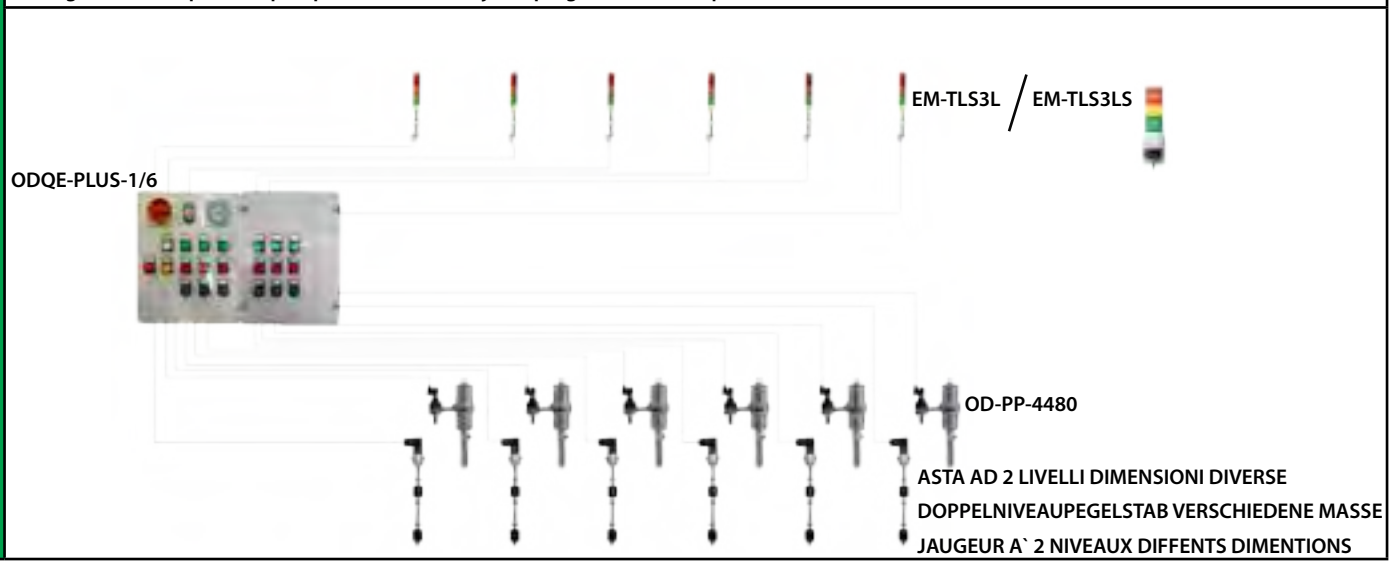

QUADRO

ODQE-ZEIT

Quadro elettrico 230V di gestione di 1elettrovalvole (24V) per l'alimentazione di 1 pompa pneumatica. Interruttore di attivazione, predisposizione per fungo esterno di emergenza, 1 livellostato a doppio livello, 1 lampada di segnalazione esterna (EM-TLS3L). incluso di timer programmabile per l'abilitazione da remoto per un tempo settabile da 5 a 10 min. Predisposto con contatto di attivazione e disattivazione da remoto.

230 V Schalttafel fuer 1 Elektroventil (24 V) fuer eine Pumpe Mit Schalter vorbereitet fuer Verbindung an externe Nottaste, 1 Doppelniveau Pegelstab, 1 Lampe (EM-TLS3L)M Mit Timer fuer externe Signal fuer 5-10 Min. Pumpeversorgung. Vorbereitet fuer externe Ein/Aus Signal

Coffret électrique 230 V de gestion d'un électrovalve (24V) pour alimentation d'une pompe pneumatique. Interrupteur d'activation, la provision pour bouton d'urgence externe, une double niveau de commutateur de niveau, une lampe de signal à l'extérieur (EM-TLS3L). Inclus timer programmable intégré permettant un réglage à distance de 5 à 10 min. Préparé avec contact sur activation et arrêt à distance.

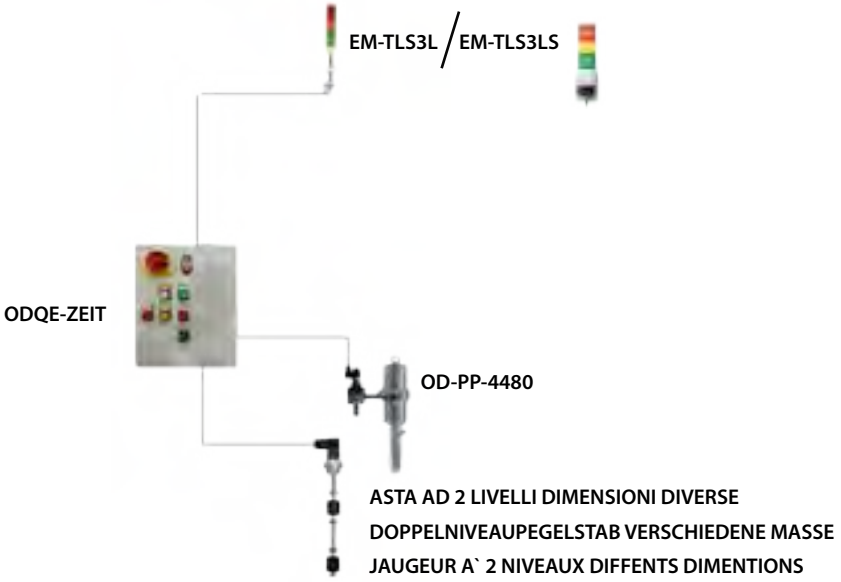

ODQE-SAFE

Quadro Elettrico per sistema rilevamento perdite fluido in un impianto di distribuzione.

Schalttafel für Leckageerkennungsystem.

Coffret électrique pour système de détection de fuites dans un installation de distribution.

1. In caso di richiesta di erogazione, il sistema rileva il funzionamento della pompa in maniera automatica e conteggia i litri erogati. In caso di eccesso di litri erogati incompatibili con il sistema, il quadro blocca la pompa. L'eccessivo valore deriva da una probabile perdita oleodinamica.

1. Beim Versorgung erkennt das system automatisch die Pumpebetätigung und messt die versorgte Liter. Beim unvereinbarer Versorgung, sperrt die Schaltafel die Pumpe. Die Übermenge ist Wahrscheinlich von einen Leck verursacht.

1. Dans le cas d'un demande de distribution, le système détecte le fonctionnement de la pompe automatiquement et compte les litres distribués. En cas d'excès des litres distribues incompatible avec le système, le cade bloque la pompe. Le valeur excessive dérive d'un probables fuites hydraulique.

2. Al termine dell'erogazione il sistema mantiene in pressione il circuito e verifica l'assenza di impulsi da parte della pompa. In caso di presenza impulsi che implicano una perdita, il sistema blocca l'alimentazione della pompa.

2. Am Ende der Versorgung der Anlage bleibt in Druck, und die Pumpe soll still liegen. In Fall von Pumpebetätigung ist ein Leck, deswegen sperrt die Tafel die Pumpe ab.

2. Après distribution du système maintient la pression dans le circuit et en vérifiant l'absence d'impulsions de la pompe. En cas de présence d'impulsions que impliquerait une fuite , le système bloque l'alimentation de la pompe.

3. L'attivazione della pompa può avvenire in maniera meccanica tramite il MICRO-SAFE montato direttamente sugli avvolgitori modello "V" oppure elettricamente in caso di presenza di GPV facenti parti del sistema FIFS. In questo secondo caso è necessario un quadro di interfaccia che dipende dal numero di fluidi gestiti al punto di erogazione.

3. Die Pumpebetätigung erfolgt mechanisch mit dem MICRO-SAFE montiert auf Schlauchaufroller Modell "V" oder elektrisch mit GPV Ventil auf FIFS System. In dieser zweite Fall ist eine Verbindungstafel passend zu den Flüssigkeitsnummer notig.

3. L'activation de la pompe peut être fait mécaniquement par le MICRO-SAFE monté directement sur le modèle des enrouleurs "V" ou électriquement en cas de présence de GPV faisant partie du système FIFS. Dans ce second cas, il faut une interface de cadre qui dépend du nombre de liquides a réussi à point de livraison.

4. Il quadro funge anche da quadro antibolla accettando il segnale di un'asta a singolo livello.
Allo svuotamento del fusto il sistema non permette l'erogazione e segnala il livello basso con una spia sul quadro.

4. Die Tafel dient auch als automatische Sperre beim Flüssigkeitsende mit Einzelniveau Pegelstab. Beim Flüssigkeitsende wird die Pumpe gesperrt und entsprechende Anzeiger auf der Tafel schaltet sich ein.

4. Le coffret sert également de cadre Antibulle accepter le signal d'une vente aux enchères avec un seul niveau. Apres le vidage de baril le système ne permet pas la mise à disposition et a noté le faible niveau avec une lumière d'avertissement sur le cadre

QUADRO

ODQE-SAFE

Quadro Elettrico 230 V per sistema rilevamento perdite fluido in impianto di distribuzione per pompe dotate di contatto REED. Predisposizione per fungo di emergenza esterna, 1 asta a singolo livello, 1 lampada di segnalazione esterna. Si interfaccia con FIFS e con MICRO-SAFE.

Schalttafel für Leckageerkennungsystem für Pumpe mit REED Kontakt. Vorbereitet für die Verbindung an ein Nottaste, passend zu drei Einzelniveau Pegelstäbe, mögliche Verbindung an eine Lampe. Zu verbinden an FIFS oder MICRO-SAFE.

Coffret électrique 230 V pour système de détection de fuites dans un installation de distributions pour le pompes avec le connexion REED. Prédisposé avec le bouton d'urgence extérieur, 1 jauger de niveau , 1 lumière d'avertissement extérieur.
Interfaces avec FIFS et MICRO-SAFE.

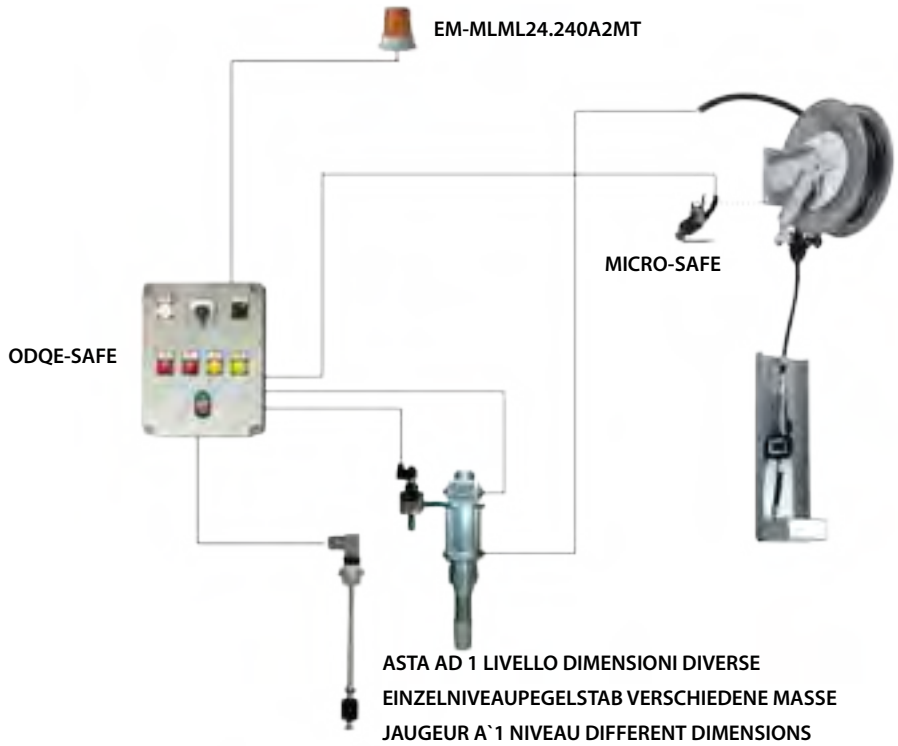

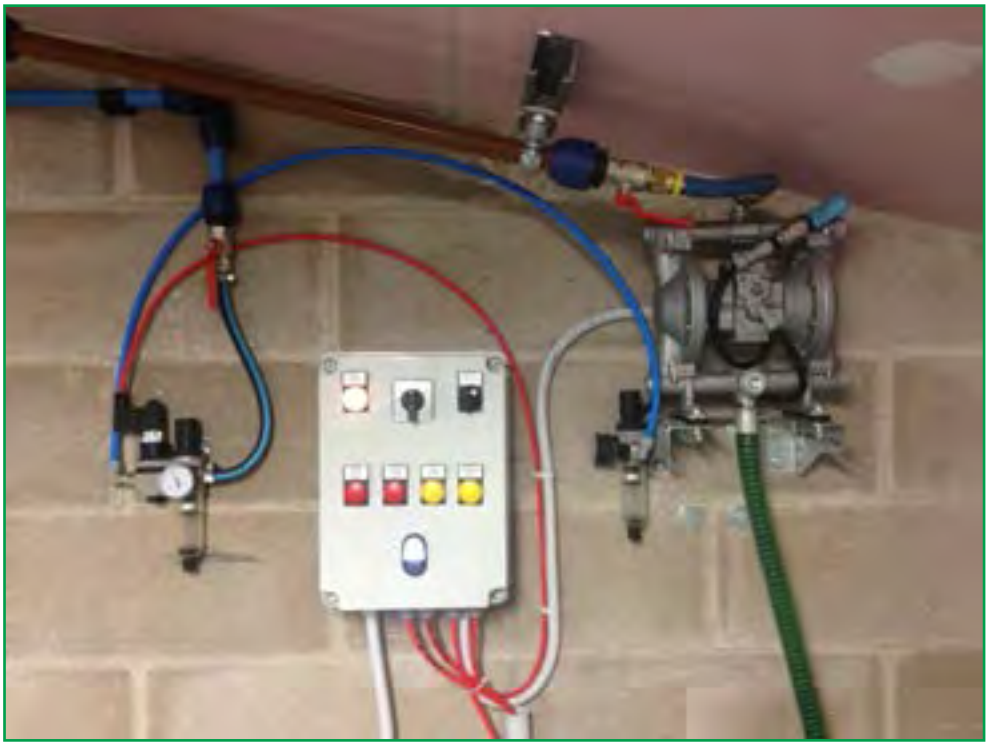

Asta a singolo livello per controllo livello fluido in cisterna. Lunghezza asta (L). Contatto in scambio (con Olio) a L_2 da flangia (NO o NC). Gallengiante Ø 22 - Flangia filettata (G). Ulteriori configurazioni e versioni ATEX su richiesta.

Einzelniveau Pegelstab. Laenge (L) Wechselkontakt (mit Oel) bei L_2 aus Flansch (NO oder NC). Schwimmer Ø 22. Gewinde (G). Andere Konfiguration und Atex Versionen auf Anfrage.

Jauge de contrôle singulier niveau pour contrôler le niveau des fluides dans les citernes. Longueur de jauge (L.) Contact échange (avec huile) a L_2 brides (NO- NC). Flotteur Ø22. Bride filetée (G). D'autres configurations et les versions ATEX sur demande.

CODE	L (mm)	L_2 (mm)	G (")	TANK
ODAL-88/1	845	820	3/4"	208 l
ODAL-100/1	960	925	3/4"	IBC 1000 l
ODAL-150/1	1470	1445	1"	TANK
ODAL-170/1	1700	1665	1"	TANK
ODAL-200/1	2000	1975	1"	TANK

ODAL-.... /1

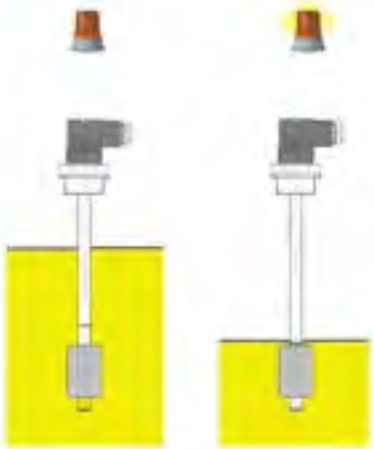

ODAL-.... /2

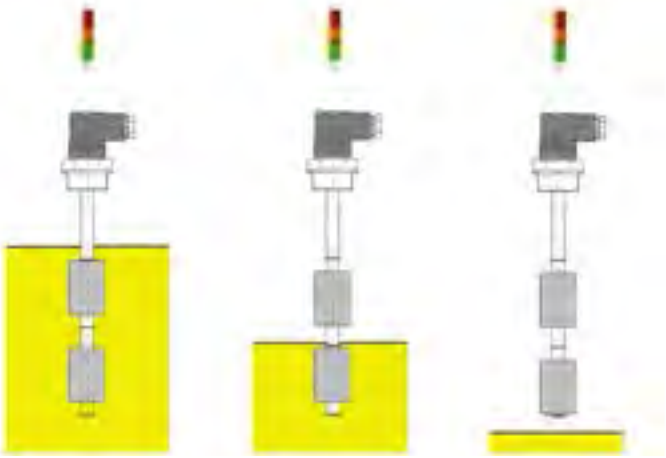

Asta a doppio livello per controllo livello fluido in cisterna. Lunghezza asta (L). Contatto basso NC (con Olio) a L_2 da flangia, contatto al o NO (con Olio) a L_1 da flangia . Gallengiante Ø 22 - Flangia filettata (G). Ulteriori configurazioni e versioni ATEX su richiesta.

Doppelniveaupegelstab. Länge (L). Niedrige Kontakt NC (mit Öl) am L_2 aus der Flansch, höher Kontakt NO (mit Öl) am L_1 aus der Flansch. Schwimmer Ø 22 - Gewinde (G).

Jauge à double niveau pour contrôler le niveau dan le citernes. Longueur de jauge (L), contact bas NC (avec huile) a L_2 de brides contact bas NO (avec huile) a L1 de bride. Flotteur Ø22 . Bride filetée (G). D'autres configurations et les versions ATEX sur demande.

CODE	L (mm)	L_1 (mm)	L_2 (mm)	G (")	TANK
ODAL-88/2	845	745	820	3/4"	208 l
ODAL-100/2	960	860	935	3/4"	IBC 1000 l
ODAL-150/2	1500	1250	1475	1"	TANK
ODAL-170/2	1700	1600	1675	1"	TANK

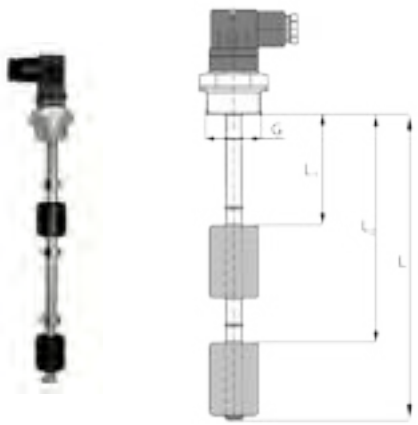

Asta a singolo livello per controllo livello fluido in cisterna. Lunghezza asta (L). Contatto in scambio (con Olio) a L_2 da flangia. Gallengiante Ø 22 - Flangia filettata (G). Ul eriori configurazioni e versioni ATEX su richiesta.

Einzelniveau Pegelstab. Laenge (L) Wechselkontakt (mit Oel) bei L2 aus Flansch (NO oder NC). Schwimmer Ø 22. Gewinde (G). Andere Konfiguration und Atex Versionen auf Anfrage.

Asta di levello per controllo livello fluido in cisterna, unico livello di lettura. Lunghezza asta (L). Contatto in scambio (NO o NC). Gallengiante Ø - Flangia filettata (G).

CODE	L (mm)	L_2 (mm)	G (")	TANK
ODAL-350/1	335	300	1"	TANK

ODAL-350/1

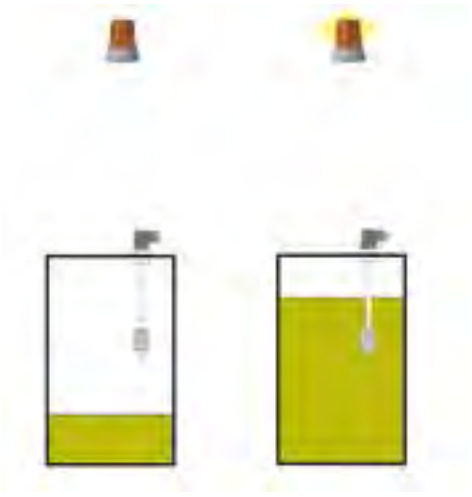

ODAL-350/1

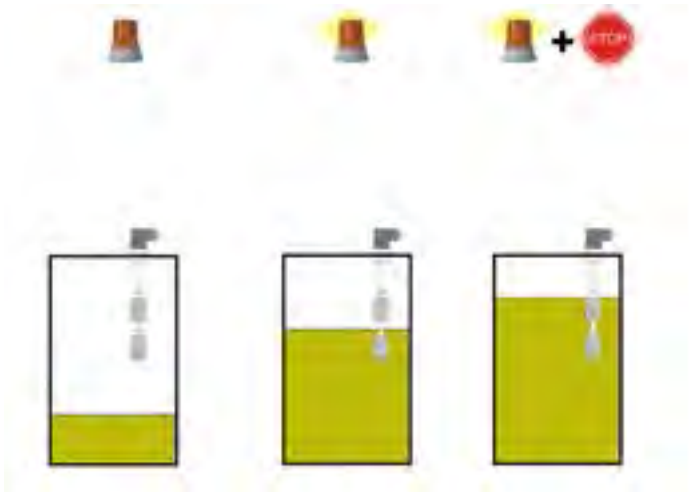

Asta a doppio livello per controllo livello fluido in cisterna. Lunghezza asta (L). Contatto basso NC (con Olio) a L_2 da flangia, contatto al o NO (con Olio) a L_1 da flangia . Gallengiante Ø 22 - Flangia filettata (G). Ulteriori configurazioni e versioni ATEX su richiesta.

Doppelniveaupegelstab. Länge (L). Niedrige Kontakt NC (mit Öl) am L_2 aus der Flansch, höher Kontakt NO (mit Öl) am L_1 aus der Flansch. Schwimmer Ø 22 - Gewinde (G).

Asta di levello per controllo livello fluido in cisterna, unico livello di lettura. Lunghezza asta (L). Contatto in scambio (NO o NC). Gallengiante Ø - Flangia filettata (G).

CODE	L (mm)	L_1 (mm)	L_2 (mm)	G (")	TANK
ODAL-600/2	565	350	540	1"	TANK

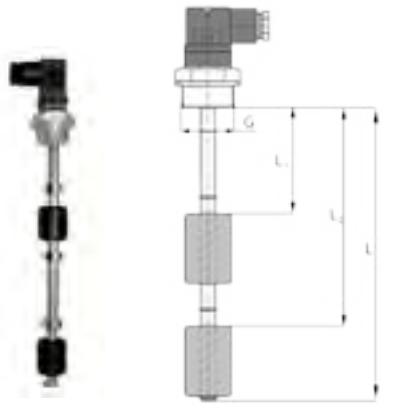

OIL MANAGEMENT

FIFS

Programma concepito in ambiente Windows per la verifica e gestione della distribuzione e stoccaggio dei fluidi, FIFS consente:

Programm passend zu Windows für Prüfung der Flüssigkeitsversorgung und der Bestand.

Programme conçu pour Windows pour la gestion et le stockage des fluides des essais et de la distribution, FIFS permet.

CONTROLLO DELLA FATTURAZIONE - RECHNUNGSPRÜFUNG - LE CONTRÔLE DE FACTURATION

Tutte le informazioni sull'erogazione (litri, cliente…) sono memorizzate all'interno del database del software FIFS, è sempre possibile visualizzare e stampare le erogazioni da PC. Se l'unità è con stampante OD-OM-2398 è possibile stampare ricevuta presso il punto d'erogazione.

Alle Versorgungsinfo (Quantität, Kunde…) sind in FIFS Database gespeichert, alle Versorgungen kann man immer auf PC prüfen und drucken. Mit OD-OM-2398 kann man Quittung drucken.

Toutes les informations sur la fourniture (litres, clients….) sont marmorisé dans le software FIFS, est tout jour possible de visionner et imprimer la distribution par un ordinateur. Si l'unité est avec imprimeur OD-OM-2398 est possible d'imprimer le reçu dans le point de fourniture.

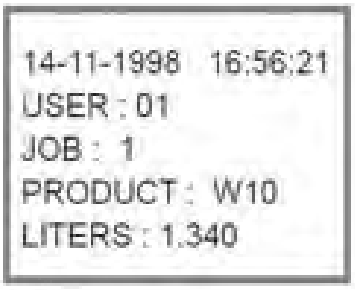

Copia della ricevuta - Copia della ricevuta - Copia della ricevuta

Possibile integrazione a gestionali e altri programmi tramite esportazione automatica dei file *.txt, con optional OD-OM-SEND/U. Per es. inserimento Job di lavoro con relativa fatturazione imputata allo stesso cliente, consentendo certezza di fatturazione per ogni erogazione. Per questa applicazione è necessario il supporto della software house fornitrice del gestionale per consentire accesso dei dati FIFS.

Mit dem Zubehör OD-OM-SEND/U kann man alle Datei in Format .*txt haben. ZB Jobeingabe mit entsprechende Fakturierung, damit kann man sich sichern, dass alle Ausgabe fakturiert sind. Dafür ist die Verbindung an der Software notig, nehmen Sie Kontakt mit Ihre Software Lieferant auf.

Possibilité d'intégration a des et autre programmes à travers exportation automatique des file *.txt, avec optionnelle OD-OM-SEND/U. Par exemple dans insertion Job de travaille avec le relative facturation destine à le même client, permettant certain facturation pour chaque fourniture . Pour cette application est nécessaire le support de software house productrice de le programme pour permettre l'accès dans le FIFS.

CONTROLLO DEGLI OPERATORI - MITARBEITERPRÜFUNG - CONTRÔLE DE NIVEAU DES FLUIDES

Più livelli di password per gestire erogazioni e settaggi. Solo chi è in possesso di una password è abilitato all'erogazione Possibilità di gestire le erogazioni da un PC che abilita gli accessi, un responsabile ha sempre il controllo delle erogazioni.

Mehrere Passwordniveau für Ausgabe- Einstellungsverwaltung. Nur mit Password kann man Versorgen. Mögliche Verwaltungsfreigabe nur aus PC, damit ein Veranwortlich immer der Kontrolle alle Ausgabe hat.

Plusieurs niveaux de password pour gérer les fournitures et les paramètres. Seuls ceux en possession d'un mot de passe est activée disposition Capacité à gérer les décaissements d'un PC qui permet l'accès, un gestionnaire est toujours en contrôle de décaissements.

CONTROLLO LIVELLO FLUIDI - BESTANDPRÜFUNG - CONTRÔLE DE NIVEAU DES FLUIDES

Con l'inserimento manuale del fluido stoccato automaticamente viene visualizzato il livello stoccato, gestendo 2 livelli di allarme per poter organizzare riordino e successivamente blocco delle erogazioni – questi livelli sono settabili. Tramite l'optional OCIO il livello dei fluidi è gestito in automatico senza necessità di inserire manualmente la sostituzione del fluido o l'inserimento di fluido nuovo in cisterna. Possibile integrazione di FIFS su tutte i terminali di distribuzione Filcar e su impianti preesistenti. Disponibile versione in italiano, francese, tedesco, inglese, spagnolo, svedese, norvegese, ungherese, lituano, lettone, svedese, slovacco, ceco, portoghese, danese, olandese, serbo o polacco.

Beim Eingabe der Menge in Tank automatisch wird die bestehende Menge mitgeteilt, 2 Alarmniveau sind zu Verfügung, damit kann man Bestellaviso und Pumpesperre programmieren. Mit dem Zubehör Ocio muss man nicht Manuell die Flüssigkeiteinfügung eingeben, das Niveau wird automatisch gemessen. Fifs ist mit alle Filcar module und bestehende Anlage kompatibel. Verfügbare Sprache: italienisch, Französisch, Deutsch , Englisch, Spanisch , Schwedisch, Norwegisch , Ungarisch, Litauisch, Lettisch, Schwedisch , Slowakisch,

Avec l'insertion manuelle de le fluide stocké automatiquement vient visualisé le niveau stocké , gérant 2 niveau d'alarme pour pouvoir organisé un rangement et ensuite le blocage de la distribution – ces niveaux sont réglables. Par l'option OCIO le niveau de liquide est gérée automatiquement sans avoir besoin d'insérer le remplacement du fluide manuellement ou l'insertion d'un nouveau fluide dans le réservoir. Intégration possible des FIFS sur tous les terminaux de distribution et sur Filcar systèmes existants. Version disponible en italien, français, allemand, anglais, espagnol, suédois, norvégien, hongrois, lituanien, letton, suédois, slovaque, tchèque, portugais, danois, néerlandais, polonais ou serbe.

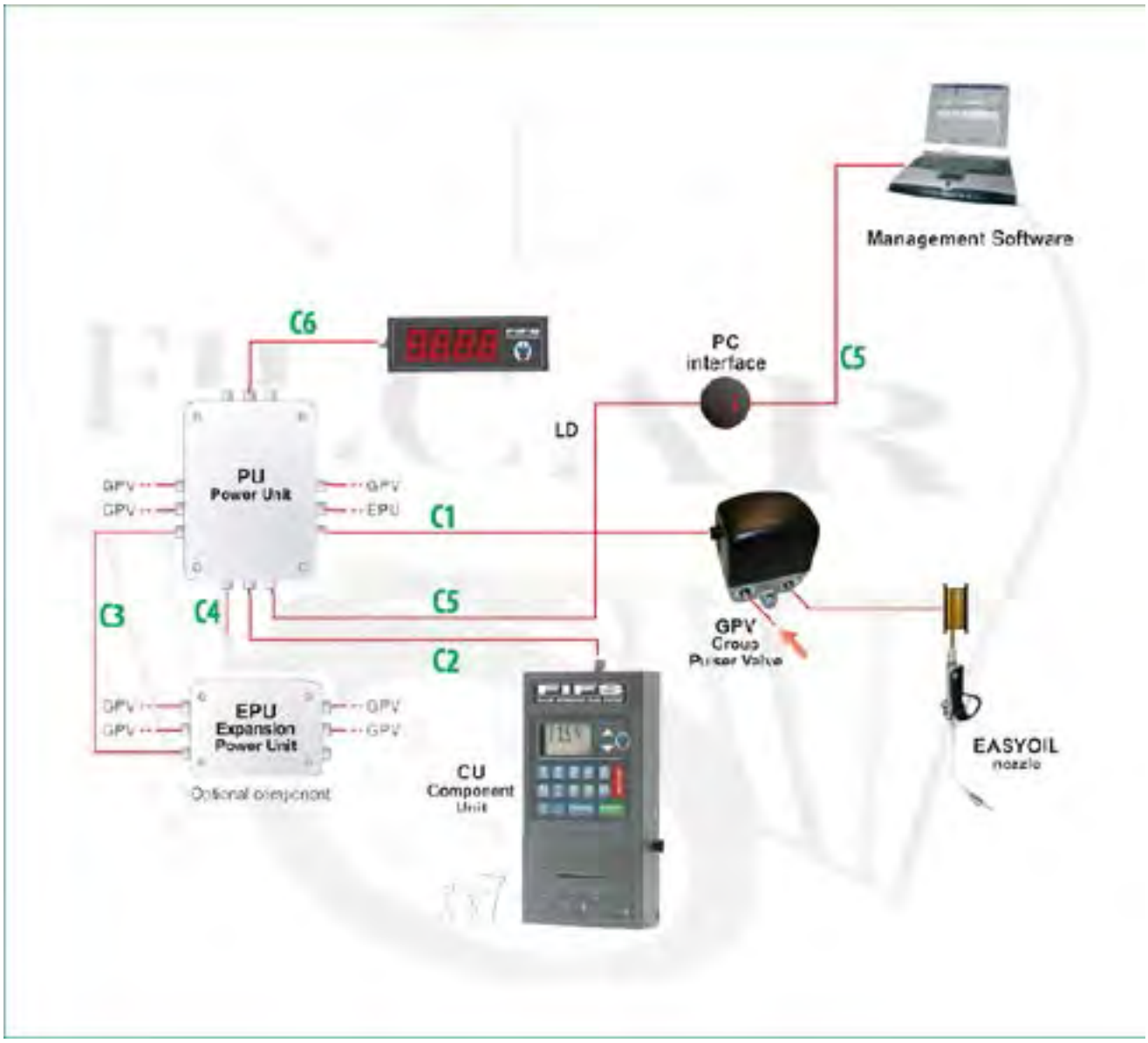

CU - UNITÀ DI CONTROLLO - STEUEREINHEIT -UNITE DE CONTROLE
PU - UNITÀ DI POTENZA - POWER UNIT - UNITE DE PUISSANCE
EPU - OD-OM2402
LD - OD-OM-2404
GPV - OD-OM-2410
PC -OD-OM-2406
C1 - CVE-8x0,75
C2 - CVE-24x0,50
C3 - CVE-24x0,50
C4 - CVE-2x0,35
C5 - CVE-2x0,35
C6 - CVE-4x0,75

OIL MANAGEMENT

	CODE	DESCRIZIONE - BESCHREIBUNG - DESCRIPTION	
UNITÀ DI GESTIONE	OD-OM-2398	Unità di controllo con emissione ticket (CU) e di potenza (PU) adatto per 4 fluidi ed espandibile fino a 12 con apposita espansione. Steuereinheit mit Ticketausgabe für 4 Flüssigkeiten erweiterbar bis auf 12 mit entsprechende Erweiterungseinheit. Unité de contrôle avec impression du ticket adapte (CU) et de puissance (pu) pour 4 fluides et extensible. Jusqu'a 12 avec expansion appropriée	OD-OM-2398
	OD-OM-2400	Unità di controllo senza emissione ticket (CU) e con quadro di potenza (PU) adatto per 4 fluidi ed espandibile fino a 12 con apposita espansione. Steuereinheit ohne Ticketausgabe für 4 Flüssigkeiten erweiterbar bis auf 12 mit entsprechender Erweiterungseinheit. Unité de contrôle sans impression du ticket adapte (CU) et de puissance (PU) pour 4 fluides et extensible. Jusqu'a 12 avec expansion appropriée	OD-OM-2400
	RICAMBI/ERSATZTEILE/DES PIÈCES DE RECHANGE		
	OD-ACC-TIK	Confezione 10 rotoli di carta 57x30 per emissione ticket per ODOM-2398. Set mit 10 St Papierrolle 57 x 30 für Quittung auf OD-OM-2398. Paquet de 10 rouleaux de papier 57 x 30 pour imprimante ticket pour ODOM-2398	

	CODE	DESCRIZIONE - BESCHREIBUNG - DESCRIPTION	
DISPLAY	OD-OM-2404	Display luminoso per visualizzazione a grande distanza delle quantità erogate. Display zur Anzeige der abgegebenen Mengen auf große Entfernung Affichage lumineux pour affichage a grande distance des quantités distribuées.	

	CODE	DESCRIZIONE - BESCHREIBUNG - DESCRIPTION	
EPU	OD-OM2402	Modulo di espansione per ulteriori 4 fluidi da abbinare a OD--OM-2398 O OD-OM-2400. Expansionmodul fuer 4 weitere Fluessigkeiten zu verbinden an OD-OM-2398 oder OD-OM-2400. Module d'expansion pour 4 fluides supplémentaires a jumeler avec OD-OM-2398 ou OD-OM-2400.	

	CODE	DESCRIZIONE - BESCHREIBUNG - DESCRIPTION	
INTERFACCIA PC	OD-OM-2406	Modulo di interfaccia per PC con porta USB + software di gestione. Schnittstellenmodul für PC mit USB-Port + Steuerungssoftware. Module d'interface pour ordinateur avec support clé USB + software gestion.	
	OD-OM-USB	Modulo di interfaccia per PC con porta USB. Schnittstellenmodul für PC mit USB-Port. Module d'interface pour ordinateur avec support clé USB.	
	OD-OM-SEND/U	Software di interfaccia tra OD-OM-2406 per rendere dati in formato .txt. Schnittstelle für OD-OM-2406 für die Datei in Format .txt. Module d'interface entre OD-OM-2406 pour rendre les coordonnées en format .txt.	

ELETTROVALVOLA	CODE	DESCRIZIONE - BESCHREIBUNG - DESCRIPTION	
	OD-OM-2410	Gruppo elettrovalvola con contalitri e doppia solenoide. P.max 70 Bar. Magnetventil mit Zähler und Doppelsolenoid. Max Druck 70 bar. Groupe électrovanne avec compte litre et double solénoïde. P.max 70 bar.	
	OD-OM-2412	Gruppo elettrovalvola con contalitri e singola solenoide. P.max 70 Bar. Magnetventil mit Zähler und Einzelsolenoid. Max Druck 70 bar. Groupe électrovanne avec compte litre et solénoïde simple. P.max 70 bar.	

ELETTROVALVOLA	CODE	DESCRIZIONE - BESCHREIBUNG - DESCRIPTION	
	OM-PI-000445160	Gruppo elettrovalvola con contalitri e singola solenoide adatta per liquido lavavetri e antigelo. P.max 70 Bar. Magnetventil mit Zähler und Doppelsolenoid. Max Druck 70 bar für Scheibenreiniger und Frostschutz. Groupe électrovanne avec compte litre et solénoïde simple adaptée pour liquide lave glace. P. max 70bar.	

CAVI DI COLLEGAMENTO -	CODE	DESCRIZIONE - BESCHREIBUNG - DESCRIPTION	
	CVE-2X0,35	Cavo elettrico 2 poli - 0,35 mm², per collegamento gestione compiuterizzata. Kabel 2-adrig - 0,35 qmm, zum Anschluss der Computersteuerung. Câble électrique 2 pôles - 0,35 mm2, pour connexion gestion informatisée.	
	CVE-4X0,75	Cavo elettrico 4 poli - 0,75 mm², per collegamento gestione compiuterizzata. Kabel 4-adrig - 0,75 qmm, zum Anschluss der Computersteuerung. Câble électrique 4 pôles - 0,75 mm2, pour connexion gestion informatisée.	
	CVE-8X0,75	Cavo elettrico 8 poli - 0,75 mm², per collegamento gestione compiuterizzata. Kabel 8-adrig - 0,75 qmm, zum Anschluss der Computersteuerung. Câble électrique 8 pôles - 0,75 mm2, pour connexion gestion informatisée.	
	CVE-24X0,50	Cavo elettrico 24 poli - 0,50 mm², per collegamento gestione compiuterizzata. Kabel 24-adrig - 0,50 qmm, zum Anschluss der Computersteuerung. Câble électrique 24 pôles - 0,50 mm2, pour connexion gestion informatisée.	

OCIO	CODE	DESCRIZIONE - BESCHREIBUNG - DESCRIPTION	
	OE-ACC-OCIO	Sistema di verifica del livelo del fluido nel serbatoio, rileva la pressione statica generata dall'altezza del liquido per mezzo di un tubo introdotto all'interno del serbatoio e visualizza il livello - precisione ± 1%. Utilizzabile come asta a doppio livello, fornito con tubo L=10 m per collegamento sonda (inclusa). System zur Tankstandkontroll. Dank der Schlauch in Tank wird die Statische Druck gemessen und entsprechende Flüssigkeitbestand wird gezeigt. Präzision ± 1 %. Mögliche Verwendung als Doppelniveaupegelstab, beliefert mit 10 m Schlauch und Sonde. System de vérification du niveau de fluides dans le réservoir , détecté la pression statique générée par le fluide au moyen d'un tube insère dans le réservoir et affiche el niveau - précision ± 1%. Utilisable comme jauge à double niveau, vient fourni ave un tuyau L = 10 m pour lier la sonde (inclus).	

MIXER

Centralina per il dosaggio e la miscelazione proporzionale automatica di liquido. Il sistema si basa sul dosaggio proporzionale regolato da elettrovalvole di 2 fluidi da miscelare il cui passaggio viene rilevato da 2 contalitri emettitori di impulsi gestiti dalla centralina elettronica, mantenendo un costante equilibrio delle percentuali impostate.
Range di configurazione 0,5 – 50 % ; Precisione ± 0,5 %;
Arresto automatico della pompa aspirante il puro tramite asta di livello.

Mixer für Flüssigkeitenmischung mit Wasser. Mischung wird durch Elektroventile mit 2 Zähler Impulsgeber gesteuert. Mit dem Display kann man die Mischungswerte ändern. Mischung 0,5 - 50 %; Präzision ± 0,5 % Automatische Pumpesperre der Purflüssigkeit mit einem Pegelstab.

Unité de commande de dosage et de mélange proportionnel automatique de liquide . Le système est basé sur le dosage régulés par l'électrovanne proportionnel deux fluides à mélanger dont le passage est détecté par deux émetteurs d'impulsions compteur gérés par l'unité de commande électronique, tout en conservant une constante l'équilibre des pourcentages prévus.
Configuration de la gamme de 0,5 à 50%; Précision ± 0,5%;
Arrêt automatique de la pompe d'aspiration pures à travers le jauge de niveau.

FD-FB-MIXER

Mixer Automatico per lavavetri. Completo di pompa pneumatica per miscelazione liquido lavavetri. Completo di staffa murale, QE di gestione e Alimentatore.

Automatische Mixer für Scheibenreiniger. Mit Pumpe für Scheibenreiniger pur, Schalttafel mit Display für Wandmontage.

Mixer automatique pour lave-glace . Complet avec pompe à air pour mélanger liquide lave-glace. Complet avec supports muraux, QE de gestion et alimentation.

FD-FB-MIXER-AG

Mixer Automatico per antigelo. Completo di pompa pneumatica per miscelazione antigelo. Completo di staffa murale, QE di gestione e Alimentatore.

Automatische Mixer für Frostschutz. Mit Pumpe für Scheibenreiniger pur, Schalttafel mit Display für Wandmontage.

Mixer automatique pour antigel . Complet avec pompe à air pour mélanger liquide lave-glace. Complet avec supports muraux, QE de gestion et alimentation.

FD-FB-MIXER/ACC.400/SP

Kit di accumulo sull'impianto del prodotto miscelato, composto da cisterna d/parete 400 l + aste di livello di minima e di massima. senza pompa pneumatica.

Set für gemischte Flüssigkeiten, bestehend aus Doppelwandige Tank 400 l, Pegelstäbe für Hoch- Niedrigniveau, ohne pneumatische Pumpe.

Kit d'accumulation sur le system de le produit mélangé , composé par réservoir d / mur 400 l + jauges minimales et maximales. Sans pompe pneumatique.

FD-FB-MIXER/ACC.400

Kit di accumulo e rilancio sull'impianto del prodotto miscelato, composto da cisterna doppia parete 400l + pompa pneumatica 1:1 doppia membrana FD-PM-940-M + aste di livello di minima e di massima.

Set für gemischte Flüssigkeiten, bestehend aus Doppelwandige Tank 400 l, Pegelstäbe für Hoch- Niedrigniveau, mit pneumatische Pumpe.1:1 FD-PM-940-M.

Kit d'accumulation et relance sur le system de le produit mélangé, composé par réservoir d / mur 400 l + pompe pneumatique
1:1 double membrane FDPM-940-M + jauges minimum et maximum.

FD-FB-MIXER/ACC.400/STOP

Kit blocco automatico pompa pneumatica del KIT FD-FB-MIXER/ACC.400 + elettrovalvola + quadro con pulsante on/off e pulsante bypass – attivazione automatica del Mixer al livello minimo, con blocco automatico al livello massimo.

Set für vollautomatisches System passend zu FD-FB-MIXER/ACC.400 - Beim Flüssigkeitende fangt die Mischung an mit automatische Sperre beim Max Niveau

Kit de blocage automatique pompe pneumatique de Kit FD-FB-MIXER/ACC.400 + électrovanne + cadre avec bouton on/off et bouton by-pass – activation automatique au niveau maximum.

STOCCAGGIO FLUIDI

FLÜSSIGKEITLAGERUNG
STOCKAGE DES FLUIDES

Vasche di contenimento a tenuta stagna per fusti.

Auffangwannen für Fässern.

Bac de rétention étanchée pour fût.

CODE	DRUM 200 l	Dimensions mm
OD-ST-301	1 DRUM	860x860x430
OD-ST-302	2 DRUMS	1340x850x330
OD-ST-304	3 DRUMS	1340x1250x300
OD-ST-304F	4 DRUMS	2720x850x330
OD-ST-308F	8 DRUMS	2720x1250x300

Vasche di contenimento per fusti 1000 l IBC.

Auffangwannen für 1000 l IBC Tank.

Bac de rétention pour fût 1000 l IBC.

CODE	TANK 1000 l	Dimensions mm
OD-ST-310	1 TANK	1340x1650x620

Cisterne in polietilene per fluidi esausti 500 l.

Tank aus Polyäthilen für alte Flüssigkeiten 500 l.

Citerne en polyéthylène pour huile usagée 500 l.

CODE	FLUID	COLOR	Dimensions mm
OE-ST-500/2	Olio esausto - Altöl - Huile usagee	Nero - Schwarz - Noir	Ø980 mm - h 1370 mm
FE-ST-500/2	Antigelo esausto - Alte Frostschutz - Antigel usagee	Azzurro - Hellblau - Azur	Ø980 mm - h 1370 mm

Cisterne a doppia parete in polietilene (PE-HD), che garantisce una lunga durata con internamente ed esternamente lamiera in acciaio completamente zincata con sigillatura polimerica. Con 4 fori Ø 2" predisposti per alloggiamento pescanti e aste di livello, incluso indicatore di livello e indicatore danneggiamento prima parete.

Doppelwandiger Tank aus Polyethylen (PE-HD) mit innen und aussen voll verzinktem Stahlblech mit Polymer Versiegelung. Mit 4 Löcher 2" für Saugrohr, bzw. Pegelstab. Mit Niveauanzeiger und Leckanzeiger der erste Wand.

Citerne a double paroi en polyéthylène (PE-HD), qui garanti un long durabilité avec internement et extérieurement tôle d'acier complètement galvanisé avec étanchéité polymère. Avec 4 trous de Ø 2 prédisposé pour le logement des les cannes et les jauges . y compris l'indicateur de niveau d'endommagement avant mur.

CODE	l	Dimensioni mm - Larghezza/Profondità/Altezza - Peso Masse mm Breite-Tiefe-Höhe - Gewicht Dimensions mm - Largeur/Profondite`/Hauteur - Poids
OD-ST-750/2	750	700x1100x1280 - 65 kg
OD-ST-1000/2	1000	700x1100x1600 - 79 kg
OD-ST-1500/2	1500	760x1630x1860 - 133 kg

Cisterne monoparete con bacino di contenimento del 100% su richiesta.

Einwandiger Tank, mit 100 % Auffangwanne - Auf Anfrage.

Citerne mono paroi avec bac de rétention de 100% sur dema.

Cisterne da interro in accaio al carbonio da doppia parete su richiesta.

Doppelwandige Erdtank aus Karbonstahl - Auf Anfrage.

Citernes enterre d'acier au carbone double paroi sur demande.

Sistemi di controllo per cisterne interrate. Rivelatore di perdite per cisterne da interro con intercapedine precaricata parzialmente con glicole.

Leckmeldegerät für Erdtank mit teilweise - mit Glykol Wandzwischenraum zu füllen.

Détecteur des fuites pour citernes a enterrer avec espace interstitiel partiellement pré charge avec glycol.

CODE	
OD-ACC-RIV	

Carica di glicole per rilevatore di perdite per cisterna da interro da 10 m³. Per altre dimensioni di cisterna su richiesta.

Glykol fuer Leckmeldersystem fuer unterirdische Tank von m3. Andere Quantitaet auf Anfrage .

Charge de glycol pour détecteur de fuite pour l'utilisation citerne souterraine de 10 m3. Pour les autres dimensions du réservoir à la demande.

CODE	
OD-ACC-RIV-GL	

Container senza porte per lo stoccaggio di fluidi in area esterna su richiesta.

Kontainer ohne Türe für Aussenlagerung von Flüssigkeiten.

Container sans portes pour le stockage de fluides a l'extérieur sur demande.

ServiceDirect

GRUPPI TRATTAMENTI ARIA

DRUCKLUFTAUFBEREITUNGSET
GROUP TRAITEMENT D'AIR

CODE	DESCRIZIONE - BESCHREIBUNG - DESCRIPTION	
FD-ACC-2028	Regolatore di pressione da 1/4" completo di manometro e rubinetto. Druckluftaufbereitungset 1/4" mit Druckminderer mit Manometer und Hahn. Régulateur de pression de 1 /4" complet de manomètre et robinet.	

CODE	DESCRIZIONE - BESCHREIBUNG - DESCRIPTION	
FD-ACC-2028.3BAR	Regolatore di pressione con valvola di sicurezza da 3 Bar. Druckluftaufbereitungset mit Druckminderer mit Manometer mit 3 Bar Sicherheitsventil. Régulateur de pression avec valve de sécurité de 3 Bar.	

CODE	DESCRIZIONE - BESCHREIBUNG - DESCRIPTION	
FD-ACC-2128	Regolatore di pressione da 1/2" completo di manometro e rubinetto. Druckluftaufbereitungset 1/2" mit Druckminderer mit Manometer und Hahn. Régulateur de pression de 1 /2" complet de manomètre et robinet	

Gruppo trattamento aria con fil ro regolatore, manometro di regolazione, P. max 13 Bar.

Druckluftaufbereitungset mit Filter, mit Druckminderer Manometer, Max Druck 13 Bar.

Groupe de traitement d'air avec filtre régulateur , manomètre di régulation, P. max 13 Bar.

CODE	ATTACCHI FILETTATI GEWINDEANSCHLUSS RACCORDS FILETES	RANGE Bar
AD-FR1/4-8	1/4" f	0-8 Bar
AD-FR3/8-8	3/8" f	0-8 Bar
AD-FR1/2-8	1/2" f	0-8 Bar

Gruppo trattamento aria con fil ro regolatore, scarico manuale e lubrificatore, manometro di regolazione, P. max 13 Bar.

Druckluftaufbereitungset mit Filter, mit Druckminderer Manometer, Öler Max Druck 13 Bar.

Groupe de traitement d'air avec filtre régulateur, vidage manuelle et lubrificateur, manomètre de régulation, P. max 13 Bar.

CODE	ATTACCHI FILETTATI GEWINDEANSCHLUSS RACCORDS FILETES	RANGE Bar
AD-FRL1/4-4	1/4" f	0-4 Bar
AD-FRL1/4-8	1/4" f	0-8 Bar
AD-FRL3/8-8	3/8" f	0-8 Bar
AD-FRL1/2-8	1/2" f	0-8 Bar

Gruppo trattamento aria con elettrovalvola, filtro regolatore e manometro di regolazione, P. max 13 Bar; alimentazione elettrica 24 V alternata.

Druckluftaufbereitungset mit Elektroventil, Filter, mit Druckminderer Manometer, Max Druck 13 Bar; Stromversorgung 24 V Wechselstrom.

Groupe de traitement air avec électrovanne, filtre régulateur avec et manomètre. P. max 13 bar, alimentation électrique 24 V alternent.

CODE	ATTACCHI FILETTATI GEWINDEANSCHLUSS RACCORDS FILETES	RANGE Bar
AD-FRE1/4-8	1/4" f	0-8 Bar
AD-FRE3/8-8	3/8" f	0-8 Bar
AD-FRE1/2-8	1/2" f	0-8 Bar

Gruppo trattamento aria con elettrovalvola, filtro regolatore con scarico manuale e lubrificatore, manometro di regolazione, P. max 13 Bar.; alimentazione elettrica 24 V alternata.

Druckluftaufbereitungset mit Elektroventil, Filter, mit Druckminderer Manometer, Öler, Max Druck 13 Bar; Stromversorgung 24 V Wechselstrom.

Groupe de traitement air avec électrovanne, filtre régulateur avec lubrificateur et manomètre. P. max 13 bar, alimentation électrique 24V alternent.

CODE	ATTACCHI FILETTATI GEWINDEANSCHLUSS RACCORDS FILETES	RANGE Bar
AD-FRLE1/4-4	1/4" f	0-4 Bar
AD-FRLE1/4-8	1/4" f	0-8 Bar
AD-FRLE3/8-8	3/8" f	0-8 Bar
AD-FRLE1/2-8	1/2" f	0-8 Bar

Staffe di fissaggio per gruppi filtri regolatori.

Halter für Druckluftaufbereitungset.

Support pour les groupes régulateurs.

CODE	GRUPPO ARIA DRUCKLUFTSET GROUPE D`AIR
AM-PM-17150	1/4"
AM-PM-17250	3/8"
AM-PM-17350	1/2"

Kit collegamento pneumatico tra pompa e trattamento aria.

Verbindungset zwischen Pumpe und Druckluftaufbereitungset.

Kit de connexion pneumatique entre pompe et traitement d'air.

CODE	GRUPPO ARIA DRUCKLUFTSET GROUPE D`AIR
AD-KIT-G1/4M	G1/4"MM
AD-KIT-G3/8M	G3/8"MM
AD-KIT-G3/8MG1/4M	G3/8"M - G1/4M
AD-KIT-G1/2MG3/ 8M	G1/2"M - G3/8M

AVVOLGITORI

SCHLAUCHAUFROLLER
ENROULEURS

AVV-MC

Gli avvolgitubo MC sono adatti alla distribuzione fluidi in diverse condizioni di pressione e temperatura. Il tubo è riavvol o automaticamente grazie a una molla situata nel tamburo e consente di bloccarlo alla lunghezza desiderata. La struttura è in lamiera d'acciaio zincata a caldo, stampata e verniciata a polvere in poliestere resistente ai raggi UV. I componenti a contatto con il fluido sono sottoposti ad un trattamento superficiale per migliorare la resistenza alla corrosione. Le staffe di ancoraggio possono essere applicate in tre diverse posizioni. Versioni fuori standard a richiesta. Peso avvolgitore 20 Kg.

Die Schlauchaufroller MC sind für Flüssigkeitversorgung in verschiedene Druck-Temperatursituationen. Der Schlauch wird automatisch eingerollt und kann man an die gewünschte Länge arretieren. Das Gehäuse ist aus verzinkte Stahlblech lackiert mit Polyesterpulver, UV-Strahlen Beständig. Die Teile in Kontakt mit der Flüssigkeit haben behandelte Oberfläche, damit die Korrosionbeständig sind. Es kann man in drei verschiedene Positionen montieren. Andere Konfigurationen auf Anfrage. Gewicht 20 kg.

Les enrouleurs MC sont approprié à la distribution des fluides in différent conditions de pression et température. Le tuyau est rembobinée automatiquement grâce à un ressort situé dans le tambour et permet de le bloquer à la longueur désirée. La structure est en tôle d'acier galvanisé chaud, imprimé et verni en polyester résistant aux rayons UV. les composants en contact avec le fluide sont soumis à un traitement de superficielle pour améliorer la résistance à la corrosion. Les supports d'ancrage peuvent être appliquées dans 3 différents positions. Versions non standard sur demande. Poids 20 kg enrouleur.

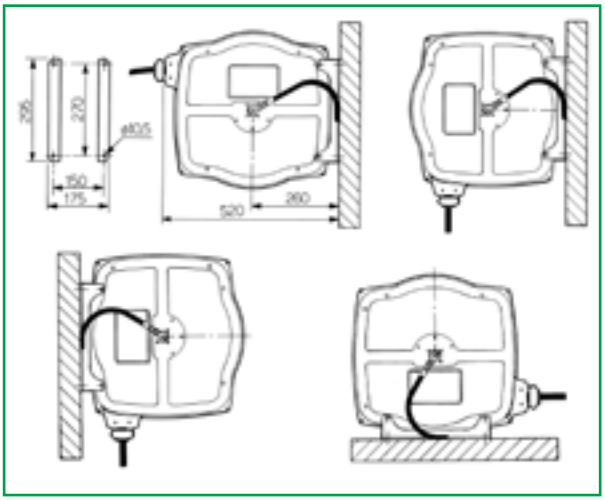

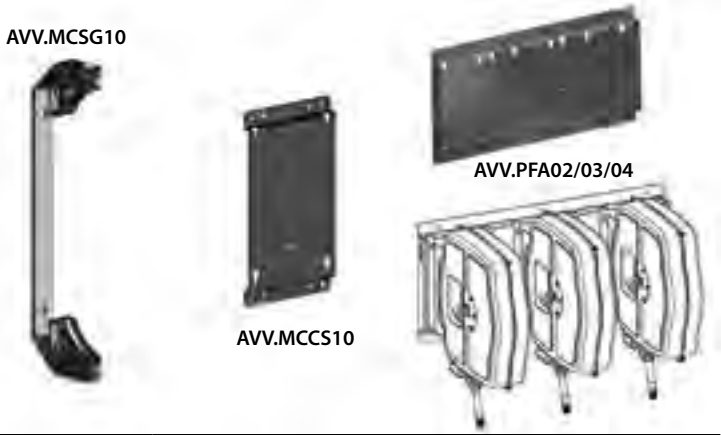

AVV.MCSG10	pivottante / Drehbar / Pivotant
AVV.MCCS10	controstaffa / Platte / Contre support

CODE	FLUIDO FLÜSSIGKEIT FLUIDE	MAX bar	INLET	OUTLET	Ø	L m	*TUBO ENTRATA 0,5 m *ANSCHLUSSSCHLAUCH 0,5 m *TUYAU ENTRÉE 0,5 m
AVV.AIR-MC181010	Aria/Acqua 40 °C Max Wasser/Luft 40 °C Max Air /Eau 40 °C Max	18	3/8" F	3/8" M	10 x 17	10	AVV.TC10005
AVV.AIR-MC181015			3/8" F	3/8" M	10 x 17	15	AVV.TC10005
AVV.AIR-MC180820			3/8" F	3/8" M	8 X 14	20	AVV.TC08005
AVV.AIR-MC181310			1/2" F	1/2" M	13 x 20	10	AVV.TC13005
AVV.OIL-MC603810	Olio/Acqua 40 °C Max Öl/Wasser 40 °C Max Huile/Eau 40 °C Max	60	3/8" F	3/8" M	3/8"	10	AVV.TC38005
AVV.OIL-MC603815			3/8" F	3/8" M	3/8"	15	AVV.TC38005
AVV.OIL-MC601210			1/2" M	1/2" M	1/2"	10	AVV.TC12005
AVV.GR-MC4G1410	Grasso/ Fett/ Graisse	400	1/4" F	1/4" M	1/4"	10	AVV.TC14005
AVV.GR-MC4G1415			1/4" F	1/4" M	1/4"	15	AVV.TC14005
AVV.WA-MC601207	Olio esausto 100 °C Max Altöl 100 °C Max Huile usagée 100 °C Max	Aspirazione Absaugung Aspiration	1/2" M	1/2" F	1/2"	7	AVV.TC12005
AVV.MC181310MXE	Antigelo/Lavavetri Frostschutz/Scheiben-reiniger Antigel/ Lave-glace	18	1/2" M	1/2" M	13 x 20	10	AVV.TF13005
AVV.MC181015MXE			3/8" F	3/8" M	10 x 17	15	AVV.TF10005

* tubo di entrata - Optional / * Anschlussschlauch - Optional /*Tuyau entrée - Optionnelle

Gli avvolgitubo V sono adatti alla distribuzione fluidi in diverse condizioni di pressione e temperatura. Il tubo è riavvol o automaticamente grazie a una molla situata nel tamburo e consente di bloccarlo alla lunghezza desiderata. La struttura è in lamiera d'acciaio zincata a caldo, stampata e verniciata a polvere in poliestere resistente ai raggi UV. Il componenti a contatto con il fluido sono sottoposti ad un trattamento superficiale per migliorare la resistenza alla corrosione. Le staffe di ancoraggio possono essere applicate in tre diverse posizioni. Versioni fuori standard a richiesta. Peso avvolgitore 20 Kg.

Die Schlauchaufroller V sind für Flüssigkeitversorgung in verschiedene Druck-Temperatursituationen. Der Schlauch wird automatisch eingerollt und kann man an die gewünschte Länge arretieren. Das Gehäuse ist aus verzinkte Stahlblech lackiert mit Polyesterpulver, UV-Strahlen Beständig. Die Teile in Kontakt mit der Flüssigkeit haben behandelte Oberfläche, damit die Korrosionbeständig sind. Es kann man in drei verschiedene Positionen montieren. Andere Konfigurationen auf Anfrage. Gewicht 20 kg.

Les enrouleurs V sont adéquats à la distribution des fluides pour différent conditions de pression et température. Le tuyau est rembobiné automatiquement grâce à un ressort situé dans le tambour et permet de le bloquer à la longueur voulu. La structure est en tôle d'acier galvanisé chaud, imprimé et verni en polyester résistant aux rayons UV. Les composants en contact avec le fluide sont soumis à un traitement de superficielle pour améliorer la résistance à la corrosion. Les supports peuvent être appliqués dans 3 différents positions. Versions pas standard sur demande. Poids 20 kg enrouleur.

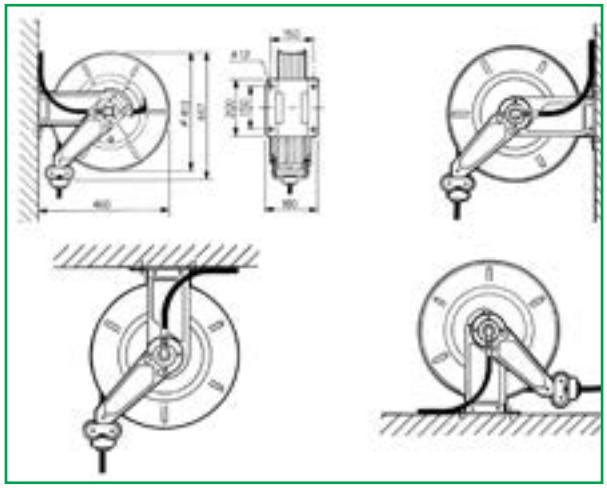

AVV.ASG10	pivottante / Drehbar / pivotant
AVV.VACS15	controstaffa / Platte / Contre suppor

CODE	FLUIDO FLÜSSIGKEIT FLUIDE	MAX bar	INLET	OUTLET	Ø	L m	*TUBO ENTRATA 0,5 m *ANSCHLUSSSCHLAUCH 0,5 m *TUBO ENTRATA 0,5 m
AVV.AIR-V181010	Aria/Acqua 40 °C Max Wasser/Luft 40 °C Max Air /Eau 40 °C Max	18	3/8" F	3/8" M	10 x 17	10	AVV.TC10005
AVV.AIR-V181015			3/8" F	3/8" M	10 x 17	15	AVV.TC10005
AVV.AIR-V181020			3/8" F	3/8" M	10 x 17	20	AVV.TC10005
AVV.AIR-V181310			1/2" M	1/2" M	13 x 20	10	AVV.TC13005
AVV.AIR-V181315			1/2" M	1/2" M	13 x 20	15	AVV.TC13005
AVV.OIL-V603810	Olio/Acqua 40 °C Max Öl/Wasser 40 °C Max Huile/Eau 40 °C Max	60	3/8" F	3/8" M	3/8"	10	AVV.TC38005
AVV.OIL-V603815			3/8" F	3/8" M	3/8"	15	AVV.TC38005
AVV.OIL-V601210			1/2" M	1/2" M	1/2"	10	AVV.TC12005
AVV.OIL-V601215			1/2" M	1/2" M	1/2"	10	AVV.TC12005
AVV.GR-V4G1410	Grasso/ Fett/ Graisse	400	1/4" F	1/4" M	1/4"	10	AVV.TC14005
AVV.GR-V4G1415			1/4" F	1/4" M	1/4"	15	AVV.TC14005
AVV.WA-V601207	Olio esausto 100 °C Max Altöl 100 °C Max Huile usagée 100 °C Max	Aspirazione Absaugung Aspiration	1/2" M	1/2" F	1/2"	7	AVV.TC12005
AVV.V181310MXE	Antigelo/Lavavetri Frostschutz/Scheiben-reiniger Antigel/ Lave-glace	18	1/2" M	1/2" M	13 x 20	10	AVV.TF13005
AVV.V181315MXE			1/2" M	1/2" M	13 x 20	15	AVV.TF13005

* tubo di entrata - Optional / * Anschlussschlauch - Optional /*Tuyau entrée ` - Optionnelle

AVV-EL / AVV-AIR

Avvolgitori compatti per la distribuzione energia all'interno dell'officina con struttura in plastica antiurto con staffa in metallo.

Kompakte Schlauchaufroller für Lichtversorgung in Werkstattt mit Gestell auf Stosssicherem Kunstoff mit Metallhalter.

Enrouleurs compact pour la distribution d'énergie dans un atelier avec un structure en plastique antichoc et support en métal.

CODE	L m	INPUT VOL	OUTPUT VOL	CAVO KABEL CÂBLE	Nxmm²	LAMPADA LAMPE LAMPE	P MAX P MAX P MAX	PROTEZIONE TERMICA THERMISCHE SCHUTZ PROTECTION THERMIQUE	LUCE LICHT LUMIERE
AVV.EL-811395	15	230V	24V	H05RN-F	2x1 mm²	11W/G27	11W	√	Neon

Avvolgitori compatti per la distribuzione energia all'interno dell'officina con struttura in plastica antiurto con staffa in metallo.

Kompakte Schlauchaufroller für Stromversorgung in Werkstattt mit Gestell auf Stosssicherem Kunstoff mit Metallhalter.

Enrouleurs compact pour la distribution d'énergie dans un atelier avec un structure en plastique antichoc et support en métal.

CODE	N° CAVI NUMMER N° CAVI	Nxmm²	L m	PRESA PRESA PRISE	OMOL. OMOL. HOMOL.	P. CAVO AVVOLTO STAERKE EINGE-ROLLT CÂBLE ENTOURE	P. CAVO SVOLTO STAERKE AUSGEROLLT CÂBLE DÉROULÉ	PROT. TERMICA THERM. SCHUTZ PROT. THERM.
AVV.EL-808742	3	1,5	18	SCHUKO	TÜV-GS	800 W	2000 W	√
AVV.EL-811190	3	1,5	10	NO	TÜV	800 W	2000 W	√
AVV.EL-811020	3	1,5	15	NO	TÜV	800 W	2000 W	√
AVV.EL-808770	5	1,5	10	NO	TÜV	1000 W	3000 W	√

Avvolgitori compatti per la distribuzione energia all'interno dell'officina con struttura in plastica antiurto con staffa in metallo.

Kompakte Schlauchaufroller für Druckluftversorgung in Werkstattt mit Gestell auf Stosssicherem Kunstoff mit Metallhalter.

Enrouleurs compact pour la distribution d'énergie dans un atelier avec un structure en plastique antichoc et support en métal.

CODE	Ø INTERNO TUBO Ø INNEN SCHLAUCH Ø TUYAU INTERNE	L m	P MAX P MAX P MAX	INLET	OUTLET	ARIA WASSER AIR	ACQUA LUFT EAU
AVV.AIR804200	8	9	10	1/4" F	1/4" M	Max 10 Bar	Max 40 °C
AVV.AIR808075	8	12	15	1/4" F	1/4" M	Max 10 Bar	Max 40 °C
AVV.AIR809010	10	8	15	3/8" F	3/8" M	Max 15 Bar	Max 40 °C
AVV.AIR821300	10	15	15	3/8" F	3/8" M	Max 15 Bar	Max 40 °C

CODE	DESCRIZIONE - BESCHREIBUNG - DESCRIPTION	
LAMP-LED150-F	Lampada portatile dotata di 150 LED, durata totale di 3 ore di luce, caricabatterie e ganci orientabili. Protezione IP64. Tragbare Lampe mit 150 LED, Akkudauer 3 St., mit Ladestation. Schutzklasse IP64. Lampe portable avec 150 LED, durée totale de 3 heures, chargeur et crochets réglable. Protection IP 64.	

CODE	DESCRIZIONE - BESCHREIBUNG - DESCRIPTION	
LAMP-LED21	Lampada portatile dotata di 21+5 LED, durata totale di 18 ore di luce, base magnetica, corpo pieghevole, caricabatteria e ganci orientabili. Tragbare Lampe mit 21+5 LED, Akkudauer 18 St., mit Ladestation. Schutzklasse IP64. Lampe portable avec 21+5 LED, durée totale de18 heures de lumière, base magnétique, corps pliant, chargeur de batterie et crochet réglables.	

Altre configurazioni di avvolgitori a richiesta / Andere Konfigurationen auf Anfrage / Autres configurations enrouleurs a` demande.

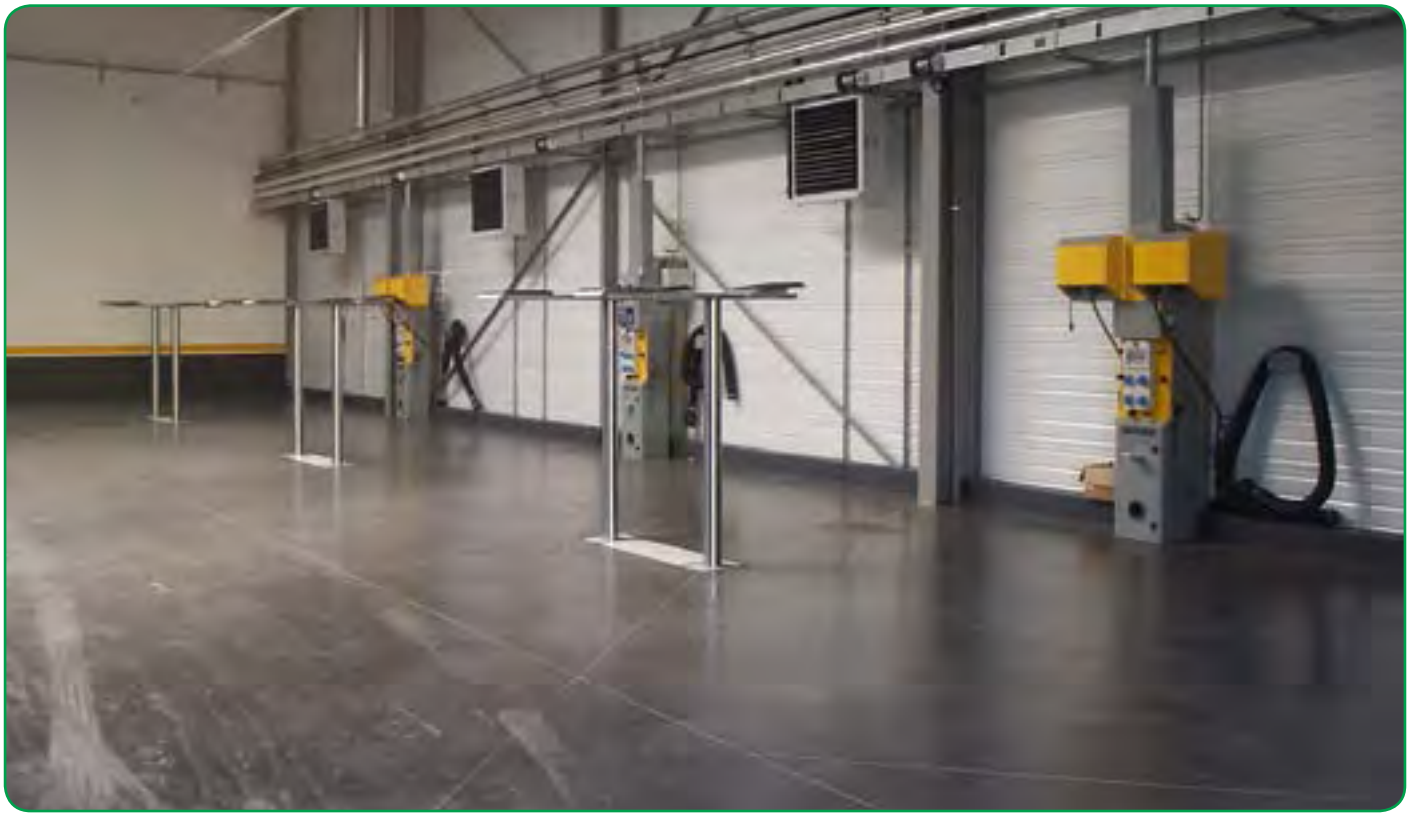

COMPONENTI GENERICI PER IMPIANTI

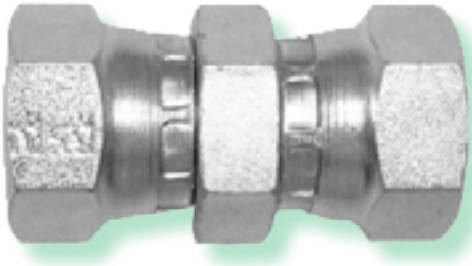

ANLAGETEILE
COMPOSANTS GÉNÉRALES POUR LES INSTALLATIONS

TUBAZIONE - ROHRE - TUYAU

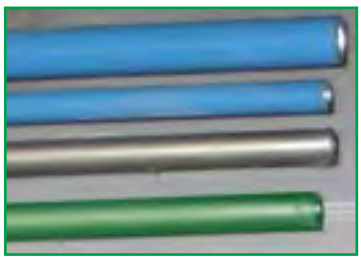

Tubazione in Alluminio per aria compressa, lavavetri, antigelo e fluidi esausti.

Alurohr für Druckluft, Scheibenreiniger, Forstschutz und alte Flüssigkeiten.

Tuyau rigide en aluminium pour l'air comprimé, lave-glace, antigel et fluide usagée.

Tubazione in acciaio bonderizzato per distribuzione olio con pressione max 180 bar.

Phosphatiertes Stahlrohr für Ölversorgung - Max Druck. 180 Bar.

Tuyau rigide en acier bondérisé pour la distribution d'huile avec pression d'air max 180 bar.

Tubo flessibile per impianti oleodinamici - al metro.

Schlauch für Ölanlage - Meter.

Tuyau flexible pour des installations hydrauliques - a mètre.

CODE	Ø	Bar
ODTF-3/8R1T	3/8"	180
ODTF-1/2R1T	1/2"	160
ODTF-3/4R1T	3/4"	105
ODTF-1R1T	1"	90
ODTF-11/4"R2T	1" 1/4"	125

Rotolo di tubo flessibile da 10 m raccordato (maschio - femmina).

Rolle mit 10 m Schlauch mir Anschlüssen (IG-AG).

Rouleau de tuyau flexible de 10 m raccorde (masculin – féminin).

CODE	Ø	Bar
ODTF-3/8R1TL10-MFG	3/8"	180
ODTF-1/2R1TL10-MFG	1/2"	160
ODTF-3/4R1TL10-MFG	3/4"	105
ODTF-1R1TL10-MFG	1"	90

Raccordi maschi a pressare per tubo flessibile - attacco filettato e tubo dello stesso Ø.

Pressfitting für Schlauch - Gewinde und Schlauch mit gleiche Ø.

Raccord masculin pour à presse pour le tube flexible – raccord fileté et tuyau de la même diamètre.

CODE	G
ODRPD-G3/8-R3/8	3/8"
ODRPD-G1/2-R1/2	1/2"
ODRPD-G3/4-R3/4	3/4"
ODRPD-G1-R1	1"

Raccordi a pressare per tubo flessibile (femmina girevole) - attacco filettato e tubo dello stesso Ø.

Pressfitting für Schlauch (IG drehbar) - Gewinde und Schlauch mit gleiche Ø.

Raccord a pression pour tuyau flexible (féminine cylindrique) - raccord fileté et tuyau de la même diamètre.

CODE	G
ODRPD-G3/8F-GR3/8	3/8"
ODRPD-G1/2FG-R1/2	1/2"
ODRPD-G3/4FG-R3/4	3/4"
ODRPD-G1FG-R1	1"
ODRPD-G1-1/4FG-R1-1/4	1" 1/4"

Boccola a pressare su tubo flessibile.

Buchse zum aufpressen auf Schlauch.

Bague a presser pour tuyau Flexible.

CODE	G
ODRPB-3/8R1T	3/8″
ODRPB-1/2R1T	1/2″
ODRPB-3/4R1T	3/4″
ODRPB-1R1T	1″
ODRPB-1-1/4R2AT	1″ 1/4″

Nipplo dritto (maschio - maschio).

Nippel gerade (AG - AG).

Raccord droit cylindrique (masculin-masculin).

CODE	G
ODRD-G3/8M	3/8″
ODRD-G1/2M	1/2″
ODRD-G3/4M	3/4″
ODRD-G1M	1″

Manicotto femmina - femmina girevole.

Muffe IG-IG Drehbar.

Raccord droit Féminin - (féminine tournant).

CODE	G
ODRD-G3/8FG	3/8″
ODRD-G1/2FG	1/2″
ODRD-G3/4FG	3/4″
ODRD-G1FG	1″

Adattatore a T femmina girevole.

T Adapter IG Drehbar.

Adapteur a` T feminin rotative.

CODE	G
ODRT-G3/8FG	3/8″
ODRT-G1/2FG	1/2″
ODRT-G3/4FG	3/4″
ODRT-G1FG	1″

Tubo rigido bonderizzato per impianti oleodinamici - L. 6 m.

Phosphatiertes Stahlrohr für Ölanlage - L. 6 m.

Tuyau rigide en acier bondérisé pour les installation hydraulique – L. 6 m.

CODE	Ø INT.	Ø EXT.	Bar Max
ODTR-10X14L6	ØI 10	ØE 14	300
ODTR-12X16L6	ØI 12	ØE 16	260
ODTR-14X18L6	ØI 14	ØE 18	220
ODTR-16X20L6	ØI 16	ØE 20	200
ODTR-18X22L6	ØI 18	ØE 22	170
ODTR-21X25L6	ØI 21	ØE 25	225
ODTR-20X25L6	ØI 20	ØE 25	190
ODTR-24X30L6	ØI 24	ØE 30	190

Raccordo dritto con ogiva per tubo.

Gerade Kupplung mit Dichtkegel.

Raccord droit avec ogive pour tuyau

CODE	Ø EXT.
ODRD-OG14	ØE14
ODRD-OG16	ØE 16
ODRD-OG18	ØE 18
ODRD-OG20	ØE 21
ODRD-OG22	ØE 20
ODRD-OG25	ØE 25
ODRD-OG30	ØE 30
ODRD-OG35	ØE 24

Raccordo dritto maschio gas cilindrico ogiva per tubo.

Verbindungstueck gerade Gas mit Dichtkegel fuer Rohr.

Raccord droit masculin gaz cylindrique ogiva pour tuyau.

CODE	G	Ø EXT.
ODRD-G1/2M-OG14	1/2"	ØE 14
ODRD-G1/2M-OG16	1/2"	ØE 16
ODRD-G3/4M-OG16	3/4"	ØE 16
ODRD-G1/2M-OG18	1/2"	ØE 18
ODRD-G3/4M-OG20	3/4"	ØE 20
ODRD-G1M-OG20	1"	ØE 20
ODRD-G3/4M-OG22	3/4"	ØE 22
ODRD-G3/4M-OG25	3/4"	ØE 25
ODRD-G1M-OG25	1"	ØE 25
ODRD-G1M-OG30	1"	ØE 30
ODRD-G1M-OG35	1"	ØE 35

Raccordo dritto femmina gas cilindrico - ogiva.

Verbindungstueck gerade IG Gas mit Dichtkege.

Raccord droit féminin gaz cylindrique –ogive.

CODE	G	Ø EXT.
ODRD-G1/2F-OG14	1/2"	ØE14
ODRD-G1/2F-OG16	1/2"	ØE 16
ODRD-G1/2F-OG18	1/2"	ØE 18
ODRD-G3/4F-OG20	3/4"	ØE 20
ODRD-G3/4F-OG22	3/4"	ØE 22
ODRD-G1F-OG25	1"	ØE 25

Raccordo a 90° femmina ogica - femmina ogiva.

90° Begen IG-IG Gas mit Dichtkegel.

Raccord à 90° féminin ogive – féminin ogive.

CODE	Ø EXT.
ODRL-OG14	ØE14
ODRL-OG16	ØE 16
ODRL-OG18	ØE 18
ODRL-OG20	ØE 20
ODRL-OG22	ØE 22
ODRL-OG25	ØE 25
ODRL-OG30	ØE 30
ODRL-OG35	ØE 35

Raccordo intermedio a T con ogiva.

T Stueck mit Dichtkegel.

Raccord intermédiaire a T avec ogive pour tuyau rigide.

CODE	Ø EXT.
ODRT-OG14	ØE14
ODRT-OG16	ØE 16
ODRT-OG20	ØE 20
ODRT-OG25	ØE 25
ODRT-OG30	ØE 30
ODRT-OG35	ØE 35

Valvola di ritegno unidiezionale - femmina femmina.

Rückschlagarmatur - IG/IG.

Soupape de retenue unidirectionnelle – féminin- féminin.

CODE	G
ODVRU-G3/8F	3/8"
ODVRU-G1/2F	1/2"
ODVRU-G3/4F	3/4"
ODVRU-G1F	1"

Rubinetto a sfera con 2 vie a leva - femmina femmina.

Kugelventil 2stellig - IG-IG.

Robinet a boule 2 voies a levier – féminin – féminin.

CODE	G
ODVSL-G3/8F	3/8"
ODVSL-G1/2F	1/2"
ODVSL-G3/4F	3/4"
ODVSL-G1F	1"

Manometro radiale in glicerina con cassa in INOX G 1/4" Ø 63.

Manometer mit Glyzerin und INOX Gehäuse G 1/4" Ø 63.

Manomètre radial en glycérine avec caisse de INOX G 1 /4" diam. 63.

CODE	RANGE Bar	FLUID
OMMF-D63G1/4-100	0 - 100	OLIO OEL OIL
OMMF-FMPF3216DF03	0 - 16	ANTIGELO FROSTSCHUTZ ANTIGEL

Accumulatore di smorzamento plusazioni commessione M18x1,5 femmina, volume Azoto 0,75 L , precarica Max 150 Bar.

Pulsabsorber, Verbindung AG 18x1,5 IG - Stickstoffvolum 0,75 l, Vordruck max. 150 bar.

Accumulateur d'amortisseur pulsations, M18/1,5 FEMININ, volume azote 0,75 L, pré charge Max 150 Bar.

CODE	PRESS. MAX Bar	Kg
ODAC-FOXH700R	210	2,7

Staffa a parete per supporto tubi rigidi.

Wandhalter für Rohre.

Support a mur pour les tuyaux rigide.

CODE	L mm
E-311717	350
E-311728	500
E-311756	700

Collari supporto tubo per staffa con dado slik e barra filettata.

Rohrschellen für Rohre mit Slick Verschluss und gewindestange.

Colliers support tuyau pour étrier ave écrou silk et Bar filetée.

CODE	G
ODCLM-1418	3/8"
ODCLM-2026	1/2"
ODCLM-2330	3/4"
ODCLM-3340	1"

Tubazione in alluminio verniciato blu ral 5012 (aria) P. Max 13 Bar.

Lackierte Alurohr blau RAL5012 für Druckluft - Max Druck 13 Bar.

Tuyaux in aluminium vernis bleu ral 5012 (air) P. Max 13 Bar.

CODE	Ø EXT.	L Mt
FD-TUAL6020	ØE 20	6
FD-TUAL6025	ØE 25	6
FD-TUAL6032	ØE 32	6
FD-TUAL6040	ØE 40	6

Tubazione in alluminio verniciato verde ral 6018 (acqua) P. Max 13 Bar.

Lackierte Alurohr grün RAL6018 für Wasser - Max Druck 13 Bar.

Tuyaux in aluminium vernis vert ral 6018 (eau) P. Max 13 Bar

CODE	Ø EXT.	L Mt
FD-TUAL6020-R6018	ØE 20	6
FD-TUAL6025-R6018	ØE 25	6

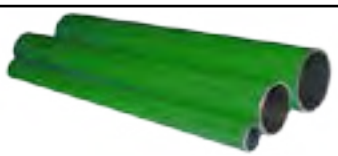

Tubazione in alluminio verniciato marrone ral 8007 (atigelo, olio esausto e lavavetri*) P. Max 13 Bar.

Lackierte Alurohr braun RAL 8007 für Frostschutz, Altöl, Scheibenreiniger* - Max Druck 13 Bar.

Tuyaux in aluminium vernis marronne ral 6018 (antigel, huile usage et lave-glace) P. Max 13 Bar.

CODE	Ø EXT.	L Mt
FD-TUAL6020-R8007	ØE 20	6
FD-TUAL6025-R8007	ØE 25	6

*Per la distribuzione del liquido lavavetri aggiungere due gurnizioni in Viton CODE FD-ORV025 (vedi pag. 170) per ogni raccordo.

Für Scheibenreiniger dazu 2 Vitondichtungen berücksichtigen Kode FD-ORV025 (siehe Seite 170).

*Pour la distribution de liquide lave-glace ajuter 2 jonctions in Viton CODE FD-ORVO25 (Voir page 170) pour chaque raccord.

Raccordo dritto in tecnopolimero P.max 13 Bar.

Gerade Kupplung aus Polymerkunststoff Max Druck 13 Bar.

Raccord droit in techno polymère P. max 13 Bar.

CODE	Ø
FD-MA10016	16
FD-MA10020	20
FD-MA10025	25
FD-MA10032	32
FD-MA10040	40
FD-MA10050	50
FD-MA10063	63

Gomito a 45° in tecnopolimero P.max 13 Bar.

45° Bogen aus Polymerkunststoff Max Druck 13 Bar.

Raccord coude 45° in techno polymère P. max 13 Bar.

CODE	Ø
FD-GO4510020	20
FD-GO4510025	25
FD-GO4510032	32
FD-GO4510040	40
FD-GO4510050	50
FD-GO4510063	63

Gomito a 90° in tecnopolimero P.max 13 Bar.

90° Bogen aus Polymerkunststoff Max Druck 13 Bar.

Raccord coude 90° in techno polymère P. max 13 Bar.

CODE	Ø
FD-GO9010016	16
FD-GO9010020	20
FD-GO9010025	25
FD-GO9010032	32
FD-GO9010040	40
FD-GO9010050	50
FD-GO9010063	63

Tappo di fine in tecnopolimero P.max 13 Bar.

Enddeckel aus Polymerkunststoff Max Druck 13 Bar.

Bouchon de fin de ligne techno polymère P. max 13 Bar.

CODE	Ø
FD-CA10016	16
FD-CA10020	20
FD-CA10025	25
FD-CA10032	32
FD-CA10040	40
FD-CA10050	50
FD-CA10063	63

Raccordo a T 90° in tecnopolimero P.max 13 Bar.

T Stuck aus Polymerkunststoff Max Druck 13 Bar.

Raccord a T 90° in techno polymère P. max 13 Bar

CODE	Ø
FD-TE10016	16
FD-TE10020	20
FD-TE10025	25
FD-TE10032	32
FD-TE10040	40
FD-TE10050	50
FD-TE10063	63

Manicotto di riduzione in tecnopolimero P.max 13 Bar.

Reduzierung aus Polymerkunststoff Max Druck 13 Bar.

Manchon de réduction in techno polymère P. max 13 Bar.

CODE	$Ø_1$	$Ø_2$
FD-RID10025020	25	20
FD-RID10032025	32	25
FD-RID10040025	40	25
FD-RID10040032	40	32
FD-RID10050040	50	40

Raccordo a T 90° in tecnopolimero a filetto femmina P.max 13 Bar.

T Stuck zur IG Gewinde aus Polymerkunststoff Max Druck 13 Bar.

Raccord à T 90° in techno polymère à filetage féminin P.max 13 Bar.

CODE	Ø	G
FD-TP10020048	20	1/2"F
FD-TP10025048	25	1/2"F

Raccordo a T 90° in tecnopolimero con riduzione P.max 13 Bar.

T Stuck mit Reduktion aus Polymerkunststoff Max Druck 13 Bar.

Raccord à T 90° in techno polymère avec réduction P. Max 13 Bar .

CODE	Ø	ØR
FD-TR10020016	20	16
FD-TR10025016	25	16
FD-TR10025020	25	20
FD-TR10032020	32	20
FD-TR10032025	32	25
FD-TR10040025	40	25
FD-TR10040032	40	32
FD-TR10050032	50	32
FD-TR10050040	50	40
FD-TR10063040	63	40
FD-TR10063050	63	50

Presa di deviazione rapida in tecnopolimero P.max 13 Bar.

Schnellabzweiganschluss aus Polymerkunststoff Max Druck 13 Bar.

Prise de dérivation rapide en techno polymère P. Max 13 Bar.

CODE	$Ø_1$	$Ø_2$
FD-DER10025016	25	16
FD-DER10032016	32	16
FD-DER10040016	40	16
FD-DER10025020	25	20
FD-DER10032020	32	20
FD-DER10040020	40	20
FD-DER10040025	40	25
FD-DER10050016	50	16
FD-DER10050020	50	20
FD-DER10050025	50	25
FD-DER10063020	63	20
FD-DER10063025	63	25
FD-DER10063032	63	32

Presa di deviazione a filetto femmina in tecnopolimero P.max 13 Bar.

Schnellabzweiganschluss mit Innengewinde aus Polymerkunststoff Max Druck 13 Bar.

Prise de dérivation à filetage féminin en techno polymère P. max 13 Bar.

CODE	Ø	G
FD-DERFF025048	25	1/2"F
FD-DERFF032048	32	1/2"F
FD-DERFF040048	40	1/2"F
FD-DERFF040068	40	3/4"F
FD-DERFF050068	50	3/4"F
FD-DERFF063048	63	1/2"F
FD-DERFF063068	63	3/4"F
FD-DERFF063088	63	1"F

Raccordo maschio in tecnopolimero P.max 13 Bar.

Muffe AG aus Polymerkunststoff Max Druck 13 Bar.

Raccord masculin en tecno polymère P. max 13 Bar.

CODE	Ø	G
FD-MN10016048	16	1/2"M
FD-MN10020048	20	1/2"M
FD-MN10020068	20	3/4"M
FD-MN10025048	25	1/2"M
FD-MN10025068	25	3/4"M
FD-MN10025088	25	1"M
FD-MN10032088	32	1"M
FD-MN10032108	32	1"1/4"M
FD-MN10040088	40	1"M
FD-MN10040108	40	1"1/4"M
FD-MN10040128	40	1"1/2"M
FD-MN10050128	50	1"1/2"M
FD-MN10050168	50	2"M
FD-MN10063168	63	2"M

Raccordo maschio tubo rigido a flessibile con corpo in alluminio P.max 13 Bar.

Verbindung von Rohr zu Schlauch aus Alu Max Druck 13 Bar.

Raccord masculin tuyau rigide et flexible avec corps en aluminium P. max 13 bar.

CODE	Ø	G
FD-MNM10020048	20	1/2"M
FD-MNM10020068	20	3/4"M
FD-MNM10025088	25	1"M
FD-MNM10032108	32	1"1/4"M
FD-MNM10040128	40	1"1/2"M
FD-MNM10050128	50	1"1/2"M

Raccordo femmina con corpo in alluminio P.max 13 Bar.

Verbindungstück IG aus Alu Max Druck 13 Bar.

Raccord féminin avec corps en aluminium P. max 13 bar.

CODE	Ø	G
FD-MPM10020048	20	1/2"F
FD-MPM10020068	20	3/4"F
FD-MPM10025088	25	1"F
FD-MPM10032108	32	1"1/4"F
FD-MPM10040128	40	1"1/2"F
FD-MPM10050128	50	1"1/2"F

Applique mono a muro femmina P.max 13 Bar.

Einzelwandbefestigungsstück Max Druck 13 Bar.

Applique mono mural féminin P. max 13 bar.

CODE	Ø	G
FD-APM016	16	1/2"F
FD-APM020	20	1/2"F

Applique mono a muro femmina con valvola P.max 13 Bar.

Einzelwandbefestigungsstück mit Ventil Max Druck 13 Bar.

Applique mono mural féminin avec valve P. max 13 bar

CODE	Ø	G
FD-APMVA016	16	1/2"F
FD-APMVA020	20	1/2"F

Applique a muro doppio femmina P.max 13 Bar.

Doppelwandbefestigungsstück mit Gewinde IG Max Druck 13 Bar.

Applique mural double féminin P. max 13 bar.

CODE	Ø	G
FD-APL016	16	1/2"F
FD-APL020	20	1/2"F
FD-APL025	25	1/2"F

Applique a muro doppio con filetto femmina P.max 13 Bar.

Doppelwandbefestigungsstück mit Gewinde IG Max Druck 13 Bar.

Applique mural double avec filetage féminin P. max 13 bar.

CODE	G_1	G_2
FD-APLFF048048	1/2"F	1/2"F
FD-APLFF068048	3/4"F	1/2"F

Applique a muro doppio femmina con valvola a sfera P.max 13 Bar.

Doppelwandbefestigungsstück mit Gewinde IG und Ventil Max Druck 13 Bar.

Applique mural double féminin avec valve P. max 13 bar.

CODE	Ø	G
FD-APLVA016	16	1/2"F
FD-APLVA020	20	1/2"F
FD-APLVA025	25	1/2"F

Compensatore di dilatazione P.max 13 Bar.

Dehnungausgleicher Max Druck 13 Bar.

Compensateur de dilatation P. max 13 Bar.

CODE	Ø
FD-FLEX020	20
FD-FLEX025	25
FD-FLEX032	32
FD-FLEX040	40

Fermatubo con inserto M8.

Rohrhalter M8.

Arrêt tuyau avec insert M8.

CODE	Ø
FD-FEM8020	20
FD-FEM8025	25
FD-FEM8032	32
FD-FEM8040	40

Distanziali.

Abstandstücke.

Entretoise.

CODE	Ø
FD-DIRSPEO32	20-32
FD-DIRSPE063	40-63

Valvola a sfera femmina - femmina.

Kugelventil IG-IG.

Soupape a boule féminin-féminin.

CODE	GF	GF
FD-B60304	1/2"F	1/2"F
FD-B60306	3/4"F	3/4"F
FD-B60308	1"F	1"F
FD-B60310	1"1/4F	1"1/4F
FD-B60312	1"1/2F	1"1/2F

Valvola a sfera maschio - femmina.

Reduzierung AG-IG aus zinkierte Stahl.

Soupape a boule masculin-féminin.

CODE	GM	GF
FD-B60504	1/2"M	1/2"F
FD-B60506	3/4"M	3/4"F
FD-B60508	1"M	1"F
FD-B60510	1"1/4M	1"1/4F

Guarnizione in Viton per lavavetri.

Vitondichtung für Scheibenreiniger.

Garniture en Viton pour lave-glace.

CODE	Ø
FD-ORV020	20
FD-ORV025	25

Valvola a sfera femmina P.max 13 Bar.

Kugelventil IG Max Druck 13 Bar.

Valve a boule féminin P. max 13 Bar.

CODE	Ø	GF
FD-LVAF016048	16	1/2"F
FD-LVAF020048	20	1/2"F
FD-LVAF020048	20	3/4"F
FD-LVAF025068	25	3/4"F

Valvola a sfera maschio P.max 13 Bar.

Kugelventil AG Max Druck 13 Bar.

Valve a boule masculin P. max 13 Bar.

CODE	Ø	GM
FD-LVAM016048	16	1/2"F
FD-LVAM020048	20	1/2"F
FD-LVAM020068	20	3/4"F
FD-LVAM025068	25	3/4"F

Filcar spa è certificata ISO-9001:2008

Filcar spa ist ISO-9001:2008 zertifiziert

Filcar spa est certifiée ISO-9001 : 2008

BUREAU VERITAS
Certification

Certificato di Conformità

FILCAR SPA

ISO 9001:2008

BUREAU VERITAS
Certification

Certification

FILCAR SPA

ISO 9001:2008

CODE	PAG
*TR-TF1904ADB	86
*TR-TF25005ADB	86
AD-FR1/2-8	146
AD-FR1/4-8	146
AD-FR3/8-8	146
AD-FRE1/2-8	147
AD-FRE1/4-8	147
AD-FRE3/8-8	147
AD-FRL1/2-8	146
AD-FRL1/4-4	146
AD-FRL1/4-8	146
AD-FRL3/8-8	146
AD-FRLE1/2-8	147
AD-FRLE1/4-4	147
AD-FRLE1/4-8	147
AD-FRLE3/8-8	147
AD-KIT-G1/2MG3/ 8M	147
AD-KIT-G1/4M	147
AD-KIT-G3/8M	147
AD-KIT-G3/8MG1/4M	147
AGE-KIT-FLEX	117
AGE-PP2M	116
AM-PM-17150	147
AM-PM-17250	147
AM-PM-17350	147
ARIAL-DRAIN-VALVE	39
ARIAL-FILTER	39
ARIAL-MAX	41
ARIAL-PLUS	40
ARIAL-PLUS-S	40
ARIAL-SAFETY-PACK	39
ARIEL	38
ARIEL-FX-MID	71
ARIEL-MID	39
ARIEL-MID/S	39
ATIBC	86
AVV.AIR-MC180820	150
AVV.AIR-MC181010	150
AVV.AIR-MC181015	150
AVV.AIR-MC181310	150
AVV.AIR-V180820	151
AVV.AIR-V181010	151

CODE	PAG
AVV.AIR-V181015	151
AVV.AIR-V181310	151
AVV.AIR804200	152
AVV.AIR808075	152
AVV.AIR809010	152
AVV.AIR821300	152
AVV.EL-808742	152
AVV.EL-808770	152
AVV.EL-811020	152
AVV.EL-811190	152
AVV.EL-811395	152
AVV.GR-MC4G1410	150
AVV.GR-MC4G1415	150
AVV.GR-V4G1410	151
AVV.GR-V4G1415	151
AVV.MC181015MXE	150
AVV.MC181310MXE	150
AVV.MCCS10	150
AVV.MCSG10	150
AVV.OIL-MC601210	150
AVV.OIL-MC603810	150
AVV.OIL-MC603815	150
AVV.OIL-V601210	151
AVV.OIL-V603810	151
AVV.OIL-V603815	151
AVV.PFA02/03/04	150
AVV.TC10005	150-151
AVV.TC12005	150-151
AVV.TC13005	150-151
AVV.TC13005	150-151
AVV.TC14005	150-151
AVV.TC38005	150-151
AVV.V181310MXE	151
AVV.V181315MXE	151
AVV.WA-MC601207	150
AVV.WA-V601207	151
CL-1464	124
CL-1470/QE	125
CVE-24X0,50	137
CVE-2X0,35	137
CVE-4X0,75	137
CVE-8X0,75	137

CODE	PAG
E-311717	161
E-311728	161
E-311756	161
EM-MLML24.240A2MT	124-126-127
EM-TLS3L	127-128-129
EM-TLS3LS	127-128-129
FD-28-1035CVX	63
FD-28-1100DVX	63
FD-32-PX01ADBSV	63-85
FD-ACC-2028	146
FD-ACC-2028.3BAR	146
FD-ACC-2128	146
FD-ACC-2334	62
FD-ACC-UG3	62
FD-APL016	168
FD-APL020	168
FD-APL025	168
FD-APLFF048048	168
FD-APLFF068048	168
FD-APLVA016	168
FD-APLVA020	168
FD-APLVA025	168
FD-APM016	167
FD-APM020	167
FD-APMVA016	167
FD-APMVA020	167
FD-B60304	170
FD-B60306	170
FD-B60308	170
FD-B60310	170
FD-B60312	170
FD-B60504	170
FD-B60506	170
FD-B60508	170
FD-B60510	170
FD-CA10016	164
FD-CA10020	164
FD-CA10025	164
FD-CA10032	164
FD-CA10040	164
FD-CA10050	164
FD-CA10063	164

INDICE PER ARTICOLO - ARTIKELVERZEICHNIS
INDEX DES ARTICLES

CODE	PAG
FD-DER10025016	165
FD-DER10025020	165
FD-DER10032016	165
FD-DER10032020	165
FD-DER10040016	165
FD-DER10040020	165
FD-DER10040025	165
FD-DER10050016	165
FD-DER10050020	165
FD-DER10050025	165
FD-DER10063020	165
FD-DER10063025	165
FD-DER10063032	165
FD-DERFF025048	166
FD-DERFF032048	166
FD-DERFF040048	166
FD-DERFF040068	166
FD-DERFF050068	166
FD-DERFF063048	166
FD-DERFF063068	166
FD-DERFF063088	166
FD-DIRSPEO32	169
FD-DIRSPEO63	169
FD-DP-1127MW	59
FD-DP-2305-KIT	65
FD-DP-2305-KIT	78
FD-DP-2388/FA	65-78
FD-DP-2394	65-78
FD-DP-2394/FA	65-78
FD-DP-2476	65-78
FD-DP-2476	78
FD-DP-2558-AG	78
FD-DP-2558-LV	65
FD-DP-31	64
FD-DP-3102	64
FD-DP-311	64
FD-DP-3201	64
FD-DP-7034/ADB	86
FD-DP-7036/ADB	86
FD-DP-925ADB	82
FD-DP-935-LV	58
FD-DP-CK24ADBPA	87

CODE	PAG
FD-DP-CK2M	87
FD-FB-MIXER	138
FD-FB-MIXER-AG	138
FD-FB-MIXER/ACC.400	139
FD-FB-MIXER/ACC.400/SP	139
FD-FB-MIXER/ACC.400/STOP	139
FD-FEM8020	169
FD-FEM8025	169
FD-FEM8032	169
FD-FEM8040	169
FD-FLEX020	168
FD-FLEX025	168
FD-FLEX032	168
FD-FLEX040	168
FD-GO4510020	163
FD-GO4510025	163
FD-GO4510032	163
FD-GO4510040	163
FD-GO4510050	163
FD-GO4510063	163
FD-GO9010016	163
FD-GO9010020	163
FD-GO9010025	163
FD-GO9010032	163
FD-GO9010040	163
FD-GO9010050	163
FD-GO9010063	163
FD-KIT-1000ADB	82
FD-KIT-2314	73
FD-KIT-2430-AG	74
FD-KIT-2430-LV	60
FD-KIT-2440-AG	74
FD-KIT-2440-LV	60
FD-KIT-2448-AG	75
FD-LVAF016048	170
FD-LVAF020048	170
FD-LVAF025068	170
FD-LVAM016048	171
FD-LVAM020048	171
FD-LVAM020068	171
FD-LVAM025068	171
FD-M-200ADB	84

CODE	PAG
FD-M-2334/10	62
FD-M-2334/100	62
FD-M-2334/24	62
FD-M-2334/50	62
FD-M-2448-LV	61
FD-M-DISTR/ADB	83
FD-MA10016	163
FD-MA10020	163
FD-MA10025	163
FD-MA10032	163
FD-MA10040	163
FD-MA10050	163
FD-MA10063	163
FD-MN10016048	166
FD-MN10020048	166
FD-MN10020068	166
FD-MN10025048	166
FD-MN10025068	166
FD-MN10025088	166
FD-MN10032088	166
FD-MN10032108	166
FD-MN10040088	166
FD-MN10040108	166
FD-MN10040128	166
FD-MN10050128	166
FD-MN10050168	166
FD-MN10063168	166
FD-MNM10020048	167
FD-MNM10020068	167
FD-MNM10025088	167
FD-MNM10032108	167
FD-MNM10040128	167
FD-MNM10050128	167
FD-MPM10020048	167
FD-MPM10020068	167
FD-MPM10025088	167
FD-MPM10032108	167
FD-MPM10040128	167
FD-MPM10050128	167
FD-ORV020	170
FD-ORV025	170
FD-PM-01/ADB	80

CODE	PAG
FD-PM-01/ADB	80
FD-PM-02/ADB	80
FD-PM-1325A	54-68
FD-PM-1330B	32-54-68
FD-PM-3717	54-68
FD-PM-940-M	59-73
FD-PM-CAP022DN15	56
FD-PM-CAP022DN15R	56
FD-PP-2322/A	69
FD-PP-ADB2150G	55
FD-PR-01/ADB	80
FD-PR-02/ADB	80
FD-RID10025020	164
FD-RID10032025	164
FD-RID10040025	164
FD-RID10040032	164
FD-RID10050040	164
FD-TE10016	164
FD-TE10020	164
FD-TE10025	164
FD-TE10032	164
FD-TE10040	164
FD-TE10050	164
FD-TE10063	164
FD-TP10020048	164
FD-TP10025048	164
FD-TR10020016	165
FD-TR10025016	165
FD-TR10025020	165
FD-TR10032020	165
FD-TR10032025	165
FD-TR10040025	165
FD-TR10040032	165
FD-TR10050032	165
FD-TR10050040	165
FD-TR10063040	165
FD-TR10063050	165
FD-TUAL6020	162
FD-TUAL6020-R6018	162
FD-TUAL6020-R8007	162
FD-TUAL6025	162
FD-TUAL6025-R6018	162
FD-TUAL6025-R8007	162

CODE	PAG
FD-TUAL6032	162
FD-TUAL6040	162
FDIR-FTIR1/2S-F-FU	120
FDIR-FTIR1/2S-M-FU	120
FDTF-1/2-FG-L02-AG	78
FDTF-1/2-FG-L05-AG	78
FDTF-1/2FG-L02-LV	64
FDTF-1/2FG-L05-LV	64
FDTF-G1"-L2-MM	64
FDTF-G1"-L2-MM	77
FE-ST-500/2	142
FIFS	134
GC-ACC-S14Z	99
GD-ACC-C28	98
GD-ACC-C32	98
GD-ACC-C38	98
GD-ACC-C42	98
GD-ACC-C61	98
GD-ACC-M27	98
GD-ACC-M28	98
GD-ACC-M30	98
GD-ACC-M31	98
GD-ACC-M34	98
GD-ACC-M37	98
GD-ACC-M40	98
GD-ACC-M59	98
GD-DP-2174	99
GD-DP-2176	99
GD-M-2272/12	97
GD-M-2272/16	97
GD-M-2272/8	97
GD-M-4180	93
GD-M-4184	94
GD-M-4186	95
GD-M-4190	92
GD-M-4194	96
GD-PP-4246	90
GD-PP-4248	90
GD-PP-4250	91
GD-PP-4252	91
GDTF-G1/4L4-MFG	98
GDTF-G1/4L6-MFG	98

CODE	PAG
KIT-MOBIVAC	114
KIT-MOBIVAC-A	113-115
KIT-MOBIVAC-A	115
KIT-MOBIVACCOOL	118-119
KOMBO	12
KOMBO-001	13
KOMBO-002	13
LAMP-LED150-F	153
LAMP-LED21	153
OD-ACC-2800	47
OD-ACC-2802N	47
OD-ACC-2808	47
OD-ACC-LIV/E	125
OD-ACC-LIV/E1	125
OD-ACC-RIV	143
OD-ACC-RIV-GL	143
OD-ACC-TIK	136
OD-DP-2388/FA	51
OD-DP-2388/RA	51
OD-DP-2392	51
OD-DP-2394	51
OD-DP-2394PTB	51
OD-DP-2396	51
OD-DP-2476	50
OD-DP-2558	50
OD-DP-2560	50
OD-DP-31	50
OD-DP-31	77
OD-DP-3102	77
OD-DP-311	50
OD-DP-311	77
OD-DP-32	50
OD-DP-3201	77
OD-DP-322	50
OD-DP-33	50
OD-DP-333	50
OD-DPR-4700A	51
OD-DPR-560	51
OD-DPR-660	51
OD-DPR-665	51
OD-DPR-966	51
OD-KIT-1000-OIL-P	43

INDICE PER ARTICOLO - ARTIKELVERZEICHNIS
INDEX DES ARTICLES

CODE	PAG
OD-KIT-1000-OIL-S	43
OD-KIT-2430	45
OD-KIT-2432-L	44
OD-KIT-2436-L	44
OD-KIT-2440	45
OD-KP-FIL-5-1/40	35
OD-M-2442	46
OD-M-2444	47
OD-M-2448	47
OD-M-2450	46
OD-M-2452	46
OD-M-2454	46
OD-OM-2398	136
OD-OM-2400	136
OD-OM-2402	136
OD-OM-2404	136
OD-OM-2406	136
OD-OM-2410	137
OD-OM-2412	137
OD-OM-SEND/U	136
OD-OM-USB	136
OD-P-385	48-76
OD-P-555	48-76
OD-P-765	48-76
OD-P-955	48-76
OD-PC-1035	48-76
OD-PC-1265	48
OD-PC-1660	48
OD-PC-1920	48
OD-PCG-1075	48
OD-PP-4480	33
OD-PP-4482	42
OD-PP-4485	42
OD-PP-4486	33
OD-PP-4488	42
OD-PP-4491	42
OD-PP-4499	34
OD-PP-4501	34
OD-PR-33201	32
OD-PR-34900A	32
OD-ST-1000/2	142
OD-ST-301	142

CODE	PAG
OD-ST-302	142
OD-ST-304	142
OD-ST-304F	142
OD-ST-308F	142
OD-ST-310	142
OD-ST-750/2	142
ODAC-FOXH700R	161
ODAL-100/1	132
ODAL-100/2	132
ODAL-150/1	132
ODAL-150/2	132
ODAL-170/1	132
ODAL-170/2	132
ODAL-200/1	132
ODAL-350/1	133
ODAL-600/2	133
ODAL-88/1	132
ODAL-88/2	132
ODCLM-1418	161
ODCLM-2026	161
ODCLM-2330	161
ODCLM-3340	161
ODIR-FTIR1/2NV-F	120
ODIR-FTIR1/2NV-M	120
ODIR-FTIR1/2S-F	120
ODIR-FTIR1/2S-M	120
ODQE-BASE	126
ODQE-BASE-1/3	126
ODQE-BASE-1/6	127
ODQE-PLUS	127
ODQE-PLUS-1/3	128
ODQE-PLUS-1/6	128
ODQE-SAFE	131
ODQE-ZEIT	129
ODRD-G1/2F-OG14	160
ODRD-G1/2F-OG16	160
ODRD-G1/2F-OG18	160
ODRD-G1/2F-OG20	160
ODRD-G1/2F-OG22	160
ODRD-G1/2F-OG25	160
ODRD-G1/2FG	158
ODRD-G1/2M	158

CODE	PAG
ODRD-G1/2M-OG14	159
ODRD-G1/2M-OG16	159
ODRD-G1/2M-OG18	159
ODRD-G1FG	158
ODRD-G1M	158
ODRD-G1M-OG20	159
ODRD-G1M-OG25	159
ODRD-G1M-OG30	159
ODRD-G1M-OG35	159
ODRD-G3/4FG	158
ODRD-G3/4M	158
ODRD-G3/4M-OG16	159
ODRD-G3/4M-OG20	159
ODRD-G3/4M-OG22	159
ODRD-G3/4M-OG25	159
ODRD-G3/8FG	158
ODRD-G3/8M	158
ODRD-OG14	159
ODRD-OG16	159
ODRD-OG18	159
ODRD-OG20	159
ODRD-OG22	159
ODRD-OG25	159
ODRD-OG30	159
ODRD-OG35	159
ODRL-OG14	160
ODRL-OG16	160
ODRL-OG18	160
ODRL-OG20	160
ODRL-OG22	160
ODRL-OG25	160
ODRL-OG30	160
ODRL-OG35	160
ODRPB-1-1/4R2AT	158
ODRPB-1/2R1T	158
ODRPB-1R1T	158
ODRPB-3/4R1T	158
ODRPB-3/8R1T	158
ODRPD-G1-1/4FG-R1-1/4	157
ODRPD-G1-R1	157
ODRPD-G1/2-R1/2	157
ODRPD-G1/2FG-R1/2	157

CODE	PAG
ODRPD-G1FG-R1	157
ODRPD-G3/4-R3/4	157
ODRPD-G3/4FG-R3/4	157
ODRPD-G3/8-R3/8	157
ODRPD-G3/8F-GR3/8	157
ODRT-G1/2FG	158
ODRT-G1FG	158
ODRT-G3/4FG	158
ODRT-G3/8FG	158
ODRT-OG14	160
ODRT-OG16	160
ODRT-OG18	160
ODRT-OG20	160
ODRT-OG22	160
ODRT-OG25	160
ODRT-OG30	160
ODRT-OG35	160
ODTF-1/2R1T	157
ODTF-1/2R1TL02-FG	50
ODTF-1/2R1TL05-FG	50
ODTF-1/2R1TL10-MFG	157
ODTF-11/4"R2T	157
ODTF-1R1T	157
ODTF-1R1TL10-MFG	157
ODTF-3/4R1T	157
ODTF-3/4R1TL10-MFG	157
ODTF-3/8R1T	157
ODTF-3/8R1TL10-MFG	157
ODTF-G114-L02-MM	49
ODTF-G1141L01-MM	49
ODTF-G1L01-MM	49
ODTF-G1L02-MM	49
ODTR-10X14L6	159
ODTR-10X14L6	159
ODTR-12X16L6	159
ODTR-14X18L6	159
ODTR-16X20L6	159
ODTR-18X22L6	159
ODTR-20X25L6	159
ODTR-21X25L6	159
ODTR-24X30L6	159
ODVRU-G1/2F	160

CODE	PAG
ODVRU-G1F	160
ODVRU-G3/4F	160
ODVRU-G3/8F	160
ODVSL-G1/2F	161
ODVSL-G1F	161
ODVSL-G3/4F	161
ODVSL-G3/8F	161
OE-ACC-2090	104
OE-ACC-2124	107
OE-ACC-2124/S	107
OE-ACC-2126/KS08	107
OE-ACC-2126/KS15	107
OE-ACC-2914	104
OE-ACC-5x16/10F	108
OE-ACC-5x16/10VW	108
OE-ACC-5x16/12BM	108
OE-ACC-5x16/14C	108
OE-ACC-5x16/15A	108
OE-ACC-KS08	107
OE-ACC-OCIO	137
OE-ACC-VA50	105
OE-ACC-VA50F	105
OE-ACC-VA90F	106
OE-KIT-AVV-MOBIVAC	111
OE-KIT-FLEX	111
OE-KIT-VAC	111
OE-M-2082/65	102
OE-M-2082/90	102
OE-M-2086/65	103
OE-M-2086/65-PAN	104
OE-M-2086/90	103
OE-M-2086/90-PAN	104
OE-M-2088-7357	108
OE-M-2088-7404	108
OE-M-2088-ZF57	109
OE-M-2088-ZK09	109
OE-M-2088-ZV06V	109
OE-M-2088-ZV08V	108
OE-M-2088/65	103
OE-M-2088/90	103
OE-M-2092/65	102
OE-M-2092/90	102

CODE	PAG
OE-PP2M	110
OE-QE-001	124
OE-QE-1LIV	124
OE-QE-2LIV	124
OE-ST-500/2	142
OIL-REST	106
OM-ACC-IM72	99
OM-FA-7290	49
OM-FA-7291	49-77
OM-FA-7293	85
OM-FA-7295	98
OM-FA-7301	64
OM-FA-7303	49-64
OM-FA-7304	49
OM-PI-000445160	137
OMMF-D63G1/4-100	161
OMMF-FMPF3216DF03	161
OMPP-CAP-287	36
OMPP-CAP-287R	36
OMPP-FIL-5-1/40	35
PM-ME001	56
PM-ME001	116
PORTER	8
PORTER-CA	9
PORTER-PS	9
PORTER-V1	9
PS-1000	43
PS-400	43
PS-700	82
SM-S42B	55
SM-S42B	81
SM-S52	35
SM-SG02	33-34-36
SM-SG02	69
T-FLUID	14
T-FLUID2A	15
T-FLUID4A	15
T-FLUID6A	15
TAPPO-GREIF	49
TAPPO-GREIF	85
TAPPO-MAUSER	49
TAPPO-MAUSER	85

CODE	PAG
TF-IBC-OIL	43
TF-IBC-OIL	49
TOTEM-ENERGY	18
TOTEM-ENERGY1-FULL	19
TOTEM-ENERGY2	19
TOTEM-ENERGY2-FULL	19
TOTEM-GAS	20
TOTEM-GAS1-FULL	21
TOTEM-GAS2	21
TOTEM-GAS2-FULL	21
TOTEM-MID	16
TOTEM-MID1-FULL	17
TOTEM-MID2	17
TOTEM-MID2-FULL	17
TOTEM-OIL2	22
TOTEM-OIL2XTROIL	23
TOTEM-OIL2XTROILMCO	23
TOTEM-OIL4	24
TOTEM-OIL4XTROIL	25
TOTEM-OIL4XTROILMCO	25
TOTEM-OIL6	26
TOTEM-OIL6XTROIL	27
TOTEM-OIL6XTROILMCO	27
TRANSCOOL	118
TRANSCOOL-S	119
TRANSPOIL	112
TRANSPOIL-A	113
TRANSPOIL-S	114
TRANSPOIL-SA	115

INFO

I dati tecnici riportati nel presente catalogo sono quelli al momento in possesso della Filcar S.p.A., la quale si riserva il diritto di apportare in ogni momento, senza preavviso, migliorie o modifiche ai suoi prodotti. Le informazioni, illustrazioni e dati tecnici contenuti nei cataloghi, manuali, listini, ecc. hanno carattere informativo e non impegnativo.

Bei den im vorliegenden Katalog aufgeführten technischen Daten handelt es sich um die derzeit der Firma Filcar S.p.A. zur Verfügung stehenden Angaben. Die Firma Filcar S.p.A. behält sich das Recht vor, ohne vorherige Ankündigung, jederzeit Verbesserungen oder Änderungen an ihren Produkten anzubringen. Die in den Katalogen, Handbüchern, Listen, usw. enthalten Informationen, Abbildungen und technischen Daten sind rein informativ und nicht bindend.

Les caractéristiques techniques indiquées dans le présent catalogue sont celles que la Société Filcar S.p.A. possèdent pour l'instant. Cette dernière se réserve le droit d'apporter, à tout moment et sans préavis, des améliorations ou des modifications à ses produits. Les informations, les illustrations et les caractéristiques techniques contenues dans les catalogues, les notices, les tarifs, etc., sont fournies à titre d'information et n'engagent pas le fabricant.

NOTES

FILCAR S.p.A.
via G. Balla, 18
42124
REGGIO EMILIA
ITALY
Tel. +39-0522-941881
Fax. +39-0522-942291
Tel. +39-0522-941167
Fax. +39-0522-494035
www.filcar.eu

FILCAR S.A.R.L.
71, Rue de Malacombe
38070 - ST. QUENTIN
FALLAVIER - LYON
FRANCE
Tel. +33-0474-944064
Fax. +33-0474-942931
www.filcar.fr

CAT-FLUID-ITA-ENG-SPA-05/2015