Catalogo aspirazione polveri
Dust extraction catalogue
Catalogue aspiration des poussières
Katalog Schleifstaubabsaugung
Catálogo aspiración de polvo

FILCAR

www.filcar.eu

Catalogoaspirazione polveri - Dust extraction catalogue - Catalogue aspiration des poussières - Katalog schleifstaubabsaugung - Catàlogo aspiraciòn de polvo

FILCAR

INDICE INDEX ÍNDICE

Unità mobili
Mobile units
Unitèes mobiles 6
Mobile Geräta
Unidades moviles

Colonne filtro aspiranti
Extraction colums
Bornes aspirates 16
Absaugfiltersäule
Columnas aspirates

Terminali aspiranti di distribuzione
Extracting and distributing terminals
Terminaux d'aspiration et de distribution 20
Absaugung und Verteilungseinheiten
Terminales de aspiraciòn y de distribuciòn

Macchine filtro aspiranti
Filter extraction machines
Machines d'aspiration filtré 38
Filterung und Absaugungsmaschinen
Màquinas para extraciòn y filtraciòn

Kit completi
Complete kits
Complete kits 50
Komplett Kit
Kit Completos

Unità aspiranti e Terminali di pulizia
Unit for extraction and Cleaning terminals
Sistème d'aspiration et Terminaux de nettoyage 56
Absaugeinheit und Reinigungsstation
Unidad de aspiraciòn y Aparatos para limpieza

Legenda
Legend
Légende 66
Legende
Leyenda

Opzioni
Optional
Options 67
Zubehör
Opciones

FILCAR, ABOUT US

Filcar Spa è una realtà internazionale fondata sulla forza di un brand conosciuto in tutto il mondo. Con le sue 2 unità produttive, le società controllate sia in Italia che all'estero e i suoi innumerevoli distributori, Filcar è presente in oltre 100 paesi nel mondo. Oltre all'Italia, dove l'azienda ha consolidato una posizione di assoluto prestigio, Filcar realizza la maggior parte del proprio fatturato sul mercato europeo ed internazionale, attestandosi nelle posizioni di vertice tra i players continentali del settore. Filcar progetta, produce e commercializza una vasta gamma di prodotti e soluzioni destinati ai settori automotive ed industria, volti a soddisfare una clientela alla ricerca di soluzioni innovative , tecnologiche e con un alto livello qualitativo. Il Business di Filcar è equamente suddiviso tra la vendita di componenti e la fornitura di impianti chiavi in mano. Le attuali divisioni di Filcar sono: aspirazione polveri di carteggiatura e cleaning, arredo tecnico, aspirazione gas di scarico, distribuzione fluidi ed energie, aspirazione fumi di saldatura, sistemi di stoccaggio.

Filcar Spa is a global company built on the strength of an internationally renowned brand. With its 2 manufacturing units, subsidiaries both in Italy and abroad and its numerous distributors, Filcar operates in over 100 countries around the world. In addition to Italy, where the company has a well-established leading position, Filcar generates most of its turnover on European and international markets, positioning itself as a leader among the sector's continental players. Filcar designs, manufactures and sells a wide range of products and solutions for automotive and industry, in order to satisfy customers looking for innovative and technological solutions, with a high level of quality. Filcar's Business is equally divided between the sale of components and the provision of turnkey plants. The current Filcar's divisions are: Dust extraction and Cleaning, Technical cabinets, Vehicle-exhaust extraction, Fluid & Energy supply, Fume extraction, Storage Systems.

Filcar S.p.A. est une entité internationale fondée sur la force d'une marque connue dantout le monde. Grâce à ses 2 établissements de production, les sociétés contrôlées aussi bien en Italie qu'à l'étranger et ses nombreux distributeurs, Filcar est présente dans plus de 100 pays du monde. En plus de l'Italie, où la société a consolidé une position de grand prestige, Filcar réalise la plupart de son chiffre d'affaires sur le marché européen et international, en se positionnant au sommet parmi les sociétés continentales du secteur. Filcar prévoit , fabrique et commercialise une large gamme de produits et solutions pour l'industrie automobile et, a n de satisfaire les clients qui recherchent des solutions innovantes, des technologies et avec un haut niveau de qualité. Les gammes de Filcar est divisé en parts égales entre la vente de composants et de la fourniture de centrales clés en main. Les divisions actuelles sont: mobilier d'atelier, l'extraction de gaz d'échappement, la distribution de uide et de l'énergie, de l'extraction des fumées de soudage, l'aspiration des poussières de ponçage et de nettoyage, les systèmes de stockage.

Filcar SpA ist ein internationales Unternehmen, das sich auf die Stärke einer weltweit bekannten Marke stützt. Mit seinen 2 Produktionseinheiten, den in Italien und im Ausland kontrollierten Unternehmen und seinen zahlreichen Vertriebspartnern ist Filcar in über 100 Ländern der Welt vertreten. Über Italien hinaus, wo sich das Unternehmen eine feste Marktposition erobert hat, erwirtschaftet Filcar den Großteil seines Umsatzes auf dem europäischen und internationalen Markt und nimmt dabei in der Branche Spitzenpositionen unter den Hauptakteuren der einzelnen Kontinente ein. Filcar entwickelt, produziert und vermarktet eine breite Produktpalette mit verschiedene Lösungen für die Automobilindustrie, unser Ziel ist die Zufriedenheit unsere Kundschaft, das wird erreicht durch innovativen technologischen Lösungen, verbindet mit dem höchsten Qualitätsniveau. Die Filcarsgeschäfte ist sowohl mit dem Vertrieb von Produkten, als auch mit dem Bereitstellung von schlüsselfertigen Anlagen gebildet. Die aktuellen Filcar Produktionen sind: Werkstatteinrichtung, Abgasabsaugung, Flüssigkeit- und Energieversorgung, Schweissrauchabsaugung, Schleifstaubabsaugung bzw. Reinigungslinie.

Filcar Spa es una realidad internacional fundada sobre la fuerza de una marca conocida en todo el mundo. Con sus 2 unidades de producción, las sociedades controladas tanto en Italia como en el exterior y sus innumerables distribuidores, Filcar está presente en más de 100 países en el mundo. Además de Italia, donde la empresa ha consolidado una posición de elevado prestigio, Filcar realiza la mayor parte de su facturación en el mercado europeo e internacional, y está posicionado entre los máximos competidores continentales del sector. Filcar estudia, produce y vende una amplia gama de articulos y solucciones para el sector automotive y industria, estudiados para satisfacer un amplio publico que busca solucciones punteras, tecnologicas y de alto nivel calitativos. El negocio de Filcar es tanto la venta de componentes cuanto la entrega de proyectos llaves en la mano. Los sectores de inters de Filcar son: muebles tecnicos, aspiracion gases de escape, distribuccion liquidos u energia, aspiracion humos de soldaduras, aspiracion polvos de lijado y limpieza de vehiculos, sistemas de almacenaje.

HEADQUARTERS OF REGGIO EMILIA

MADE IN ITALY

FILCAR, EXCLUSIVE SERVICES

Grazie al know how di oltre 25 anni di esperienza nel settore automotive, Filcar è in grado di fornire ai propri clienti servizi esclusivi che non hanno paragoni sul mercato: elevato supporto commerciale e tecnico sui prodotti della propria gamma, consulenza in fase di progettazione, sopralluogo tecnico per valutare la migliore soluzione per il cliente, proposte progettuali con ambientazioni in 3D, assistenza durante l'intera realizzazione del progetto e supporto post-vendita. Il presente catalogo illustra tutta la gamma dei prodotti disponibile di serie; per eventuali richieste di prodotti non di serie i nostri uffici commerciali sono a disposizione per lo sviluppo di nuove soluzioni. I prodotti Filcar sono coperti, in tutto il mondo, di polizza assicurativa con massimale di 5.000.000 €.

Thanks to the know-how of more than 25 years of experience in the automotive industry, Filcar is able to provide its customers with exclusive services that are beyond comparison on the market: advice during the design stage, technical surveys to identify the best solution for the customer, project proposals with 3D layouts, assistance during the entire implementation of the project, after-sales support. This catalogue shows the entire range of products which are available as standard.; for any requests for not-standard products, our sales departments are available for the development of new solutions. The Filcar products are covered, worldwide, insurance policy with a limit of € 5,000,000.

Merci au savoir-faire de plus de 25 ans d'expérience dans le secteur de l'automobile, Filcar est capable de fournir à ses clients des services exclusifs qui sont inégalées sur le marché: consultation durant la phase de conception, état des lieux technique pour évaluer la meilleure solution pour le client, propositions de conception avec des illustrations en 3D, assistance pendant toute la réalisation du projet, assistance après-vente.Ce catalogue présente toute la gamme des produits standard disponibles; pour toutes les demandes de produits non-série, nos bureaux de vente sont disponibles pour le développement de nouvelles solutions. Les produits FILCAR sont couverts , dans le monde entier, l'assurance avec un plafond de € 5.000.000.

Dank unsere Know-how, bestehend aus mehr als 25 Jahren Erfahrung in der Automotivebranche ist Filcar in der Lage eine exklusive Angebot unterzubreiten: Beratung in der Planungsphase, technischer Ortstermin, um die beste Lösung für den Kunden zu nden, Projektvorschläge mit 3D-Darstellungen, Unterstützung während der gesamten Realisierung des Projekts, After-Sales- Kundendienst. Dieser Katalog präsentiert das gesamte Spektrum an Standard-Produkten; Auf Anfragen sind personalisierte Lösungen, bzw. Produkte angeboten, bitte wenden Sie sich an unsere Verkaufsabteilung. Die FILCAR Produkte sind weltweit mit ein Maximal von € 5.000.000 versichert.

Gracias a sus 25 años y mas de experiencia en el sector, Filcar puede ofrecer a sus clients los mas exclusivos servicios en el Mercado.asesoramiento en la fase de diseño, supervisión técnica para evaluar la mejor solución para el cliente, propuestas de diseño con ambientaciones 3D, asistencia durante toda la realización del proyecto y soporte de postventa. Este catálogo ilustra la gama de productos disponibles de serie. Para solucciones diferentes afuera de lo presentado, la oficina tecnica esta a su disposicion para el desarrollo de otras solucciones. Todos los productos de Filcar estan cubiertos en todo el mundo con ua poliza de seguro hasta un limite de 5.000.000 €.

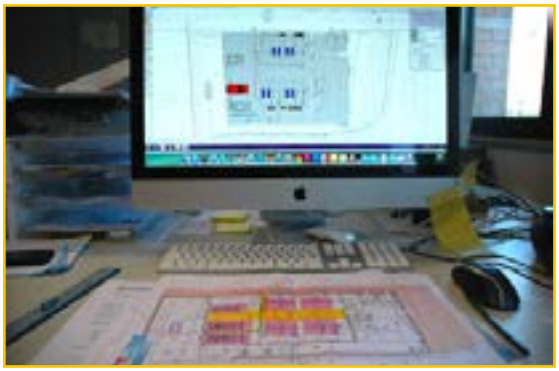

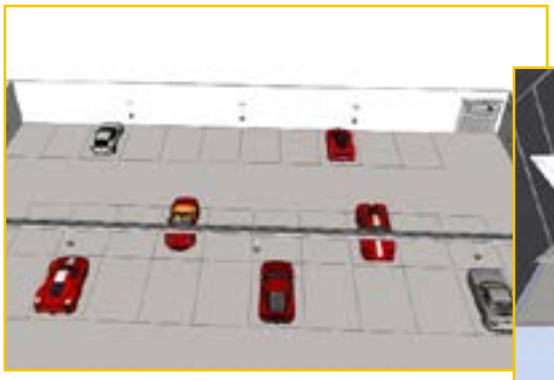

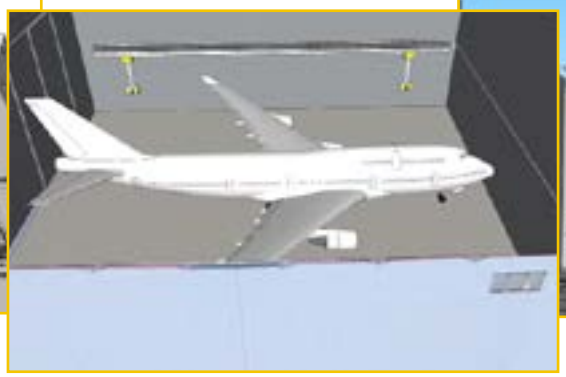

UNITÁ MOBILI

MOBILE UNITS
UNITÉES MOBILES
MOBILE GERÄTE
UNIDADES MOVILES

EASY-1

Unità mobile per aspirazione di polveri di carteggiatura, con partenza automatica all'avvio degli utensili, sia elettrici che pneumatici. Potenza Max1400 W. Disponibile anche in versione ATEX.

Mobile unit for dust and sanding extraction, system for the automatic start/stop functions of the tools either electric or pneumatic. Power Max1400 W. Available with ATEX.

Système d'aspiration mobile pour l'aspiration et la filtration des poussières de ponçage, pour marcher et arrêter automatiquement le fonctions des outils électrique ou pneumatique. Energie Max 1400 W. Disponible avec ATEX.

Mobilgeraet fuer Schleifstaubabsaugung, mit automatischer Einschaltung/Abschaltung der elektrischen oder pneumatischen Werkzeuge. Leistung Max 1400 W. Die Maschine ist mit ATEX.

Unidad móvil para la extracción de polvo de lijado, para arranque/stop de la turbina desde la herramienta eléctrica sea neumatica. Potencia Max 1400 W. Disponible con ATEX.

CODE	Motori	Stadi motore	V	Hz	Tipo raffred.	P max (W)	mm H2O	m³/h	LpA sonoro 3 m dB(A9)	Capacità litri tot	kg	Filtro HEPA	Sistema pulizia manuale	MAX
EASY-1	1	double	220-240	50/60	by pass	1400	2400	215	60	37	13,7	-	Optional	1 elettr. o 1 pneu.
EASY-1M	1	double	220-240	50/60	by pass	1400	2400	215	60	37	13,7	√	Optional	1 elettr. o 1 pneu.

Dotazione Standard - Standard Equipment - Équipement de série - Serienausstattung - Equipamiento de serie

A Blocco motore (testata) B Portagalleggiante C Filtro poliestere D Fusto E Bocchettone di aspirazione F Tubo flessibile Z Cappuccio liquidi Y Galleggiante W Tendifiltro X Sacco in poliestere 36l	A Motor fan B Floater support C polyester filter D Body E Vacuum nozzle F Flexible hose Z Sponge filter for liquid Y Floater W Basket (Optional) X Polyester bag 36 l	A Bloc moteur B Support de flotteur C Filtre polyester D Tige E Suceur F Tube flexible Z Filtre mousse pour aspiration liquide Y Flotter W Panier X Polyester sac 36 l	A Motorblock B Schwimmende Support C Polyesterfilter D Schaft E Ansaugstutzen F Schlauch Z Antischaum Schwamm Y Schwimmer W Korb (Optional) X Polyester-Beutel 36 l	A Bloque del motor B Soporte de flotador C Filtro poliéster D Cuerpo E Boca de aspiraciòn F Tubo flexible Z Filtro de espuma para sustancias liquidas Y Flotador W Cesto (opcional) X Bolsa de poliéster 36 l

EASY-1

	CODE	IMAGE	DESCRIZIONE - DESCRIPTION - DESCRIPTION - BESCHREIBUNG - DESCRIPCIÓN
STANDARD	AC1-SOCKET		Presa con interruttore - Outlet with switch - Prise de courant avec le commutateur - Steckdose mit Schalter - Toma de corriente con interruptor.
RICAMBI - SPARE PARTS	AC1-FP34-ELS		Filtro poliestere anello Ø34 - Polyester filter ring Ø34 - Filtre en Polystyrène bague Ø34 - Polystyrol-Filter Ring Ø34 - Filtro de poliéster diámetro 34
	AC1-SP36LT-ELS		Sacco poliestere 36 l - Polyester bag 36 l - Sac en Polystyrène 36 l - Polystyroltuete 36 l - Bolsa de poliester 36 l
	AC1-CART		Filtro cartuccia HEPA Ø175 - H140 (CLASSE M) - HEPA filter cartridge Ø175 - H 140 (CLASS M) - HEPA cartouche filtrante Ø175 - H 140 (CLASSE M) HEPA-Filterpatrone Ø175 - H 140 (KLASSE M) - HEPA cartucho de filtro Ø175 - H 140 (CLASE M)
OPTIONAL	AC1-BASKET		Cestello per utensile 350 mm - Basket for tool 350 mm - Panier pour outil 350 mm - Korb für Werkzeug 350 mm - Cesta para herramientas 350 mm

Manichette - Hoses - Tuyaux - Schläuche - Mangueras

CODE	IMAGE	(Ø)	(m)	Attacco (Ø)	Tipo circuito
AC/89 - EASY1		29	4,5	50	aria
AC/89R - EASY1		29	4,5	50	elettrico

Applicazione - Application - Application - Anwendung - Solicitud

E per utensile elettrico
A per utensile pneumatio
E for electric tool
A for pneumatic tool

EASY-1MAXI

Unità mobile per aspirazione di polveri di carteggiatura, con partenza automatica all'avvio degli utensili, sia elettrici che pneumatici. Potenza Max 2600 W. Disponibile anche versione classe M (HEPA).

Mobile unit for dust and sanding extraction, system for the automatic start/stop functions of the tools either electric or pneumatic. Power Max 2600 W. Available with Class M (HEPA).

Système d'aspiration mobile pour l'aspiration et la filtration des poussières de ponçage, pour marcher et arrêter automatiquement le fonctions des outils électrique ou pneumatique. Energie Max 2600 W. Disponible avec Classe M (HEPA).

Mobilgeraet fuer Schleifstaubabsaugung, mit automatischer Einschaltung/Abschaltung der elektrischen oder pneumatischen Werkzeuge. Leistung 2600 W. Die Maschine ist mit Klasse M (HEPA).

Unidad móvil para la extracción de polvo de lijado, para arranque/stop de la turbina desde la herramienta eléctrica sea neumatica. Potencia Max 2600 W. Disponible con Clase M (HEPA).

CODE	Motori	Stadi motore	V	Hz	Tipo raffred.	P max (W)	mm H2O	m³/h	LpA sonoro 3 m dB(A9)	Capacità tot fusto (l)	kg	Filtro HEPA	Sistema pulizia manuale	MAX
EASY-1MAXI-PP	2	double	220-240	50/60	by pass	2600	2400	430	67	77	21,3	-	Optional	2 pneu.
EASY-1MAXI-EE	2	double	220-240	50/60	by pass	2600	2400	430	67	77	21,5	-	Optional	2 elettr.
EASY-1MAXI-EP	2	double	220-240	50/60	by pass	2600	2400	430	67	77	21,7	-	Optional	1 pneu. 1 elettr.
EASY-1MAXI/M-PP	2	double	220-240	50/60	by pass	2600	2400	430	67	77	21,3	√	Optional	2 pneu.

Dotazione Standard - Standard Equipment - Équipement de série - Serienausstattung - Equipamiento de serie

A Blocco motore (testata) B Portagalleggiante C Filtro poliestere D Fusto E Bocchettone di aspirazione F Tubo flessibile Z Cappuccio liquidi Y Galleggiante W Tendifiltro X Sacco in poliestere 36l	A Motor fan B Floater support C polyester filter D Body E Vacuum nozzle F Flexible hose Z Sponge filter for liquid Y Floater W Basket (Optional) X Polyester bag 36 l	A Bloc moteur B Support de flotteur C Filtre polyester D Tige E Suceur F Tube flexible Z Filtre mousse pour aspiration liquide Y Flotter W Panier X Polyester sac 36 l	A Motorblock B Schwimmende Support C Polyesterfilter D Schaft E Ansaugstutzen F Schlauch Z Antischaum Schwamm Y Schwimmer W Korb (Optional) X Polyester-Beutel 36 l	A Bloque del motor B Soporte de flotador C Filtro poliéster D Cuerpo E Boca de aspiraciòn F Tubo flexible Z Filtro de espuma para sustancias liquidas Y Flotador W Cesto (opcional) X Bolsa de poliéster 36 l

EASY-1MAXI

	CODE	IMAGE	DESCRIZIONE - DESCRIPTION - DESCRIPTION - BESCHREIBUNG - DESCRIPCIÓN
STANDARD	AC1-SOCKET		Presa con interruttore - outlet with switch - Prise de courant avec le commutateur - Steckdose mit Schalter - Toma de corriente con interruptor.
RICAMBI - SPARE PARTS	AC1M-FA44		Filtro poliestere anello Ø34 - Polyester filter ring Ø34 - Filtre en Polystyrène bague Ø34 - Polystyrol-Filter Ring Ø34 - Filtro de poliéster diámetro 34
	AC1M-SP77LT		Sacco poliestere 36 l - Polyester bag 36 l - Sac en Polystyrène 36 l - Polystyroltuete 36 l - Bolsa de poliester 36 l
	AC1M-CART		Filtro cartuccia HEPA Ø250 - H178 - HEPA filter cartridge Ø250 - H178 - HEPA cartouche filtrante Ø250 - H178 HEPA-Filterpatrone Ø250 - H178 - HEPA cartucho de filtro Ø250 - H178
OPTIONAL	AC1M-Y40		Manicotto doppio a Y Ø40 - Double sleeve Y Ø40 - Double manchon Y Ø40 - Doppelmuffe Y Ø40 - Manga Doble Y Ø40
	AC1M-P014		Raccordo doppio pneumatico - Fitting double tires - Pneus doubles montage - Fitting Doppelbereifung - Neumáticos dobles de montaje

Manichette - Hoses - Tuyaux - Schläuche - Mangueras

CODE	IMAGE	(Ø)	(m)	Attacco (Ø)	Tipo circuito
AC/89 - EASY1		29	4,5	50	aria
AC/89R - EASY1		29	4,5	50	elettrico

Esempio di EASY-1MAXI con doppia utenza ad alimentazione pneumatica.
Example EASY-1MAXI with dual users pneumatically.
Exemple EASY-1MAXI avec deux utilisateurs pneumatiquement.
Beispiel EASY-1MAXI mit Dual-Benutzer pneumatisch.
Ejemplo EASY-1MAXI con los usuarios duales neumáticamente.

EASY-2

Unità mobile di aspirazione polveri con sistema "TELECONTROL" per partenza automatica all'avvio degli utensili, sia elettrici che pneumatici. Potenza 1000+1000 W. Pulizia a scuotimento e due velocità di lavoro. Sacco filtro raccogli polvere capacità 50 l.

Mobile unit for extracting and filtering dry sanding dust through our " Telecontrol" system for the automatic start/stop functions of the tools either electric or pneumatic. Power 1000+1000W. Automatic shaking system for filter cleaning and 2 working speeds. 50 l capacity filter bag for dust collection.

Unité mobile d'extraction et de filtrage de poussières de ponçage avec notre system «Télécontrol" pour marcher et arrêter automatiquement le fonctions des outils électrique ou pneumatique. Energie 1000+1000 W. Système automatique de secouage pour le nettoyage du filtre et 2 vitesses de travail. Sac filtrant pour la collection de poussière avec 50 l de capacité.

Mobile Filtrierung und Absaugungsmaschinen für die Pulver der trockenen Farbe durch unser System "Telecontrol" mit automatischer Einschaltung/Abschaltung der elektrischen oder pneumatischen Werkzeuge. Leistung 1000 + 1000 W. Einstellbare System für die automatische Reinigung des Filters durch Vibration mit 2 Geschwindigkeiten. Behälter für die Pulver mit Kapazität von 50 l mit Filtrierung.

Unidad mòvil para aspiraciòn y filtraciòn de polvos de lijado con el sistema "Telecontrol" para arranque/stop de la turbina desde la herramienta eléctrica sea neumatica. Potencia 1000 + 1000 W. Sistema automàtico de limpieza del filtro con sacudido a dos velocidades. Bolsa filtrante recoje polvo con alcance de 50 l.

CODE	motori	stadi motore	V	Hz	Tipo raffreddamento	P max (W)	mm H2O	m3/h	dB(A)	Capacità tot fusto (l)	kg	MAX
EASY-2	2	single	220/240	50/60	by pass	3600	2000	220/260	72	50	26	2 utensili pneum. o elettr.

EASY-2

	CODE	IMAGE	DESCRIZIONE - DESCRIPTION - DESCRIPTION - BESCHREIBUNG - DESCRIPCIÓN
OPTIONAL	EASY-IR.1/4M		Innesto per rubinetto rapido 1/4" maschio - Coupling for quick coupling 1/4 "male - Accouple-ment pour raccord rapide 1/4 "mâle - Kupplung für Schnellkupplung 1/4 " - Acoplamiento de acoplamiento rápido de 1/4 "macho
	EASY-IR.3/8M		Innesto per rubinetto rapido 3/8" maschio - Coupling for quick coupling 3/8 "male - Accouple-ment pour raccord rapide 3/8 "mâle - Kupplung für Schnellkupplung 3/8 "- El acoplamiento para el acoplamiento rápido de 3/8 "macho
	LEVIGAT.PNEU		Fino a 2 utensili in contemporanea - Up to 2 tools at the same time Jusq'à 2 ponçeuses au même temp - Bis zum 2 Gerät gleichzeitig - Hasta 2 lijadoras en simultáneo
	EASY-Y		Biforcazione Ø 32 mm - Two-way deviation Ø 32 mm - Déviation Ø 32 mm - Desviación en Y Ø 32 mm - Abzweigung Ø 32 mm
RICAMBI - SPARE PARTS	EASY-BAG		Kit di 5 sacchetti filtro raccogli polvere - Kit 5 dust filter bags - Kit filtre de poussière 5 sacs - Kit 5 Staubfilterbeutel - Kit de bolsas de filtro de polvo 5
	021.1106		Filtro a pannello (superficie filtrante 2,1 classe M) - Panel filter (filtering surface 2.1 class M) - Filtre Panel (filtrage surface classe 2,1 M) - Panel-Filter (Filterfläche 2.1 Klasse M) - Panel de filtro (filtrado superficie 2,1 clase M)

Optional

EASY-STATION

Esempio di EASY-2 con doppia utenza ad alimentazione pneumatica.

Example EASY-2with dual users pneumatically.

Exemple EASY-2 avec deux utilisateurs pneumatiquement.

Beispiel EASY-2 mit Dual-Benutzer pneumatisch.

Ejemplo EASY-2 con los usuarios duales neumáticamente.

Manichette - Hoses - Tuyaux - Schläuche - Mangueras

CODE	IMAGE	(Ø)	(m)	Attacco (Ø)	Tipo circuito	(V)	presa	EASY-Y
AC/82-EASY		38/29	6	50	aria	-	-	-
AC/83-S-EASY		38/29	3	50				-
AC/89-EASY		32/32	5	32				√
AC/94-EASY		32/32	3	50				-
AC-95-EASY		32/32	6	50				-
AC-98-EASY		32/29	3	32				√
AC-99-EASY		32/29	6	32				√
AC/87D-EASY		38/29	3	50	elettrico	230	SHUKO	-
AC/88D-EASY		38/29	6	50				-
AC/89D-EASY		32/32	5	32				√

GINGO-M

Unità carrellata ad alte prestazioni per aspirazione e filtrazione di polveri di carteggiatura. GINGO è dotato di soffiante a canali laterali per garantire bassa rumorosità, impieghi gravosi e bassa manutenzione; il pannello frontale garantisce connessioni di utensili elettrici e pneumatici per partenza automatica della turbina unitamente al quadro comandi. Il filtro a cartuccia in poliestere ad alta efficienza garantisce prestazioni eccellenti che durano nel tempo grazie al sistema automatico di pulizia ad aria compressa.

High performance, trolley mounted sanding dust extraction and filtration unit. GINGO is equipped with side channel blowers that keep noise to a minimum, make it suitable for use for heavy duty applications and guarantees low maintenance; the front panel, which includes a control section, accepts electrical and pneumatic tools for automatic extraction start-up. The high-efficiency polyester cartridge filter guarantees high performance and long working life thanks to the automatic compressed air cleaning system.

Unité mobile à hautes performances pour l'aspiration et la filtration de poussières de ponçage. GINGO est équipée de soufflante annulaire pour garantir un faible niveau de bruit, des utilisations lourdes et un entretien minimum. Le panneau avant, équipé de tableau de commandes, permet de brancher des outils électriques et pneumatiques pour pour le démarrage automatique de l'aspiration. Le filtre à cartouche en polyester assure d'excellentes performances, durables dans le temps, grâce au système automatique de nettoyage à air comprimé.

Verfahrbares Hochleistungsgerät für das Absaugen und Filtern von Schleifstäuben. GINGO ist mit Turbine mit Seitenkanalverdichter ausgestattet und garantiert einen geräuscharmen Betrieb, Einsatz unter schwierigsten Bedingungen und geringen Wartungsaufwand.
Die Fronttafel mit Bedientableau ermöglicht Anschlüsse an Elektro- und Druckluftwerkzeuge für den Automatikstart der Absaugung. Der Patronen-Hochleistungsfilter aus Polyester garantiert exzellente langfristige Leistungen dank des automatischen Druckluft-Reinigungssystems.

Unidad móvil de elevadas prestaciones para aspirar y filtrar el polvo de lijado. GINGO está equipada de una soplante con canales laterales que garantiza bajo nivel de ruidos, buena funcionalidad, aplicaciones pesadas y mantenimiento mínimo. El panel frontal con tablero de control garantiza la conexión de herramientas eléctricas y neumáticas para arranque automático de la aspiración. El filtro de cartucho en poliéster de alta eficacia garantiza excelentes prestaciones a lo largo del tiempo, gracias al sistema automático de limpieza por aire comprimido.

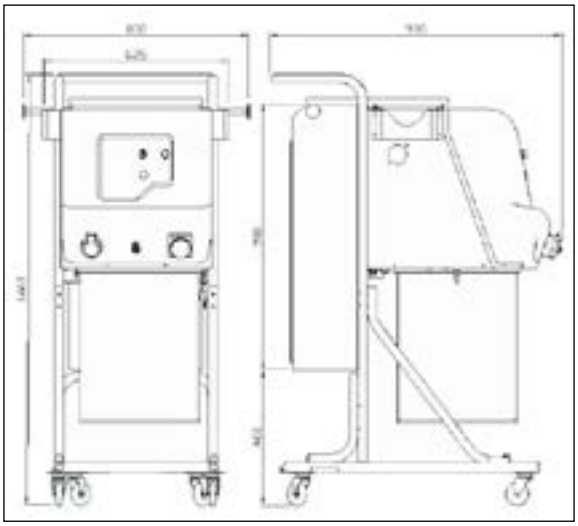

CODE	Hp	Kw	r.p.m.	V	Ph.	Hz	A	mbar	m^3/h	m^2	Kg	dB	%filt	Telecontrol	MAX
GINGO-200/M	2	1,5	2850	230	1	50	9,2	200	210	1,13	90	65	99	√	2 utensili pneum. o elettr.
GINGO-200/3M	2	1,5	2850	230	3	50	9,2	200	210	1,13	90	65	99	√	

Optional

GINGO/BOX

AUTOMATIC CLEANING

Pulizia automatica del filtro
Automatic filter cleaning
Décolmatage automatique du filtre
Automatische Filterreinigung
Limpieza automatica del filtro

	CODE	IMAGE	DESCRIZIONE - DESCRIPTION - DESCRIPTION - BESCHREIBUNG - DESCRIPCIÓN
OPTIONAL	LEVIGAT.PNEU		Fino a 2 utensili in contemporanea - Up to 2 tools at the same time Jusq'à 2 ponçeuses au même temp - Bis zum 2 Gerät gleichzeitig - Hasta 2 lijadoras en simultáneo
OPTIONAL	GINGO-YA		Biforcazione Ø 32 mm - Two-way deviation Ø 32 mm - Déviation Ø 32 mm - Desviación en Y Ø 32 mm - Abzweigung Ø 32 mm
OPTIONAL	GINGO-YP		Raccordo doppio pneumatico - Fitting double tires - Pneus doubles montage - Fitting Doppelbereifung -Neumáticos dobles de montaje
RICAMBI - SPARE PARTS	GINGO-CART		Filtro a cartuccia in cellulosa H265 Ø218 - Cartridge filter in cellulose H265 Ø218 - Filtre à cartouche dans la cellulose H265 Ø218 - Patronenfilter im Zellstoff H265 Ø218 - Filtro de cartucho en H265 celulosa Ø218

Manichette - Hoses - Tuyaux - Schläuche - Mangueras

CODE	IMAGE	(Ø)	(m)	Attacco (Ø)	Tipo circuito	(V)	presa	GINGO-YA
AC/83-S		38/29	3	50	aria	-		-
AC/82		38/29	6	50				-
AC/88		32	3	32				√
AC/89		32	6	32				√
AC/87-R		38/29	3	50	elettrica	230	SHUKO	-
AC/84-T		38/29	6	50				-
AC/90-T		32	3	32			2 P+T	√
AC/91-T		32	6	32				√

COLONNE FILTRO ASPIRANTI

EXTRACTION COLUMS
BORNES ASPIRANTES
ABSAUGFILTERSÄULE
COLUMNAS ASPIRANTES

TURBOX-TD

Unità di aspirazione fissa con soffiante a canali laterali con motore 380 V - trifase dotata di Terminale di Distribuzione energie (aria compressa ed elettricità) e bocchette per collegare manichette di aspirazione polveri da carteggiatrici elettriche e pneumatiche. Portata max 300 m^3/h.

Stationary unit with lateral channel blower and with 380 V three-phase engine . It is equipped with end module for energy distribution (compressed air and electricy) and with inlets for dust extraction hoses both for pneumatic and electric sanders. Max airflow 300 m^3/h.

Système d'aspiration fixe avec turbine à canal latéral, moteur 400V-triphasé, doté de systèmes de distribution d'énergie (air comprimé et électricité) et prise d'aspiration des poussière à raccorder sur ponceuses électrique ou pneumatique. Débit d'aspiration : 300 m^3/h.

Absauganlage mit Turbine mit Seitenkanalverdichter mit Motor 380 V – Dreiphasig mit Anschluesse fuer Energieversorgung (Strom und Druckluft) und mit Trichtern fuer die Verbindung der Strom- Druckluftschlauch ausgestattet. Foerderleistungen 300 m^3/h.

Unidad de aspiración fija con soplante a canales laterales con motor 380V - trifásico equipada con cabezal de distribución energías (aire comprimido y electricidad) y bocas de aspiración para conectarle mangueras de aspiración de polvo de lijado eléctricas y neumáticas. Caudal max 300 m^3/h.

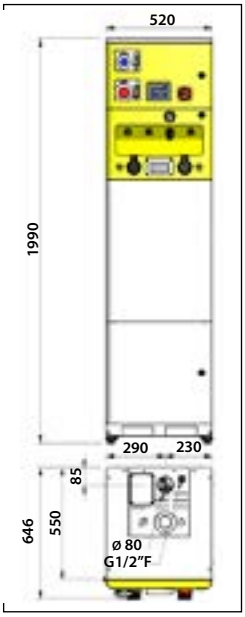

CODE	Hp	Kw	r.p.m.	V	Hz	Amp	in/out Ø	mbar	m^3/h	dB	Cont lt.	% Filtr	Filter m^2	Kg	Auto Clean	VLP	Telecontrol
TURBOX-2-TD	2	1,5	2890	400	50	3,2	60	200	212	72	18	99	1,4	160	√	√	-
TURBOX-3-TD	3	2,2	2890	400	50	6	60	200	300	72	18	99	1,4	175	√	√	-
TURBOX-2T-TD	2	1,5	2890	400	50	3,2	60	200	212	72	18	99	1,4	161	√	√	√
TURBOX-3T-TD	3	2,2	2890	400	50	6	60	200	300	72	18	99	1,4	176	√	√	√

Ricambi - Spare parts - Pièces de rechange - Ersatzteile - Piezas de repuesto

CODE	IMAGE	DESCRIZIONE - DESCRIPTION - DESCRIPTION - BESCHREIBUNG - DESCRIPCIÓN
TURBOX-BAG		Confezione da 20 Sacchetti raccogli polvere -Pack of 20 bags collect dust - Lot de 20 sacs recueillir de la poussière - Packung mit 20 Beutel zu sammeln Staub - Paquete de 20 bolsas de recoger el polvo
214.01.016.0		Cartuccia filtrante H370, Ø218 in poliestere alluminato antistatico per TURBOX-3 (3 Hp) - Filter cartridge H370, Ø218 aluminized polyester antistatic TURBOX-3 (3 Hp) - La cartouche du filtre H370, Ø218 polyester aluminisé antistatique TURBOX-3 (3 Hp) - Filterpatrone H370,Ø218 aluminisiertem Polyester antistatisch TURBOX-3 (3 Hp) - Filtro cartucho H370, Ø218 poliéster aluminizado antiestático TURBOX-3 (3 Hp)

TURBOX-TDA

Unità di aspirazione fissa con soffiante a canali laterali con motore 380 V - trifase dotata di Terminale di Distribuzione energie (aria compressa ed elettricità) e bocchette di aspirazione per collegare manichette di aspirazione polveri da carteggiatrici elettriche e pneumatiche. TURBOX-TDA è equipaggiato con 2 armadietti laterali per alloggio carteggiatrici e relative tubazioni. Portata max 300 m^3/h.

Stationary unit with lateral channel blower and with 380 V three-phase engine . It is equipped with end module for energy distribution (compressed air and electricy) and with inlets for dust extraction hoses both for pneumatic and electric sanders. TURBOX-TDA is equipped with 2 lateral closets where sanders and hoses can be stored. Max airflow 300 m^3/h.

Système d'aspiration fixe avec turbine à canal latéral, moteur 400V-triphasé, doté de systèmes de distribution d'énergie (air comprimé et électricité) et prise d'aspiration des poussière à raccorder sur ponceuses électrique ou pneumatique. TURBOX-TDA est équipé de 2 armoires latérales pour le rangement du matériel. Débit d'aspiration : 300 m3/h.

Absauganlage mit Turbine mit Seitenkanalverdichter mit Motor 380 V – Dreiphasig mit Anschluesse fuer Energieversorgung (Strom und Druckluft) und mit Trichtern fuer die Verbindung von Strom- Druckluftschlauch ausgestattet. TURBOX-TDA ist auch mit 2 seitlichen Werkzeugschraenke ausgestattet. Foerderleistungen 300 M3/St.

Unidad de aspiración fija con soplante a canales laterales con motor 380V - trifásico equipada con cabezal de distribución energías (aire comprimido y electricidad) y bocas de aspiración para conectarle mangueras de aspiración de polvo de lijado eléctricas y neumáticas. Caudal max 300 m^3/h. TURBOX-TDA es completo de 2 armarios laterales donde alojar las lijadoras y sus mangueras. Caudalmax 300 m^3/h.

Optional

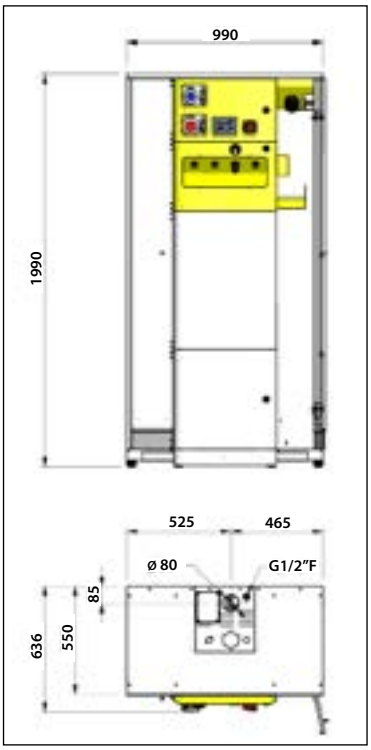

Ricambi - Spare parts - Pièces de rechange - Ersatzteile - Piezas de repuesto

CODE	IMAGE	DESCRIZIONE - DESCRIPTION - DESCRIPTION - BESCHREIBUNG - DESCRIPCIÓN
TURBOX-BAG		Confezione da 20 SacchettI raccogli polvere -Pack of 20 bags collect dust - Lot de 20 sacs recueillir de la poussière - Packung mit 20 Beutel zu sammeln Staub - Paquete de 20 bolsas de recoger el polvo
214.01.016.0		Cartuccia filtrante H370, Ø218 in poliestere alluminato antistatico per TURBOX-3 (3 Hp) - Filter cartridge H370, Ø218 aluminized polyester antistatic TURBOX-3 (3 Hp) - La cartouche du filtre H370, Ø218 polyester aluminisé antistatique TURBOX-3 (3 Hp) - Filterpatrone H370,Ø218 aluminisiertem Polyester antistatisch TURBOX-3 (3 Hp) - Filtro cartucho H370, Ø218 poliéster aluminizado antiestático TURBOX-3 (3 Hp)

CODE	Hp	Kw	r.p.m.	V	Hz	Amp	in/out Ø	mbar	m^3/h	dB	Cont lt.	% Filtr	Filter m^2	Kg	Auto Clean	VLP	Telecontrol
TURBOX-3-TDA	3	2,2	2890	400	50	6	60	200	300	72	18	99	1,4	257	√	√	-
TURBOX-3T-TDA	3	2,2	2890	400	50	6	60	200	300	72	18	99	1,4	258	√	√	√

TERMINALI ASPIRANTI DI DISTRIBUZIONE

EXTRACTING AND DISTRIBUTING TERMINALS

TERMINAUX D'ASPIRATION ET DE DISTRIBUTION

ABSAUGUNG UND VERTEILUNGSEINHEITEN

TERMINALES DE ASPIRACIÒN Y DE DISTRIBUCIÒN

TURBOX-SAT

Centrale satellite aspirante (mono-utenza e bi-utenza) per polveri secche da collegare alla macchina Turbox (previo predisposizione dello stesso).

Satellite service unit (single or double) for dry sanding dust to be connected to Turnbox turbine (prior preparation of the same).

Unité de service par satellite (singulier ou double) pour les poussières de ponçage à sec pour être connecté à la turbine Turnbox (préparation préalable de la même).

Feste Absaugungseinheit für die Pulver vorgesehen für die Verbindung zur Turbine des Turbox (Stand der Zubereitung des gleichen).

Unidad fija satélite (simple o doble) para aspiraciòn de polvos de lijado que connecter con la turbina Turbox (preparación previa de la misma).

TURBOX-SAT1

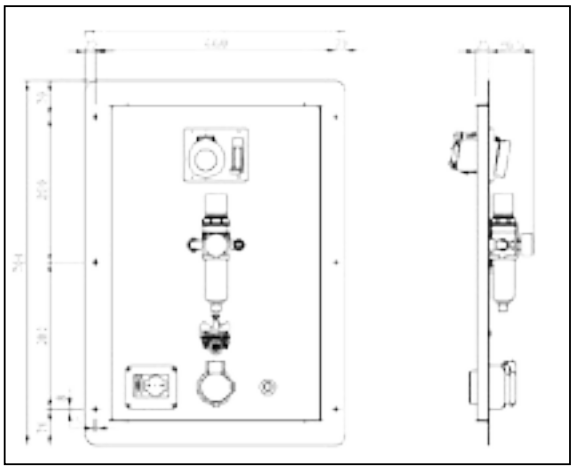

TURBOX-SAT2

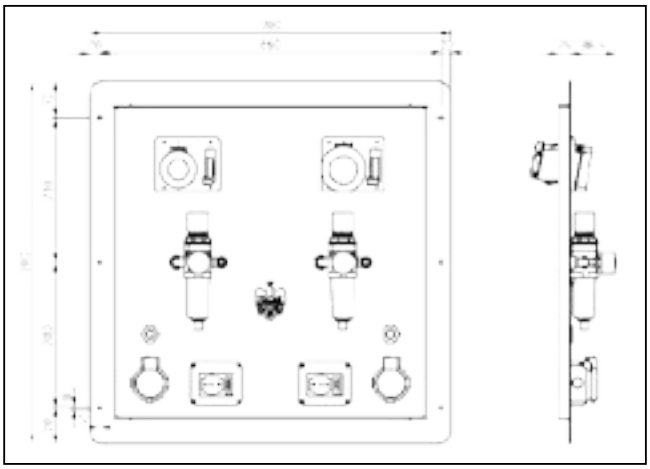

CODE	Presa 230 V 2Ph+t, 50 Hz, 16 A	Presa 400 V 3Ph+t, 50 Hp, 16 A	Attacco 3/8"G aria compr. diretta	Presa shuko max 10 A	Bocchetta diametro 50	Attacco 3/8"G aria compr. filtrata diretta
TURBOX-SAT1-001	1	-	1	1	1	1
TURBOX-SAT2-001	1	1	2	2	2	2

Optional

CODE	IMAGE	DESCRIZIONE - DESCRIPTION - DESCRIPTION - BESCHREIBUNG - DESCRIPCIÓN
LEVIGAT.PNEU		Fino a 2 utensili in contemporanea - Up to 2 tools at the same time Jusq'à 2 ponçeuses au même temp - Bis zum 2 Gerät gleichzeitig - Hasta 2 lijadoras en simultáneo

Manichette - Hoses - Tuyaux - Schläuche - Mangueras

CODE	IMAGE	(Ø)	(m)	Attacco (Ø)	Tipo circuito	(V)	presa	GINGO-YA
AC/83-S		38/29	3	50	aria	-		-
AC/82		38/29	6	50				-
AC/88		32	3	32				√
AC/89		32	6	32				√
AC/87-R		38/29	3	50	elettrica	230	SHUKO	-
AC/84-T		38/29	6	50				-
AC/90-T		32	3	32			2 P+T	√
AC/91-T		32	6	32				√

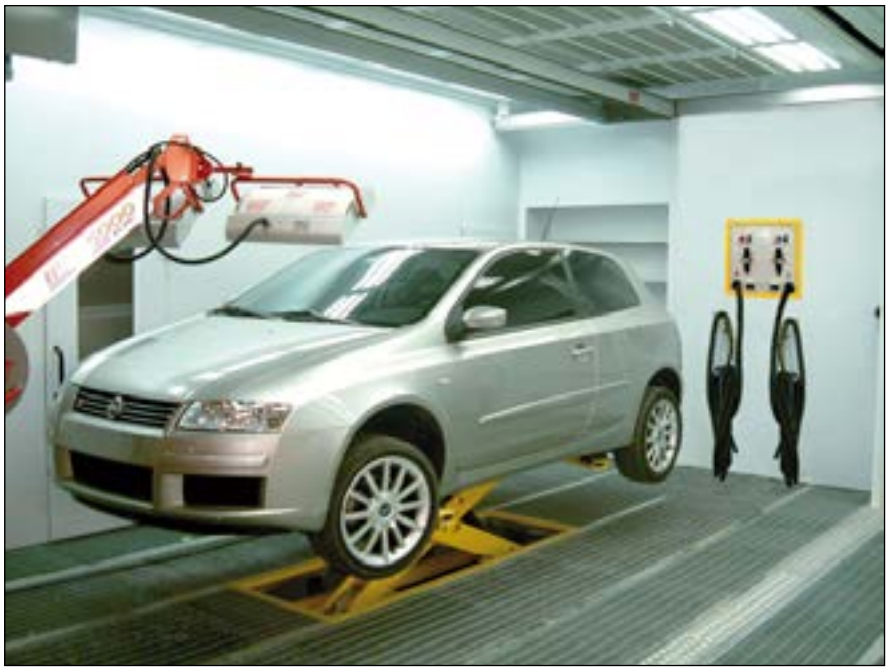

TSC - TMS

Centralina multifunzione pensile o a parete per l'aspirazione polveri secche di carteggiatura e la fornitura di energia elettrica ed aria compressa. Disponibile nelle versioni mono (TMS) e doppia (TSC) bocchetta di aspirazione. Completa di supporti per carteggiatrice, di prese elettriche ed innesti rapidi per aria compressa configurabili secondo le diverse esigenze di lavoro.

Hanging or wall mounted multifunction service unit for extracting dry sanding dust and supplying electrical energy and compressed air. Available in mono (TMS) and dual (TSC) extraction coupling versions. Complete with electrical sockets and quick compressed air couplings that can be set up depending on working requirements.

Boîter d'énergie suspendue ou murale pour l'aspiration de poussières de ponçage et la fourniture d'énergie électrique et d'air comprimé. Disponible en versions simple (TMS) et double (TSC) clapet d'aspiration. Fourni avec prises électriques et raccords rapides pour air comprimé, configurables en fonction des différentes exigences de travail.

Multifunktionseinheit in Hänge- oder Wandausführung für das Absaugen von Schleifstäuben und die Bereitstellung der Strom- und Druckluftversorgung. Erhältlich mit einzelnem Absaugtrichter (TMS) oder doppeltem Absaugtrichter (TSC). Komplett mit Steckdosen und Schnellkupplungen für die Druckluft, die je nach Arbeitsanforderungen konfiguriert werden können.

Centralita multifunción colgante o de pared para aspirar polvos de lijado y suministrar energía eléctrica y aire comprimido. Disponibles versiones con un boquerel de aspiración (TMS) y doble (TSC). Incluye tomas eléctricas y conexiones rápidas para aire comprimido, configurables según las necesidades de trabajo.

TSC

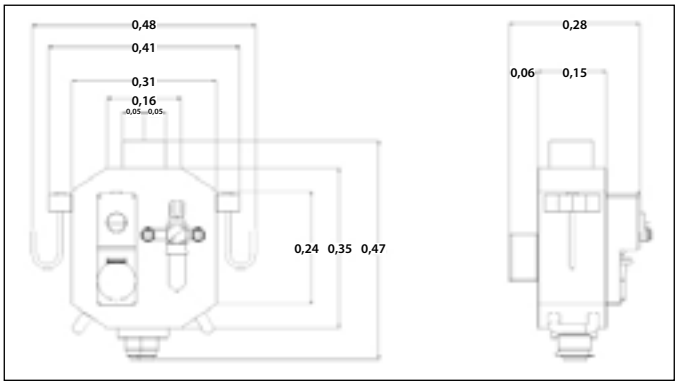

TMSC

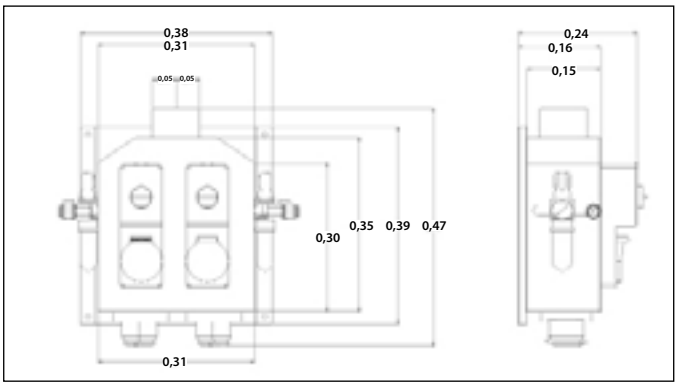

Sospese - Hanging - Sospendues - Hängende - Colgantes

CODE	MAX	230V	400V	Air 3/8"	Tool support
TMS-103ABA	1 Ø 50	1 16 A	-	1 Reg 1 Dir	1

CODE	MAX	230V	400V	Air 3/8"	Tool support
TSC-201BBA	2 Ø 50	2 16 A	-	2 Reg 1 Dir	2

CODE	MAX	230V	400V	Air 3/8"	Tool support
TSC-201BHA	2 Ø 50	2 16 A	1 16 A	2 Reg 1 Dir	2

Murali - Wall mounted - Murales - Wandmontierte - A pared

CODE	MAX	230V	400V	Air 3/8"	Tool support
TMSM-103ABA	1 Ø 50	1 16 A	-	1 Reg 1 Dir	1

CODE	MAX	230V	400V	Air 3/8"	Tool support
TSCM-207BBA	2 Ø 50	2 16 A	-	2 Reg 2 Dir	2

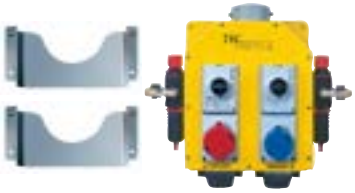

CODE	MAX	230V	400V	Air 3/8"	Tool support
TSCM-207BHA	2 Ø 50	1 16 A	1 16 A	2 Reg 2 Dir	2

BP

I bracci articolati modello BP sono completi di centralina di servizio in 3 diverse configurazioni per l'aspirazione di polveri secche e distribuzione energia elettrica e aria compressa. Sono disponibili in versioni da 5, 6 o 7 mt , con uscita superiore o inferiore per i cavi di collegamento. I bracci BP sono costruiti in acciaio verniciato con smalto epossidico e sono la soluzione ideale per servire più zone di preparazione. Grazie alla speciale costruzione, è possibile installare il braccio sottosopra per ridurre l'ingombro. BP si distingue per la curva oscillante, il giunto flessibile per preservare i tubi interni, la elegante calata rigida e le infinite possibilità di personalizzazione delle utenze.

The BP articulated arms are equipped with service control units in 3 different configurations for extracting dry sanding dusts, and distributing electrical energy and compressed air. This model is available in 5, 6 or 7 m versions, with top or bottom cable connection points. BP arms are constructed in steel and coated with epoxy enamel, and are ideal when it is necessary to provide services to multiple preparation zones. Thanks to their special construction, the arms can be installed upside down in order to save space. BP's distinctive features are its oscillating curve, the flexible joint for protecting the internal hoses, the elegant rigid riser and the infinite ways in which the sockets and couplings can be configured.

Les bras articulés modèle BP sont fournis avec centrale de service en 3 configurations différentes, pour l'aspiration de poussières sèches et la distribution d'énergie électrique et d'air comprimé. Ils existent en versions de 5, 6 ou 7m, avec sortie supérieure et inférieure pour les câbles de raccordement. Les bras BP sont réalisés en acier peint résine époxy et sont la solution idéale pour desservir plusieurs zones de préparation. Grâce à sa conception particulière, le bras peut être installé en sens inversé pour réduire l'encombrement. BP se démarque par sa courbe oscillante, le joint souple pour protection des tuyaux internes, l'élégante descente rigide et les infinies possibilités de personnalisation des parties desservies.

Die Gelenkarme Modell BP, komplett mit Serviceeinheit in 3 verschiedenen Ausführungen, dienen für das Absaugen von Trockenstäuben sowie für die Strom- und Druckluftversorgung. Sie sind in den Versionen 5, 6 oder 7 m mit oberem oder unterem Ausgang für die Anschlusskabel verfügbar. Die BP-Arme sind aus epoxydbeschichtetem Stahl gefertigt und die ideale Lösung für die Bedienung mehrerer Vorbereitungsplätze. Dank der Spezialkonstruktion kann der Arm für minimalen Platzbedarf verkehrt montiert werden. BP zeichnet sich durch den beweglichen Bogen, das flexible Gelenk zum Schutz der innenliegenden Leitungen, die elegante steife Ausführung sowie zahlreiche Möglichkeiten zur kundenspezifischen Gestaltung der Verbraucher aus.

Los brazos articulados modelo BP incluyen una centralita con 3 configuraciones diferentes para aspirar polvos secos y suministrar energía eléctrica y aire comprimido. Existen tres versiones de 5, 6 ó 7 m con salida superior e inferior de los cables de conexión. Las brazos BP de acero pintado con esmalte epoxídico son la solución ideal para equipar varias zonas de trabajo. Gracias a su diseño especial, la brazo se puede instalar al revés para reducir el espacio ocupado. BP se caracteriza por el codo oscilante, la junta flexible que protege los tubos interiores, la elegante bajada rígida y las infinitas posibilidades de personalización de las conexiones para las herramientas.

CODE	MAX	220V	400V	AIR FILTR.	AIR DIR.	A	B	C	D	E	L	Kg	Testa Service
BP-5000/C-220	2	2	-	2	1	2870	1930	9700	965	4060	5000	90	TSC
BP-5000/C-380	2	1	1	2	1	2870	1930	9700	965	4060	5000	90	TSC
BP-5000/C-TMS	1	1	-	1	1	2870	1930	9700	965	4060	5000	90	TMS
BP-6000/C-220	2	2	-	2	1	3370	2430	11700	965	5060	6000	110	TSC
BP-6000/C-380	2	1	1	2	1	3370	2430	11700	965	5060	6000	110	TSC
BP-6000/C-TMS	1	1	-	1	1	3370	2430	11700	965	5060	6000	110	TMS
BP-7000/C-220	2	2	-	2	1	3870	2930	13700	965	6060	7000	130	TSC
BP-7000/C-380	2	1	1	2	1	3870	2930	13700	965	6060	7000	130	TSC
BP-7000/C-TMS	1	1	-	1	1	3870	2930	13700	965	6060	7000	130	TMS

BP

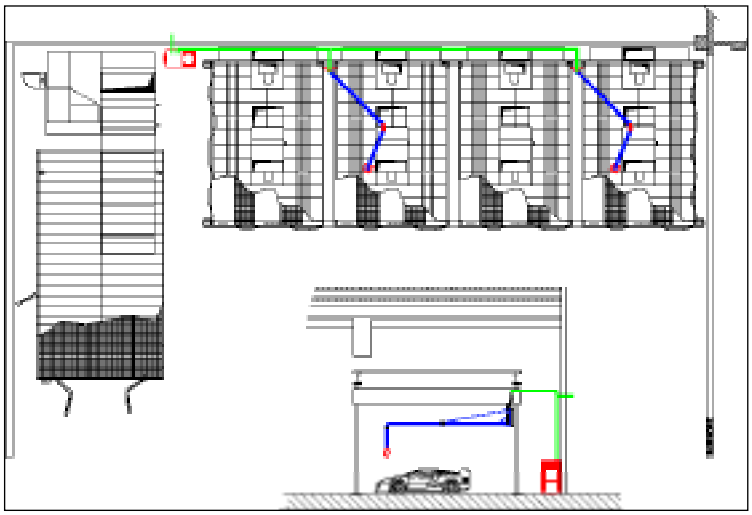

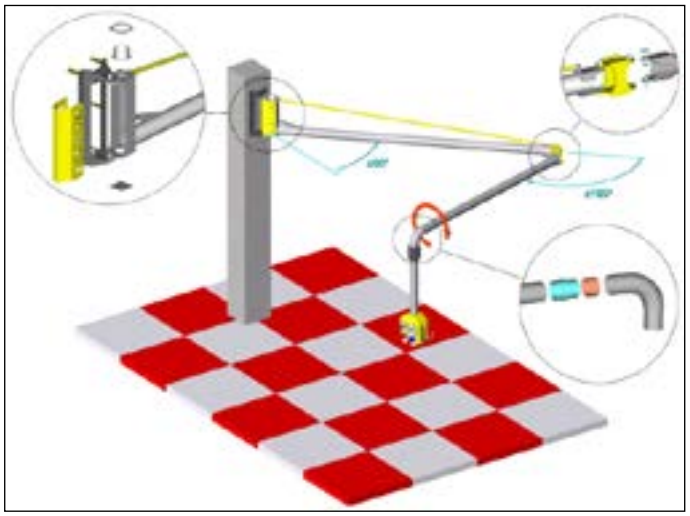

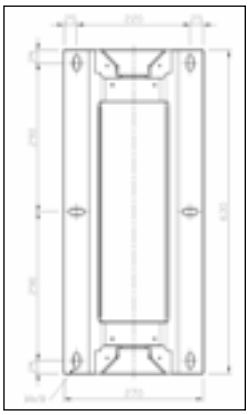

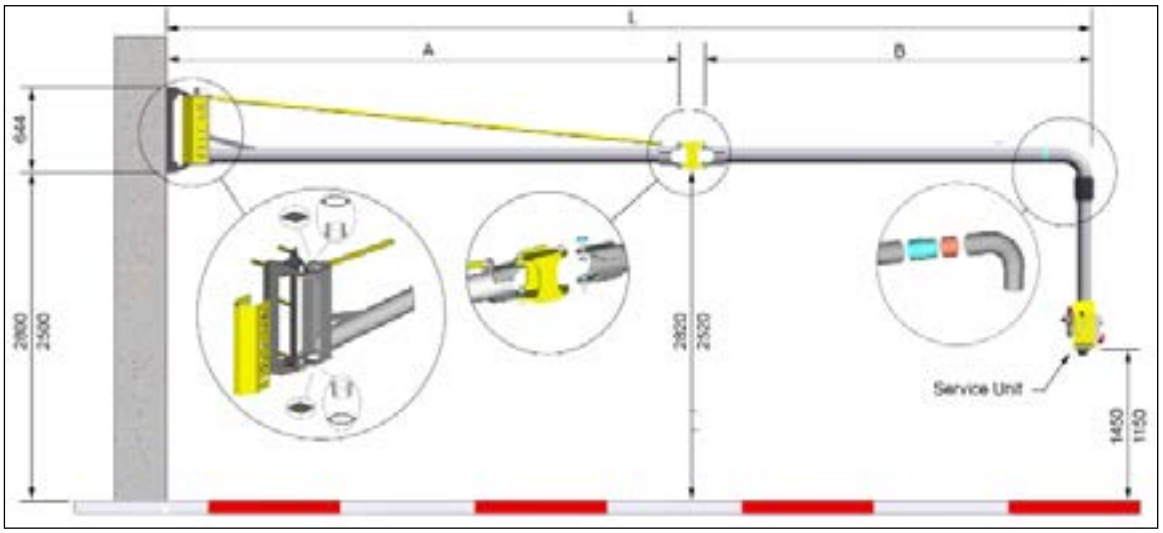

BP-TRIPLEX

Braccio articolato con primo semibraccio fisso e 2 semibracci mobili per la distribuzione di energia elettrica, aria compressa e l'aspirazione di polveri di carteggiatura.Il braccio triplex è dotato di 3 centraline di servizio TMS per servire completamente 2 zone di preparazione (fino a 4 in forma limitata). La sua costruzione con copertura totale dei tubi flessibili e le curve preformate con giunto flessibile ne garantiscono una lunga durata e una ergonomia di lavoro ai massimi livelli. Unico nella sua specie, TRIPLEX offre design, funzionalità e ampio raggio di azione, tutto in un unico prodotto.

Articulated arm with fixed first section and 2 mobile sections for distributing electrical energy, compressed air and extracting dry sanding dust. The triplex arm is equipped with 3 TMS service control units in order to provide all the services for 2 preparation areas (up to 4 in limited format). The arm is manufactured entirely with steel ducts, and its preformed curves and flexible joints make it highly ergonomic and guarantee a long working life. The only one of its kind, TRIPLEX offers design, functionality and a large range of features in a single product.

Bras articulé avec premier demi-bras fixe et 2 demi-bras mobiles pour la distribution d'énergie électrique, air comprimé et l'aspiration de poussières de ponçage. Le bras triplex est équipé de 3 centrales de service TMS pour desservir intégralement 2 zones de préparation (jusqu'à 4 en forme limitée). Sa conception avec couverture totale des tuyaux flexibles et les courbes préformées à joint flexible en garantissent une longue durée de vie et une ergonomie opérative aux niveaux les plus élevés. Unique dans son genre, TRIPLEX offre design, fonctionnalité et large rayon d'action, le tout en un seul produit.

Gelenkarm mit einem feststehenden Armelement und 2 beweglichen Armelementen für die Strom- und Druckluftversorgung sowie für das Absaugen von Schleifstäuben. Der Triplex-Arm ist mit 3 TMS Serviceeinheiten für die komplette Bedienung von 2 Vorbereitungsplätzen (bis zu 4 in begrenzter Form) ausgestattet. Die vollständige Umhüllung der Schläuche und die vorgeformten Bögen mit flexiblem Gelenk garantieren eine lange Lebensdauer und ein wirtschaftliches Arbeiten auf höchstem Niveau. Einzigartig in seiner Art bietet TRIPLEX Design, Funktionalität und einen großen Aktionsradius, alles in einem einzigen Produkt.

Brazo articulado con primer semibrazo fijo y 2 semibrazos móviles para suministro de energía eléctrica y aire comprimido y aspiración de polvos de lijado. El brazo TRIPLEX posee tres centralitas TMS que controlan hasta 2 zonas de trabajo (hasta 4 de forma limitada). Los tubos flexibles integralmente cubiertos y los codos preformados con juntas flexibles garantizan durabilidad y óptima ergonomía de trabajo. Sólo TRIPLEX es capaz de ofrecer diseño, funcionalidad y amplio radio de acción en un solo producto.

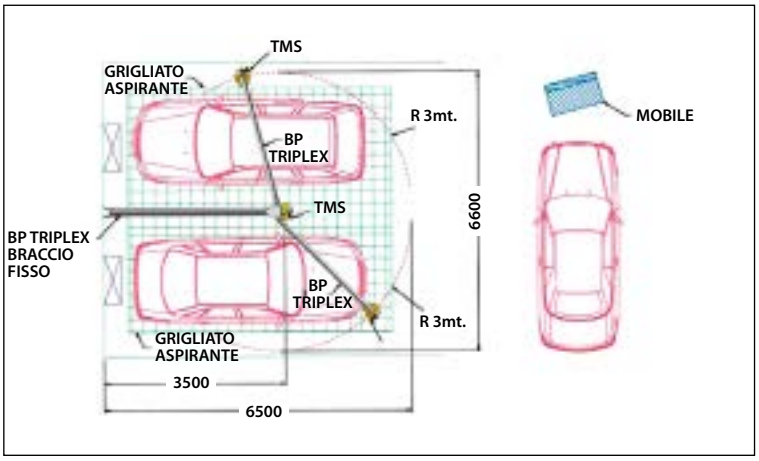

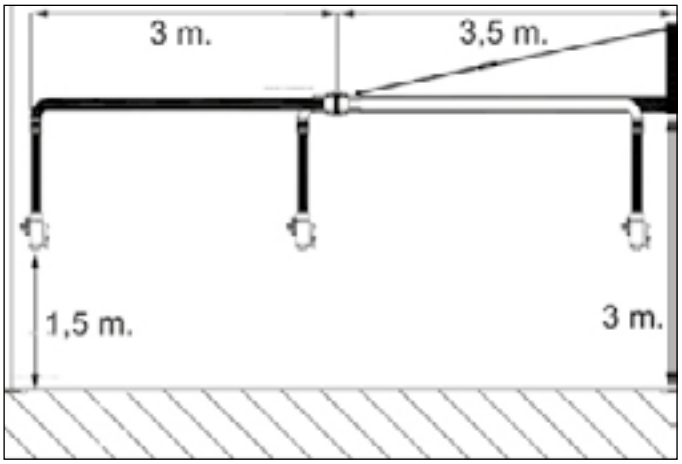

CODE	MAX	230V	400V	AIR FILT.	AIR DIR.	TMS	Kg	Lbs	L tot
BP-TRIPLEX/C3	3	1+1+1	-	1+1+1	1+1+1	3	220	485	6,5 mt
BP-TRIPLEX/C2	2	1+1	-	1+1	1+1	2	220	485	6,5 mt

BP-TRIPLEX

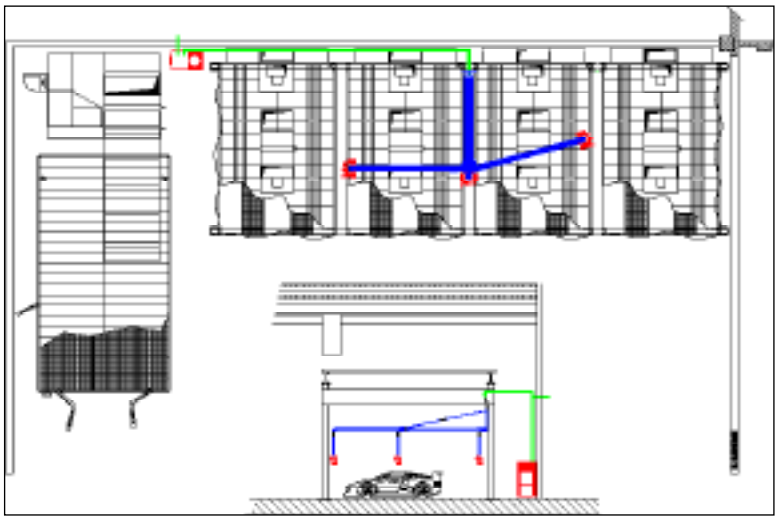

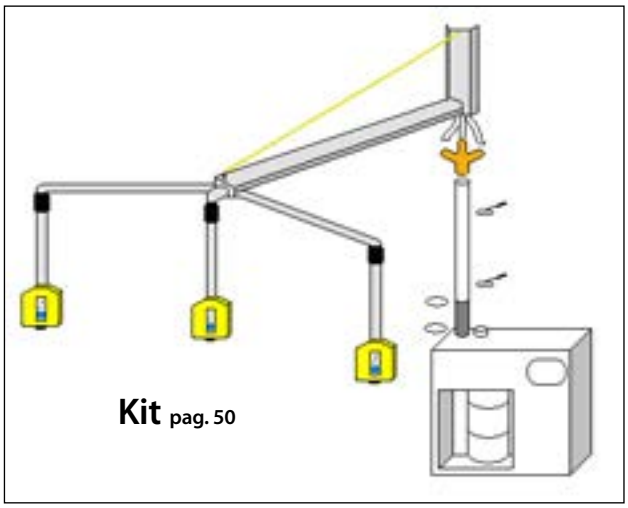

TOTEM SPLIT

Centrale Multiservizio per aspirazione polveri, distribuzione aria compressa ed elettricità; disponibile in svariate configurazioni e livelli di allestimento. Ideale per equipaggiare di tutte le utenze necessarie le zone di preparazione in carrozzeria.

Multiservice unit for extracting dry sanding dust, as well as distributing compressed air and electrical energy; available in a range of various configurations and setting levels. Ideal for all appliances used in body shop preparation areas.

Boîter Multiservice pour l'aspiration de poussières, distribution d'air comprimé et d'électricité ; existe en différentes configurations et divers niveaux d'équipement. Idéal pour équiper les zones de préparation en carrosserie de tous les dispositifs nécessaires.

Multiservice-Einheit für die Staubabsaugung sowie für die Strom- und Druckluftversorgung, erhältlich in verschiedenen Konfigurationen und Ausstattungsniveaus. Ideal für die Ausrüstung der Karosserie-Vorbereitungsbereiche mit allen erforderlichen Verbrauchern.

Centralita Multiservicio para aspirar polvos y suministrar aire comprimido y electricidad. Varias configuraciones y niveles de equipamiento disponibles. Ideal para todo tipo de herramientas que pueden ser necesarias en las zonas de trabajo de un taller de chapa.

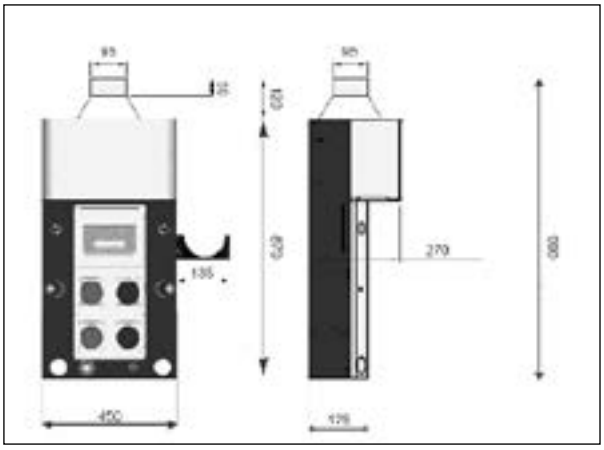

TOTEM SPLIT

CODE	MAX	230V	Air 3/8"	Air reel	Lamp reel	Telecontrol	Auto cut-off
TOTEM-SPLIT-1	1 Ø 50	1 10 A	1 Reg 1 Dir	-	-	√	-
TOTEM-SPLIT-1ST	1 Ø 50	1 16 A	1 Reg 1 Dir	-	-		-
TOTEM-SPLIT-1TG	1 Ø 50	1 10 A	1 Reg 1 Dir	-	-	√	√

CODE	MAX	230V	Air 3/8"	Air reel	Lamp reel	Telecontrol	Auto cut-off
TOTEM-SPLIT-1 FULL	1 Ø 50	1 10 A	1 Reg 1 Dir	8-12 10 MT	Neon 24V 15 Mt	√	-
TOTEM-SPLIT-1ST FULL	1 Ø 50	1 16 A	1 Reg 1 Dir	8-12 10 MT	Neon 24V 15 Mt	-	-
TOTEM-SPLIT-1TG FULL	1 Ø 50	1 10 A	1 Reg 1 Dir	8-12 10 MT	Neon 24V 15 Mt	√	√

CODE	MAX	230V	Air 3/8"	Air reel	Lamp reel	Telecontrol	Auto cut-off
TOTEM-SPLIT-2	2 Ø 50	2 10 A	2 Reg 1 Dir	-	-	√	-
TOTEM-SPLIT-2ST	2 Ø 50	2 16 A	2 Reg 1 Dir	-	-		-
TOTEM-SPLIT-2TG	2 Ø 50	2 10 A	2 Reg 1 Dir	-	-	√	√

CODE	MAX	230V	Air 3/8"	Air reel	Lamp reel	Telecontrol	Auto cut-off
TOTEM-SPLIT-2 FULL	2 Ø 50	2 10 A	2 Reg 1 Dir	8-12 10 MT	Neon 24V 15 Mt	√	-
TOTEM-SPLIT-2ST FULL	2 Ø 50	2 16 A	2 Reg 1 Dir	8-12 10 MT	Neon 24V 15 Mt	-	-
TOTEM-SPLIT-2TG FULL	2 Ø 50	1 10 A	2 Reg 1 Dir	8-12 10 MT	Neon 24V 15 Mt	√	√

TOTEM NEW

Colonna Multiservizio per aspirazione polveri, distribuzione aria compressa ed elettricità; disponibile in svariate configurazioni e livelli di allestimento. Dotata di armadietto portautensili, supporti per levigatrice e tubo flessibile, TOTEM è ideale per equipaggiare di tutte le utenze necessarie le zone di preparazione in carrozzeria.

Multi-service column for extracting dust, as well as distributing compressed air and electrical energy; available in a range of configurations and setting levels. Complete with a small tool cabinet, sander support and flexible hose, TOTEM is ideal for all appliances used in body shop preparation areas.

Borne Multiservice pour l'aspiration de poussières, distribution d'air comprimé et d'électricité ; existe en différentes configurations et divers niveaux d'équipement. Équipée d'armoire porte-outils, de supports pour ponçeuse et tuyau flexible, TOTEM est idéal pour équiper les zones de préparation en carrosserie de tous les dispositifs.

Multiservice-Säule für die Staubabsaugung sowie für die Strom- und Druckluftversorgung, erhältlich in verschiedenen Konfigurationen und Ausstattungsniveaus. Ausgestattet mit Werkzeugschrank sowie Halterungen für Schleifmaschine und Schlauch. TOTEM eignet sich ideal für die Ausrüstung der Karosserie-Vorbereitungsbereiche mit allen erforderlichen Verbrauchern.

Columna Multiservicio para aspirar polvos y suministrar aire comprimido y electricidad. Varias configuraciones y niveles de equipamiento disponibles. Incluye armario portaherramientas, soportes para pulidora y tubo flexible. TOTEM para todo tipo de herramientas que pueden ser necesarias en las zonas de trabajo de un taller de chapa.

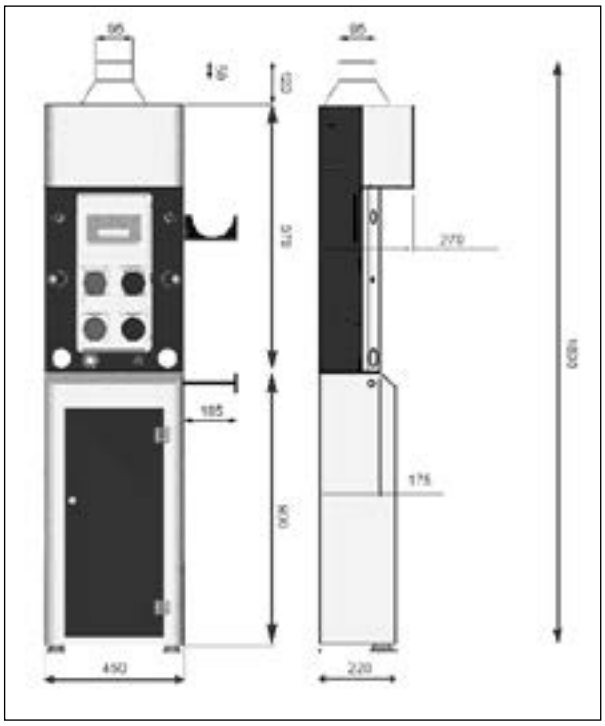

TOTEM NEW

CODE	MAX	230V	Air 3/8"	Air reel	Lamp reel	Telecontrol	Auto cut-off
TOTEM-NEW-1	1 Ø 50	1 10 A	1 Reg 1 Dir	-	-	√	-
TOTEM-NEW-1 ST	1 Ø 50	1 16 A	1 Reg 1 Dir	-	-		-
TOTEM-NEW-1 TG	1 Ø 50	1 10 A	1 Reg 1 Dir	-	-	√	√

CODE	MAX	230V	Air 3/8"	Air reel	Lamp reel	Telecontrol	Auto cut-off
TOTEM-NEW-1 FULL	1 Ø 50	1 10 A	1 Reg 1 Dir	8-12 10 MT	Neon 24V 15 Mt	√	-
TOTEM-NEW-1 ST FULL	1 Ø 50	1 16 A	1 Reg 1 Dir	8-12 10 MT	Neon 24V 15 Mt	-	-
TOTEM-NEW-1 TG FULL	1 Ø 50	1 10 A	1 Reg 1 Dir	8-12 10 MT	Neon 24V 15 Mt	√	√

CODE	MAX	230V	Air 3/8"	Air reel	Lamp reel	Telecontrol	Auto cut-off
TOTEM-NEW-2	2 Ø 50	2 10 A	2 Reg 1 Dir	-	-	√	-
TOTEM-NEW-2 ST	2 Ø 50	2 16 A	2 Reg 1 Dir	-	-		-
TOTEM-NEW-2 TG	2 Ø 50	2 10 A	2 Reg 1 Dir	-	-	√	√

CODE	MAX	230V	Air 3/8"	Air reel	Lamp reel	Telecontrol	Auto cut-off
TOTEM-NEW-2 FULL	2 Ø 50	2 10 A	2 Reg 1 Dir	8-12 10 MT	Neon 24V 15 Mt	√	-
TOTEM-NEW-2 ST FULL	2 Ø 50	2 16 A	2 Reg 1 Dir	8-12 10 MT	Neon 24V 15 Mt	-	-
TOTEM-NEW-2 TG FULL	2 Ø 50	1 10 A	2 Reg 1 Dir	8-12 10 MT	Neon 24V 15 Mt	√	√

BN

Sistema scorrevole con centralina di servizio pensile per la distribuzione di energia elettrica, aria compressa e aspirazione polveri. La flessibilità di questa soluzione con binario modulare componibile permette di servire postazioni di lavoro molto lunghe ed in particolar modo per mezzi pesanti, autobus o dove serva la possibilità di spostare la connessione alle varie utenze in modo rapido e pratico.

Sliding system with hanging service control unit for distributing electrical energy and compressed air, as well as extracting dust. The flexibility of this system, with its modular rail, makes it suitable for use in very long work stations and especially when working on heavy vehicles, buses, or where it is necessary to switch the connection between various appliances rapidly and simply.

Système coulissant avec boîtier d'énergie de service suspendue pour la distribution d'énergie électrique, d'air comprimé et l'aspiration de poussières. La flexibilité de cette solution à rail modulaire d'appoint permet de desservir des emplacements de travail très longs et spécialement pour des poids lourds, autobus ou en cas de nécessité de déplacer le branchement aux différents dispositifs de façon simple et rapide.

Fahrbares System mit hängender Serviceeinheit für die Strom- und Druckluftversorgung sowie für die Staubabsaugung. Dank ihrer Flexibilität eignet sich diese Lösung mit modularer Schiene ideal für große Arbeitsplätze und insbesondere für schwere Fahrzeuge und Autobusse sowie überall dort, wo Anschlüsse schnell und problemlos umgelegt werden müssen.

Sistema deslizante con centralita colgante para suministrar energía eléctrica y aire comprimido, y aspirar polvos. La flexibilidad de esta solución con carril modular componible permite abastecer zonas de trabajo alargadas, en especial, zonas destinadas a medios de transporte pensado y autobuses o zonas en las que es necesario desplazar la conexión hasta las distintas herramientas de forma rápida y práctica.

BN

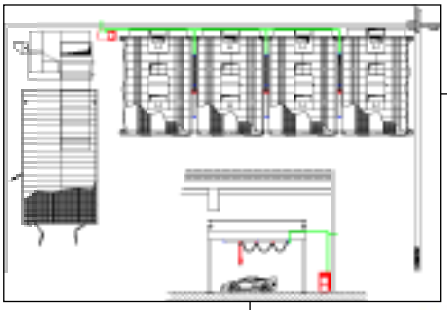

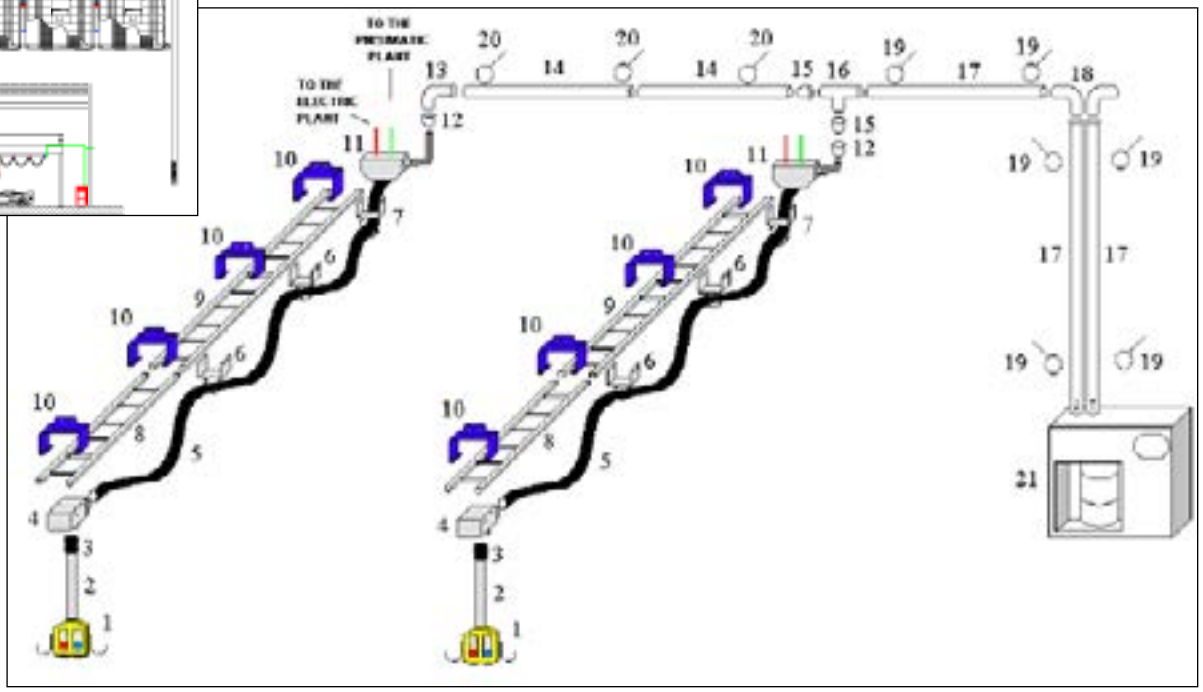

LEGENDA											
1		TSC-201BBA	6		TSC-SERV.CSZF	12		CA-CO-CVL	18		CA-C60/90°MF
2		TSC-TUBO A.1.5	7		TSC-SERV-MTL	13		CA-C80/90°MF	19		CA-CL-60
3		TSC-GIUNTO	8		BN-1-2000	14		CA-TUBO 60/3A	20		CA-CL-80
4		TSC-SERV.CSCZ	9		BN-1-4000	15		CA-CO 80/60	21		ASPIRCAR-400
5a		TSC-SERV. TUBO (outside)	10		STSC-B	16		CA-TE80FMM			
5b		CVL*** (inside)	11		TSC-CARTER	17		CA-TUBO80/3A			

MSL

Modular Service Line è un sistema di distribuzione che consente la movimentazione di una centralina di servizio in diverse aree operative grazie all'utilizzo di linee scorrevoli in monoblocco di alluminio. All'interno delle guide alloggiano i cavi e le tubazioni dedicate alle differenti utenze.
La linea può essere composta da diversi elementi modulari, disponibili in misure da 3, 6 e 9 metri. LA CENTRALINA DI SERVIZIO (vedi pg. 22) È ESCLUSA.

Modular Service Line this is a distribution system that allows a control unit to be moved to different work zones thanks to the use of one piece aluminium slide lines. The guides house the wiring and hoses for the different work uses. The line can consist of several modular elements, available in sizes of 3, 6 and 9 metres. SERVICE (see page 22)STATION NOT INCLUDED.

Modular Service Line c'est un système de distribution qui permet de déplacer une unité de service à plusieurs zones de travail grâce à l'utilisation de rails coulissants en monobloc d'aluminium. A l'intérieur des glissières se trouvent les câbles et les tuyaux d'amenage des énergies. La ligne peut se composer de plusieurs éléments modulaires, disponibles dans les mesures de 3, 6 et 9 mètres. LE SATELLITE DE SERVICE (voir page 22) EST EXCLU.

Modulares Service Line ist ein Vertriebssystem, das die Bewegung eines Dienststeuereinheit ermöglicht in unterschiedlichen Betriebsbereichen durch den Einsatz von Leitungen Schiebetüren Aluminium-Monobloc. Im Inneren des Hauses die Führungs Kabel und Schläuche für die verschiedenen Nutzer. Die Leitung kann aus mehreren modularen Elementen, die von 3, 6 und 9 Metern in Größen zusammengesetzt werden.
EINHEIT SERVICE (siehe Seite 22) IST AUSGESCHLOSSEN.

Modular Service Line es un sistema de distribución que permite el desplazamiento de una centralita de servicio a distintas áreas operativas gracias al uso de líneas corredizas de monobloque de aluminio.
Dentro de las guías se alojan los cables y las tuberías dedicadas a los distintos servicios. La línea puede estar compuesta por distintos elementos modulares, disponibles en medidas de 3, 6 y 9 metros.
DISTRIBUIDOR DE SERVICIO (consulte la página 22) EXCLUIDO.

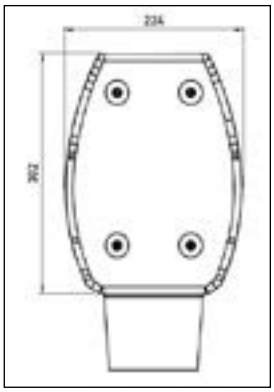

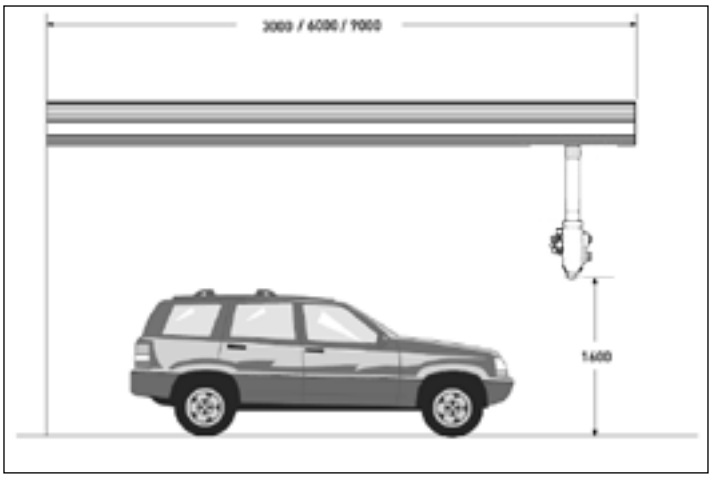

CODE	Centraline consigliate - Advised service station - Satellites conseillés - Empfohlene steuergeräte - Centralitas aconsejadas	Lunghezza (m) - Length (m) - Longueur (m) - Länge (m) - Longitud (m)	Peso senza centralina - Weight without service station - Poids satellite exclu - Gewicht ohne steuerung - Peso excluido la centralita
MSL/3	TSC-TMS	3	45 kg
MSL/6	TSC-TMS	6	90 kg
MSL/9	TSC-TMS	9	130 kg

Schema di fissaggio a soffitto - Scheme ceiling mounting - Montage au plafond Scheme - Scheme Deckenmontage - El montaje en techo Esquema

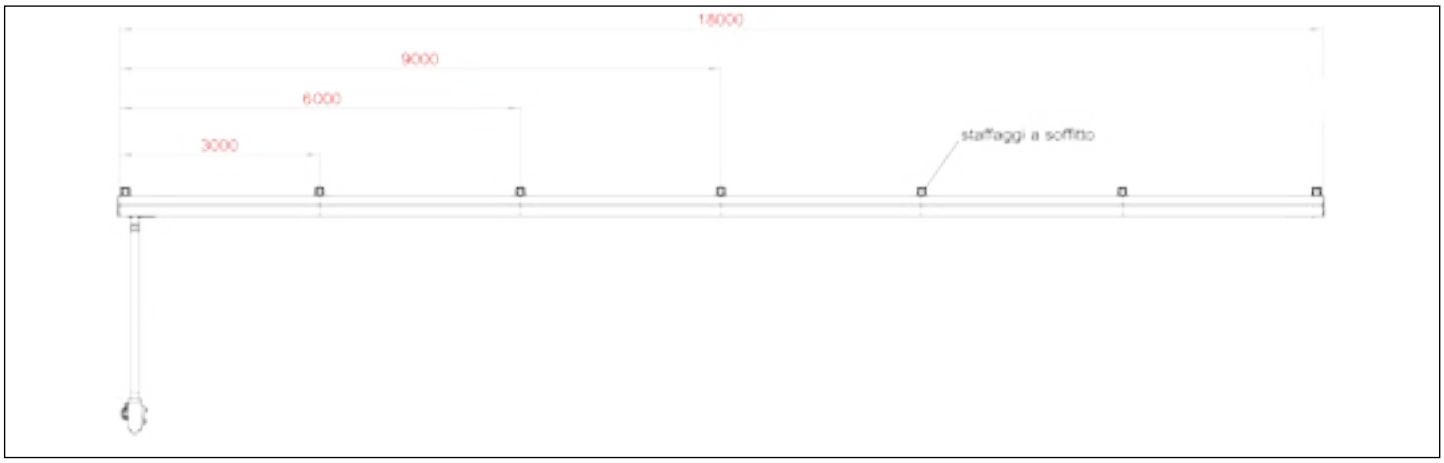

Esempio di installazione - Installation example -
Exemple d'installation - Einbaubeispiel - Ejemplo de instalación

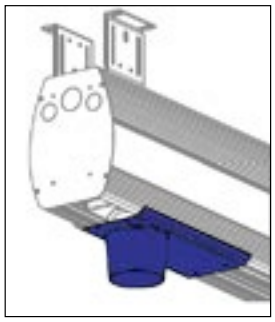

Carrello scorrevole in dotazione nel modulo scelto.

Sliding table provided in the form chosen.

Tableau fourni sous la forme choisie coulissante.

Schiebetisch in der gewählten Form zur Verfügung gestellt.

Tabla proporcionada en la forma elegida deslizante.

PLUS-LINDA-2-NEON

PLUS-LINDA-TF-52W

TSC

ELECTRONIC

MACCHINE FILTRO ASPIRANTI

FILTER EXTRACTION MACHINES
MACHINES D'ASPIRATION FILTRÉ
FILTERUNG UND ABSAUGUNG SMASCHINEN
MÀQUINAS PARA EXTRACIÒN Y FILTRACIÒN

GINGO

Unità di aspirazione fissa con soffiante a canali laterali per l'aspirazione di polveri derivanti dalla carteggiatura a secco di fondi e stucchi; dotata di dispositivo Telecontrol per partenza automatica dell'utensile pneumatico o elettrico (max 2000 Watt). Attacco rapido da 3/8" G per utensile pneumatico. Filtro cartuccia con sistema di pulizia automatica. Innesto frontale di aspirazione Ø 50 mm o collegamento superiore per braccio articolato.

Turbine with lateral channels designed for extracting and filtrating dusts coming from dry sanding of primers and stuccos. Device for automatic on/off switching of the engine directly controlled by the sanders. Socket for electric tool up to max 2000 Watt. Quick coupling 3/8" for pneumatic tool. Cartridge filter with automatic cleaning system. Front extraction inlet Ø 50 mm or upper connection for articulated arm .

Unitè d'aspiration et filtration pour poussières de ponçage sèches avec soufflante annulaire. Coffret électrique avec carte électronique de gestion des fonctions. Panneau frontale avec prise électrique (pour outillage de max 2000 W) et raccord d'air comprimé 3/8" avec système Telecontrol pour le démarrage automatique à la ponceuse (pneumatique et électrique). Raccord d'aspiration Ø 50 mm et raccord superieur pour bras articulé. Décolmatage automatique du filtre.

Absaug und Filtermaschine für trockene Schleifstäube zur Wandmontage. Turbine mit seitlichen angeordneten Luftkanälen Steckdose für Elektrowerkzeug max 2000Watt. Schnell-kupplung 3/8" für pneumatische Werkzeug. Patronenfilter mit automatiwcher Reinigung. Schalttafel mit Multifunktionsschaltzentrale Telecontrol Schlauchanschluss DN 50 mm. oder Obener Anschluss für Gelenkarm.

Máquina filtro aspirante para polvo de lijado en seco predispuesta para fijación a pared. Dispositivo Telecontrol para arranque automático desde las herramientas neumáticas o eléctricas. Toma eléctrica para herramientas máx. 2000 W. Toma neumática de 3/8" para herramientas. Filtro de cartucho con sistema de limpieza automatica. Boquerel de aspiración Ø 50 mm o conexión superior para brazo articulado.

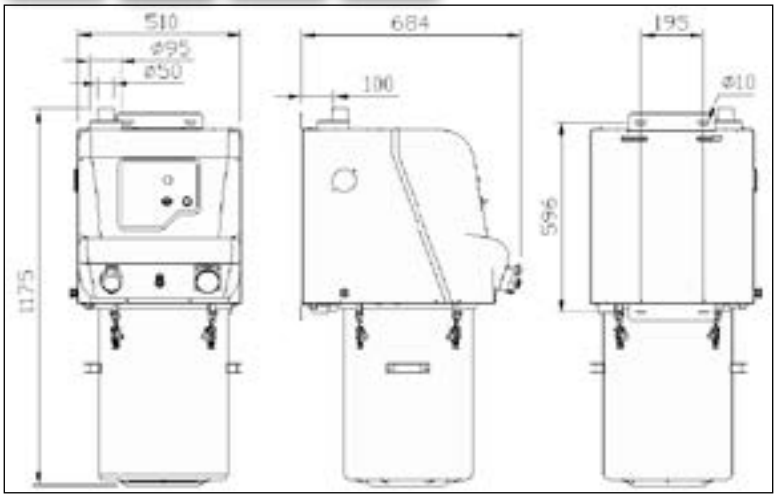

AUTOMATIC CLEANING

Pulizia automatica del filtro
Automatic filter cleaning
Décolmatage automatique du filtre
Automatische Filterreinigung
Limpieza automatica del filtro

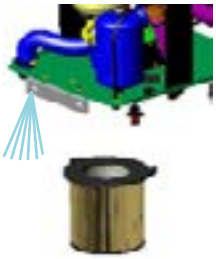

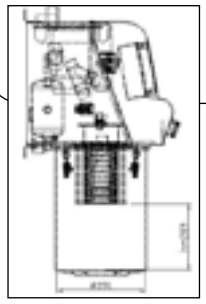

CODE	Hp	Kw	rpm	V	Hz	A	mbar	m³/h	m²	Kg	dB	%filt	Telecontrol	Front Panel	MAX
GINGO-200	2	1,5	2850	230/mono	50	9,2	200	210	1,13	79	65	99	√	√	2 utensili pneum. o elettr.
GINGO-200/3	2	1,5	2850	400/3 phase	50	3,7	200	210	1,13	79	65	99	√	√	
GINGO-200/SP	2	1,5	2850	230/mono	50	9,2	200	210	1,13	79	65	99	√	-	
GINGO-200/3SP	2	1,5	2850	400/3 phase	50	3,7	200	210	1,13	79	65	99	√	-	
GINGO-200/ST	2	1,5	2850	230/mono	50	9,2	200	210	1,13	79	65	99	-	-	
GINGO-200/3ST	2	1,5	2850	400/3 phase	50	3,7	200	210	1,13	79	65	99	-	-	

GINGO

	CODE	IMAGE	DESCRIZIONE - DESCRIPTION - DESCRIPTION - BESCHREIBUNG - DESCRIPCIÓN
OPTIONAL	LEVIGAT.PNEU		Fino a 2 utensili in contemporanea - Up to 2 tools at the same time Jusq'à 2 ponçeuses au même temp - Bis zum 2 Gerät gleichzeitig - Hasta 2 lijadoras en simultáneo
	GINGO-YA		Biforcazione Ø 32 mm - Two-way deviation Ø 32 mm - Déviation Ø 32 mm - Desviación en Y Ø 32 mm - Abzweigung Ø 32 mm
	GINGO-YP		Raccordo doppio pneumatico - Fitting double tires - Pneus doubles montage - Fitting Doppelbereifung -Neumáticos dobles de montaje
RICAMBI - SPARE PARTS	GINGO-CART		Filtro a cartuccia in cellulosa H265 Ø218 - Cartridge filter in cellulose H265 Ø218 - Filtre à cartouche dans la cellulose H265 Ø218 - Patronenfilter im Zellstoff H265 Ø218 - Filtro de cartucho en H265 celulosa Ø218

Manichette - Hoses - Tuyaux - Schläuche - Mangueras

CODE	IMAGE	(Ø)	(m)	Attacco (Ø)	Tipo circuito	(V)	presa	GINGO-YA
AC/83-S		38/29	3	50	aria	-		-
AC/82		38/29	6	50				-
AC/88		32	3	32				√
AC/89		32	6	32				√
AC/87-R		38/29	3	50	elettrica	230	SHUKO	-
AC/84-T		38/29	6	50				-
AC/90-T		32	3	32			2 P+T	√
AC/91-T		32	6	32				√

Esempio di GINGO da impianto.
Example GINGO implant.
Exemple GINGO implant.
Beispiel GINGO Implantat.
Implante Ejemplo GINGO.

Esempio di GINGO versone standard.
Example GINGO standard version.
Exemple GINGO version standard.
Beispiel GINGO Standardversion.
Ejemplo GINGO versión estándar.

ASPIRCAR/C

Centrale filtro aspirante con soffiante a canali laterali da 2 a 4 HP dotata di filtro a cartuccia ad altissima efficienza e sistema di pulizia automatica. Studiata per aspirare e filtrare polveri secche di carteggiatura. Adatta a piccoli impianti centralizzati da collegare con unità remote tipo BP, TOTEM, TSC o altro.

Extracting filter unit with 2 to 4 HP side channel blowers equipped with highly efficient cartridge filter and automatic cleaning system. Designed for extracting and filtering dry sanding dust. Ideal for use in small centralised systems connected to remote units such as BP, TOTEM, TSC etc.

Centrale filtrante et aspirante avec soufflante anulaire de 2 à 4 HP équipée de filtre à cartouche à très haute capacité et de système de décolmatage automatique. Etudiée pour aspirer et filtrer des poussières sèches de ponçage. Adaptée aux petites installations centralisées, à raccorder à des unités distantes de type BP, TOTEM, TSC ou autre.

Absaugfilteranlage mit Seitenkanalverdichter, 2 bis 4 PS, ausgestattet mit Hochleitungs-Patronenfilter und automatischem Reinigungssystem. Entwickelt für das Absaugen und Filtern von trockenen Schleifstäuben. Geeignet für an Fernanlagen Typ BP, TOTEM, TSC oder andere Systeme angeschlossene kleinen Zentralanlagen.

Central filtro aspirante con soplante con canales laterales de 2 a 4 HP, equipada con filtro de cartucho de elevada eficacia y sistema de limpieza automático. Diseñada para aspirar y filtrar polvos secos de lijado. Apta para pequeñas instalaciones centralizadas conectadas a unidades remotas tipo BP, TOTEM, TSC, etc.

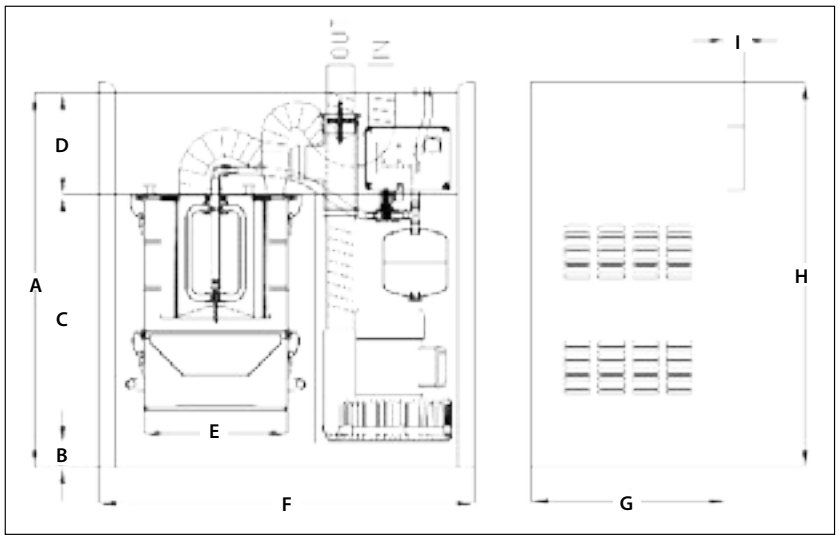

Model	A	B	C	D	E	F	G	H	I
200	1100	70	730	300	420	1105	575	1130	50
300	1100	70	730	300	420	1105	575	1130	50
400	1100	70	730	300	420	1105	575	1130	50

Prevalenza e portata/ Prevalence and capacity
Prévalence et capacité / Maximale Druck und Kapazität
Présion Maxima y capacidad.

Model	Aspircar/C 200	Aspircar/C 300	Aspircar/C 400
Q m3/h (portata)	Pt mbar (prevalenza)		
250			80
225		90	90
200	60	131	131
175	86	165	165
150	108	188	188
125	132	210	210
100	150	231	231
75	167	252	252
50	182	271	271

CODE	MAX	Hp	Kw	Volt	Phases	Hz	Amp	in / out	m^3/h	mbar	m^2	lt. Cont	% filt	Kg	Lbs	dB
ASPIRCAR/C-200	1/2	2	1,5	400	3P+T	50	5,1	80/80	212	200	3,5	30	99	120	265	76
ASPIRCAR/C-300	2	3	2,2	400	3P+T	50	6,1	80/80	300	200	3,5	30	99	125	275	72
ASPIRCAR/C-400	3	4	3	400	3P+T	50	7,4	80/80	300	225	3,5	30	99	125	275	72

ASPIRCAR/C

Ricambi - Spare parts - Pièces de rechange - Ersatzteile - Piezas de repuesto

CODE	IMAGE	DESCRIZIONE - DESCRIPTION - DESCRIPTION - BESCHREIBUNG - DESCRIPCIÓN
ASPIRCAR/C/CART		Poliestere Alum. rivestito antistatico 270 gr / m² - Polyester Alum. coated Antistatic 270 gr/m² - Polyester Alum. antistatique couché 270 gr / m² - Polyester Alum. antistatisch beschichtet 270 gr / m² - Poliéster Alum. antiestática recubierto 270 gr / m²

CONTROL PANEL

IN/OUT
Ø 80

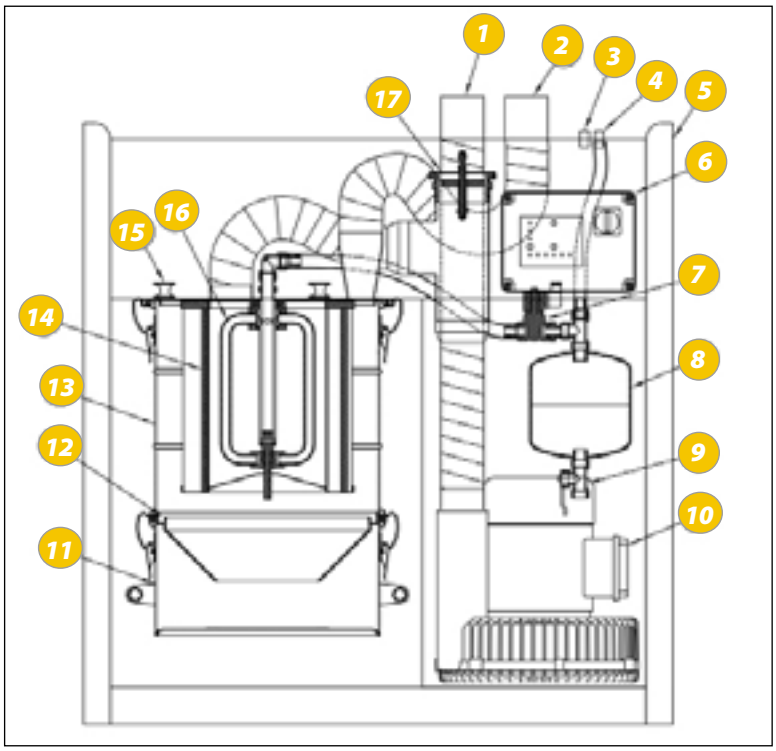

1- Scarico
2- Aspirazione
3- Presa alimentazione
4- Ingresso aria compressa
5- Carpenteria macchina
6- Quadro elettrico di gestione
7- Elettrovalvola aria compressa
8- Serbatoio Aria
9- Valvola di scarico condensa
10- Turbina
11- Bidone raccolta polveri
12- Convogliatore
13- Fusto portafiltro
14- Filtro a cartuccia
15- Antivibranti
16- Sistema di pulizia pneumatica
17- Valvola Frangivuoto

ASPIRCAR

Centrale filtro aspirante con soffiante a canali laterali da 5,5 a 10 HP dotata di filtro a cartuccia ad altissima efficienza e sistema di pulizia automatica ad aria compressa (aria essiccata dall'impianto). Studiata per aspirare e filtrare polveri secche di carteggiatura. Il pannello di controllo permette di monitorarne il funzionamento e regolarne gli intervalli di pulizia. Adatta ad impianti centralizzati da collegare con unità remote tipo BP, TOTEM, TSC o altro.

Extracting filter unit with 5,5 to 10 HP side channel blowers equipped with highly efficient cartridge filter and automatic compressed air cleaning system (air-dried plant). Designed for extracting and filtering dry sanding dust. The control panel enables the user to monitor the unit and regulate the cleaning intervals. Ideal for use in centralised systems connected to remote units such as BP, TOTEM, TSC etc.

Centrale filtrante et aspirante avec soufflante anulaire de 5,5 à 10 HP équipée de filtre à cartouche à très haute capacité et de système de nettoyage automatique à air comprimé (plantes séchées à l'air). Etudiée pour aspirer et filtrer des poussières sèches de ponçage. L'écran de contrôle permet de surveiller son fonctionnement et d'en régler les intervalles de nettoyage. Adaptée aux installations centralisées, à raccorder à des unités distantes de type BP, TOTEM, TSC ou autre.

Absaugfilteranlage mit Seitenkanalverdichter, 5,5 bis 10 PS, ausgestattet mit Hochleitungs-Patronenfilter und automatischem Druckluft-Reinigungssystem (luftgetrocknete Pflanze). Entwickelt für das Absaugen und Filtern von trockenen Schleifstäuben. Bedientableau für Überwachung, Bedienung und Einstellung der Reinigungsintervalle. Geeignet für an Fernanlagen Typ BP, TOTEM, TSC oder andere Systeme angeschlossene Zentralanlagen.

Central filtro aspirante con soplante con canales laterales de 5,5 a 10 HP, equipada con filtro de cartucho de elevada eficacia y sistema de limpieza automático por aire comprimido (planta seca por aire). Diseñada para aspirar y filtrar polvos secos de lijado. El tablero de control con pantalla táctil permite monitorizar el funcionamiento y regular los intervalos de limpieza. Apta para instalaciones centralizadas conectadas a unidades remotas tipo BP, TOTEM, TSC, etc.

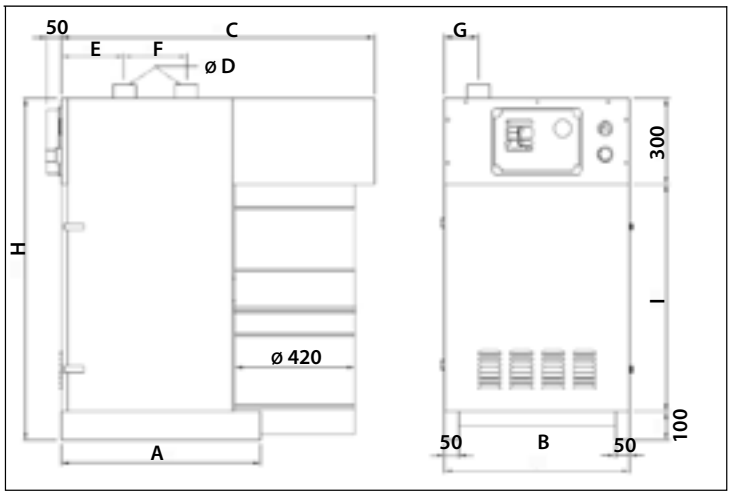

Model	A	B	C	D	E	F	G	H	I
550	850	700	1250	100	250	340	140	1500	1100
750	850	700	1250	100	250	340	140	1500	1100
1000	850	700	1250	100	250	340	140	1500	1100

Prevalenza e portata/ Prevalence and capacity
Prévalence et capacité / Maximale Druck und Kapazität
Présion Maxima y capacidad.

Model	Aspircar 550	Aspircar 750	Aspircar 1000
Q m3/h (portata)	Pt mbar (prevalenza)		
200	275		
250	240		
300	195	250	300
350	150	202	275
400	105	160	240
450	65	120	195
500	25	70	155
550		20	115
600			70
650			25

CODE	MAX	Area Prep.	Hp	Kw	rpm	Volt	Phases	Hz	Amp	in / out	m³/h	mbar	m²	lt. Cont	% filt	Kg	Lbs	dB
ASPIRCAR-550	3/4	5/6	5,5	4	2890	400	3P+T	50	10,1	100/100	520	275	8	50	99	210	466	73
ASPIRCAR-750	4	6/7	7,5	2,2	2890	400	3P+T	50	13,5	100/100	575	275	8	50	99	207	460	78
ASPIRCAR-1000	5/6	7/>	10	3	2890	400	3P+T	50	18,5	100/100	325	685	8	50	99	245	544	78

ASPIRCAR

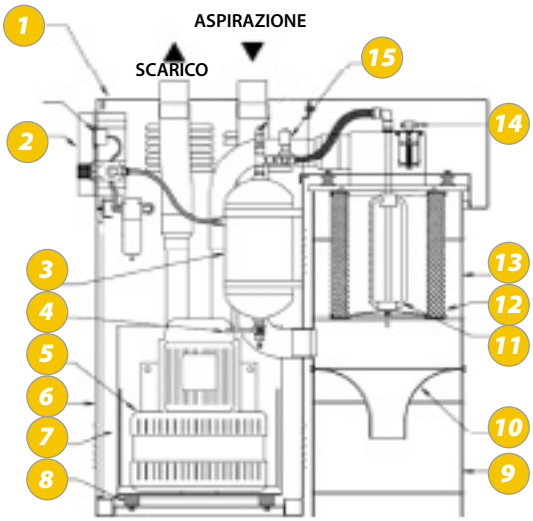

1. Carpenteria
2. Quadro elettrico
3. Serbatoio aria compressa
4. Rubinetto scarico condensa
5. Turbina
6. Portello d'ispezione
7. Sella turbina
8. Piedini antivibranti
9. Bidone raccolta polveri
10. Convogliatore polveri
11. Ugello rotante pul.filtro
12. Filtro a cartuccia
13. Fusto portafiltro
14. Valvola frangivuoto
15. Elettrovalvola pneum.

Optional

ciclone

CONTROL PANEL

IN/OUT Ø 100

Ricambi - Spare parts - Pièces de rechange - Ersatzteile - Piezas de repuesto

CODE	IMAGE	DESCRIZIONE - DESCRIPTION - DESCRIPTION - BESCHREIBUNG - DESCRIPCIÓN
ASPIRCAR/C/CART		Poliestere Alum. rivestito antistatico 270 gr / m² - Polyester Alum. coated Antistatic 270 gr/m² - Polyester Alum. antistatique couché 270 gr / m² - Polyester Alum. antistatisch beschichtet 270 gr / m² - Poliéster Alum. antiestática recubierto 270 gr / m²

ASPIRCAR-INV

Centrale filtro aspirante con soffiante a canali laterali da 7,5 a 10 HP dotata di filtro a cartuccia ad altissima efficienza e sistema di pulizia automatica ad aria compressa.Studiata per aspirare e filtrare polveri secche di carteggiatura. Il pannello di controllo "touch screen" permette di monitorarne il funzionamento e regolarne gli intervalli di pulizia nonchè una taratura ottimale della macchina in ogni impianto. La macchina è dotata di sistema ad inverter, il quale permette di regolare la capacità di aspirazione della turbina in funzione del numero di contemporaneità, abbassando i costi di gestione. Adatta ad impianti centralizzati da collegare con unità remote tipo BP, TOTEM, TSC o altro.

Extracting filter unit with 4 to 10 HP side channel blowers equipped with highly efficient cartridge filter and automatic compressed air cleaning system. Designed for extracting and filtering dry sanding dust. The "touch screen" control panel enables the user to monitor the unit and regulate the cleaning intervals. .It comes with the Inverter system , which can regulate the extracting capacity of the turbine in function by the number of contemoporaneity, by redeaming costs. Ideal for use in centralised systems connected to remote units such as BP, TOTEM, TSC etc.

Centrale filtrante et aspirante avec soufflante anulaire de 4 à 10 HP équipée de filtre à cartouche à très haute capacité et de système de nettoyage automatique à air comprimé. Etudiée pour aspirer et filtrer des poussières sèches de ponçage. L'écran de contrôle "touch screen" permet de surveiller son fonctionnement et d'en régler les intervalles de nettoyage. La machine est èquipée d'un système avec inverseur, qui permet d'ajuster la capacité d'aspiration de la turbine en fonction du nombre de simultanée, en réduisant les coûts de gestion. Adaptée aux installations centralisées, à raccorder à des unités distantes de type BP, TOTEM, TSC ou autre.

Absaugfilteranlage mit Seitenkanalverdichter, 4 bis 10 PS, ausgestattet mit Hochleitungs-Patronenfilter und automatischem Druckluft-Reinigungssystem. Entwickelt für das Absaugen und Filtern von trockenen Schleifstäuben. Touch-Screen-Bedientableau für Überwachung, Bedienung und Einstellung der Reinigungsintervalle. Bedienungsfeld für die Überwachung, Bedienung und Einstellung der Reinigungsintervalle. Geeignet für an Fernanlagen Typ BP, TOTEM, TSC oder andere Systeme angeschlossene Zentralanlagen.

Central filtro aspirante con soplante con canales laterales de 4 a 10 HP, equipada con filtro de cartucho de elevada eficacia y sistema de limpieza automático por aire comprimido. Diseñada para aspirar y filtrar polvos secos de lijado. El tablero de control con pantalla táctil permite monitorizar el funcionamiento y regular los intervalos de limpieza. La maquina es equipada con el sistema Inverter, que permite regular la capacidad de aspiración de la turbina según el numero de utilizadores, reduciendo los gastos de manejo. Apta para instalaciones centralizadas conectadas a unidades remotas tipo BP, TOTEM, TSC, etc.

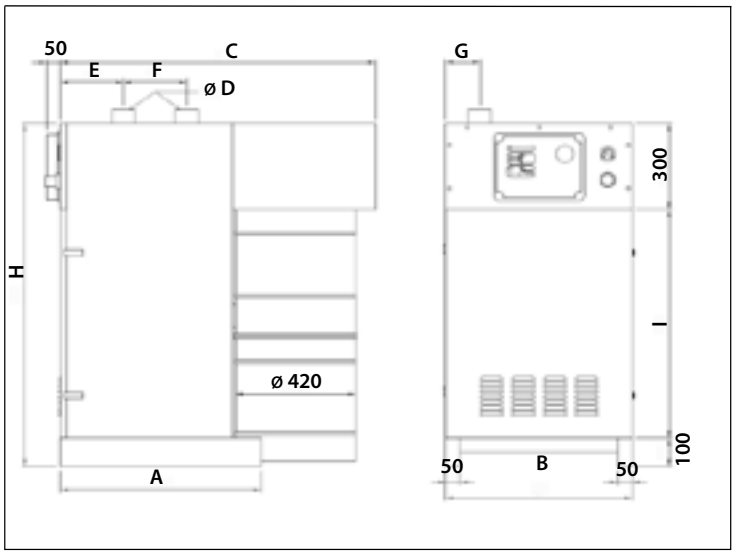

Model	A	B	C	D	E	F	G	H	I
750	850	700	1250	100	250	340	140	1500	1100
1000	850	700	1250	100	250	340	140	1500	1100

Prevalenza e portata/ Prevalence and capacity
Prévalence et capacité / Maximale Druck und Kapazität
Présion Maxima y capacidad.

Model	Aspircar Inv750				Aspircar Inv1000			
Q m³/h (portata)	Pt Mbar (prevalenza)							
	30Hz	40Hz	50Hz	60Hz	30Hz	40Hz	50Hz	60Hz
100	160				235			
150	120	255			195	300		
200	85	205			155	260		
250	55	165			130	235		
300	25	120	250		90	195	300	
350		75	202		60	155	275	
400		40	160		20	125	240	
450			120			85	195	
500			70	205		45	155	
550			20	160		10	115	225
600				110			70	195
650				55			25	145

CODE	Hp	Kw	rpm	V	Hz	Amp	in / out	mbar	m³/h	Filt m²	Kg	dB	Area Prep.	MAX	It. cont	%filt
ASPIRCAR-INV750	7,5	5,5	1750/2890	400/3 phase	50	13,5	100 / 100	275	575	8	210	78	6/7	4	50	99
ASPIRCAR-INV1000	10	7,5	1750/2890	400/3 phase	50	18,5	100 / 100	325	685	8	250	78	7/>	5/6	50	99

ASPIRCAR-INV

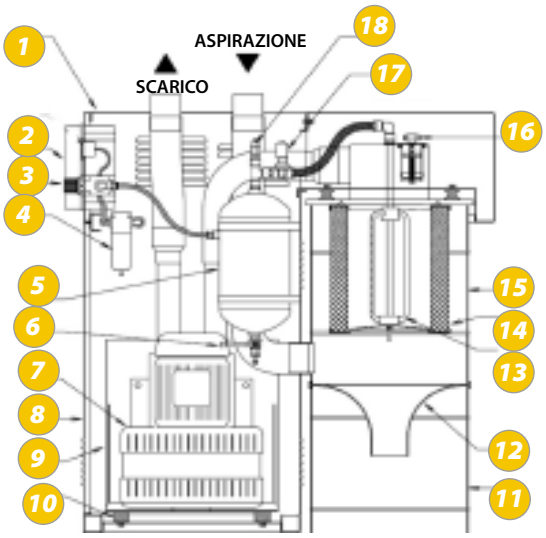

1. Carpenteria/carpentry/charpenterie/Ausrüstung/ Carpinterìa
2. Quadro elettrico/ electric board / cabinet électrique/ Schalttafel / Panel de control
3. Regolatore di pressione/ pressure regulator/ régulateur de pression/ Druckregler/ Regulador de presiòn
4. Filtro aria/ Air Filter / Filtre à air/ Luftfilter / filtro del aire
5. Serbatoio aria compressa/ Compressed air tank/ réservoir de l'air comprimé/ Drucklufttank/ Tanque del aire
6. Rubinetto scarico condensa/ Condensation draining tap/ Robinet d'évacuation de la condensation/ Kondensatsauslasshahn / Grifo de drenaje de la condensaciòn
7. Turbina/ Turbine/ Turbine/ Turbine / Turbina
8. Portello d'ispezione/ Inspection panel/ Panel pour l'inspection/ Inspektionstafel / Panel de inspecciòn
9. Sella turbina/ turbine rest /selle de la turbine / Unterstützung für die Turbine / Silla para la turbina
10. Piedini antivibranti/ anti-vibration/ anti-vibration/ Schwingungsdämpfung / anti-vibraciòn
11. Bidone raccolta polveri/ dust collection bin/ Collecteur de poussière/ Staubsammler/ colector del polvo
12. Convogliatore polveri/ dust conveyor/ convoyeur de la poussière/ Staubförderband / transportador del polvo
13. Ugello rotante pul.filtro/ rotating nozzle for the filter cleaning/ buse rotative nettoyage du filter/ Rotierende Düse für die Filterreinigung / Boquilla giratoria para la limpieza del filtro
14. Filtro a cartuccia/ cartridge filter/ Cartouche filtrante/ Patronenfilter / Filtro tipo a cartucho
15. Fusto portafiltro/ filter drum holder/ bidon porte-filtre/ Filterbehälter / recipiente para el filtro
16. Valvola frangivuoto/ vacuum breaker valve/ vanne coupe-vide/ Vakuumventil / valvula para la interrupcion del vacìo
17. Elettrovalvola pneum./ pneumatic electro valve/ vanne électropneumatique/ Pneumatischesmagnetventil / valvula electro-neumatica
18. Valvola di sicurezza/ safety valve/ Soupape de sécurité/ Sicherheitsventil / valvula de seguridad

TOUCH SCREEN

+

INVERTER

Ricambi - Spare parts - Pièces de rechange - Ersatzteile - Piezas de repuesto

CODE	IMAGE	DESCRIZIONE - DESCRIPTION - DESCRIPTION - BESCHREIBUNG - DESCRIPCIÓN
ASPIRCAR/C/CART		Poliestere Alum. rivestito antistatico 270 gr / m² - Polyester Alum. coated Antistatic 270 gr/m² - Polyester Alum. antistatique couché 270 gr / m² - Polyester Alum. antistatisch beschichtet 270 gr / m² - Poliéster Alum. antiestática recubierto 270 gr / m²

G.A.P

Centrale di aspirazione ad alta pressione, per polveri di carteggiatura o derivanti da pulizia industriale, con filtro a cartuccia a pulizia automatica e soffiante a canali laterali da 18,5 kw ed inverter.

Stationary extracting and filtering turbine for dry sanding or industrial cleaning. Equipped with high performance cartridge filter (automatically cleaning) and lateral channel turbine. 18,5 kw power and switchboard with inverter.

Centrale filtrante et aspirante pour la poussière de ponçage ou de nettoyage industriel avec un filtre à cartouche pour la nettoyage automatique avec canal latéral soufflante de 18.5 kw et inverseur.

Feste Filtrierung und Absaugungseinheit für das Pulver oder für die industrielle Reinigung mit Patronenfilter mit 18.5 kW Seitenkanalverdichter zur automatischen Reinigung.

Central de aspiraciòn y filtraciòn de polvos de lijado o de limpieza industrial con filtro de cartucho y turbina de 18.5 kW a canales laterales para la limpieza automatica del filtro.

Prevalenza e portata/ Prevalence and capacity
Prévalence et capacité / Maximale Druck und Kapazität
Présion Maxima y capacidad.

Model	GAP 12-19 / GAP 12-33				GAP20-19 / GAP 20-33			
Q m³/h (portata)	Pt Mbar (prevalenza)							
	30Hz	40Hz	50Hz	60Hz	30Hz	40Hz	50Hz	60Hz
100	245				313			
150	220				285			
200	195	350			270	350		
250	165	330			250	330		
300	140	310			230	310		
350	112	385			205	385		
400	85	270	345		180	270	345	
450	55	250	225		155	250	225	
500	25	230	305		225	230	305	
550		203	285		100	203	285	
600		350	267		65	350	267	
650		150	245	325	25	150	245	325
700		120	225	305		120	225	305
750		90	200	280		90	200	280
800		60	175	260		60	175	260
850		15	150	240		15	150	240
900			117	220			117	220
950			85	195			85	195
1000			50	170			50	170
1050			5	140			5	140
1100				110				110
1500				75				75
1200				40				40
1250				0				0

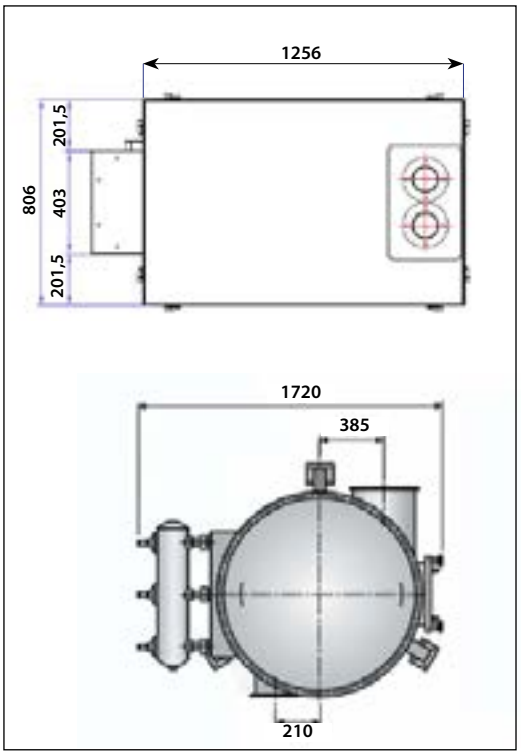

CODE	kw	Hp	Port. max	Prev. max	N° utenze	Cap. cont.	Sup. filtr.	Port. max aria indic. filtro	n° Cartucce	Pres. eserc. max	Ø Valv.	n° Valv.	Vol. aria
G.A.P 12-19	9,2	12	820 m³/h	325 mbar	3/4	17 l	19 m² 204 sq.ft	1500 m³/h 880 cfm	7x Ø145x700 75 pieghi	7 Bar	1"	3	20 l
G.A.P 20-19	15	20	1065 m³/h	355 mbar	5/6	17 l	19 m² 204 sq.ft	2500 m³/h 1470 cfm	7x Ø145x700 75 pieghi	7 Bar	1"	3	20 l
G.A.P 12-33	9,2	12	820 m³/h	325 mbar	3/4	55 l	33 m² 355 sq.ft	1500 m³/h 880 cfm	4x Ø325x700 135 pieghi	7 Bar	1" 1/2	2	22 l
G.A.P 20-33	15	20	1065 m³/h	355 mbar	5/6	55 l	33 m² 355 sq.ft	2500 m³/h 1470 cfm	4x Ø325x700 135 pieghi	7 Bar	1" 1/2	2	22 l

G.A.P

Model 12-19 e 20-19

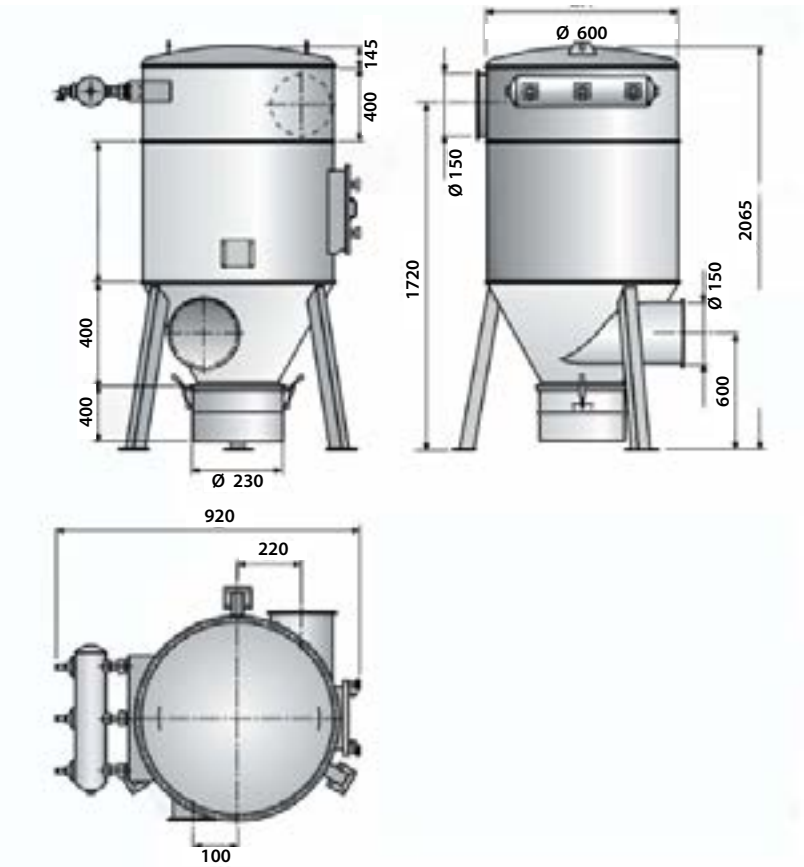

Model 12-33e 20-33

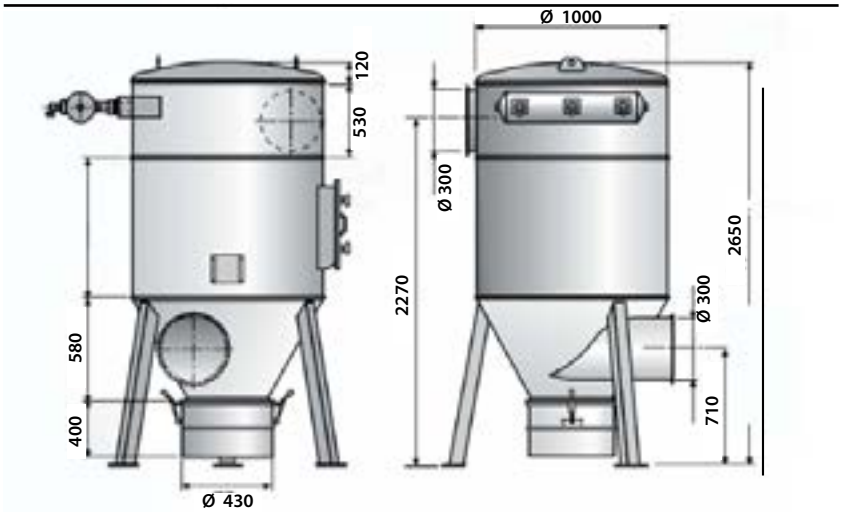

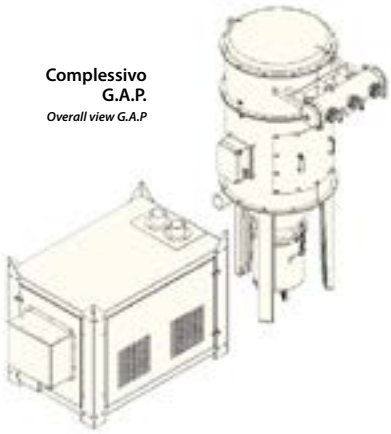

Complessivo G.A.P.
Overall view G.A.P

Optional e ricambi - Special equipment and spare parts - L'équipement spécial et des pièces de rechange - Spezielle Ausrüstung und Ersatzteile -Equipos especiales y piezas de repuesto

CODE	N° CART.	DIMENSIONI - DIMENSIONS - DIMENSIONS - ABMESSUNGEN - DIMENSIONES	PIEGHE
GAP19-CART	7	Ø145x700	75
GAP33-CART	4	Ø325x700	135

KIT COMPLETI

COMPLETE KITS
KITS COMPLETS
KOMPLETT KIT
KIT COMPLETOS

KIT

Kit di aspirazione polveri di carteggiatura per doppia zona di preparazione composto da braccio articolato BP e unità aspirante modello GINGO per max 2 utensili in contemporanea. Il kit comprende i cavi di collegamento tra braccio e turbina.

Dry sanding dust extraction kit for double preparation areas consisting of a BP articulated arm and a GINGO extracting unit capable of handling a maximum of 2 tools simultaneously. The kit includes the cables for connecting the arm to the turbine.

Kit d'aspiration de poussières de ponçage pour double zone de préparation, constitué d'un bras articulé BP et d'une unité d'aspiration GINGO pour maximum 2 outils en simultané. Le kit comprend les câbles de raccordement entre bras et turbine.

Absaugkit für Schleifstäube für doppelten Vorbereitungsbereich, bestehend aus BP Gelenkarm und Absaugeinheit Modell GINGO für max. 2 Werkzeuge gleichzeitig. Das Kit umfasst die Verbindungskabel zwischen Arm und Turbine.

Kit de aspiración de polvos de lijado para zona de preparación doble compuesto por brazo articulado BP y unidad aspirante GINGO para 2 herramientas. El kit incluye los cables de conexión entre la brazo y la turbina.

CODE	*	*
GIN-200ST/BP5-220	GINGO-200/ST	BP-5000-C/220
GIN-200ST/BP6-220	GINGO-200/ST	BP-6000-C/220
GIN-200ST/BP7-220	GINGO-200/ST	BP-7000-C/220
GIN-200/BP5-220	GINGO-200	BP-5000-C/220
GIN-200/BP6-220	GINGO-200	BP-6000-C/220
GIN-200/BP7-220	GINGO-200	BP-7000-C/220
GIN-200/3/BP5-220	GINGO-200/3	BP-5000-C/220
GIN-200/3/BP6-220	GINGO-200/3	BP-6000-C/220
GIN-200/3/BP7-220	GINGO-200/3	BP-7000-C/220
GIN-200/BP5-380	GINGO-200	BP-5000-C/380
GIN-200/BP6-380	GINGO-200	BP-6000-C/380
GIN-200/BP7-380	GINGO-200	BP-7000-C/380

*Per specifiche tecniche del GINGO (vedi pag. 38) e della BP (vedi pag. 24).
* For technical specifications of GINGO (see p. 38) and BP (see p. 24).
* Pour les spécifications techniques de GINGO (voir p. 38) et BP (voir p. 24).
* Die technischen Daten GINGO (s. S. 38) und BP (siehe S. 24).
* Para conocer las especificaciones técnicas de GINGO (ver pág. 38) y BP (ver pág. 24)

	CODE	IMAGE	DESCRIZIONE - DESCRIPTION - DESCRIPTION - BESCHREIBUNG - DESCRIPCIÓN
OPTIONAL	LEVIGAT.PNEU		Fino a 2 utensili in contemporanea - Up to 2 tools at the same time Jusq'à 2 ponçeuses au même temp - Bis zum 2 Gerät gleichzeitig - Hasta 2 lijadoras en simultáneo
	GINGO-YA		Biforcazione Ø 32 mm - Two-way deviation Ø 32 mm - Déviation Ø 32 mm - Desviación en Y Ø 32 mm - Abzweigung Ø 32 mm
	GINGO-YP		Raccordo doppio pneumatico - Fitting double tires - Pneus doubles montage - Fitting Doppelbereifung -Neumáticos dobles de montaje
RICAMBI - SPARE PARTS	GINGO-CART		Filtro a cartuccia in cellulosa H265 Ø218 - Cartridge filter in cellulose H265 Ø218 - Filtre à cartouche dans la cellulose H265 Ø218 - Patronenfilter im Zellstoff H265 Ø218 - Filtro de cartucho en H265 celulosa Ø218

KIT

Kit di aspirazione polveri di carteggiatura per doppia zona di preparazione composto da braccio articolato BP e unità aspirante modello EASY2 per max 2 utensili in contemporanea. Il kit comprende i cavi di collegamento tra braccio e turbina.

Sanding dust extraction kit for double preparation areas, consisting of a BP articulated arm and a EASY2 extractor unit capable of handling a maximum of 2 tools simultaneously. The kit includes the cables for connecting the arm to the extractor unit.

Kit d'aspiration de poussières de ponçage pour double zone de préparation, constitué d'un bras articulé BP et d'une unité d'aspiration EASY2 pour maximum 2 outils en simultané. Le kit comprend les câbles de raccordement entre le bras et unité d'aspiration.

Absaugkit für Schleifstäube für doppelten Vorbereitungsbereich, bestehend aus BP Gelenkarm und Absaugeinheit Modell EASY2 für max. 2 Werkzeuge gleichzeitig. Das Kit umfasst die Verbindungskabel zwischen Arm und Absaugeinheit.

Kit de aspiración de polvos de lijado para zona doble de preparación compuesto por brazo articulado BP y unidad aspirante modelo EASY2 para 2 herramientas. El kit incluye los cables de conexión entre la brazo y la unidad aspirante.

CODE	*	*
EASY2/BP5-220	EASY2	BP-5000-C/220
EASY2/BP6-220	EASY2	BP-6000-C/220
EASY2/BP7-220	EASY2	BP-7000-C/220

*Per specifiche tecniche del EASY-2 (vedi pag. 10) e della BP (vedi pag. 24).
* For technical specifications of EASY-2 (see p. 10) and BP (see p. 24).
* Pour les spécifications techniques de EASY-2O (voir p. 10) et BP (voir p. 24).
* Die technischen Daten EASY-2 (s. S. 10) und BP (siehe S. 24).
* Para conocer las especificaciones técnicas deEASY-2 (ver pág. 10) y BP (ver pág. 24)

	CODE	IMAGE	DESCRIZIONE - DESCRIPTION - DESCRIPTION - BESCHREIBUNG - DESCRIPCIÓN
OPTIONAL	EASY-IR.1/4M		Innesto per rubinetto rapido 1/4" maschio - Coupling for quick coupling 1/4 "male - Accouplement pour raccord rapide 1/4 "mâle - Kupplung für Schnellkupplung 1/4 " - Acoplamiento de acoplamiento rápido de 1/4 "macho
	EASY-IR.3/8M		Innesto per rubinetto rapido 3/8" maschio - Coupling for quick coupling 3/8 "male - Accouplement pour raccord rapide 3/8 "mâle - Kupplung für Schnellkupplung 3/8 "- El acoplamiento para el acoplamiento rápido de 3/8 "macho
	LEVIGAT.PNEU		Fino a 2 utensili in contemporanea - Up to 2 tools at the same time Jusq'à 2 ponçeuses au même temp - Bis zum 2 Gerät gleichzeitig - Hasta 2 lijadoras en simultáneo
	EASY-Y		Biforcazione Ø 32 mm - Two-way deviation Ø 32 mm - Déviation Ø 32 mm - Desviación en Y Ø 32 mm - Abzweigung Ø 32 mm
RICAMBI - SPARE PARTS	EASY-BAG		Kit di 5 sacchetti filtro raccogli polvere - Kit 5 dust filter bags - Kit filtre de poussière 5 sacs - Kit 5 Staubfilterbeutel - Kit de bolsas de filtro de polvo 5
	021.1106		Filtro a pannello (superficie filtrante 2,1 classe M) - Panel filter (filtering surface 2.1 class M) - Filtre Panel (filtrage surface classe 2,1 M) - Panel-Filter (Filterfläche 2.1 Klasse M) - Panel de filtro (filtrado superficie 2,1 clase M)

KIT

Kit di aspirazione polveri di carteggiatura per doppia zona di preparazione composto da braccio con tripla centralina BP-TRIPLEX e unità aspirante modello ASPIRCAR per 2/3 utensili in contemporanea. Il kit comprende 3 mt di collegamento tra braccio e unità aspirante.

Sanding dust extraction kit for double preparation areas consisting of a BP-TRIPLEX arm with triple control unit and a ASPIRCAR turbine capable of handling 2/3 tools simultaneously. The kit includes a 3 m cables for connecting the arm to the extracting unit.

Kit d'aspiration de poussières de ponçage pour double zone de préparation, constitué d'un bras à triple centrale BP-TRIPLEX et d'une unité d'aspiration modèle ASPIRCAR pour 2/3 outils en simultané. Le kit comprend 3 m de raccordement entre le bras et unité d'aspiration.

Absaugkit für Schleifstäube für doppelten Vorbereitungsbereich, bestehend aus BP-TRIPLEX Gelenkarm mit drei Serviceeinheiten und Absaugeinheit Modell ASPIRCAR für 2/3 Werkzeuge gleichzeitig. Das Kit umfasst 3 m Verbindungskabel zwischen Arm und Absaugeinheit.

Kit de aspiración de polvos de lijado para zona doble de trabajo compuesto por brazo articulado con centralita triple BP-TRIPLEX y unidad aspirante modelo ASPIRCAR para 2 ó 3 herramientas. El kit incluye 3 m de cable para conectar la brazo y la unidad aspirante.

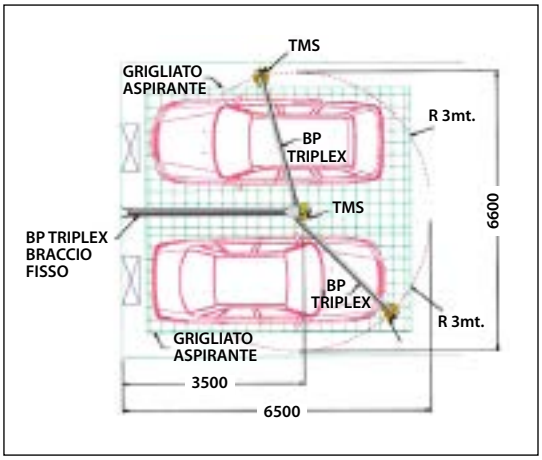

CODE	*	*
ASP3/TRIPLEX/C3	ASPIRCAR/C-300	BP-TRIPLEX/C3
ASP3/TRIPLEX/C2	ASPIRCAR/C-300	BP-TRIPLEX/C2

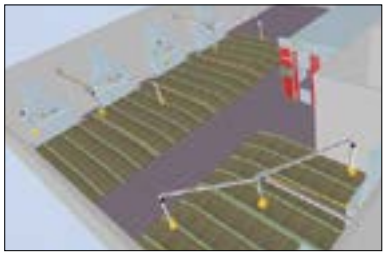

*Per specifiche tecniche del GINGO (vedi pag. 38) e della BP (vedi pag. 24).
* For technical specifications of GINGO (see p. 38) and BP (see p. 24).
* Pour les spécifications techniques de GINGO (voir p. 38) et BP (voir p. 24).
* Die technischen Daten GINGO (s. S. 38) und BP (siehe S. 24).
* Para conocer las especificaciones técnicas de GINGO (ver pág. 38) y BP (ver pág. 24)

KIT 2 BP + ASPIRCAR

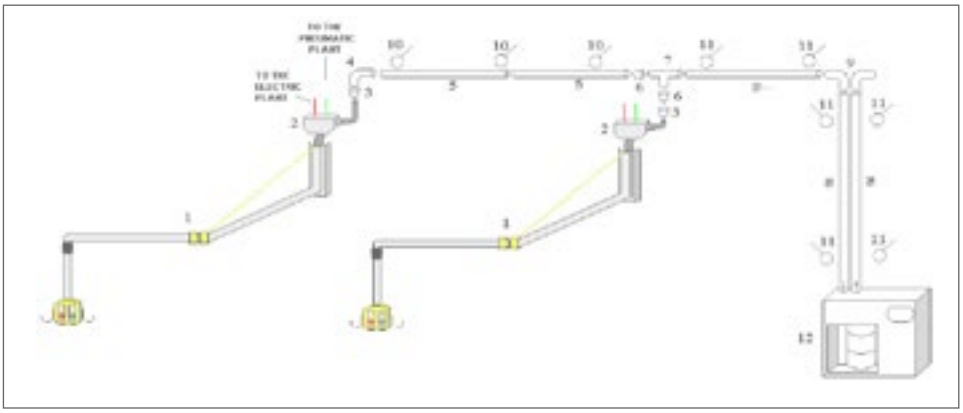

LEGENDA			
1	BP-5000-C/380	7	CA-TE80FMM
2	TSC-CARTER-S	8	CA-TUBO80/3A
3	CA-CO-CVL	9	CA-C80/90°MF
4	CA-C60/90°MF	10	CA-CL-80
5	CA-TUBO60/3A	11	CA-CL-80
6	CA-CO80/60	12	ASPIRCAR
*	CA-MAN6OFF	**	CA-MAN8OFF

KIT TSC + BN + ASPIRCAR

LEGENDA			
1	TSC-201BHA	12	CA-CO-CVL
2	TSC-TUBO A.1.5	13	CA-C60/90°MF
3	TSC-GIUNTO	14	CA-TUBO 60/3A
4	TSC-SERV. CSCZ	15	CA-CO 80/60
5	CVL***	16	CA-TE80FMM
6	TSC-SERV. CSZF	17	CA-TUBO 80/3A
7	TSC-SERV-MTL	18	CA-C80/90°MF
8	BN-1-2000	19	CA-CL-80
9	BN-1-4000	20	CA-CL-60
10	STSC-B	21	ASPIRCAR
11	TSC-CARTER		

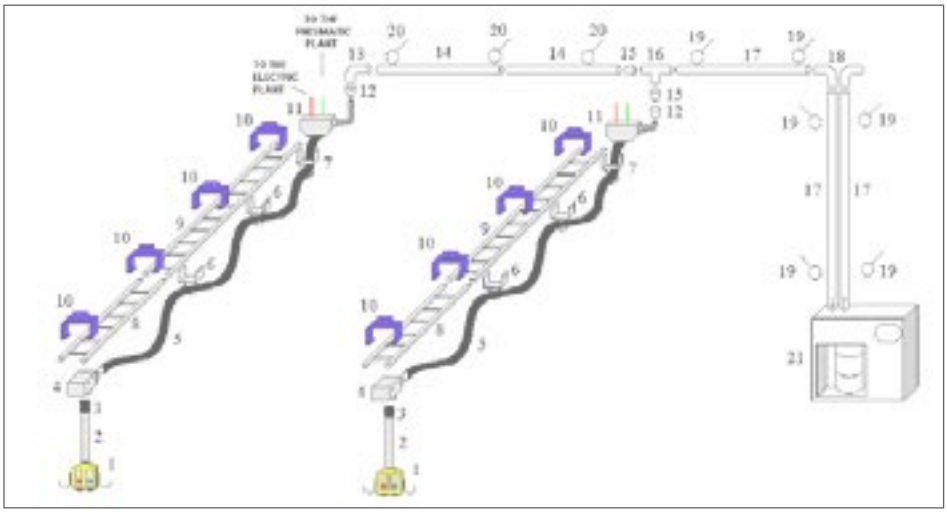

* (FOR CONNECTING TWO PARTS WITH THE DIAMETER 60 BUT REDUCED IN THE LENGHT FOR ADAPTATIONS)
** (FOR CONNECTING TWO PARTS WITH THE DIAMETER 80 BUT REDUCED IN THE LENGHT FOR ADAPTATIONS)
*** (LENGTH OF THE LINE * 1,2 + 2m)

KIT TOTEM + ASPIRCAR

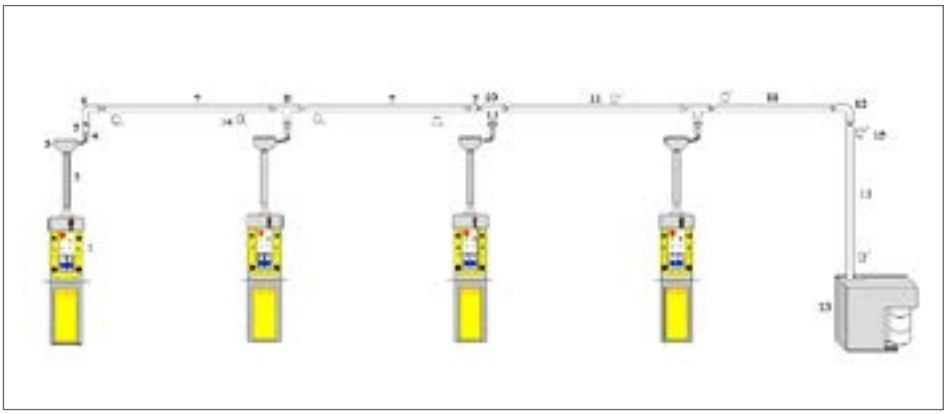

LEGENDA			
1	TOTEM NEW 2 TG FULL	9	CA-CO100/80
2	TSC-TUBO-A.1	10	CA-TE100FMM
3	TSC CARTER	11	CA-TUBO100/3A
4	CA-CO-CVL	12	CA-C100/90°MF
5	CA-CO-80/60	13	ASPIRCAR
6	CA-C80/90°MF	14	CA-CL-80
7	CA-TUBO80/3A	15	CA-CL-100
8	CA-TE80FMM		

UNITÀ ASPIRANTI E TERMINALI DI PULIZIA

UNIT FOR EXTRACTION CLEANING TERMINALS

SISTÈME D'ASPIRATION ET TERMINAUX DE NETTOYAGE

ABSAUGEINHEIT UND REINIGUNGSSTATION

UNIDAD DE ASPIRACIÒN Y APARATOS PARA LIMPIEZA

AR-COMP-PV

Gli arrotolatori per tubazioni flessibili delle serie Cleaning, sono macchine progettate per la pulizia professionale degli autoveicoli. Il tubo flessibile può essere scelto tra due sezioni (Ø50mm e Ø60mm) e due lunghezze (10m e 15m) a seconda delle vostre esigenze e applicazione.
L'aspirazione avviene tramite un impianto centralizzato.

The reels for flexible hoses of the "Cleaning" version are machines, designed for professional cleaning of motor vehicles. The hose can be chosen between two sections (50 mm diameter and 60 mm diameter) and two lengths (10 meters and 15 meters) depending on your needs and applications.
The aspiration is through a centralized system.

Les enrouleurs pour les tuyaux flexibles de la sèrie Cleaning, sont des machines conçus pour le nettoyage professionnel des véhicules à moteur. Le tuyau flexible peut être choisi entre deux sections (Ø50mm et Ø60mm) et deux longueurs (10m et 15m) en function de vos besoins et applications.
L'aspiration est realisée par un système centralise.

Die Schlauchaufroller der Serie Cleaning, sind für die professionelle Reinigung von Kraftfahrzeugen konzipiert. Der Schlauch kann man in zwei Durchmesser (Ø50mm oder Ø60mm) und zwei Längen (10m und 15m) bekommen.
Die Absaugung erfolgt durch ein zentralisiertes System.

Los carretes para mangueras Cleaning Series están diseñados para la limpieza profesional de vehículos. La manguera se puede elegir entre dos tamaños (50 mm de diámetro y 60 mm de diámetro) y dos longitudes (10 y 15 metros) en función de sus necesidades y aplicaciones.
La aspiración se cumple a través de un sistema centralizado.

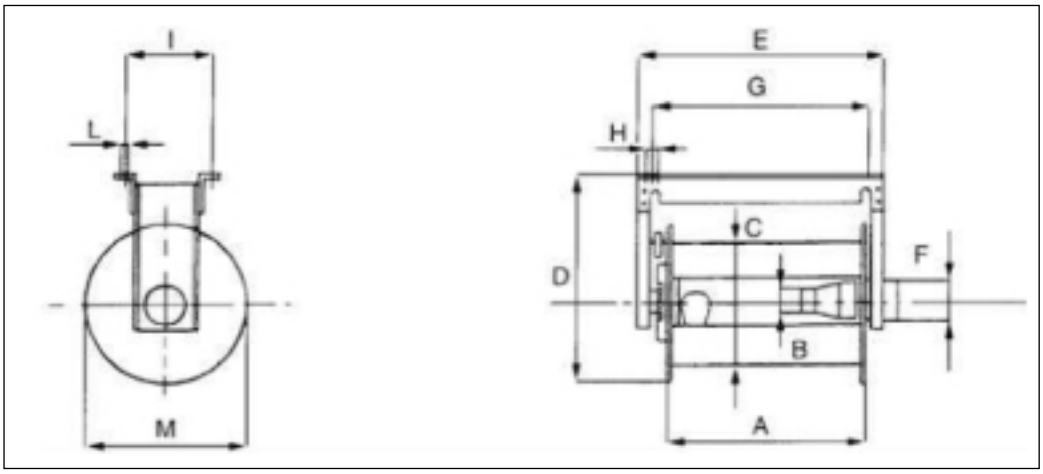

Mod	Versione	A (mm)	B Ø (mm)	C Ø (mm)	D (mm)	E (mm)	F Ø (mm)	G (mm)	H (mm)	I (mm)	L (mm)	M Ø (mm)	Peso (Kg)
AR	38/10-15	400	38	350	660	520	60	490	24	263	12	540	36.5/39
	50/10-15	400	50	350	660	520	60	490	24	263	12	540	37.5/40
	60/10-15	400	60	350	660	520	60	490	24	263	12	540	39/42

CODE	Ø tubo (mm)	L max (m)
AR-38/10-COMP-PV	38	10
AR-38/15-COMP-PV	38	15
AR-50/10-COMP-PV	50	10
AR-50/15-COMP-PV	50	15
AR-60/10-COMP-PV	60	10
AR-60/15-COMP-PV	60	15

KIT-ACCESS.2

KIT-ACCESS.1

AR-COMP-PV

Accessori - Accessories - Accessories - Zubehör - Acesorios

MICRO-START

Microswitch di partenza automatica della turbina tramite srotolamento della tubazione.

Microswitch for automatic start and stop of the fan through the hose unroll.

Système de dèmarrage automatique de la turbine en déroulant le tuyau.

Automatische Turbineeinschaltungsystem durch Abrollen des Schlauches.

Microswitch con sistema de arranque automático del aspirador cuando se desenrolla la tubería.

MICRO-TX

Microswitch di partenza automatica della turbina con comando via radio (senza fili).

Microswitch for wireless automatic start and stop of the fan wi-fi frequency.

Système de dèmarrage automatique de la turbine avec radiocommande (sans fil).

Automatisch Turbineneinschaltungsystem per Funk (Wireless).

Microswitch con sistema de arranque automático del aspirador por radio-frequencia (sin cables).

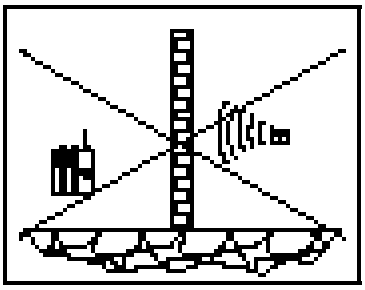

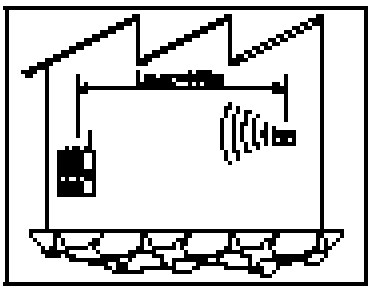

QE-ASP/RX

ESEMPIO IMPIANTO - EXAMPLE SYSTEM - SYSTÈME D'EXEMPLE - BEISPIEL SYSTEM - SISTEMA DE EJEMPLO

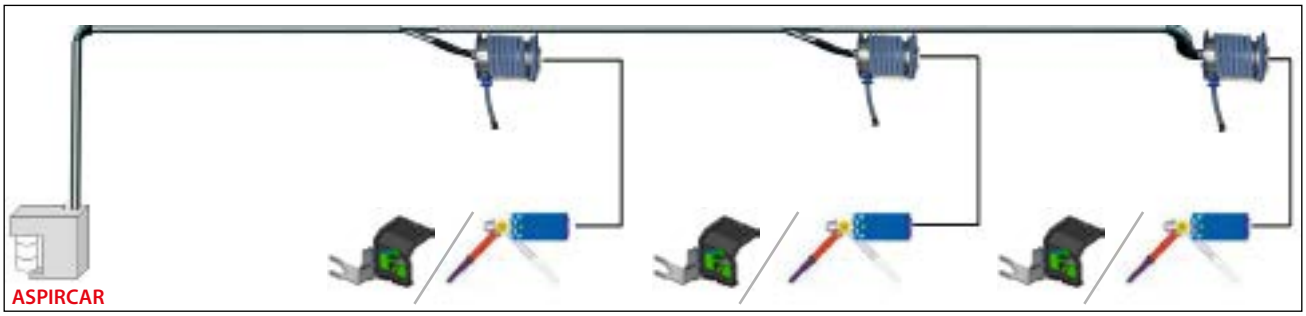

AT-EN-D90-PV

Modulo arredo contenente l'arrotolatore AR-COMP-PV (modelli vedi fig. 1), dotato di tubo lunghezza 10/15 mt e Ø38/50/60 e bocchetta con tappo a molla. Il mobile è dotato di piedini regolabili, rulli per una rapida movimentazione, battiscopa e piana con copertura in PST (polistirolo nero spess. 2 mm goffrato). Il modulo può essere integrato con l'arredo tecnico (vedi fig. 2, linea Evolution).

Module of furniture containing the reel AR-COMP-PV (models see fig. 1), equipped with hose of length 10/15 meters and diameter 38/50/60 and nozzle with spring cap. The cabinet is equipped with adjustable feet, rollers for quick handling, baseboards and worktop with a cover in PST (black polystyrene thickness of 2 mm. embossed). The module can be integrated with the technical furniture (see Fig. 2, Evolution line).

Module de mobilier contenant l'enrouleur AR-COMP-PV (modéles fig. 1), équipé de tuyau avec longueur de 10/15 mt et Ø38/50/60 et entonnoir avec bouchon à ressort. Le module est équipé de pieds réglables, rouleaux pour un positionnement rapide, plinthe et plan avec couverture en PST (polystyrene noir épaisseur 2mm relief). Le module peut être intégré avec le mobilier technique (merci de voir fig. 2, ligne Evolution) .

Technische Ausstattungsmodul, die enthält den Schlauchaufroller AR-COMP-PV (Modelle Bild 1), mit einem Schlauch von 10/15 Metern ausgestattet und Ø38/50/60 und Trichter mit Federhaube. Das Modul ist mit Stellfüssen, Rollen zum schnellen Positionieren, Sockel und Arbeitsplatte mit PST-Berichterstattung (2 mm dick Schwarz geprägte Polystyrol). Das Modul kann mit technischen Möbel integriert werden (siehe Bild 2, Evolution Linie).

Módulo de mueble que contiene el enrollador AR-COMP-PV (para ver el modelo consultar fig. 1), equipado con un tubo de longitud de 10/15 metros y de diámetro de 38/50/60 mm y boquilla con resorte de cierre en la tapa. El mueble está equipado con pies regulables, rodillos para un montaje rápido, zócalos y tope cubierto con una lamina de PST (poliestireno de 2 mm de espesor, negro grabado en relieve). El módulo puede ser integrado con el mobiliario técnico (véase la fig. 2, línea Evolution).

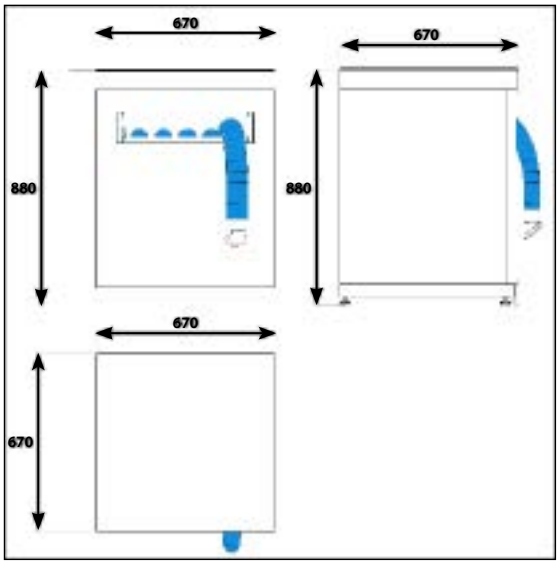

fig.1

Esempio con arredo - Example with tecnical furniture - Exemple avec meubles - Beispiel mit möbel - Composiciom con muebles tecnicos

fig.2

CODE	Ø tubo (mm)	L max (mt)
AT-EN-D90-AR-38/10	38	10
AT-EN-D90-AR-38/15	38	15
AT-EN-D90-AR-50/10	50	10
AT-EN-D90-AR-50/15	50	15
AT-EN-D90-AR-60/10	60	10
AT-EN-D90-AR-60/15	60	15

TPS

Terminale pensile o murale per la sola aspirazione polveri e pulizia veicoli dotata di serrandina di comando accensione e spegnimento turbina. Le maniglie fungono da supporto tubo o attacco a parete.

Hanging or wall mounted dust extractor and cleaning terminal equipped with turbine switching shutter. The handles can be used to support the hose or attach it to the wall.

Terminal suspendu ou mural pour l'aspiration des poussières etpour de l'aspiration générique, équipé de clapet de commande de démarrage turbine. Les poignées servent de support de tuyau ou de fixation au mur.

Absauggerät in Hänge- oder Wandausführung für die allgemeine Reinigung und Staubabsaugung, ausgestattet mit Steuerklappe zum Ein- und Ausschalten der Turbine. Die Griffe dienen zur Schlauchhalterung oder zur Wandbefestigung.

Terminal colgante o de pared para aspirar polvos y para aspiración genérica, equipado con persiana de control de encendido y apagado de la turbina. Las manillas se pueden utilizar para sujeción del flexible o para efectuar la instalación en pared.

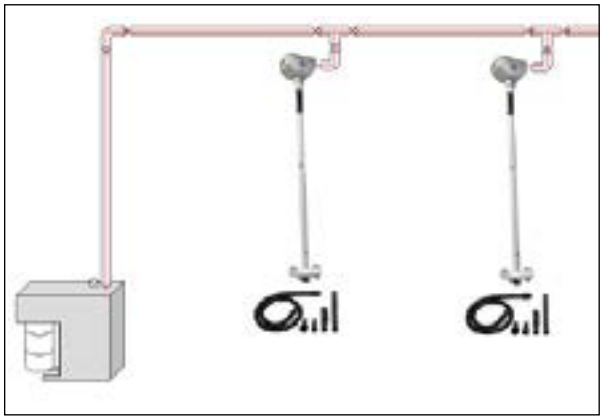

KIT-ACCESS.1

KIT-ACCESS.2

TPS-001

TPS-FIX

TPS-BASE

AIR-CLEAN-1

Unità mobile per aspirazione di polveri e liquidi capacità fusto da 37 litri. La macchina è dotata di rulli e maniglia per agevolare lo spostamento in zone di lavoro, ed è comprensiva di accessori per l'aspirazione (tubo, lancia, spazzole e diversi filtri per l'uso specifico).

Mobile unit for dust and liquids extraction, drum capacity 37 liters. The machine is equipped with rollers and a handle to facilitate movement in work areas, and is inclusive of accessories for the suction (hose, crevice tool, brushes and different filters for the specific use).

Système d'aspiration mobile pour l'aspiration des poussiè¬res et des liquids, capacité du fût 37 litres. La machine est equipée par des rouleaux et poignée pour faciliter la circulation dans les zones de travail, et elle est inclusive des accessoires pour l'aspiration (tuyau, lance, brosses et filters différents pour l'utilisation spécifique).

Mobilgeraet fuer Schleifstaubabsaugung, Fassungsvermögen 37 l. Das Gerät ist mit Rollen und Griff ausgerüstet, um den Übergang in den Arbeitsbereichen zu erlauben, und ist inklusive von Zubehör für die Absaugung (Schlauch, Speer, Bürsten und verschiedene Filter für die spezifische Verwendung).

Unidad móvil para la extracción de polvo y líquidos capacidad del deposito de 37 litros. La máquina está equipada con ruedas y asa para facilitar el movimiento en las zonas de trabajo, dispone de accesorios para aspiración incluidos (tubo, cepillos, lanza y diferentes filtros para usos específicos).

Legend

- Asp. Polveri - Dust Extraction
- Asp. Liquidi - Liquid Extraction
- Asp. Polveri/Liquidi - Dust/Liquid extraction

CODE	Motori	Stadi motore	V	Hz	Tipo raffreddamento	P max (W)	mm H2O	m3/h	dB(A9)	l tot	kg	
AIR-CLEAN-1	1	double	220-240	50/60	by pass	1400	2400	215	60	37	13,7	1 - aspirante

Accessori in dotazione - Included accessories - Accessoires inclus - Lieferumfang - Acesorios incluidos

CODE	IMAGE	USED	DESCRIZIONE - DESCRIPTION - DESCRIPTION - BESCHREIBUNG - DESCRIPCIÓN
AC1-TF40M2,5-ELS			Tubo flessibile Ø40 mt2,5 - flexible hose Ø40 mt2,5 - Tuyau flexible Ø40 2,5m - Schlauch Ø40 2,5m manguera Ø40 mt2,5
AC1-LP40-ELS			Lancia piatta Ø40 - flat nozzle Ø40 - Lance plate Ø40 - Flach Speer Ø40 - lanza plana Ø40
AC1-TD40-ELS			Tubo acciaio dritto Ø40 - straight steel hose Ø40 - Tuyaux en acier droite Ø40 - Gerade Stalrohr Ø40 - tubo de acero recto Ø40
AC1-TC40-ELS			Tubo acciaio curvo Ø40 - curved steel hose Ø40 - Tuyaux en acier courbé Ø40 - Gebogenen Stalrohr Ø40 - tubo de acero curvado Ø40
AC1-CSL300D40-ELS			Corpo spazzola L 300/ Ø40 - brush body L 300/ Ø40 - Corps de brosse L300/ Ø40 - Bürstenkörper L300/ Ø40 - soporte cepillo L 300/ Ø40
AC1-IPL300-ELS			Inserto per pavimenti L 300 - floors insert L 300 -Particulier pour plancher L300 - Einsatz für Böden L300 - acesorio para pisos L 300
AC1-ILL300-ELS			Inserto per liquidi L 300 - liquids insert L 300 - Particulier pour liquides L300 - Einsatz für Flüssigkeit L300 - acesorio para liquidos L 300
AC1-P40-ELS			Pennello Ø40 - brush Ø40 - Pinceau Ø40 - Bürste Ø40 - cepillo Ø40
AC1-FP34-ELS			Filtro Polistirene Anello Ø34 - polystyrene filter ring Ø34 - Filtre en Polystyrène bague Ø34 - Polystyrol-Filter Ring Ø34 - filtro redondo en poliestireno Ø34
AC1-SP36LT-ELS			Sacco Polistirene 36 l - polystirene bag 36 l - Sac en Polystyrène 36 l - Polystyrol-Sack 36 l - bolsa de poliestireno 36 l

AIR-CLEAN-2

Air clean 2 soddisfa tutte le esigenze di pulizia. Aspiratore industriale monofase per materiali solidi, Potente ed Affidabile, ideale per usi non continuativi. Equipaggiato con motori By-pass, spie di intasamento filtro e di tensione, pulsanti ON/OFF indipendenti e scuoti filtro manuale verticale.

Air Clean 2 meets all cleaning needs. Single-phase industrial vacuum cleaner for solid materials, powerful and reliable, ideal for non-continuous uses. Equipped with by-pass motors, lights for obstructed filter and of voltage, indipendent ON / OFF buttons and vertical and manual filter shaker.

Air Clean 2 répond à toutes les exigences de nettoyage. Aspirateur industriel monophasé pour les matériaux solides, puissante et fiable, idéale pour les usages non-continue. Équipé avec des moteurs By-pass, des lumières de colmatage du filter et de tension, boutons ON/OFF indépendants et secoueur manuel vertical de filtre.

Air Clean 2 erfüllt alle Reinigungsanforderungen. Monophasig-Industieventilator fuer Grobe Materialen, leistungsstark und zuverlässig, ideal fuer nicht-kontinuierlich Gebrauch. Ausgestattet mit Bypass-Motoren, Lampen fuer Filterverstopfen und Spannung, EIN/AUS unabhängigen Tasten und vertikalen manuellen Filterrüttler.

Air Clean 2 cumple con todas las necesidades de limpieza. Aspiradora monofasica industrial para materiales sólidos, potente y fiable, ideal para utilizo no continuo. Equipado con motores by-pass, luces de funcionamento y obstrucción del filtro, botones ON / OFF independientes, filtro con sacudeo manual vertical.

CODE	motori	stadi motore	V	Hz	Tipo raffreddamento	P max (Kw -Hp)	mm H2O	m3/h	dB(A9)	l tot	kg	
AIR-CLEAN-2	2	double	230	50/60	by pass	2,2 - 3	2160	340	74	35	45	1/2 - aspiranti

Accessori - Accessories -Accessories - Zubehör- Acesorios

CODE	IMAGE	DESCRIZIONE - DESCRIPTION - DESCRIPTION - BESCHREIBUNG - DESCRIPCIÓN
AC2-TF40M5-DEP AC2-TF50M5-DEP		Tubo flessibile PUR Ø40/50 mt 5 - flexible hose PUR Ø40/50 mt 5 - Tuyau flexible PUR Ø40/50 mt 5 - Schlauch PUR Ø40/50 mt 5 - manguera PUR Ø40/50 mt 5
AC2-TD70/40-DEP AC2-TD70/50-DEP		Terminale in Acciaio inox Ø70/40 e 70/50 - stainless steel terminal Ø70/40 e 70/50 - Embout en acier inox Ø70/40 et 70/50 - Edelstahl-Endstück Ø70/40 et 70/50 - terminal de acero inox Ø70/40 e 70/50
AC2-TY70/40-DEP AC2-TY70/50-DEP		Terminale Y zincato Ø 70 2 da 40 e Ø 70 2 da 50 - zinc-coated Y terminal Ø 70 2 da 40 e Ø 70 2 da 50 - Embout galvanisé Ø70 2 de 40 et Ø70 2 de 50 - Verzinkt Endstück Ø70 2 von 40 und Ø70 2 von 50 - terminal "Y" galvanizado Ø 70 2 da 40 e Ø 70 2 da 50
AC2-MG40-DEP AC2-MG50-DEP		Manicotto in gomma Ø40/50 - rubber sleeve Ø40/50 - Manchon en caoutchouc Ø40/50 - Gummimanschette Ø40/50 - manguito en goma Ø40/50
AC2-TS40-DEP AC2-TS50-DEP		Tubo " S" in alluminio Ø40/50 - aluminium "S" hose Ø40/50 - Tuyau "S" en aluminium Ø40/50 - "S" Alurohr Ø40/50 tubo "S" en aluminio Ø40/50
AC2-S40L400-DEP AC2-S50L400-DEP		Spazzola in alluminio Ø50 L 400 - aluminium brush Ø50 L 400 - Brosse en aluminium Ø50 L 400 - Aluminiumbürste Ø50 L 400 - cepillo en aluminio Ø50 L 400
AC2-LPG40L500-DEP AC2-LPG50L500-DEP		Lancia piatta in gomma Ø40/50 L 500 - rubber flat nozzle Ø40/50 L 500 - Lance plate en caoutchouc Ø40/50 L 500 - Flach Gummispeer Ø40/50 L 500 - lanza plana en goma Ø40/50 L 500
AC2-LPA40L350-DEP AC2-LPA50L350-DEP		Lancia piatta in acciaio Ø40/50 L 350 - steel flat nozzle Ø40/50 L 350 - Lance plate en acier Ø40/50 L 350 - Flach Stalspeer Ø40/50 L 350 - lanza plana en acero Ø40/50 L 350
AC2-LCG40-DEP AC2-LCG50-DEP		Lancia conica in gomma con raccordo Ø40/50 - rubber conical nozzle with junction Ø40/50 - Lance conique en caoutchouc avec raccordement Ø40/50 - Konischen Gummispeer mit Verbindung Ø40/50 - lanza conica en goma con acople Ø40/50

AC2-KIT1D40-DEP/ AC2-KIT1D50-DEP

AC2-KIT2D40-DEP/ AC2-KIT2D50-DEP

ASPIRCAR/C-PV

Centrale filtro aspirante con soffiante a canali laterali da 3 HP dotata di filtro a manica e sistema di pulizia automatica a scuotimento elettromeccanico. Studiata per la pulizia dei veicoli. Adatta a piccoli impianti centralizzati da collegare con unità remote.

Extracting filter unit with 3 HP lateral channel blowers equipped with sleeve filter and automatic cleaning system for electro-mechanical shaking. Designed for the cleaning of vehicles. Suitable for small centralized systems to connect with the remote units.

Centrale d'aspiration des poussières de ponçage avec turbine à canaux latéraux de 3 HP equipée avec filtre de sac et système de nettoyage du filtre automatique avec secouant électromécanique. Étudié pour le nettoyage des véhicules. Adapte pour les petits systèmes centralises, à connecter à des unités individuelles.

Seitenkanalverdichter 2,2 kW - mit Taschenfilter und automatisches elektrisches Filterreinigung. Für Fahrzeugsreinigung bestimmt. Passend fuer Einzelabsaugeinheit oder kleine Anlage.

Central filtrante de aspiración centralizada fija con soplantes a canales laterales de 3 HP con filtro de mangas y sistema de limpieza de sacudeo electro-mecánico automático. Diseñado para la limpieza de vehículos. Estudiado para pequeños sistemas centralizados que se conectan con las unidades remotas.

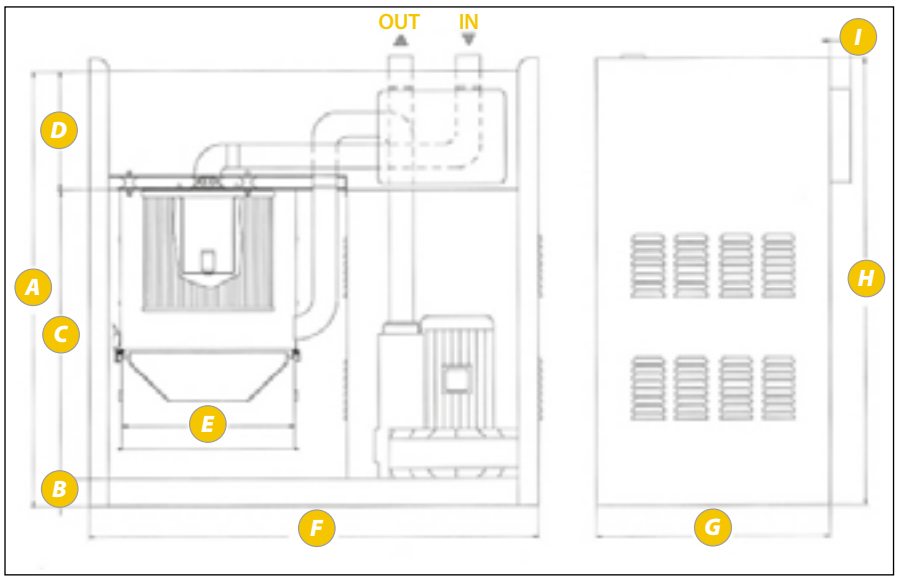

Model	A	B	C	D	E	F	G	H	I
ASPIRCAR/C-PV	1100	70	730	300	420	1105	575	1130	50

CODE		Hp	Kw	Volt	Phases	Hz	Amp	in / out	m^3/h	mbar	m^2	lt. Cont	% filt	Kg	Lbs	dB
ASPIRCAR/C-PV	1/2	3	2,2	400	3P+T	50	6,1	80	300	200	3,5	30	99	125	275	72

Esempi di sistema centralizzato- Examples of centralized systems- Exemples de système centralisés- Beispiele von zentralisierten System - Ejemplos de sistema centralizado

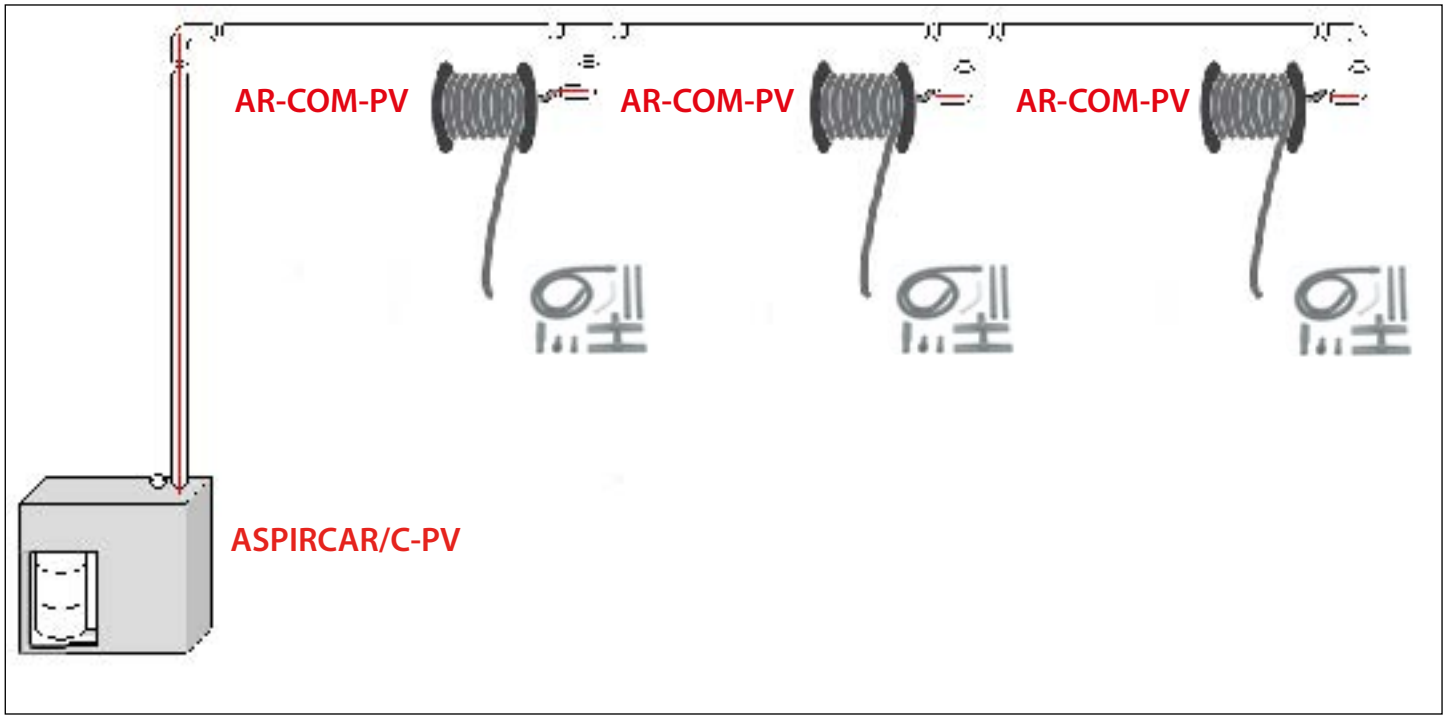

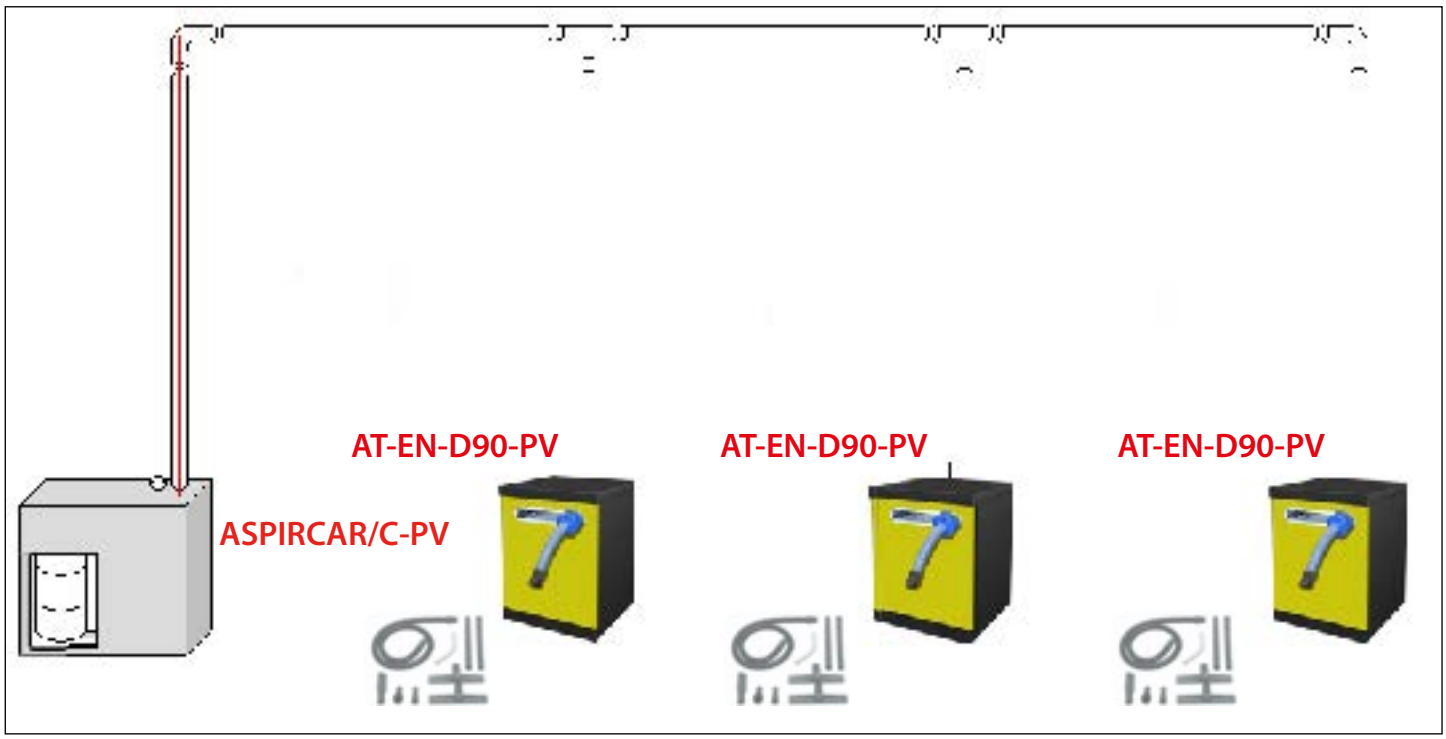

ASPIRCAR-PV

Centrale filtro aspirante con soffiante a canali laterali da 4 a 10 HP dotata di filtro a cartuccia ad altissima efficienza e sistema di pulizia automatica ad aria compressa. Studiata per la pulizia dei veicoli. Il pannello di controllo "touch screen" permette di monitorarne il funzionamento e regolarne gli intervalli di pulizia. Adatta ad impianti centralizzati da collegare con unità remote tipo BP, TOTEM, TSC o altro. L'unità è dotata di filtri a manica in feltro agugliato 100% poliestere.

Extracting filter unit with 4 to 10 HP lateral channel blowers equipped with high efficiency cartridge filter and automatic cleaning with compressed air. Designed for the cleaning of vehicles. The "touch screen" control panel allows you to supervise the operation and adjust the cleaning intervals. Suitable for centralized systems to connect with remote units like BP, TOTEM, TSC or others. The unit is equipped with sleeve fabric filters in felt 100% polyester.

Centrale filtrante et aspirante avec soufflante anulaire de 4 à 10 HP équipée de filtre à cartouche à très haute capacité et de système de nettoyage automatique à air comprimé. Etudiée pour le nettoyage du véhicule. L'écran de contrôle "touch screen" permet de surveiller son fonctionnement et d'en régler les intervalles de nettoyage. Adaptée aux installations centralisées, à raccorder à des unités distantes de type BP, TOTEM, TSC ou autre. L'appareil et équipé de filtres en tissu en feutre 100% polyester.

Absaugfilteranlage mit Seitenkanalverdichter, 4 bis 10 PS, ausgestattet mit Hochleitungs-Patronenfilter und automatischem Druckluft-Reinigungssystem. Entwickelt für die Reinigung des Fahrzeugs. Touch-Screen-Bedientableau für Überwachung, Bedienung und Einstellung der Reinigungsintervalle. Geeignet für an Fernanlagen Typ BP, TOTEM, TSC oder andere Systeme angeschlossene Zentralanlagen. Das Gerät ist mit Gewebefilter in 100% Polyester-Filz ausgestattet.

Central filtrante de aspiración centralizada fija con soplantes a canales laterales con potencia de 4 hasta 10 CV con filtro de cartucho y sistema automático de limpieza de alta eficiencia realizado por aire comprimido. Diseñado para la limpieza de los vehículos. La "pantalla táctil" del panel de control le permite controlar la operación y ajustar los intervalos de limpieza. Estudiado para sistemas centralizados que se conectan con las unidades remotas tipo BP, TOTEM, TSC u otras. La unidad es equipada con filtros de manga en fieltro agujado 100% poliestere.

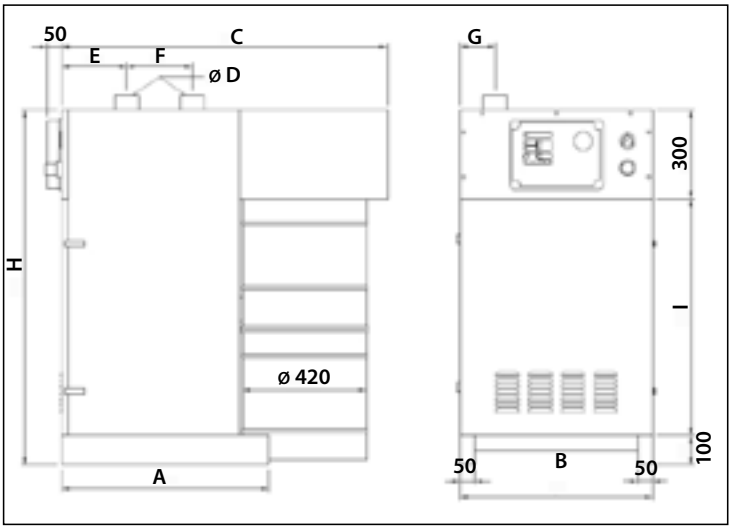

Model	A	B	C	D	E	F	G	H	I
400	700	650	1100	80	210	250	130	1200	800
550	700	650	1100	80	210	250	130	1200	800
750	850	700	1250	100	250	340	140	1500	1100
1000	850	700	1250	100	250	340	140	1500	1100

CODE		Hp	Kw	rpm	V	Hz	Amp	in / out	mbar	m^3/h	Filt m^2	Kg	dB	It. cont
ASPIRCAR-PV-400	1/2	4	3	2890	400/ 3 phase	50	7,4	80 / 80	225	300	0,35	119	72	50
ASPIRCAR-PV-550	2/3	5,5	4	2890	400/ 3 phase	50	10,1	80 / 80	275	520	0,35	199	73	50
ASPIRCAR-PV-750	3	7,5	5,5	2890	400/ 3 phase	50	13,5	100 / 100	275	575	0,61	207	78	50
ASPIRCAR-PV-1000	3/4	10	7,5	2890	400/ 3 phase	50	18,5	100 / 100	325	685	0,61	245	78	50

Esempi di sistema centralizzato- Examples of centralized systems- Exemples de système centralisés- Beispiele von zentralisierten System - Ejemplos de sistema centralizado

KIT TPS + ASPIRCAR PV

KIT ARROTOLATORI AR-COM-PV + ASPIRCAR PV

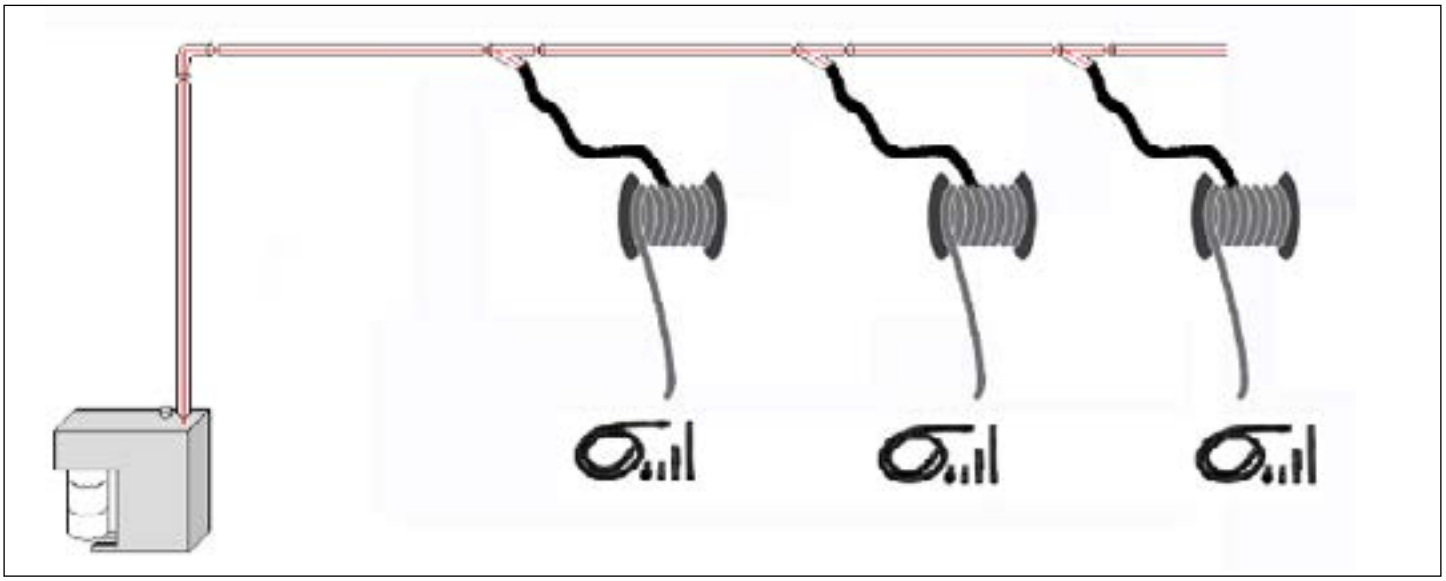

LEGEND

	Unità predisposta per il collegamento di carteggiatrici orbitali pneumatiche o elettriche.	Unit suitable for connection to orbital pneumatic or electrical sanders	Système prédisposé pour le raccordement à une ponceuse orbitale pneumatique ou électrique	Einheit, die fuer pneumatische und elektrische Schleifmaschinen vorbereitet ist.	Unidad predispuesta para la conección de lijadoras orbitales neumáticas o eléctricas
	Prodotto dotato di prese per distribuzione energia elettrica	Item equipped with sockets for electric power supply	Produit doté de prises pour la distribution de l'électricité	Produkt ausgestattet mit Steckdosen fuer die Energieversorgung.	Producto dotado de tomas para distribución de energía eléctrica
	Prodotto idoneo ad aspirare e filtrare polveri di carteggiatura	Item suitable for extraction and filtration of sanding dusts	Produit prévu pour l'aspiration et la filtration des poussières de ponçage	Produkt bestimmt fuer Schleifstaubabsaugung und filtrierung.	Producto apropiado para aspirar y filtrar polvo de lijado
	Prodotto dotato di attacchi rapidi per distribuzione aria compressa	Item equipped with quick coupling for air distribution	Produit doté de raccords rapides pour la distribution de l'air comprimé	Produkt mit Schnellkupplungen fuer die Druckluftversorgung.	Producto equipado con enchufes rápidos para distribución de aire comprimido
	Prodotto consigliato per aspirazione generica e pulizia	Item suggested for generic extraction and cleaning	Produit conseillé pour de l'aspiration générique et de poussière	Produkt fuer das Absaugung sowie fuer die allgemeine Reinigung empfohlen	Producto aconsejado para aspiración genérica y limpieza

ELECTRIC OPTIONS

1
descrizione - description - description - Beschreibung - descripción
230V - 1ph+N+E 16A IP67 interbloccata con fusibili di protezione

2
descrizione - description - description - Beschreibung - descripción
380V - 3ph+E 16A IP67 interbloccata con fusibili di protezione

3
descrizione - description - description - Beschreibung - descripción
230V-SHUKO 10A IP54

4
descrizione - description - description - Beschreibung - descripción
230V-SHUKO 16A IP67

5
descrizione - description - description - Beschreibung - descripción
380V - 3ph+N+E 16A IP55 interbloccata con fusibili di protezione

6
descrizione - description - description - Beschreibung - descripción
380V - 3ph+N+E 32A IP55 interbloccata con fusibili di protezione

7
descrizione - description - description - Beschreibung - descripción
380V - 3ph+N+E 16A IP67

8
descrizione - description - description - Beschreibung - descripción
380V - 3ph+N+E 32A IP67

ISO - 9001 : 2008

Filcar Spa è certificata ISO-9001:2008

Filcar Spa is a ISO-9001:2008 certified company

Filcar S.p.A. est certifiée ISO-9001 : 2008

Filcar SpA ist nach ISO-9001:2008 zertifiziert

Filcar Spa tiene la certificación ISO-9001:2008

BUREAU VERITAS
Certification

Certificato di Conformità

FILCAR SPA

ISO 9001:2008

BUREAU VERITAS
Certification

Certification

FILCAR SPA

ISO 9001:2008

CODE	PAG
AIR-CLEAN1	60
AIR-CLEAN2	61
AR-COMP-PV	56
ASPIRCAR	42
ASPIRCAR-INV	44
ASPIRCAR/C	40
ASPIRCAR-PV	64
AT-EN-D90	58
BN	32
BP	24
BP-TRIPLEX	26
EASY-1	6
EASY-1MAXI	8
EASY-2	10
ELECTRIC OPTION	67

CODE	PAG
FUNNY-PV	62
G.A.P	46
GINGO	38
GINGO-M	12
KIT	50
MSL	34
TOTEM NEW	30
TOTEM SPLIT	28
TPS	59
TSC-TMS	22
TURBOX-SAT	20
TURBOX-TD	16
TURBOX-TDA	17

INFO

I dati tecnici riportati nel presente catalogo sono quelli al momento in possesso della Filcar S.p.A., la quale si riserva il diritto di apportare in ogni momento, senza preavviso, migliorie o modifiche ai suoi prodotti. Le informazioni, illustrazioni e dati tecnici contenuti nei cataloghi, manuali, listini, ecc. hanno carattere informativo e non impegnativo.

The technical data given in this catalogue are those presently in the hands of Filcar S.p.A. S.p.A. The manufacturer reserves the right to add modifications or improvements to its products at any time without notice. The information, illustrations and technical data given in the catalogues, manuals, price lists and so on are merely informative and are not binding.

Les caractéristiques techniques indiquées dans le présent catalogue sont celles que la Société Filcar S.p.A. possèdent pour l'instant. Cette dernière se réserve le droit d'apporter, à tout moment et sans préavis, des améliorations ou des modifications à ses produits. Les informations, les illustrations et les caractéristiques techniques contenues dans les catalogues, les notices, les tarifs, etc., sont fournies à titre d'information et n'engagent pas le fabricant.

Bei den im vorliegenden Katalog aufgeführten technischen Daten handelt es sich um die derzeit der Firma Filcar S.p.A. zur Verfügung stehenden Angaben. Die Firma Filcar S.p.A. behält sich das Recht vor, ohne vorherige Ankündigung, jederzeit Verbesserungen oder Änderungen an ihren Produkten anzubringen. Die in den Katalogen, Handbüchern, Listen, usw. enthalten Informationen, Abbildungen und technischen Daten sind rein informativ und nicht bindend.

Los datos técnicos indicados en el presente catálogo son los que Filcar S.p.A. poseía al momento. La empresa se reserva el derecho de aportar en cualquier momento, sin previo aviso, mejorías o modificaciones a sus productos. Las informaciones, ilustraciones y datos técnicos contenidos en los catálogos, manuales, listados, etc., tienen carácter informativo y no son están sujetos a compromiso alguno.

NOTES

NOTES

FILCAR S.p.A.
via G. Balla, 18
42124 - REGGIO EMILIA
ITALY
Tel. +39-0522-941881
Fax. +39-0522-942291
Tel. +39-0522-941167
Fax. +39-0522-494035
www.filcar.eu
commit@filcar.it
export@filcar.it

FILCAR S.A.R.L.
71, Rue de Malacombe
38070 - ST. QUENTIN
FALLAVIER - LYON
FRANCE
Tel. +33-0474-944064
Fax. +33-0474-942931
www.filcar.fr
contact@filcar.fr

CAT-CAR-04/2015