SMD LED

SDM LED RECHARGEABLE LAMP 39100

REPLACEABLE TRANSPARENT COVER

MAGNET

PROTECTED SWITCH

SOFT TOUCH HANDLE

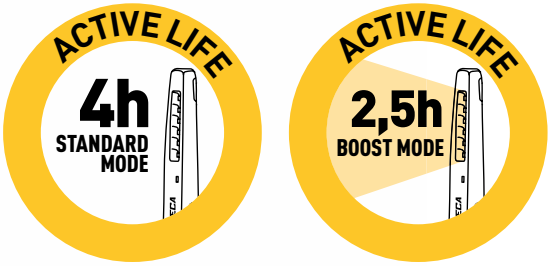

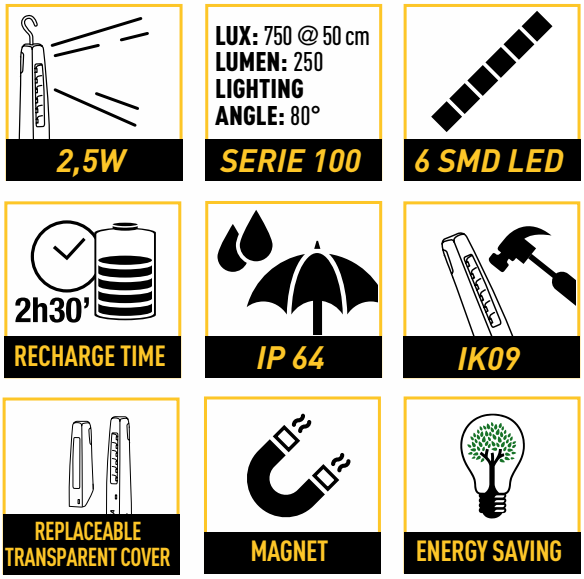

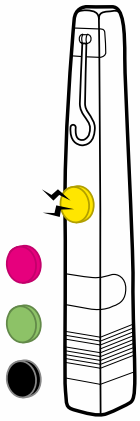

TAGGABLE:
Interchangeable coloured caps on magnet to identify different users.

WATCH THE VIDEO

ENG TECHNICAL FEATURES

· Luminous source SMD LED
· Electronic control of the charge: the lamp can be kept always on the battery charger
· **Pilot light on the charger ON:** power supply connected
· **Pilot light on the lamp:**
· **Fixed red**: battery flat.
· **Flashing red:** lamp in recharge.
· **Fixed green:** the charge is completed.
Charge maintenance function.

Caution: When the battery is almost down, the pilot led on the lamp is red. When the switch doesn't stay inserted anymore, the battery is flat. Recharge the lamp.

FRA CARACTERISTIQUES TECHNIQUES

· Source de lumière SMD LED
· Contrôle électronique de la charge: la lampe peut être toujours laissée sur le chargeur
· **Voyant lumineux du chargeur allumé:** alimentation connectée
· **Voyant lumineux sur la lampe:**
· **Rouge fix:** batterie vide
· **Rouge clignotant**: lampe en recharge
· **Vert fixe:** recharge terminée.
Fonction maintien de charge

Attention: Quand la batterie est presque à plat, le voyant sur la lampe est rouge. Lorsque l'interrupteur ne reste plus enclenché, cela signifie que la batterie est à plat. Recharger la lamp.

GER TECHNISCHE MERKMALE

· Lichtquelle: SMD LED
· Elektronische Kontrolle der Aufladung: die Lampe kann immer im Ladegerät bleiben.
· **Kontrollleuchte am Ladegerät eingeschaltet:** Stromversorguung verbunden
· **Kontrollleuchte auf der Lampe:**
· **Rote Dauerleuchte:** leerer Akku
· **Rote Blinkleuchte:** die Lampe ist in Wiederaufladung
· **Grüne Dauerleuchte:** Laden fertiggestellt.
Ladeerhaltung funktion.

Achtung: Wenn die Batterie fast leer ist, leuchtet das rote Kontrollled in der Lampe auf. Wenn der Schalter nicht mehr eingeschaltet ist, bedeutet es, dass die batterie vollständig leer ist. Die Lampe wieder laden.

ESP CARACTERISTICAS TECNICAS

· Fuente del luz: LED SMD
· Control electrónico de la carga: la lámpara puede dejarse siempre en el cargador
· **Indicador luminoso sobre el cargador:** fuente de alimentación conectada
· **Indicador luminoso sobre la lampara:**
·**Rojo fijo:** batería vacía;
·**Rojo parpadeante:** lámpara en recarga;
·**Verde fijo:** carga ultimada.
Función mantenimiento de carga.

Atencion: Cuando la batería está casi descargada, se encendera l'indicador rojo en la lámpara. Cuando el interruptor no funciona al pulsarlo, significa que la batería está completamente descargada. Recargue la lámpara.

ART.	39100
Description	Rechargeable LED lamp with charger
Light Source	6 SMD LED
Lamp Protection degree	IP64
Battery	3,7 V - 2200 mAh - LiPo
Battery Charger	100/240 V (50/60 Hz)
	130
1	350x120x95 mm - 0,750 Kg

SPARE PARTS

ART. 39100/V - Transparent cover
ART. 39100/L - Lamp
ART. 39100/C - Charging base 100/240 V

OPTIONAL

ART. 39004
Car charger 12/24 V
USB with feeding cal

DIMENSIONS

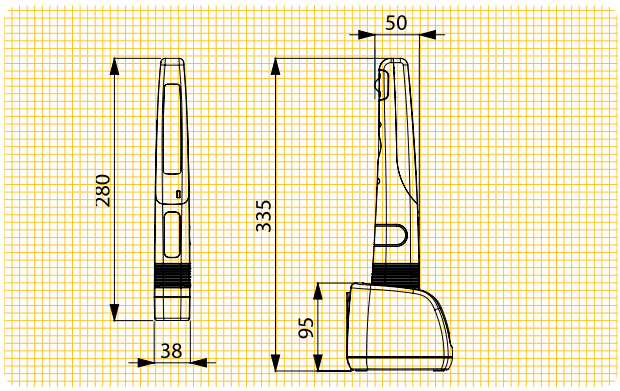

EN 60598-1 EN 60598-2-8
EN 60335-1

CE

2014/35/UE 2014/30/UE
2011/65/UE