SMD LED

SERIE 5000 REEL + SERIE 100 LAMP

NO TRANSFORMER

2,5W

LUX: 750 @ 50 cm
LUMEN: 250
LIGHTING ANGLE: 80°

SERIE 100

6 SMD LED

LAMP IP 64

IK09

REPLACEABLE TRANSPARENT COVER

ENERGY SAVING

CABLE LENGTH: 15,5 m (14+1,5)
INCOMING CABLE: 1 m
CABLE TYPE: H05 RN-F - 2x1 mm²
REEL PROTECTION DEGREE: IP42

ART.	5907/100 230V	5907/100 24V
Description	Cable reel with SMD LED lamp 100 230V	Cable reel with SMD LED lamp100 24V
cable length	15,5 m (14 + 1,5)	15,5 m (14 + 1,5)
lamp model	100 230V	100 24V
supply voltage	110-230V	12V dc/ac - 24V dc/ac
	60	60
	mm 390x310x165 Kg 4,5	mm 390x310x165 Kg 4,5

ENG **LAMP FEATURES**

· Luminous source SMD LED

Available in two versions:
230V power supply
and 24V power supply.

FRA **CARACTERISTIQUES DE LA BALADEUSE**

· Source de lumière: SMD LED

Disponible en deux modeles:
alimentation 230 V et 24 V.

GER **LAMPENEIGENSCHAFTEN**

· Lichtquelle: SMD LED

Lieferbar in 2 Ausführungen:
230V und 24V Stromversorgung.

ESP **CARACTERISTICAS DE LA LAMPARA**

· Fuente de luz: SMD LED

Suministrado en dos versiones:
con alimentacion a 230V y con
alimentacion a 24V.

CAUTION: Use with different feedings damages the lamp and no warranty will be applied.
ATTENTION: Courants différents endommagent la baladeuse et la garantie n'est plus valable.
ACHTUNG: Andere Strömungen beschädigen der Lampe und die Garantie wird nicht geleistet.

YES
TRANSFORMER

ENG The model with transformer allows to have the lamp feeded at low voltage (24V), as requested by the safety rules.

FRA Le modèle avec transformateur permet d'avoir la baladeuse alimentée à basse tension (24V), comme prévu par les normes de sécurité.

GER Das Model mit Trafo erlaubt die Lampe mit Niederspannung (24V) gemäß den Sicherheitsnormen zu versorgen.

ESP El modelo con transformador permite de alimentar la lampara en baja tension (24V) ségun las normas de Seguridad.

CABLE LENGTH: 15,5 m (14+1,5)
INCOMING CABLE: 1 m
CABLE TYPE: H05 RN-F - 2x1 mm²
REEL PROTECTION DEGREE: IP42

ART.	5908/100
Description	Cable reel with transfo + SMD LED lamp
cable length	15,5 m (14 + 1,5)
transfo features	power: 14VA input: 230V output: 24V
supply voltage	230V
	60
	mm 390x310x165 Kg 4,5

DIMENSIONS

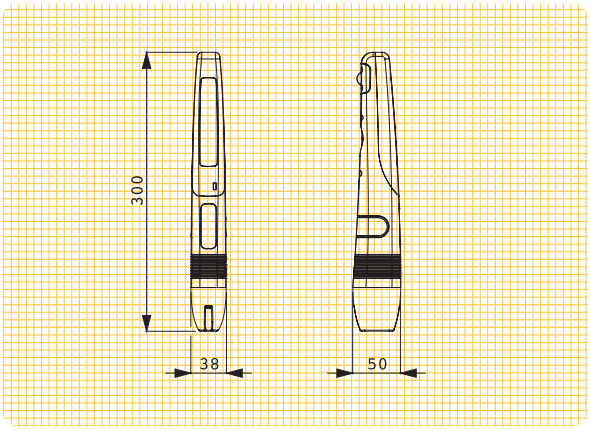

SPARE PARTS

ART. 39100/V
Transparent cover / Calotte transparente
Durchsichtige Abdeckplatte / Casquete transparente.