ALUMINIUM BODY

AL41/315 GS3

AL41/315

SERIE AL EXTENSION 15 M

ART.	AL41/315 GS3	AL41/315
Description	Extension reel with 3 Schuko sockets and plug	Extension reel
cable length	15 m (14 + 1)	15 m (14+1)
cable	3G1,5-H05VV-F	3G1,5-H05VV-F
socket, plug, incoming cable	YES (Schuko plug and triple socket)	NO
W (20°C)	1200	1200
W (20°C)	1800	1800
thermic protection	YES	NO
V max	500	500
	44	44
1	mm 360x310x185 Kg 5	mm 360x310x185 Kg 5

ENG **REEL FEATURES**

- Diecast aluminium casing, undercoat paint finish.
- Swivelling bracket.
- Cable ratchet stop device.
- Double earth contact.
- Working temperature: -5°/+50°C.

FRA **CARACTERISTIQUES DE L'ENROULEUR**

- Structure en aluminium moulé sous pression, verni à four.
- Support pivotant pour la fixation.
- Cliquet d'arrêt du câble.
- Double contact de terre.
- Temperature d'utilisation -5°/+50°C.

GER **AUFROLLEREIGENSCHAFTEN**

- Außengehäuse aus Aluminiumdruckguss, einbrennlackiert.
- Schwenkbarer Bügel.
- Stoppvorrichtung.
- Doppelerdungskontakte.
- Umgebungstemperatur -5°/+50°C.

ESP **CARACTERISTICAS DE L'ENROLLADOR**

- Estructura de aluminio fundido a presión y pintado con polvo epoxídico.
- Estribo orientable.
- Dispositivo de parada de cable.
- Doble contacto de tierra.
- Temperatura ambiente de utilizacion -5°/+50°C.
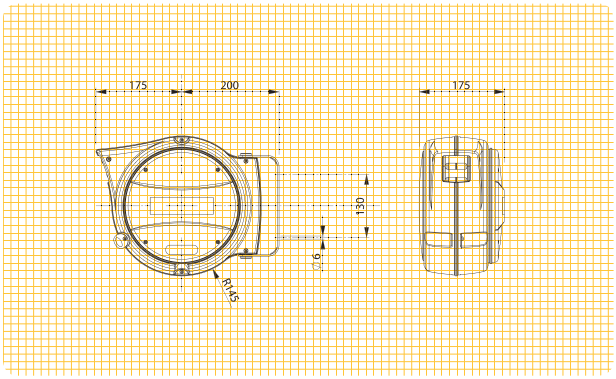
DIMENSIONS