VEPA

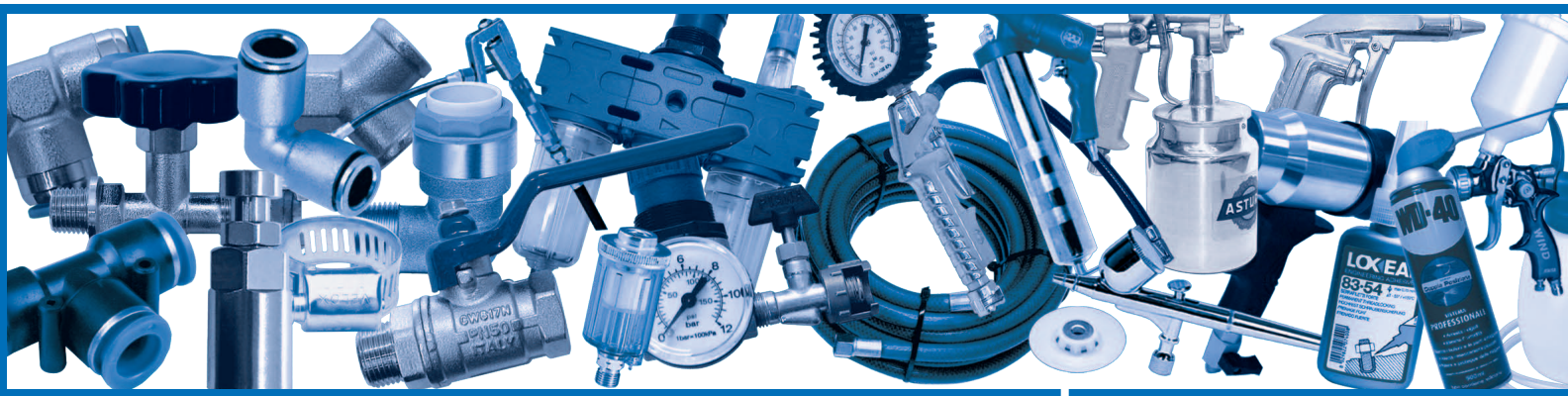

Catalogo Generale
General Catalogue

2015

Componenti per Aria Compressa
Linea Verniciatura & Ingrassaggio

Compressed Air Components
Painting & Greasing Line

RACCORDI IN PLASTICA • PLASTIC FITTINGS

ISTRUZIONI DI MONTAGGIO • ASSEMBLING INSTRUCTIONS

ø 12 - 15 - 18 - 22 mm

Tagliare il tubo perpendicolarmente.
È necessario che la superficie esterna del tubo sia esente da rigature e che bave o spigoli vivi siano rimossi prima di inserire il tubo nel raccordo, per evitare di danneggiare l'O-ring.
Cut pipe square.
Cut the pipe square ensuring it is free of score marks. For Speedfit plastic pipe we recommend use of one of the pipe cutters. Do not use a hacksaw. To avoid damage to the O-ring, make sure burrs and sharp edges are removed.

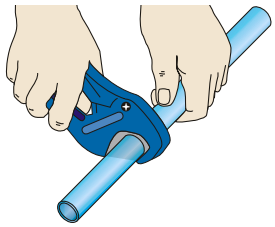

Spingere il tubo fino al fine corsa.
La pinzetta è dotata di dentini in acciaio inox che trattengono fermamente il tubo, mentre l'O-Ring garantisce la tenuta permanente.
Push up to pipe stop.
Push the pipe into the fitting, to the pipe stop. The collet (gripper) has stainless steel teeth which hold the pipe firmly in position whilst the O-ring provides a permanent leak proof seal.

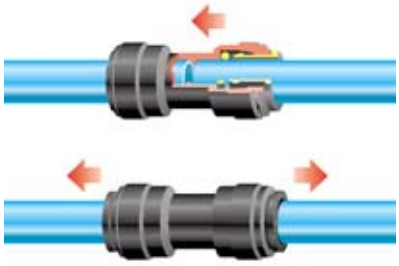

Tirare il tubo per controllare.
Tirare il tubo per verificare che sia ben inserito. È buona norma collaudare l'impianto prima dell'uso.
Pull to check secure.
Pull on the pipe to check it is secure. It is good practice to test the system prior to leaving site and/or before use.

Scollegamento del raccordo • Disconnecting

Spingere la pinzetta e sfilare il tubo
Spingere la pinzetta verso il raccordo, trattenendola in questa posizione:
il tubo può essere sfilato. Il raccordo può essere riutilizzato.
Assicurarsi che l'impianto sia depressurizzato prima di sfilare il tubo.
Push in collet and remove pipe.
To disconnect ensure the system is depressurised before removing fitting. Push in collet squarely against face of fitting. With the collet held in this position, the pipe can be removed. The fitting can then be re-used.

ø 28 mm

Come per le altre misure, anche in questo caso il tubo deve essere adeguatamente preparato ed inserito nel raccordo (fino in fondo), ruotando il corpo a vite di circa 1/4 di giro (si sentono 2 scatti) si blocca la pinzetta in posizione e si ottiene un'ulteriore compressione dell'O-ring sul tubo. Si noterà che bloccando la pinzetta in posizione si riduce il movimento laterale e obliquo del tubo.
As with other sizes, the pipe should be properly prepared and inserted fully into the fitting (to the end of the internal tube stop). By turning the screw cap by approximately a 1/4 turn (2 clicks can be heard) the collet is locked in place and further compression of the O-ring on the pipe is achieved. It will be noticed that by locking the collet in place there is reduced lateral and sideways movement of the pipe.

Scollegamento del raccordo • Disconnecting

Per liberare il tubo dalla sua posizione, ruotare il corpo a vite in senso antiorario di circa 1/4 di giro. Quindi scollegare come un normale raccordo spingendo la pinzetta ed estraendo il tubo.
To release the pipe from the locked position, turn the screw cap anti-clockwise approximately 1/4 turn. Now it can be released like a normal Speedfit connection by pushing in the collet and pulling the pipe out.

SCHEDA TECNICA • TECHNICAL FEATURE

Barre in alluminio anodizzato anticorodal • Anodized anticorodal aluminium bars

- **PRESSIONE - PRESSURE**
  Pressione esercizio **max. 10 bar** se si montano i raccordi automatici in plastica.
  Pressione esercizio **max. 12 bar** se si montano i raccordi automatici in ottone.
  Working pressure at **max. 10 bar** if the plastic automatic joints are fitted.
  Working pressure at **max. 12 bar** if the brass automatic joints are fitted.

- Con i raccordi automatici, fare una piccola scanalatura con il tagliatubo distante dall'estremità del tubo:
  For automatic joints, make a slight groove by the cutting pliers at following distance from pipe end:

Per RACCORDI in PLASTICA - For PLASTIC JOINTS:

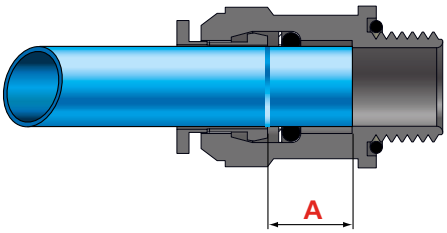

Tubo alluminio Aluminium pipe	ø 15 mm → a / at 14 mm		dal margine from pipe end
	ø 18 mm → a / at 16 mm		
	ø 22 mm → a / at 17 mm		
	ø 28* mm → a / at 19 mm		

Per RACCORDI in OTTONE - For BRASS JOINTS:

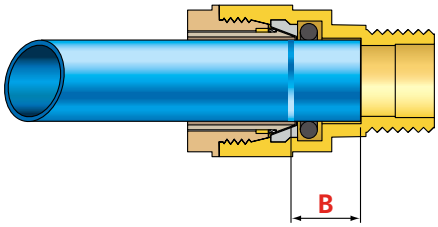

Tubo alluminio Aluminium pipe	ø 15 mm → a / at 13 mm		dal margine from pipe end
	ø 18 mm → a / at 15 mm		
	ø 22 mm → a / at 16 mm		
	ø 28 mm → a / at 19 mm		

***) Inoltre per il ø 28 mm, ruotare la ghiera esterna in senso orario per bloccare la pinza (solo per i raccordi in plastica).**
Besides, for ø 28 mm, turn the outside nut clockwise to lock the pliers (only for plastic joints).

- **SICUREZZA - SAFETY**
  A fine linea bloccare con supporto a L con tassello ø 10 mm.
  At the line end it is advisable to secure by means of an "L"-shaped support and a dowel (ø 10 mm).

- **TUBO** in lega di alluminio con trattamento di elettrocolorazione azzurro proprio degli impianti di aria.
  La finitura interna del tubo genera modestissime perdite di carico, perciò a parità di diametro offre prestazioni nettamente superiori rispetto alle tradizionali tubazioni in ferro.
  Aluminium-alloy **PIPE** treated with blue electrocolouring typical of air systems.
  The internal pipe finishing causes very few losses of load, thus with the same diameter it offers clearly better performances than the traditional iron pipes.

	DIAMETRO TUBO (Est. x Int.) TUBE DIAMETER (ext. x int.)			
	15x13	18x16	22x19	28x25
Portata aria a 7 bar Air flow at 7 bar **Lt/min**	920	1.400	2.200	3.400
Portata aria a 10 bar Air flow at 10 bar **Lt/min**	1.300	2.000	3.100	4.900
Pressione scoppio Bursting pressure **bar**	50	50	50	50

SCHEDA TECNICA • TECHNICAL FEATURE

Tubo PA12 autoestinguente GRILAMID® • GRILAMID® PA12 self-extinguish hose

- **PRESSIONE - PRESSURE**
  Pressione esercizio **max. 10 bar** se si montano i raccordi automatici in plastica.
  Pressione esercizio **max. 12 bar** se si montano i raccordi automatici in ottone.
  Working pressure at **max. 10 bar** if the plastic automatic joints are fitted.
  Working pressure at **max. 12 bar** if the brass automatic joints are fitted.

- **AUTOESTINGUENTE - SELF-EXTINGUISHING**
  La caratteristica di questo tubo è che non alimenta la fiamma, quindi è autoestinguente.
  The characteristic of this pipe is that it does not feed the flame, thus it is self-extinguishing.

- **SICUREZZA - SAFETY**
  A fine linea bloccare con supporto a L con tassello ø 10 mm.
  At the line end it is advisable to secure by means of an "L"-shaped support and a dowel (ø 10 mm).

- **TUBO** senza alogeni - inodore - colore azzurro.
  HOSE without halogens - odourless - light blue colour.

- Il **PA12** può essere impiegato a temperature da -30° a +70°C.
  The **PA12** may be used in a temperature range from -30° to +70°C.

	DIAMETRO TUBO (Est. x Int.) TUBE DIAMETER (ext. x int.)				
	12x10	15x12	18x15	22x18	28x24
Portata aria a 7 bar Air flow at 7 bar **Lt/min**	550	790	1.200	1.750	3.160
Portata aria a 10 bar Air flow at 10 bar **Lt/min**	750	1.100	1.700	2.500	4.500
Pressione scoppio Bursting pressure **bar**	40	49	40	44	34

- La Tabella a fianco indica le pressioni di esercizio in % in funzione della temperatura.
  The Table beside indicates the service pressures in percent based on the temperature value.

°C	23°	30°	40°	50°	70°	80°
%	100%	83%	72%	64%	52%	47%

Diametro tubi • Pipe Diameter

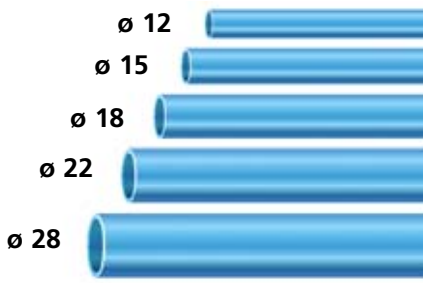

Da evitare... • To avoid...

NON usare un seghetto per metalli.
DO NOT use a hacksaw.

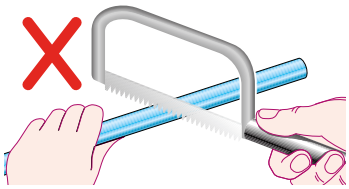

Attenzione! NON infilare le dita nel raccordo, perché i dentini in acciaio inox inseriti nella pinzetta potrebbero ferire.
WARNING! DO NOT insert your finger into the fitting, because the stainless steel teeth may hurt yourself!

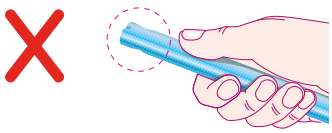

20.1 Tubi
Hoses - Pipes

J050 Tubo in PA12 autoestinguente (in rotoli)
Self-extinguishing PA12 hose (in rolls)

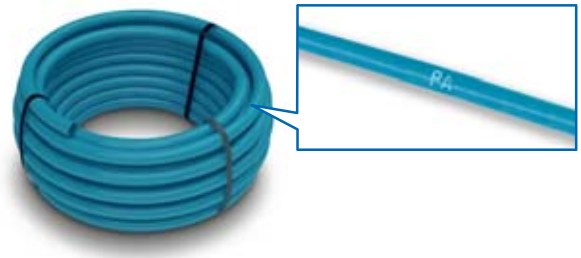

Art.	Misura Size	Metri Metres	€/mt
J050/1	12x10	100	-
J050/2	15x12	50	-
J050/3	18x15	50	-
J050/4	22x18	50	-
J050/5	28x24	50	-

DATI TECNICI
Resistente raggi UV-A, non trasmette vibrazioni,
è altamente resistente alla corrosione, possiede elevate
prestazioni fluidodinamiche e presenta elevata sicurezza di uso.
Temperatura di esercizio: -20 ÷ +70 °C
Pressione: 0-15 bar fino a tubo 22x18
Pressione: 0-12 bar per tubo 28x24

Si consiglia l'uso di un filtro disoleatore (vedi pag. 51).
Nel caso vi siano differenze di temperatura, bisogna prevedere
l'arco di dilatazione, per bilanciare dilatazioni di lunghezza.

TECHNICAL FEATURES
UVA resistant, vibration resistant and highly corrosion resistant.
It features an optimum dynamic flow performance
and is very safe to use.
Temperature range: -20 ÷ +70 °C
Pressure: 0-15 bar up to 22x18 hose
Pressure: 0-12 bar for 28x24 hoses

We recommend the use of an oil separator filter (see page 51).
In case of temperature range, the "expansion curve" must be
considered in order to avoid linear expansion.

J055 Tubo in PA12 autoestinguente (in barre)
Self-extinguishing PA12 hose (in bars)

Art.	Misura Size	Metri Metres	€*
J055/1	12x10	2	-
J055/2	15x12	2	-
J055/3	18x15	2	-
J055/4	22x18	2	-
J055/5	28x24	2	-

* Prezzo a barra di 2 mt. - Price per 2m-bar

DATI TECNICI
Resistente raggi UV-A, non trasmette vibrazioni,
è altamente resistente alla corrosione, possiede elevate
prestazioni fluidodinamiche e presenta elevata sicurezza di uso.
Temperatura di esercizio: -20 ÷ +70 °C
Pressione: 0-15 bar fino a tubo 22x18
Pressione: 0-12 bar per tubo 28x24

Si consiglia l'uso di un filtro disoleatore (vedi pag. 51).
Nel caso vi siano differenze di temperatura, bisogna prevedere
l'arco di dilatazione, per bilanciare dilatazioni di lunghezza.

TECHNICAL FEATURES
UVA resistant, vibration resistant and highly corrosion resistant.
It features an optimum dynamic flow performance
and is very safe to use.
Temperature range: -20 ÷ +70 °C
Pressure: 0-15 bar up to 22x18 hose
Pressure: 0-12 bar for 28x24 hose

We recommend the use of an oil separator filter (see page 51).
In case of temperature range, the "expansion curve" must be
considered in order to avoid linear expansion.

J060 Tubo in Alluminio rigido calibrato (in barre)
Calibrated aluminium pipe (in bars)

Art.	Misura Size	Metri Metres	€*
J060/1	15x13	3	-
J060/2	18x16	3	-
J060/3	22x19	3	-
J060/4	28x25	3	-

* Prezzo a barra di 3 mt. - Price per 3m-bar

DATI TECNICI
Fluidi utilizzabili: aria compressa, acqua
Nessuna dilatazione alla pressione
Materiale: Lega di alluminio
Pressione: 0 ÷ +15 bar
Temperatura di esercizio: -20 ÷ +70 °C
Dilatazione alla temperatura: < 0.2 mm 10 mt ΔT =1°C

Si consiglia l'uso di un filtro disoleatore (vedi pag. 51).

TECHNICAL FEATURES
Suitable fluids: compressed air, water
No pressure expansion
Material: Aluminium alloy
Pressure: 0 ÷ +15 bar
Temperature range: -20 ÷ +70 °C
Thermal expansion: < 0.2 mm 10 mt ΔT =1°C

We recommend the use of an oil separator filter (see page 51).

20.2 Raccordi automatici in plastica
Plastic automatic fittings

Pressione d'esercizio: max 10 bar
Working pressure: max 10 bar

info

Corpo e colletto in resina acetalica. Pinza di tenuta in acciaio inox 304.
Questi raccordi possono essere usati nel settore alimentare. Sono conformi alle normative US FDA, ANSI/NSF-51,61 e SK.

Body and collet in acetal polymer. Lock claw in stainless steel AISI 304.
These products can be used for food and beverage market.
The material meets the FDA requirements of the US, ANSI/NSF-51,61 and SK.

J100 Raccordo automatico diritto
Automatic straight union

tutto in plastica • all plastic

Art.	Ø tubo tubing Ø	filetto BSP BSP thread	€
J100/1	12	3/8"	-
J100/2	12	1/2"	-
J100/3	15	1/2"	-
J100/5	18	1/2"	-
J100/6	22	3/4"	-
J100/8	28	1"	-

Con O-Ring alla base del filetto
With O-ring at thread start

J110 Raccordo automatico intermedio diritto
Automatic intermediate straight union

Art.	Ø tubo tubing Ø	€
J110/1	12	-
J110/2	15	-
J110/3	18	-
J110/4	22	-
J110/5	28	-

J120 Codolo con filetto **maschio**
Fitting tube with **male** thread

Art.	Ø codolo fit. tube Ø	fil. BSP cil. BSP cyl. thread	€
J120/1	12	3/8"	-
J120/2	12	1/2"	-
J120/3	15	3/8"	-
J120/4	15	1/2"	-
J120/5	18	1/2"	-
J120/6	22	1/2"	-
J120/7	22	3/4"	-

Con O-Ring alla base del filetto
With O-ring at thread start

J130 Codolo per riduzione
Adapter fitting tube

Art.	Ø codolo fit. tube Ø	Ø tubo tubing Ø	€
J130/2	15	12	-
J130/3	18	15	-
J130/4	22	15	-
J130/5	22	18	-
J130/7	28	22	-

J135 Codolo ad "L"
"L" fitting tube

Art.	Ø tubo tubing Ø	Ø codolo fit. tube Ø	€
J135/1	12	12	-
J135/2	15	15	-
J135/4	22	22	-

J140 Raccordo automatico ad "L"
Automatic "L" union

Art.	Ø tubo tubing Ø	€
J140/1	12	-
J140/2	15	-
J140/3	18	-
J140/4	22	-
J140/5	28	-

J160 Raccordo automatico intermedio a "T"
Automatic intermediate "T" union

Art.	Ø tubo tubing Ø	€
J160/1	12	-
J160/2	15	-
J160/3	18	-
J160/4	22	-
J160/5	28	-

J170 Raccordo automatico riduzione a "T"
Automatic adapter "T" union

Art.	tubi laterali side tubes Ø	tubo centrale central tube Ø	€
J170/1	18	15	-
J170/2	22	15	-

20.3 Raccordi automatici in ottone
Brass automatic fittings

Pressione d'esercizio: max 12 bar
Working pressure: max 12 bar

J105 Raccordo diritto **maschio**
Male straight joint

Art.	Ø tubo tubing Ø	filetto BSP BSP thread	€
J105/1	12	3/8"	-
J105/2	12	1/2"	-
J105/3	15	1/2"	-
J105/4	18	1/2"	-
J105/5	18	3/4"	-
J105/6	22	3/4"	-
J105/7	28	1"	-

J115 Raccordo intermedio diritto
Intermediate straight union

Art.	Ø tubo tubing Ø	€
J115/1	Ø 12	-
J115/2	Ø 15	-
J115/3	Ø 18	-
J115/4	Ø 22	-
J115/5	Ø 28	-

J125 Raccordo diritto **femmina**
Female straight joint

Art.	Ø tubo tubing Ø	filetto BSP BSP thread	€
J125/1	12	3/8"	-
J125/2	12	1/2"	-
J125/3	15	1/2"	-
J125/4	18	1/2"	-
J125/5	18	3/4"	-
J125/6	22	3/4"	-
J125/7	28	1"	-

J137 Raccordo terminale - **utilizzabile come tappo**
End joint - **suitable as plug**

Art.	Ø tubo tubing Ø	€
J137/1	Ø 12	-
J137/2	Ø 15	-
J137/3	Ø 18	-
J137/4	Ø 22	-

J145 Raccordo a "T" intermedio
Intermediate "T" joint

Art.	Ø tubo tubing Ø	€
J145/1	Ø 12	-
J145/2	Ø 15	-
J145/3	Ø 18	-
J145/4	Ø 22	-
J145/5	Ø 28	-

J155 Raccordo a "T" **femmina**
Female "T" joint

Art.	Ø tubo tubing Ø	filetto BSP BSP thread	€
J155/1	12	3/8"	-
J155/2	12	1/2"	-
J155/3	15	1/2"	-
J155/4	18	1/2"	-
J155/5	18	3/4"	-
J155/6	22	3/4"	-
J155/7	28	1"	-

J165 Raccordo a "L" **maschio**
Male "L" joint

Art.	Ø tubo tubing Ø	filetto BSP BSP thread	€
J165/1	12	3/8"	-
J165/2	12	1/2"	-
J165/3	15	1/2"	-
J165/4	18	1/2"	-
J165/5	18	3/4"	-
J165/6	22	3/4"	-
J165/7	28	1"	-

J175 Raccordo a "L" **femmina**
Female "L" joint

Art.	Ø tubo tubing Ø	filetto BSP BSP thread	€
J175/1	12	3/8"	-
J175/2	12	1/2"	-
J175/3	15	1/2"	-
J175/4	18	1/2"	-
J175/5	18	3/4"	-
J175/6	22	3/4"	-
J175/7	28	1"	-

J185 Raccordo a "L" intermedio
Intermediate "L" joint

Art.	Ø tubo tubing Ø	€
J185/1	12	-
J185/2	15	-
J185/3	18	-
J185/4	22	-
J185/5	28	-

J186 Raccordo a "L" **femmina** con attacco a muro
Female "L" joint with wall-bracket

Art.	Ø tubo tubing Ø	filetto BSP BSP thread	€
J186/1	12	3/8"	-
J186/2	12	1/2"	-
J186/3	15	1/2"	-
J186/4	18	1/2"	-
J186/5	18	3/4"	-

J188 Anello sgancio
Disconnecting clip

Art.	Ø tubo tubing Ø	€
J188/1	12	-
J188/2	15	-
J188/3	18	-
J188/4	22	-
J188/5	28	-

20.4 Accessori per linea impianti per aria compressa
System line for compressed air accessories

J200 Tappo / Plug

Art.	Ø tubo tubing Ø	Colore Colour	€
J200/1	12	rosso/red	-
J200/2	15	nero/black	-
J200/3	18	nero/black	-
J200/4	22	nero/black	-
J200/5	28	nero/black	-

J210 Copricolletto di sicurezza / Collar protector

Art.	Ø tubo tubing Ø	Colore Colour	€
J210/1	12	nero/black	-
J210/2	15	nero/black	-
J210/3	18	nero/black	-
J210/4	22	nero/black	-

J230 Pinza grande / Large pliers

Art.	Utilizzo Use	€
J230/1	fino a tubo Ø 28 up 28-diam. pipe	-

Qt. per conf.
Q.ty per box: 1

J240 Staffe fermatubo / Chip pipe

Art.	Ø tubo tubing Ø	€
J240/1	Ø 15	-
J240/1A	Ø 18	-
J240/2	Ø 22	-
J240/3	Ø 28	-

J250 Distanziatori / Spacers

Art.	€
J250/1	-

Si montano sotto le staffe fermatubi **J240** per distanziarle ulteriormente dal muro.

To mount under the clip pipe **J240** to increase wall spacing.

J255 Supporto sicurezza a "L" / "L" safety support

Art.	Misura Size	€
J255/1	Ø 28	-

J260 Tagliatubo per alluminio / Aluminium hose cutter

Art.	Ø tubo tubing Ø	€
J260/1	6 ÷ 32	-

J270 Sbavatore / Anti-dribble

Art.	Utilizzo Use	€
J270/1	per interno ed esterno used inside and outside	-

A307 Valvola a sfera M-F leva a farfalla / T handle ball valve, M-F

Art.	Utilizzo Use	€
A307/4	1/2"	-
A307/5	3/4"	-
A307/6	1"	-

20.5 Componenti per impianti pneumatici
Pneumatic installation components

J300 Distributore anodizzato e nylon
Distribution

1 frontale da **1/2**, entrata e uscita da 1/2 **(anodizzato)**
1 frontale da **3/8**, entrata e uscita da 1/2 **(nylon)**

1 **1/2** front and 1/2 inlet and outlet **(anodized)**
1 **3/8** front and 1/2 inlet and outlet **(nylon)**

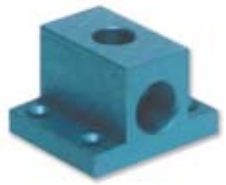

Art.	Materiale Material	€
J300/1	anodizzato anodized	-
J300/2	nylon	-

J320 Distributore anodizzato e nylon
Distribution

3 frontali da **1/2**, entrata e uscita da 1/2 **(anodizzato)**
3 frontali da **3/8**, entrata e uscita da 1/2 **(nylon)**

3 **1/2** fronts and 1/2 inlet and outlet **(anodized)**
3 **3/8** fronts and 1/2 inlet and outlet **(nylon)**

Art.	Materiale Material	€
J320/1	anodizzato anodized	-
J320/2	nylon	-

J310 Distributore anodizzato e nylon
Distribution

J310/1 - 2 frontali da **1/2"**, entrata e uscita da 1/2" **(anodizzato)**
J310/2 - 2 frontali da **3/8"**, entrata e uscita da 1/2" **(nylon)**
J310/3 - 2 frontali da **1/2"**, entrata e uscita da 1" **(anodizzato)**

J310/1 - 2 **1/2"** fronts and 1/2" inlet and outlet **(anodized)**
J310/2 - 2 **3/8"** fronts and 1/2" inlet and outlet **(nylon)**
J310/3 - 2 **1/2"** fronts and 1" inlet and outlet **(anodized)**

Art.	Materiale Material	€
J310/1	anodizzato anodized	-
J310/2	nylon	-
J310/3	anodizzato anodized	-

J330 Distributore anodizzato e nylon per gruppo FR+L
Distribution for FR+L

J330/1 - 2 frontali da **1/2**, entrata laterale e uscite da 1/2 **(anodizzato)**
J330/2 - 2 frontali da **3/8**, entrata laterale e uscite da 1/2 **(nylon)**

J330/1 - 2 **1/2** fronts and 1/2 side inlet and outlets **(anodized)**
J330/2 - 2 **3/8** fronts and 1/2 side inlet and outlets **(nylon)**

Art.	Materiale Material	€
J330/1	anodizzato anodized	-
J330/2	nylon	-

J360 Distributore in nylon rinforzato
Distribution

Art.	Uscita frontale Front outlet	Entrata superiore - inferiore Upper-bottom inlets	€
J360/1	2 x 1/2"	1 x 1/2" - 0	-
J360/2	2 x 1/2"	1 x 1/2" - 1 x 1/2"	-

Art.	Uscita frontale Front outlet	Entrata superiore - inferiore Upper-bottom inlets	€
J360/3	3 x 1/2"	1 x 1/2" - 0	-
J360/4	3 x 1/2"	1 x 1/2" - 1 x 1/2"	-
J360/5	3 x 1/2"	1 x 3/4" - 0	-
J360/6	3 x 1/2"	1 x 3/4" - 1 x 3/4"	-

20.5 Componenti per impianti pneumatici
Pneumatic installation components

J370 Raccordo a vongola
Clamp connection

Art.	Misura Size	€
J370/1	ø22x1/2"x10 mm	-
J370/2	ø28x3/4"x15 mm	-
J370/3	ø40x3/4"x15 mm	-

Filetto/Thread: 1/2" - 3/4" Femmina/Female

Questo raccordo consente di installare una **calata supplementare** in qualsiasi punto della linea.
This connection allows the installation of an **additional outlet** unit in any point of the compressed air system.

J372 Raccordo a vongola con supporto
Clamp connection with support

Art.	Misura Size	€
J372/1	ø22x1/2"x10 mm	-
J372/2	ø28x3/4"x15 mm	-
J372/3	ø40x3/4"x15 mm	-

Filetto/Thread: 1/2" - 3/4" Femmina/Female

Questo raccordo svolge una funzione di **supporto** o di **calata supplementare**.
This connection may be used as **support** or **additional outlet unit**.

info

Istruzioni di montaggio: A linea completata, portare la pressione dell'impianto a 2 bar. Indossare la maschera di protezione e forare con punta (ø10 mm. se si usano raccordi J370/1 e J372/1 o ø15 mm. per le altre misure), così facendo si eviterà di lasciare residui di truciolo nell'impianto stesso.

Assembling instruction: When the compressed air system is achieved, apply pressure until 2 bar. Put the protective mask on and drill with a point (ø10 mm. if connections mod. J370/1 and J372/1 are used or ø15 mm. for the other sizes), in this way the presence of chip residues in the system will be avoided.

20.6 Filtri per impianti aria compressa
Filters for compressed air systems

J375 Separatore di condensa a ciclone
Cyclone condensate separator

Art.	Attacchi Ø Ø Connections	Portata Lt/min. Air flow Lt/min.	€
J375/1	1/2"	1000	-
J375/2	3/4"	3000	-
J375/3	1"	5000	-

info

Consente di separare una grossa parte di acqua presente nell'aria compressa.
It allows to separate a large part of water present in the compressed air.

J378 Filtro antipolvere QF
QF dust filter

Art.	Attacchi Ø Ø Connections	Portata Lt/min. Air flow Lt/min.	€
J378/1	1/2"	1000	-
J378/2	3/4"	1800	-
J378/3	1"	5000	-

info

Consente di trattenere emulsioni e particelle solide fino a 5 micron.
Suitable for removal of solid particles down to 5 micron including liquids, emulsions and oil particles.

Grado di filtrazione • Filtration degree: 5 µm

J380 Filtro disoleatore a coalescenza HF
HF coalescing oil separator filter

Art.	Attacchi Ø Ø Connections	Portata Lt/min. Ø Air flow Lt/min.	€
J380/1	1/2"	1000	-
J380/2	3/4"	1800	-
J380/3	1"	5000	-

Grado di filtrazione • Filtration degree: 0,01 µm

info

Consente di trattenere olio e particelle solide fino a 0,01 micron.
Interception type filter suitable for solid and oil particles up to 0.01 micron.

J382 Filtro a carbone attivo CF
CF active carbon filter

Art.	Attacchi Ø Ø Connections	Portata Lt/min. Air flow Lt/min.	€
J382/1	1/2"	1000	-
J382/2	3/4"	1800	-
J382/3	1"	5000	-

Grado di filtrazione • Filtration degree: 0,003 ppm

info

Consente di trattenere odori e vapori d'olio fino a 0,003 ppm garantendo un grado di filtrazione teorico del 99,99%.
It allows to eliminate oil vapors and odors up to 0.003 ppm, ensuring a theorical filtering degree of 99.99%.

20.7 Cartucce per filtri
Filter cartridges

J385 Cartuccia per filtro antipolvere QF
Dust filter cartridge QF

Art.	Misura Size	€
J385/1	1/2"	-
J385/2	3/4"	-
J385/3	1"	-

J387 Cartuccia per filtro a carbone attivo CF
Active carbon filter cartridge CF

Art.	Misura Size	€
J387/1	1/2"	-
J387/2	3/4"	-
J387/3	1"	-

J386 Cartuccia per filtro disoleatore a coalescenza HF
Coalescing oil separator filter cartridge HF

Art.	Misura Size	€
J386/1	1/2"	-
J386/2	3/4"	-
J386/3	1"	-

ATTENZIONE!
Si sono riscontrate corrosioni sui tubi PA12 autoestinguente ed alluminio a causa di olii sintetici molto aggressivi.
Consigliamo l'uso di un **filtro disoleatore** che priva l'aria dall'olio.

WARNING!
Cases of corrosions have been found on self-extinguishing PA12 hoses and aluminium pipes due to very aggressive synthetic oils.
We recommend the use of an **oil separator filter** that deprives air from oil.

Per un impianto con essiccatore, montare in questa sequenza: Art. **J375** (Separatore a ciclone) + Art. **J378** (Filtro antipolvere) + Essiccatore + Art. **J380** (Filtro a coalescenza) + Art. **J382** (Filtro a carbone attivo CF). Viene garantita aria più pulita, con notevole riduzione della presenza d'acqua.
For a system line with dryer - follow the sequence indicated: Art. **J375** (Cyclone separator) + Art. **J378** (Dust filter) + Dryer + Art. **J380** (Coalescing filter) + Art. **J382** (CF active carbon filter). Cleaner air is ensured, with a considerable reduction of the presence of water.

Schema impianto pneumatico ad anello con calate ed alimentazione da gruppo compressore
Pneumatic installation layout with outlet units and feeding from compressor

Distinta base per calata con raccordi automatici in plastica per tubo in PA12 autoestinguente ø15
Bill of material for outlet unit with plastic automatic fittings for self-exstinguishing PA12 hose ø15

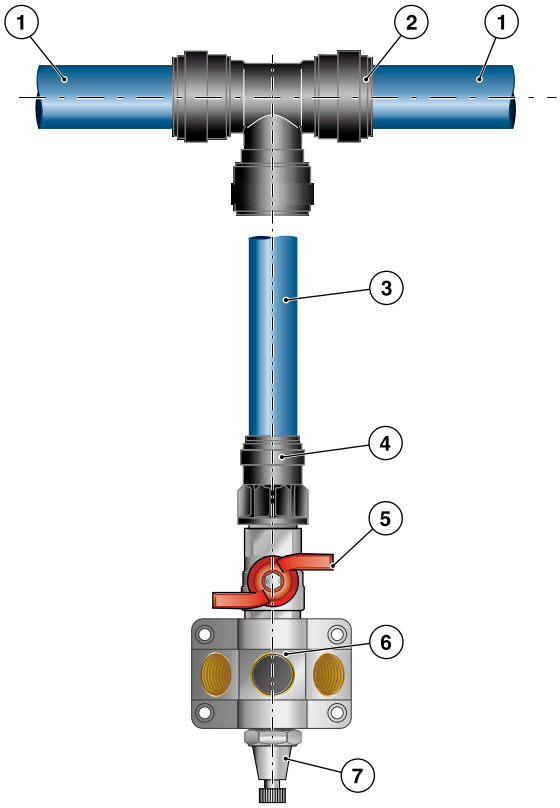

Pos.	Art.	Descrizione Description	Q.tà Q.ty
1	**J050/2**	Tubo flessibile Grilamid PA12 autoestinguente ø15 Self-extinguishing Pa12 hose ø15	
2	**J160/2**	Raccordo automatico intermedio a T ø15 Automatic intermediate "T" union ø15	1
3	**J050/2**	Tubo flessibile Grilamid PA12 autoestinguente ø15 Self-extinguishing PA12 hose ø15	
4	**J100/3**	Raccordo diritto maschio 1/2" x 15 Automatic straight union 1/2" x 15	1
5	**A307/4**	Valvola a sfera M.F. 1/2" leva a farfalla T handle ball valve, M-F 1/2"	1
6	**J360/4**	Distributore in nylon - 3 vie da 1/2" Nylon distribution - 3ways - 1/2"	1
7	**A300/4**	Rubinetto scarica condensa 1/2" Drain cock 1/2"	1

Distinta base per calata con raccordi automatici in ottone per tubo in PA12 autoestinguente ø15
Bill of material for outlet unit with brass automatic fittings for self-exstinguishing PA12 hose ø15

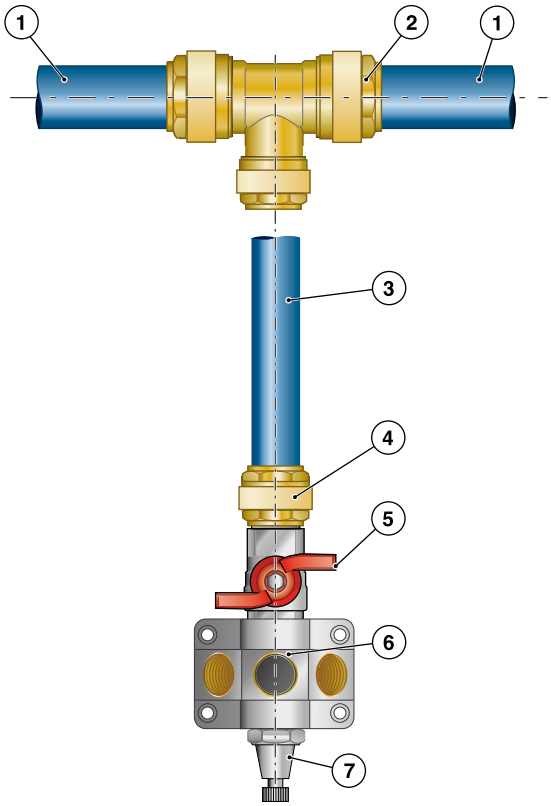

Pos.	Art.	Descrizione Description	Q.tà Q.ty
1	**J050/2**	Tubo flessibile Grilamid PA12 autoestinguente ø15 Self-extinguishing PA12 hose ø15	
2	**J145/2**	Raccordo a T intermedio ø15 Automatic intermediate "T" union ø15	1
3	**J050/2**	Tubo flessibile Grilamid PA12 autoestinguente ø15 Self-extinguishing PA12 hose ø15	
4	**J105/3**	Raccordo diritto maschio 1/2" x 15 Automatic straight union 1/2" x 15	1
5	**A307/4**	Valvola a sfera M.F. 1/2" leva a farfalla T handle ball valve, M-F 1/2"	1
6	**J360/4**	Distributore in nylon - 3 vie da 1/2" Nylon distribution - 3ways - 1/2"	1
7	**A300/4**	Rubinetto scarica condensa 1/2" Drain cock 1/2"	1

Distinta base per calata con raccordi automatici in plastica per tubo in alluminio ø22
Bill of material for outlet unit with plastic automatic fittings for aluminium pipe ø22

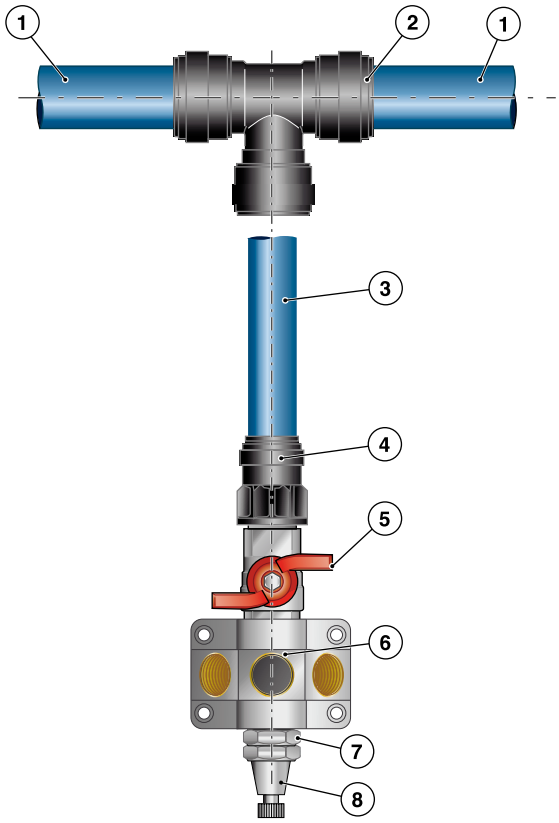

Pos.	Art.	Descrizione Description	Q.tà Q.ty
1	**J060/3**	Tubo alluminio ø22 Aluminium pipe ø22	
2	**J160/4**	Raccordo automatico intermedio a T ø22 Automatic intermediate "T" union ø22	1
3	**J060/3**	Tubo alluminio ø22 Aluminium pipe ø22	
4	**J100/6**	Raccordo diritto maschio 3/4" x 22 Automatic straight union 3/4" x 22	1
5	**A307/5**	Valvola a sfera M.F. 3/4" leva a farfalla T handle ball valve, M-F 3/4"	1
6	**J360/6**	Distributore in nylon - 3 vie da 1/2" - Entr. sup/inf 3/4" Nylon distribution - 3ways - 1/2" - Upper/lower inlet 3/4"	1
7	**A125/8**	Riduzione cilindrica M-F 3/4"x1/2" Reduction M-F cylindrical thread 3/4"x1/2"	1
8	**A300/4**	Rubinetto scarica condensa 1/2" Drain cock 1/2"	1

Distinta base per calata con raccordi automatici in ottone per tubo in alluminio ø22
Bill of material for outlet unit with brass automatic fittings for aluminium pipe ø22

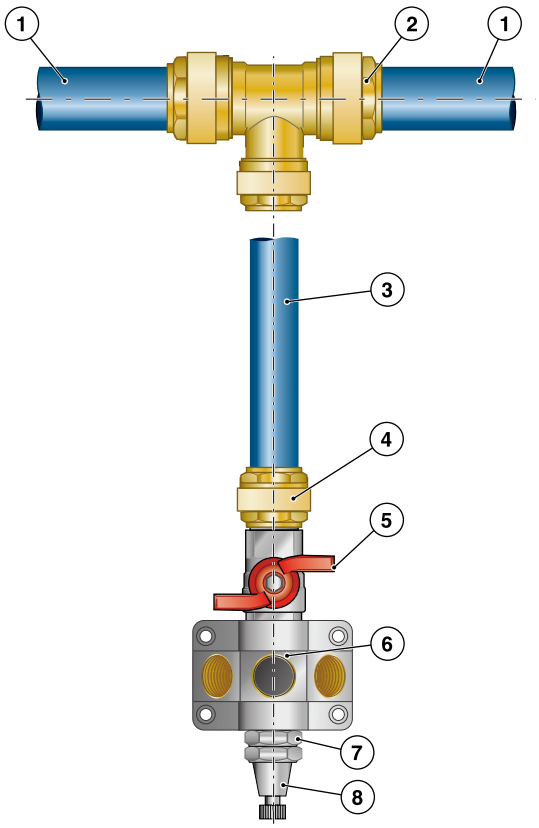

Pos.	Art.	Descrizione Description	Q.tà Q.ty
1	**J060/3**	Tubo alluminio ø22 Aluminium pipe ø22	
2	**J145/4**	Raccordo automatico intermedio a T ø22 Automatic intermediate "T" union ø22	1
3	**J060/3**	Tubo alluminio ø22 Aluminium pipe ø22	
4	**J105/6**	Raccordo diritto maschio 3/4" x 22 Male straight joint 3/4" x 22	1
5	**A307/5**	Valvola a sfera M.F. 3/4" leva a farfalla T handle ball valve, M-F 3/4"	1
6	**J360/6**	Distributore in nylon - 3 vie da 1/2" - Entr. sup/inf 3/4" Nylon distribution - 3ways - 1/2" - Upper/lower inlet 3/4"	1
7	**A125/8**	Riduzione cilindrica M-F 3/4"x1/2" Reduction M-F cylindrical thread 3/4"x1/2"	1
8	**A300/4**	Rubinetto scarica condensa 1/2" Drain cock 1/2"	1

Vepa S.r.l.
Via Montecassino 14/16/18
40050 Funo d'Argelato (BO) - ITALY
Tel. +39 051 865.96.09
Fax +39 051 86.35.64
P. IVA 02055511204
info@vepa-bo.com

www.vepa-bo.com

Layout & Graphic Design: STUDIO'80 (BO) - Italy • Printed by M.G. Tipografia Litografia (Funo) - Italy