teco 36 Top

Automotive Equipment

IT Smontagomme Automatico Lever-Less

EN Automatic Lever-Less Tyre Changer

РУ Безрычажный Шиномонтажный Станок

Key Benefits

Innovazione – Tecnologia – Facilità d'uso – Design
Innovation – Technology – Ease of use – Design
Инновации – Технология – Простота использования – Дизайн

Watch Me

TECO TOP LINE

TECO 36 Top

Automotive Equipment

IT Smontagomme automatico «Lever-Less» di nuova concezione, concepito per utilizzi professionali e super-intensivi e adatto per il montaggio e lo smontaggio di ruote di autovetture e furgoni con cerchi da 10” a 25”. La nuova gamma «Top Line», chiaramente identificata dal carter giallo assemblato sulla testata della macchina, unisce all’affidabile ed economicamente conveniente sistema di bloccaggio a piatto, il palo verticale extra-rigido dotato di utensile brevettato «Lever-Less». La TECO 36 TOP è fornita di serie con il nuovo dispositivo brevettato automatico TPH, che assiste l’operatore durante montaggio e smontaggio di pneumatici particolarmente difficili e ribassati come le «Run-Flat». L’adozione di questo braccio ausiliario, congiuntamente agli accessori opzionali UMA e US TPH, permette anche di operare efficacemente su tutte le più difficili ruote moto. Standard in **versione 2 speed** (solo per i modelli trifase), sono disponibili anche le versioni con il dispositivo di gonfiaggio per pneumatici tubeless (**versione t.i.**) ed in configurazione con il motoinverter (**versione MI**).

EN Automatic «Lever-Less» tyre changer, new in its innovative and unique concept, specifically designed for industry professionals and suitable to handle oversized and heavy car and van wheels having rim from 10” to 25”. The new «Top Line» product range, clearly identified by the yellow head plastic cover, adds to the traditional, reliable and economically convenient turntable clamping system, an extra-rigid vertical post equipped with the Teco patented automatic «Lever-Less» mounting head. TECO 36 TOP is standard supplied with the new and patented automatic device TPH, which assists the operator to easily mount and demount particularly tough or low profile tyres such as «Run-Flat». The adoption of this device, coupled with the optional accessories UMA and US TPH, makes this machine ideal to handle also the largest custom bike and Harley wheels. Standard supplied in **2 speed version** with 2-speed turntable (only for 3-phase models), TECO 36 TOP is also available with the tubeless inflating device (**t.i. version**) and in configuration with the motoinverter (**MI version**).

РУ Автоматический безрычажный («Lever-Less») шиномонтажный станок новой концепции, предназначен для профессионального и сверх интенсивного использования при монтаже и демонтаже колёс легковых автомобилей и фургонов с ободом от 10” до 25”. Новая гамма «Top Line», чётко выделена жёлтым цветом картера, объединяет надёжную и экономичную систему зажимов на поворотном столе, экстра жёсткую вертикальную балку оснащённую запатентованным безрычажным («Lever-Less») инструментом. TECO 36 TOP поставляется со стандартным новым запатентованным автоматическим оборудованием TPH, которое помогает оператору во время монтажа и демонтажа жёстких и низкопрофильных шин типа «Run-Flat». Использование вспомогательного устройства TPH «третьей руки» совместно с дополнительными аксессуарами UMA и US TPH, позволяет эффективно работать также со всеми самыми трудными мотоциклетными колёсами. Стандартная **версия 2 speed** (только для 3-х фазных моделей), стенд доступен также в **версии t.i.** с дополнительным взрывным устройством для накачивания бескамерных шин и в конфигурации с мотоинвертором (**версия MI**).

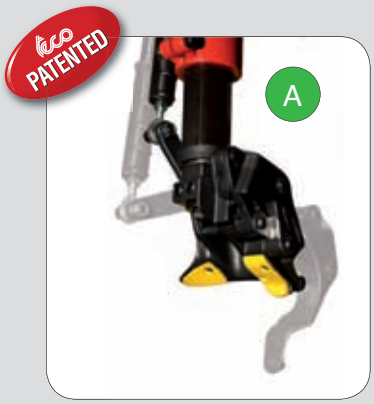

IT

UTENSILE AUTOMATIZZATO «LEVER-LESS»

Utensile automatico brevettato completo di protezioni di plastica e gestito tramite apposito joystick di comando. Grazie ad una veloce e ripetitiva procedura di smontaggio ruota automatica, si annulla ogni rischio di danneggiare cerchione o pneumatico.

EN

AUTOMATIC «LEVER-LESS» MOUNTING HEAD

Patented automatic system equipped with plastic protections controlled by an on-purpose joystick. Thanks to an easy, quick and automatic demounting procedure, no effort is required from the operator side without any risk of rim scratches or tyre damages.

РУ

БЕЗРЫЧАЖНЫЙ («LEVER-LESS») АВТОМАТИЧЕСКИЙ ИНСТРУМЕНТ

Запатентованный автоматический инструмент в комплекте с пластиковой защитой, управляемый джойстиком. Благодаря быстрой и повторяющейся процедуре автоматического демонтажа колеса, исключается какой–либо риск повреждения обода или шины.

IT **PALO VERTICALE:** In configurazione extra-rigida, il palo è dotato di boccole coniche e triplo sistema di recupero giochi per facilitare le operazioni di manutenzione. La movimentazione pneumatica del braccio operante e il doppio sistema di bloccaggio completo di rullini di scorrimento del braccio orizzontale permettono di ottenere un migliore livello di precisione di lavoro.

EN **VERTICAL POST:** Designed for extra heavy duty purposes and equipped with conic bushes and triple regulation system for easy maintenance activity. To achieve a better level of safety and accuracy, the working arm is pneumatically controlled and the horizontal arm is equipped with a double locking system and with rollers to improve the fluidity of its movement.

РУ **ВЕРТИКАЛЬНАЯ БАЛКА:** Экстра жёсткая балка, оснащённая коническими втулками и тройной системой наверстывания зазора, которая облегчает обслуживание. Пневматическое движение стойки и двойная система блокировки и скольжения горизонтальной балки позволяет получить более высокий уровень точности во время работы.

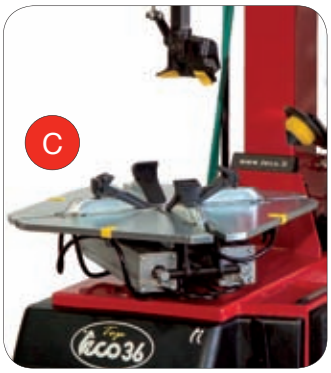

IT **PIATTO AUTOCENTRANTE:** Sistema che permette di serrare cerchi da 10” a 25” senza regolazioni né adattatori: capacità di serraggio interno 10”-22”, esterno 13”-25”. La speciale geometria del gruppo di serraggio griffe dotato di bielle curve permette di mantenere costante la forza di bloccaggio al variare del diametro del cerchio.

EN **SELF-CENTERING TURNTABLE:** System able to lock rims from 10” to 25” without adapters and adjustments: internal clamping capacity 10”-22”, external 13”-25”. It employs unique rod geometry to ensure constant and even clamping power throughout all rim diameters.

РУ **САМОЦЕНТРИРУЮЩИЙ СТОЛ:** Система, которая позволяет зажимать обода от 10” до 25” без регуляторов и адаптеров: способность внутреннего зажима 10”-22”, внешнего 13”-25”. Специальная геометрия группы зажимов кулачков позволяет держать усилие зажима неизменным на дисках различных диаметров.

IT **SISTEMA DI STALLONATURA:** Braccio dotato di cilindro a doppio effetto ad alta efficienza ed equipaggiato con un meccanismo brevettato che permette di ottenere due diverse inclinazioni di lavoro tra paletta e ruota, migliorando così l’accuratezza dell’operazione di stallonatura. Anche l’appoggio ruota è regolabile in 2 posizioni di lavoro.

EN **BEAD BREAKING SYSTEM:** Bead breaker arm equipped with high efficiency double acting cylinder and with a Teco patented system which allows exactly the right position no matter the wheel diameter or width, thus improving the accuracy of bead breaking operations. Also the wheel support is adjustable in 2 different positions.

РУ **СИСТЕМА РАЗБОРТОВКИ:** Рука разбортовки с цилиндром двойного эффекта с высокой эффективностью, оснащённая запатентованным механизмом, который позволяет получить два различных угла наклона между лопаткой и колесом улучшая точность разбортовки. между лопаткой и колесом улучшая точность разбортовки. Также опора для колеса регулируется в двух рабочих позициях.

US Patent 8,464,775
US Patent 8,733,089

IT **DISPOSITIVO AUSILIARIO AUTOMATICO TPH:** Attrezzatura pneumatica ausiliaria TPH che assiste l’operatore durante il montaggio e lo smontaggio di ruote ribassate o particolarmente difficili come le «Run-Flat». Dotato di utensile alza-tallone brevettato a posizionamento automatico che permette all’utensile «Lever-Less» di operare su qualsiasi pneumatico presente sui mercati internazionali.

EN **AUTOMATIC AUXILIARY DEVICE TPH:** Standard supplied patented automatic help arm, which assists the operator to easily mount and demount particularly tough or low profile tyres such as «Run-Flat». This new device is equipped with a patented bead-lifter tool, performing an automatic positioning system, which allows the «Lever-Less» head to handle whatever tyre present on the international markets.

РУ **ПНЕВМАТИЧЕСКОЕ АВТОМАТИЧЕСКОЕ УСТРОЙСТВО ТРН:** Вспомогательное автоматическое оборудование ТРН, которое помогает оператору во время монтажа и демонтажа жестких, низкопрофильных шин или особо трудных как «Run-Flat». Это запатентованное устройство позволяет безрычажному инструменту работать на любых шинах имеющихся на международном рынке.

teco 36 Top

Automotive Equipment

Smontagomme Automatico Lever-Less
Automatic Lever-Less Tyre Changer
Безрычажный Шиномонтажный Станок

DATI TECNICI - TECHNICAL DATA - ТЕХНИЧЕСКИЕ ДАННЫЕ

CAPACITÀ DI SERRAGGIO	CLAMPING CAPACITY	ЗАЖИМ ОБОДА	10"-25"
SERRAGGIO ESTERNO	EXTERNAL CLAMPING	ВНЕШНИЙ ЗАЖИМ	10"-22"
SERRAGGIO INTERNO	INTERNAL CLAMPING	ВНУТРЕННИЙ ЗАЖИМ	13"-25"
DIAMETRO MASSIMO RUOTA	MAX WHEEL DIAMETER	МАКС. ДИАМЕТР КОЛЕСА	1060 mm (42")
LARGHEZZA MASSIMA RUOTA	MAX WHEEL WIDTH	МАКС. ШИРИНА КОЛЕСА	370 mm (14,5")
FORZA STALLONATORE	BEAD BREAKER FORCE	УСИЛИЕ ЦИЛИНДРА ОТЖИМА	2900 Kgf (6395 lbf)
VELOCITÀ DI ROTAZIONE	TURNTABLE SPEED	СКОРОСТЬ ВРАЩЕНИЯ	8-15 rpm (8 rpm 1sp)
LIVELLO DI RUMOROSITÀ	NOISE LEVEL	УРОВЕНЬ ШУМА	< 70 ± 3 dB(A)
PRESSIONE DI ESERCIZIO	WORKING PRESSURE	РАБОЧЕЕ ДАВЛЕНИЕ	8-10 Bar (116-145 psi)
MOTORE EL. TRIFASE	3-PHASE EL. MOTOR	ЭЛ. МОТОР 3-Х ФАЗНЫЙ	0,8-1,1 kW (1,1-1,5 Hp)
MOTORE EL. MONOFASE	1-PHASE EL. MOTOR	ЭЛ. МОТОР ОДНОФАЗНЫЙ	0,75 kW (1,0 Hp)
PESO NETTO	NET WEIGHT	ВЕС НЕТТО	380 Kg (840 lbs)
PESO NETTO – VERSIONE T.I.	NET WEIGHT – T.I. VERSION	ВЕС НЕТТО – ВЕРСИЯ T.I.	395 Kg (870 lbs)

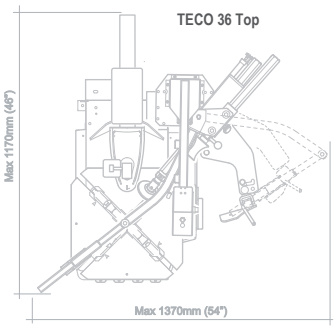

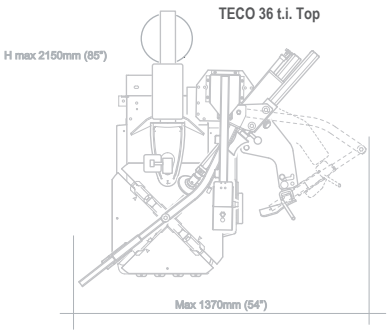

ACCESSORI - ACCESSORIES - ПРИНАДЛЕЖНОСТИ

STANDARD

OPTIONAL
For other optional accessories, refer to separate catalogue

ACCESSORI OPZIONALI

PLS2 – Sollevatore pneumatico completo di appoggio-ruota. Di portata massima 60 kg, posiziona senza sforzo da parte dell'operatore la ruota sul piatto.

US TPH – Spaziatore universale per utilizzo adattatori UWA24, UMA e CRA con braccio ausiliario TPH.

UWA24 – Adattatori per incrementare la capacità di serraggio del piatto autocentrante di 6" (effettivo guadagno capacità utensile di montaggio su TECO 36 TOP con UWA24 +3"). Utilizzo con US TPH.

UMA – Adattatori moto aventi capacità di serraggio da 5" a 27" (effettiva capacità utensile di montaggio su TECO 36 TOP con UMA 10"-27"). Utilizzo con US TPH.

CRA – Adattatori per cerchi con razze sporgenti. Utilizzo con US TPH.

KIT AI – Disco anti-intallonamento per il tallone inferiore del pneumatico, da utilizzare sul braccio flottante del dispositivo TPH.

OPTIONAL ACCESSORIES

PLS2 – Pneumatic lift complete with roller rest having maximum working capacity of 60 kg (135 lbs). It quickly positions the wheel on the self-centering turntable without any operator effort.

US TPH – Universal spacer for TPH arm to be used with optional adapter kit UWA24, UMA and CRA.

UWA24 – Wheel adapters to increase the turntable clamping capacity of 6" (effective tool working range gain on TECO 36 TOP with UWA24 +3"). To be used with US TPH.

UMA – Motorcycle adapters having clamping capacity from 5" to 27" (effective tool working range on TECO 36 TOP with UMA 10"-27"). To be used with US TPH.

CRA – Adapters for convex spoke rims. To be used with US TPH.

KIT AI – Lifting disc to prevent tyre lower re-beading. To be assembled on TPH floating arm.

ДОПОЛНИТЕЛЬНЫЕ ПРИНАДЛЕЖНОСТИ

PLS2 – Пневматический подъёмник с платформой и с рольгангом, управляемый с помощью специальной педали. Грузоподъёмность 60 Кг.

US TPH – Распорная деталь, которая используется вместе с адаптерами UWA24, UMA и CRA с вспомогательным устройством TPH.

UWA24 – Адаптеры для увеличения способности зажима поворотного стола на 6" (эффективный выигрыш возможности монтажного головки на TECO 36 TOP с UWA24 +3"). Использовать с US TPH.

UMA – Адаптеры для мотоциклов со способностью зажима от 5" до 27" (эффективный для монтажной головки на TECO 36 TOP с UMA 10"-27"). Использовать с US TPH.

CRA – Адаптеры для колёс с выпуклыми спицами. Использовать с US TPH.

KIT AI – Подъёмный диск для нижнего борта монтируется на устройство TPH.

TECO srl
Via Pio la Torre, 10 - 42015 Correggio (RE) - Italy
Tel: +39 0522 631562 - Fax: +39 0522 642373
Web site: www.teco.it - www.tecorus.ru
E-mail: teco@teco.it

Teco reserves the right to make any modification to its machines at any time without prior notice or obligation