40&42

Automotive Equipment

IT Smontagomme Automatici

EN Automatic Tyre Changers

РУ Автоматические Шиномонтажные Станки

Key Benefits

Innovazione – Extra Robustezza – Capacità – Design
Innovation – Extra Robustness – Capacity – Design
Инновации – Сверх Прочность – Способность – Дизайн

TECO 40&42

Automotive Equipment

IT Smontagomme automatici specificatamente concepiti per i professionisti del settore, adatti per lo smontaggio e montaggio di ruote di auto e furgoni di notevole peso e dimensioni: capacità di serraggio esterno da 11” a 24” per la TECO 40 e da 11” a 26” per la TECO 42. La loro particolare robustezza ed affidabilità, ottenute grazie al raccordo girevole in acciaio e al palo verticale in configurazione extra-rigida, la pedaliera estraibile a cassetto e l’adozione di numerose soluzioni tecniche brevettate rendono questi smontagomme ideali per essere utilizzati con il dispositivo ausiliario opzionale brevettato UPH e BPS e per operare su pneumatici particolarmente difficili e ribassati come le «Run-Flat». Forniti standard in **versione t.i.** con il dispositivo di gonfiaggio tubeless ed in **versione 2 speed** con piatto a doppia velocità (solo per i modelli trifase), sono, inoltre, disponibili anche in versione con motoinverter (**versione MI**).

EN Automatic tyre changers specifically conceived for industry professionals and suitable to handle oversized and heavy car and van wheels: external clamping capacity from 11” to 24” for TECO 40 and from 11” to 26” for TECO 42. Their high robustness and reliability, achieved thanks to the steel made rotating air distributor and to the vertical post extra heavy duty construction, the extractable pedal unit for easy maintenance activities and the adoption of many patented technical solutions make these machines ideals to be used with the patented optional auxiliary device UPH and BPS and to operate on particularly tough or low profiled tyres such as «Run-Flat». Standard supplied in **t.i. version** with the tubeless inflating device and in **2 speed version** with 2-speed turntable (only for 3-phase models), TECO 40 and TECO 42 are also available in configuration with the motoinverter (**MI version**).

РУ Автоматические шиномонтажные станки специально разработанные для профессионалов в этом секторе предназначенные для монтажа и демонтажа колёс легковых автомобилей и фургонов, имеющих большой вес и размер: способность внешнего зажима от 11” до 24” для TECO 40 и от 11” до 26” для TECO 42. Их особенная прочность и надёжность, полученные благодаря вращающимся стальным соединениям поворотного стола /червячного редуктора и экстра жёсткой вертикальной балки, извлекаемые педали на основе концепции съёмных ящиков и многочисленные запатентованные технические решения делают эти шиномонтажные станки вместе с факультативными запатентованными устройствами UPH и BPS идеальными для работы с жёсткими и низкопрофильными шинами типа ««Run-Flat»». Поставляются стандартно **версии t.i.** с дополнительным взрывным устройством для накачивания бескамерных шин и **версии 2 speed** с самоцентрирующим столом с двумя скоростями вращения (только для 3-х фазных эл. моторов). Так же доступны версии мотоинвертор (**версия MI**).

IT

PALO VERTICALE

Il palo in configurazione extra-rigida è dotato di boccole coniche e triplo sistema di recupero giochi per facilitare la manutenzione. La movimentazione pneumatica del braccio operante e il doppio sistema di bloccaggio con rullini di scorrimento del braccio orizzontale permettono di ottenere un migliore livello di precisione di lavoro.

EN

VERTICAL POST

Designed for extra heavy duty purposes and equipped with conic bushes and triple regulation system for easy maintenance activity. To achieve a better level of safety and accuracy, the working arm is pneumatically controlled and the horizontal arm is equipped with a double locking system and with rollers to improve the fluidity of its movement.

РУ

ВЕРТИКАЛЬНАЯ БАЛКА

Экстра жёсткая балка, оснащённая коническими втулками и тройной системой наверстывания зазора, облегчает обслуживание. Пневматическое движение стойки и двойная система блокировки и скольжения горизонтальной балки позволяет получить более высокий уровень точности во время работы.

IT **SISTEMA DI CAMBIO RAPIDO TORRETTA:** Sistema brevettato di cambio rapido torretta integrato nell'asta verticale che permette un immediato cambio dell'utensile senza perdere l'originaria capacità di lavoro della macchina.

EN **MOUNTING HEAD QUICK CHANGE DEVICE:** Teco patented system integrated inside the hexagonal vertical arm which allows changing mounting heads in seconds without reducing the original machine working capacity.

РУ **БЫСТРОРАЗЪЁМНЫЙ ЗАЖИМ МОНТАЖНОЙ ГОЛОВКИ:** Запатентованная быстрая смена монтажных головок, встроенная в вертикальной штанге, позволяет осуществить быструю смену инструмента не теряя рабочую способность машины.

IT **PIATTO AUTOCENTRANTE:** Sistema con capacità di serraggio esterno da 11" a 24" per la TECO 40 e da 11" a 26" per la TECO 42 (con AR10 forniti standard). La speciale geometria del gruppo di serraggio griffe dotato di bielle curve permette di mantenere costante la forza di bloccaggio al variare del diametro del cerchio mentre il raccordo girevole in acciaio concorre a rinforzare tutta la struttura della macchina.

EN **SELF-CENTERING TURNTABLE:** System performing an external clamping capacity from 11" to 24" for TECO 40 and from 11" to 26" for TECO 42 (with AR10 standard supplied). It employs steel made rotating union to stiffen the whole machine structure and unique rod geometry to ensure constant and even clamping power throughout all rim diameters.

РУ **САМОЦЕНТРИРУЮЩИЙ СТОЛ:** Система со способностью внешнего зажима от 11" до 24" для TECO 40 и от 11" до 26" для TECO 42 (с AR10 стандартная поставка). Специальная геометрия группы зажимов кулачков, оснащённая шатунами, позволяет держать усилие зажима неизменным на дисках различных диаметров. Структура машины усилена вращающимся стальным соединением поворотного стола червячного редуктора.

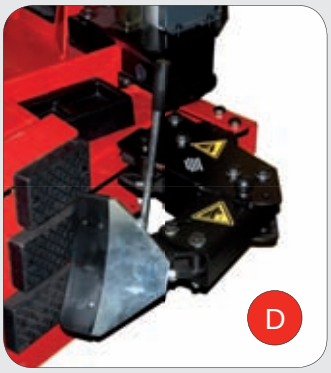

IT **SISTEMA DI STALLONATURA:** Braccio dotato di cilindro a doppio effetto ad alta efficienza ed equipaggiato con meccanismo brevettato che ottimizza l'operazione di stallonatura mantenendo costantemente l'inclinazione ottimale di lavoro tra paletta e fianco del pneumatico. Anche l'appoggio ruota è regolabile in 2 posizioni di lavoro.

EN **BEAD BREAKING SYSTEM:** Bead breaker arm equipped with high efficiency double acting cylinder and with a Teco patented mechanism that optimises bead breaker operations keeping always the ideal working inclination between wheel and blade. Also the wheel support is adjustable in 2 different positions.

РУ **СИСТЕМА РАЗБОРТОВКИ:** Рука разбортовки с цилиндром двойного эффекта с высокой эффективностью, оснащена запатентованным механизмом, который оптимизирует операции отрыва борта, держа рабочий угол между лопаткой и колесом постоянным. Также опора для колеса регулируется в двух рабочих позициях.

IT **DISPOSITIVO PNEUMATICO UNIVERSALE UPH & BPS (OPTIONAL):** Attrezzatura pneumatica ausiliaria UPH che assiste l'operatore durante il montaggio e lo smontaggio di ruote ribassate o particolarmente difficili come le «Run-Flat». Tale dispositivo brevettato evita di dover utilizzare la leva durante lo smontaggio del secondo tallone. Generalmente fornito completo di secondo pressore flottante BPS.

EN **UNIVERSAL PNEUMATIC DEVICE UPH & BPS (OPTIONAL):** Universal auxiliary device UPH, which assists the operator to easily mount and demount particularly tough or low profile tyres such as «Run-Flat». This patented system allows to handle the second tyre bead without using the lever, thus avoiding any risk of rim damaging. Usually supplied complete with the second floating presser BPS.

РУ **ПНЕВМАТИЧЕСКОЕ УНИВЕРСАЛЬНОЕ УСТРОЙСТВО UPH & BPS (ПО ЗАКАЗУ):** Дополнительное пневматическое оборудование помогает оператору при монтаже и демонтаже низкопрофильных шин или колёс типа «Run-Flat». Это запатентованное устройство позволяет не пользоваться рычагом при демонтаже второго борта шины. Обычно поставляется второй комплект отжимов BPS.

teco 40&42

Automotive Equipment

Smontagomme Automatici
Automatic Tyre Changers
Автоматические Шиномонтажные Станки

DATI TECNICI - TECHNICAL DATA - ТЕХНИЧЕСКИЕ ДАННЫЕ

			TECO 40	TECO 42
CAPACITÀ DI SERRAGGIO	CLAMPING CAPACITY	ЗАЖИМ ОБОДА	11"-27"	11"-28"
SERRAGGIO ESTERNO	EXTERNAL CLAMPING	ВНЕШНИЙ ЗАЖИМ	11"-24"	11"-26"
SERRAGGIO INTERNO	INTERNAL CLAMPING	ВНУТРЕННИЙ ЗАЖИМ	14"-27"	15"-28"
DIAMETRO MASSIMO RUOTA	MAX WHEEL DIAMETER	МАКС. ДИАМЕТР КОЛЕСА	1.110 mm (44")	
LARGHEZZA MASSIMA RUOTA	MAX WHEEL WIDTH	МАКС. ШИРИНА КОЛЕСА	405 mm (16")	
FORZA STALLONATORE	BEAD BREAKER FORCE	УСИЛИЕ ЦИЛИНДРА ОТЖИМА	2.900 Kgf (6.395 lbf)	
VELOCITÀ DI ROTAZIONE	TURNTABLE SPEED	СКОРОСТЬ ВРАЩЕНИЯ	8-15 rpm (8 rpm 1sp)	
LIVELLO DI RUMOROSITÀ	NOISE LEVEL	УРОВЕНЬ ШУМА	< 70 ± 3 dB(A)	
PRESSIONE DI ESERCIZIO	WORKING PRESSURE	РАБОЧЕЕ ДАВЛЕНИЕ	8-10 Bar (116-145 psi)	
MOTORE EL. TRIFASE	3-PHASE EL. MOTOR	ЭЛ. МОТОР 3-Х ФАЗНЫЙ	0,8-1,1 kW (1,1-1,5 Hp)	
MOTORE EL. MONOFASE	1-PHASE EL. MOTOR	ЭЛ. МОТОР ОДНОФАЗНЫЙ	0,75 kW (1,0 Hp)	
PESO NETTO – VERSIONE T.I.	NET WEIGHT – T.I. VERSION	ВЕС НЕТТО – ВЕРСИЯ T.I.	335 Kg (740 lbs)	

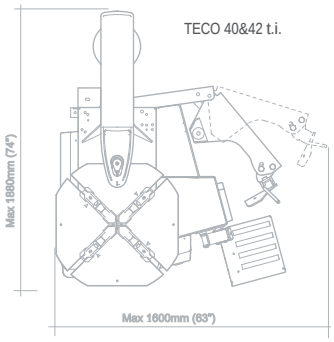

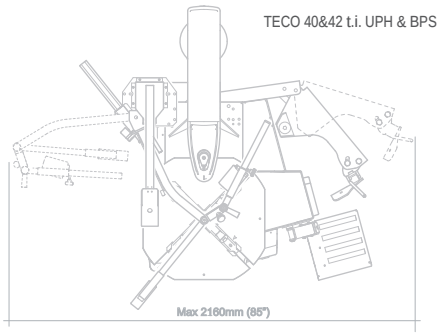

ACCESSORI - ACCESSORIES - ПРИНАДЛЕЖНОСТИ

STANDARD

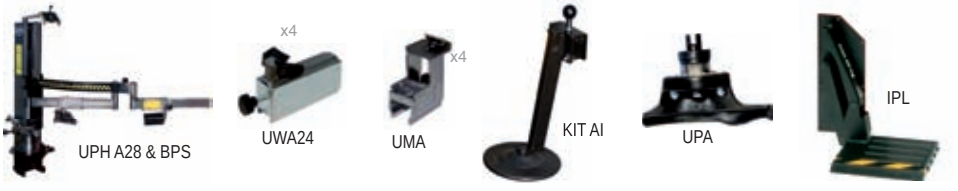

OPTIONAL
For other optional accessories, refer to separate catalogue

ACCESSORI OPZIONALI

IPL – Sollevatore pneumatico di nuova ideazione completo di appoggio-ruota a rulliera. Di portata massima 60 kg, posiziona senza sforzo da parte dell'operatore la ruota sul piatto.

UWA24 – Adattatori per incrementare la capacità di serraggio del piatto autocentrante di 6" (effettivo guadagno capacità utensile di montaggio su TECO 40 con UWA24 +2").

UMA – Adattatori moto aventi capacità di serraggio da 6" a 29" (effettiva capacità utensile di montaggio su TECO 40 con UMA 11"-28").

UPA – Torretta in plastica.

AR 10 – Adattatori per ridurre la capacità di serraggio del piatto autocentrante di 2" (forniti standard con TECO 42).

HPG RF – Morsetto anti-slittamento professionale.

OPTIONAL ACCESSORIES

IPL – New concept pneumatic lift complete with roller rest having maximum working capacity of 60 kg (135 lbs). It quickly positions the wheel on the self-centering turntable without any operator effort.

UWA24 – Wheel adapters to increase the turntable clamping capacity of 6" (effective tool working range gain on TECO 40 with UWA24 +2").

UMA – Motorcycle adapters having clamping capacity from 6" to 29" (effective tool working range on TECO 40 with UMA 11"-28").

UPA – Plastic mounting tool.

AR 10 – Wheel adapters to reduce the turntable clamping capacity of 2" (standard supplied for TECO 42).

HPG RF – Professional bead pressing clamp.

ДОПОЛНИТЕЛЬНЫЕ ПРИНАДЛЕЖНОСТИ

IPL – Пневматический подъёмник с платформой и с рольгангом, управляемый с помощью специальной педали. Устанавливает без усилий со стороны оператора колёса на самоцентрирующий стол. Грузоподъёмность 60 Кг.

UWA24 – Адаптеры для увеличения потенциала способности захвата самоцентрирующего стола на 6" (фактически достигается на TECO 40 с монтажной головкой UWA24 +2").

UMA – Адаптеры для мотоциклов имеющие способность зажима от 6" до 29" (фактически достигается на TECO 40 с монтажной головкой UMA 11"-28").

UPA – Монтажная головка из пластики.

AR 10 – Адаптер корректирующий сокращение потенциала захвата самоцентрирующего стола на 6" (стандартный комплект поставки TECO 42).

HPG RF – Профессиональные тиски.

TECO srl
Via Pio la Torre, 10 - 42015 Correggio (RE) - Italy
Tel: +39 0522 631562 - Fax: +39 0522 642373
Web site: www.teco.it - www.tecoautomotive.com
E-mail: teco@teco.it

Teco reserves the right to make any modification to its machines at any time without prior notice or obligation