teco 100

Automotive Equipment

IT Smontagomme Universale Lever-Less

EN Universal Lever-Less Tyre Changer

РУ Универсальный Безрычажный Шиномонтажный Станок

Key Benefits

Tecnologia – Innovazione – Extra Capacità
Technology – Innovation – Extra Capacity
Технология – Инновации – Сверх Способность

Watch Me

TECO 100

Tyre Changers | Wheel Balancers | Wheel Aligners | Lifts | Miscellany

eco100

Automotive Equipment

IT Smontagomme universale «Lever-Less» concepito per professionisti del settore, adatto per lo smontaggio e montaggio di ruote di autovetture e furgoni di notevole peso e dimensioni aventi cerchioni di diametro da 12” a 30”. La sua particolare robustezza ed affidabilità e l’adozione di numerose soluzioni tecniche brevettate e tecnologicamente avanzate, come l’utensile completamente automatizzato «Lever-Less» ed il sistema di stallonatura a rulli laterale, permettono alla macchina di operare rapidamente su qualsiasi pneumatico attualmente presente sui mercati internazionali. Fornita standard in **versione 2 speed** (solo per i modelli trifase), è disponibile anche in configurazione con motoinverter (**versione MI**).

wdk 24-001

Geprüft
nach wdk-Montage-/Demontageanleitung UHP- u. Runflat-Reifen

Wirtschaftsverband der deutschen Kautschukindustrie e.V.

EN Universal automatic «Lever-Less» tyre changer specifically conceived for professional and super-intensive purposes and suitable to handle oversized and heavy car and van wheels having rim from 12” to 30”. His extra heavy duty construction and the adoption of many patented and technological solutions, such as the automatic «Lever-Less» tool head, the roller lateral bead breaking system and the universal wheel clamping spindle, make this tyre changer able to handle whatever tyre present on the international markets. Standard in **2 speed version** (only for 3-phase models), it is available also in configuration with the motoinverter (**MI version**).

РУ Автоматический безрычажный («Lever-Less») шиномонтажный станок современной концепции, предназначен для профессионального и сверх интенсивного использования при монтаже и демонтаже колёс легковых автомобилей и фургонов большого размера и веса, имеющие диаметр обода от 12” до 30”.Его особая способность, надёжность и использование многочисленных запатентованных технологических передовых решений, таких как полностью автоматизированный инструмент безрычажный («Lever-Less») и боковая дисковая система разбортовки, позволяет машине быстро действовать на любых шинах имеющихся на международном рынке. В наличии стандартная **версия 2 speed** (только для 3-х фазных моделей) и в конфигурации с мотоинвертором (**версия MI**).

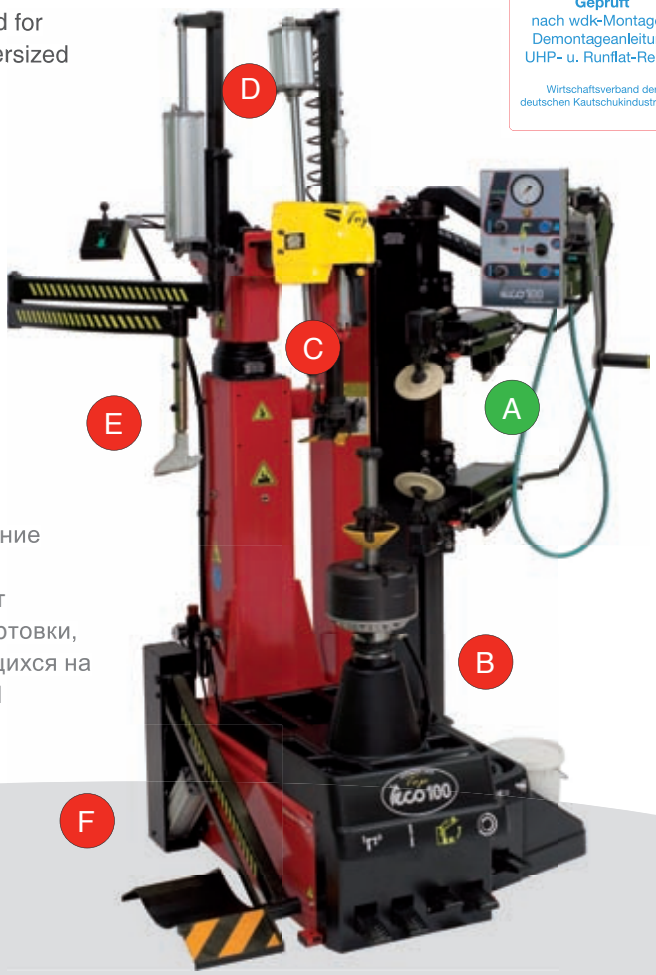

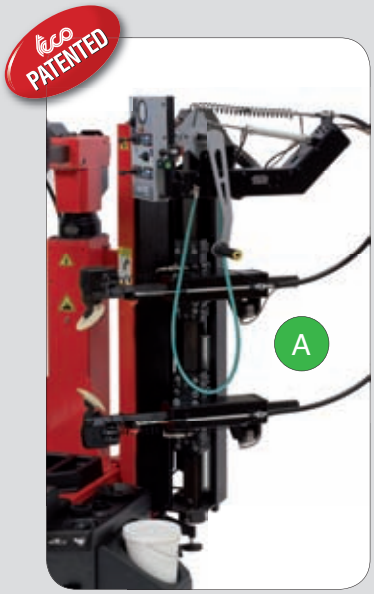

IT

SISTEMA DI STALLONATURA LATERALE

Stallonatura a dischi brevettati, indipendenti e sincronizzati, con penetrazione sotto il bordo del pneumatico e doppio sistema di disimpegno dell’area di lavoro: rotazione e arretramento indipendente del braccio superiore. La sincronizzazione dei rulli elimina la necessità di specchi o telecamere, mentre il sistema brevettato di arretramento indipendente del braccio superiore permette di stallonare ruote in serie senza dover riposizionare i bracci.

EN

LATERAL BEAD BREAKING SYSTEM

Lateral bead breaking system with patented rollers which performs a controlled penetration under the tyre edge and a double disengagement system for free working area access: rotation and independent withdrawal of the upper arm. The arm synchronization avoids the necessity of mirrors or cameras, while the patented independent withdrawal system allows to perform in series the bead breaking activity on wheels having the same diameter.

РУ

БОКОВАЯ СИСТЕМА РАЗБОРТОВКИ

Запатентованная двух дисковая независимая и синхронизированная система разбортовки, с проникающим движением под борт шины. Двойная система освобождения рабочего пространства: вращение и независимое отступление верхней руки, которое позволяет разбортовывать колёса в серии без необходимости переустановки рук. Синхронизация дисков устраняет необходимость использования зеркал и телекамеры.

IT **SISTEMA DI BLOCCAGGIO RUOTA UNIVERSALE:** Sistema di bloccaggio pneumatico brevettato («Automatic Lock») dotato di asta di fissaggio centrale rimovibile in grado di serrare cerchi da 12” a 30” senza regolazioni né adattatori. Accessori opzionali di serraggio sono disponibili per cerchioni di forma non-standard.

EN **UNIVERSAL WHEEL LOCKING SYSTEM**: Patented pneumatic («Automatic Lock») wheel locking system equipped with removable central fixing shaft able to lock tyres from 12” to 30” without adapters and adjustments. Optional clamping accessories are available for non-standard rim shapes.

РУ **УНИВЕРСАЛЬНАЯ СИСТЕМА БЛОКИРОВКИ КОЛЕСА:** Запатентованная пневматическая система блокировки («Automatic Lock»), оснащённая съёмной стойкой для фиксирования колеса в состоянии зажимать без адаптеров и регуляторов обода от 12” до 30”. Доступны дополнительные аксессуары зажимов для нестандартного обода.

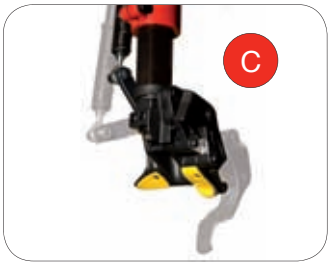

IT **UTENSILE AUTOMATIZZATO «LEVER-LESS»:** Utensile automatico brevettato completo di protezioni di plastica e gestito tramite apposito joystick di comando. Grazie ad una veloce e ripetitiva procedura di smontaggio ruota automatica, si annulla ogni rischio di danneggiare cerchione o pneumatico.

EN **AUTOMATIC «LEVER-LESS» MOUNTING HEAD**: Patented system equipped with plastic protections controlled by an on-purpose joystick. Thanks to an easy, quick and automatic demounting procedure, no effort is required from the operator side without any risk of rim scratches or tyre damages.

РУ **БЕЗРЫЧАЖНЫЙ («LEVER-LESS») АВТОМАТИЧЕСКИЙ ИНСТРУМЕНТ:** Запатентованный автоматический инструмент в комплекте с пластиковой защитой, управляемый джойстиком. Благодаря быстрой и повторяющейся процедуре демонтажа колеса, исключается какой-либо риск повреждения обода или шины.

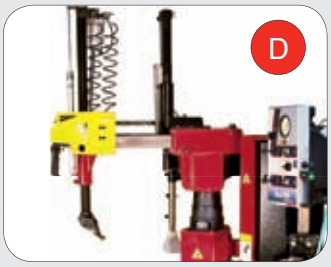

IT **PALO VERTICALE:** Sistema brevettato a ribaltamento automatico elicoidale in configurazione extra rigida e movimentazione pneumatica del braccio operante. La testa orizzontale è dotata di triplo sistema di recupero giochi, doppio sistema di bloccaggio e rullini di scorrimento.

EN **VERTICAL POST**: Patented helicoidal automatic swing arm configuration complete with pneumatic control of the working arm. The horizontal head is equipped with triple regulation system for easy maintenance, double locking system and with rollers to improve its movement fluidity.

РУ **ВЕРТИКАЛЬНАЯ БАЛКА:** Запатентованная система автоматического геликоидального отвода, сверх жёсткая конфигурация и пневматическое движение рабочей стойки. Горизонтальная балка оборудована тройной системой наверстывания зазора, двойной системой блокировки и скольжения.

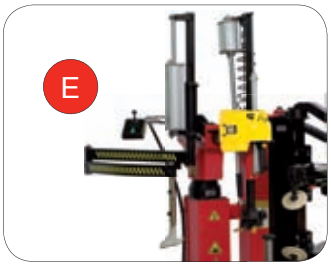

IT **DISPOSITIVO PREMITALLONE IPH:** Braccio pneumatico flottante fornito di serie per ruote ribassate o particolarmente difficili come le «Run-Flat». L’altezza dell’utensile di pressione è facilmente riducibile per operare efficacemente sui pneumatici con cerchi a canale rovescio.

EN **BEAD PRESSING DEVICE IPH:** Standard supplied floating bead presser, integrated in the vertical post, which helps the operator to mount and demount particularly tough or low profile tyres such as «Run-Flat». The bead pressing tool height is easily adjustable for reverse rims handling.

РУ **УСТРОЙСТВО ОТЖИМА БОРТА IPH:** Пневматический флотационный пресс поставляется в стандартной комплектации для колёс низкопрофильных или жёстких типа «Run-Flat». Высоту инструмента легко можно отрегулировать для эффективной работы на колёсах обратного обода.

IT **SOLLEVATORE PNEUMATICO IPL2:** Sollevatore pneumatico fornito di serie e comandato tramite apposito pedale. Di portata massima 85 kg, posiziona velocemente e senza alcuno sforzo da parte dell’operatore la ruota sul piatto autocentrante.

EN **PNEUMATIC LIFT IPL2:** Standard supplied pneumatic lift controlled by an on-purpose pedal, having maximum working capacity of 85 kg (185 lbs). It quickly positions the wheel on the self-centering turntable without any operator effort.

РУ **ПНЕВМАТИЧЕСКИЙ ПОДЪЁМНИК IPL2:** Стандартный пневматический подъёмник управляемый посредством соответствующей педали. Быстро и без каких либо усилий со стороны оператора устанавливает колесо на самоцентрирующий стол с максимальной грузоподъёмностью 85 кг.

teco100

Automotive Equipment

Smontagomme Universale Lever-Less
Universal Lever-Less Tyre Changer
Универсальный Безрычажный Шиномонтажный Станок

DATI TECNICI - TECHNICAL DATA - ТЕХНИЧЕСКИЕ ДАННЫЕ

CAPACITÀ DI BLOCCAGGIO	LOCKING CAPACITY	СПОСОБНОСТЬ ЗАЖИМА	12"-30"
DIAMETRO MASSIMO RUOTA	MAX WHEEL DIAMETER	МАКС. ДИАМЕТР КОЛЕСА	1150 mm (45")
LARGHEZZA MASSIMA RUOTA	MAX WHEEL WIDTH	МАКС. ШИРИНА КОЛЕСА	380 mm (15")
FORZA STALLONATORE	BEAD BREAKER FORCE	УСИЛИЕ ЦИЛИНДРА ОТЖИМА	800 Kgf (1765 lbf)
VELOCITÀ DI ROTAZIONE	TURNTABLE SPEED	СКОРОСТЬ ВРАЩЕНИЯ	8-15 rpm (8 rpm 1sp)
LIVELLO DI RUMOROSITÀ	NOISE LEVEL	УРОВЕНЬ ШУМА	< 70 ± 3 dB(A)
PRESSIONE DI ESERCIZIO	WORKING PRESSURE	РАБОЧЕЕ ДАВЛЕНИЕ	10 Bar (145 psi)
CAPACITÀ SOLLEVATORE	LIFT CAPACITY	ГРУЗОПОДЪЁМНОСТЬ	85 Kg (185 lbs)
MOTORE EL. TRIFASE	3-PHASE EL. MOTOR	ЭЛ. МОТОР 3-Х ФАЗНЫЙ	0,8-1,1 kW (1,1-1,5 Hp)
MOTORE EL. MONOFASE	1-PHASE EL. MOTOR	ЭЛ. МОТОР ОДНОФАЗНЫЙ	0,75 kW (1,0 Hp)
PESO NETTO	NET WEIGHT	ВЕС НЕТТО	490 Kg (1080 lbs)

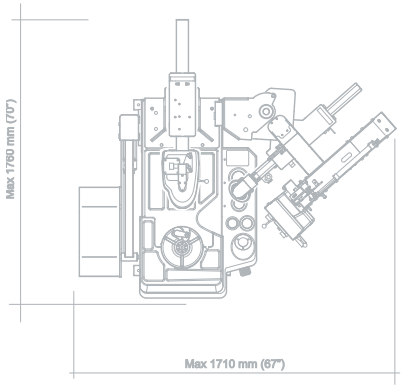

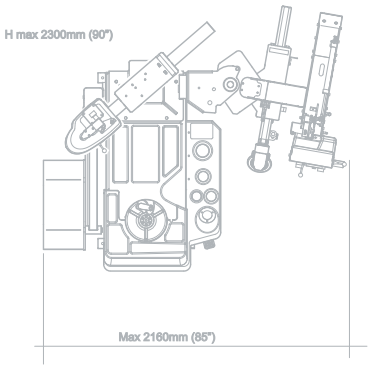

ACCESSORI - ACCESSORIES - ПРИНАДЛЕЖНОСТИ

STANDARD

OPTIONAL
For other optional accessories, refer to separate catalogue

OPTIONAL
For other optional accessories, refer to separate catalogue

ACCESSORI OPZIONALI

KIT TI – Dispositivo di gonfiaggio rapido per pneumatici tubeless a diametro variabile.

KIT RR – Flangia di fissaggio per cerchi rovesci. Il disco del braccio superiore può essere ruotato manualmente durante lo smontaggio di ruote con cerchio a canale rovescio.

KIT CCR 100 – Flangia di fissaggio per cerchi senza foro centrale.

KIT VR – Accessori di fissaggio per cerchi di veicoli commerciali leggeri.

KIT ULS 100 – Flangia universale per cerchi rovesci e senza foro centrale.

HPG RF – Morsetto anti-slittamento professionale.

RCP5 – Set di protezioni in plastica per cerchi in lega leggera (22 pezzi).

LH – Gancio di sollevamento per installazione TECO100.

OPTIONAL ACCESSORIES

KIT TI – Tubeless inflating device with variable setting system.

KIT RR – Fixing flange for reverse rim wheels. The disc of the upper bead breaker arm can be manually rotated during the demount activity of reverse rim wheels.

KIT CCR 100 – Fixing flange for rims without central hole.

KIT VR – Fixing accessories for light commercial vehicle rims.

KIT ULS 100 – Universal fixing flange for reverse and without central hole rims.

HPG RF – Professional bead pressing clamp.

RCP5 – Plastic protection kit for alloy rims (22 pieces).

LH – Lifting hook for TECO 100 installation.

ДОПОЛНИТЕЛЬНЫЕ ПРИНАДЛЕЖНОСТИ

KIT TI – Устройство взрывной накачки для бескамерных шин различных диаметров.

KIT RR – Монтажный фланец для обратных колёс. Во время демонтажа колёс с обратным каналом диск верхней штанги можно вращать вручную.

KIT CCR 100 – Фланец для колёс без центрального отверстия.

KIT VR – Аксессуары для крепления колёс легких коммерческих автомобилей.

KIT ULS 100 – Универсальный фланец для обратных колёс и без центрального отверстия.

HPG RF – Профессиональные тиски.

RCP5 – Набор пластиковых защит для легко сплавных дисков (22 шт).

LH – Крюк для подъёма и установки TECO100.

TECO srl
Via Pio la Torre, 10 - 42015 Correggio (RE) - Italy
Tel: +39 0522 631562 - Fax: +39 0522 642373
Web site: www.teco.it - www.tecorus.ru
E-mail: teco@teco.it

Teco reserves the right to make any modification to its machines at any time without prior notice or obligation