I Prodotti I The Products I Les Produits I Die Produkte I Los productos I Produkty I Товары

N.6.0 - 04/2021

FAR

BOLOGNA ITALY

S.r.l.

TÜV SÜD ISO 9001

FASTENING SYSTEMS

MADE IN ITALY

I Listino Prezzi I Price List I Tarif I Preisliste I Lista de Precios I Cennik I Прайс-лист

I SISTEMI DI FISSAGGIO I FASTENING SYSTEMS I SYSTÈMES DE FIXATION I BEFESTIGUNGSSYSTEME I SISTEMAS DE FIJACION I SYSTEMY MOCOWANIA I СИСТЕМЫ КРЕПЛЕНИЯ

Modalità d'impiego

OPERATING INSTRUCTION > MODE D'EMPLOI > BEDIENUNGSANWEISUNGEN > MODALIDAD DE EMPLEO
ZASTOSOWANIE - SPOSÓB MONTAŻU > ИНСТРУКЦИИ ПО ИСПОЛЬЗОВАНИЮ 54

Inserti filettati speciali

SPECIAL BLIND RIVET NUTS > ECROUS A SERTIR SPÉCIAUX
SPEZIELLEN BLINDNIETMUTTERN > TUERCAS REMACHABLES ESPECIALES
NITONAKRĘTKI SPECJALNE > СПЕЦИАЛЬНЫЕ ВСТАВКИ С РЕЗЬБОЙ 56

Inserti filettati in acciaio

STEEL BLIND RIVET NUTS > ECROUS A SERTIR EN ACIER > STAHL BLINDNIETMUTTERN
TUERCAS REMACHABLES EN ACERO
NITONAKRĘTKI STALOWE > ВСТАВКИ С РЕЗЬБОЙ ИЗ СТАЛИ 57

Inserti maschio in acciaio

STEEL BLIND RIVET BOLTS > GOUJONS À SERTIR EN ACIER > STAHL BLINDNIETSCHRAUBEN
ESPARRAGOS REMACHABLES EN ACERO
NITONAKRĘTKI ZE STALI NIERDZEWNEJ > ВСТАВКИ С РЕЗЬБОЙ ИЗ НЕРЖАВЕЮЩЕЙ СТАЛИ 69

Inserti filettati in acciaio inox

STAINLESS STEEL BLIND RIVET NUTS > ECROUS A SERTIR EN ACIER INOXYDABLE
EDELSTAHL BLINDNIETMUTTERN > TUERCAS REMACHABLES EN ACERO INOXIDABLE
NITOTAKRĘTKI ALUMINIOWE > ВСТАВКИ С РЕЗЬБОЙ ИЗ АЛЮМИНИЯ 72

Inserti filettati in lega di alluminio

ALUMINIUM BLIND RIVET NUTS > ECROUS A SERTIR EN ALUMINIUM > ALU BLINDNIETMUTTERN
TUERCAS REMACHABLES EN ALUMINIO
NITOTAKRĘTKI ALUMINIOWE > ВСТАВКИ С РЕЗЬБОЙ ИЗ АЛЮМИНИЯ 80

> I MODALITÀ DI IMPIEGO

L'inserto filettato (o rivetto filettato) è un elemento di fissaggio che permette di collocare una filettatura su particolari aventi spessori molto ridotti o in posizioni disagiate, dove non sarebbe economico e/o possibile praticare una filettatura da utensile. Gli inserti filettati, oltre ad essere di pratica e rapida applicazione, offrono caratteristiche di resistenza molto elevate, siano questi costruiti in acciaio o in lega leggera. Disponibili con filettature metriche dal Ø M3 al Ø M12 in diversi formati, permettono di risolvere molti problemi sino ad ora affrontati con soluzioni dispendiose e certamente non affidabili tecnicamente.
Interpellateci, siamo a vostra disposizione!
I valori relativi alle resistenze meccaniche si riferiscono al carico di rottura; per ricavare il carico di sicurezza ridurre il valore indicato di 1/3.

>GB *OPERATING INSTRUCTION*

The blind rivet nuts (or nutsert) is a fastener that allows to thread on details with reduced thicknesses or located in uncomfortable places where it would not be economical and/or possible to make a thread by tool. Besides their simple and fast application the blind rivet nuts offer high resistance features whether they are in steel or aluminium. Available in metrical threads from Ø M3 to Ø M12 and in different sizes, they can solve problems till now faced with expensive and unreable solutions.
We are at your complete disposal for any further information. Consult us!
The value relating to the mechanical strength refers to the tensile stress. For calculating the safe load reduce this value of 1/3.

> F *MODE D'EMPLOI*

L'ecrou à sertir est un élemént de fixage qui permet de placer un filetage sur des pièces qui ont des épaisseurs très réduites ou sur des positions incommodées où il n'est pas économique et/ou possible de faire un filetage d'outil. Les ecrous à sertir sont très pratiques et leur application est rapide; en outre ils offrent des caractéristiques de résistance très élevées aussi bien en acier qu'en alliage léger. Ils sont disponibles avec des filetages métriques de Ø M3 jusqu'au Ø M12 en plusieurs dimensions; ils permettent de résoudre beaucoup de problèmes qui ont été resolus jusqu'à maintenant par des solutions dispendieuses et pas sûres techniquement. A votre disposition pour tous renseignements!
Les résistances mécaniques se réfèrent aux charges de rupture; pour calculer la charge de sûreté, l'on doit réduire de 1/3 la donnée indiquée.

> D *BEDIENUNGSANWEISUNGEN*

Die Blindnietmutter ist ein praktisches und einfaches Befestigungselement zum Anbringen eines Gewindes an sehr dünnwandigen Teilen sowie an Teilen, wo das maschinelle Gewindeschneiden unwirtschaftlich oder gar unmöglich ist. Hergestellt aus Stahl oder Aluminiumlegierung, mit metrischen Gewinden von Ø M3 bis Ø M12 in verschiedenen Grössen, sind die Blindnietmuttern sehr widerstandsfähig, und erlauben viele Probleme zu lösen, welche bis heute auf kostspielige und technisch nicht sehr zuverlässige Art bewältigt werden. Fordern Sie uns an, wir beraten Sie gerne!
Die auf die mechanische Widerstandsfähigkeit betreffenden Werte beziehen sich auf die Zug- und Scherfestigkeit; zum Erreichung der Sicherheitslast ist der angegebene Wert um 1/3 herabzusetzen.

> E *MODALIDAD DE EMPLEO*

La tuerca remachable es un elemento de fijación que permite colocar un roscado en espesores particularmente reducidos o en posiciones incomodas, sobre los cuales no seria económico y/o posible praticar un roscado con herramienta. Las tuercas remachables, además de su práctica y rápida aplicación, ofrecen características de resistencia muy elevadas, sean estas construidas en acero o en aleación ligera. Disponibiles con roscados métricos desde el Ø M3 al Ø M12 en diversos formatos, permiten resolver muchos problemas que hasta ahora fueron solucionados de manera dispendiosa y técnicamente poco fiable. Estamos a vuestra disposición.
Los valores relativos a las resistencias mecánicas se refieren a la carga de rotura; para obtener la carga de seguridad reducir de 1/3 el valor indicado.

> PL *ZASTOSOWANIE*

Nitonakrętka jest elementem złącznym, pozwalającym na mocowanie gwintowane, w miejscach, które ze względu na małą grubość, trudny dostęp, lub nieopłacalność ekonomiczną, nie pozwalają na wykonanie tradycyjnego gwintowania z użyciem narzędzia.
Nitonakrętki, poza tym iż umożliwiają szybkie łączenie elementów, zapewniają bardzo wysokie parametry mechaniczne takiego połączenia, wykonane są ze stali lub lekkiego stopu.
Nitonakrętki dostępne są w zakresie średnic od M3 do M12 w różnych kształtach, umożliwiają rozwiązanie wielu problemów, które dotąd można było rozwiązać w sposób zależny od wielu czynników, lub technicznie zawodny. Jesteśmy do Państwa dyspozycji!
Wartości dotyczące wytrzymałości mechanicznych odnoszą się do ostatniej próby obciążenia niszczącego; aby otrzymać wartość obciążenia dopuszczalnego, należy podane w tabelach wartości zmniejszyć o 1/3.

> RUS *ИНСТРУКЦИИ ПО ИСПОЛЬЗОВАНИЮ*

Вставка с резьбой(или заклепка с резьбой) является элементом крепления, который позволяет вставку резьбы на детали очень узкой толщины или находящиеся в неудобной позиции, на которых невыгодно и/или невозможно реализовать резьбу резцом. Вставки с резьбой, кроме своего практичного и скорого применения, предоставляют высокие показатели выдержки, будь они из стали или из более легкого сплава. Детали доступные с метрической резьбой от Ø M3 до Ø M12 в разных форматах, позволяют решать проблемы прежде решаемые дорогими и непроверенными способами.
Мы остаемся в вашем распоряжении для дальнейшего сотрудничества. Обращайтесь к нам за советом!
Данные, связанные с механической прочностью, относятся к крайнему пределу прочности; для того, чтобы вычислить безопасный предел прочности, нужно уменьшить указанные данные на одну треть.

PRINCIPIO DI APPLICAZIONE

APPLICATION PRINCIPLE
PRINCIPE D'APPLICATION
ANWENDUNGSPRINZIP
PRINCIPIO DE APLICACIÓN
ZASADA STOSOWANIA
ПРИНЦИП ИСПОЛЬЗОВАНИЯ

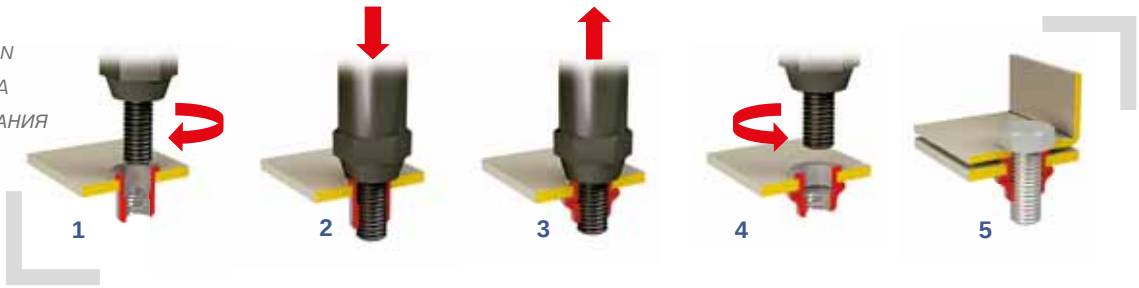

LEGENDA

SYMBOL LIST
LÉGENDE
LEGENDE
LEYENDA
LEGENDA
УСЛОВНЫЕ ЗНАКИ

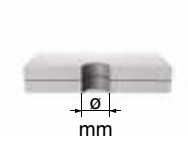

Diametro del foro
Hole diameter
Perçage
Bohrungsdurchmesser

Diámetro del orificio
Średnica otworu
Диаметр отверстия

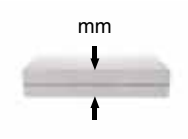

Spessori serrabili minimi e massimi
Grip range
Epaisseurs à serrer min. et max.
Min. und max. Schliessdicke

Espesores a remachar mín. y máx.
Zakres łączonych grubości
Максимальная и минимальная толщина зажатия

Forza max. serraggio in Kgm (Nm)
Max. clamping force Kgm (Nm)
Force de serrage max. Kgm (Nm)
Max. Klemmkraft Kgm (Nm)

Fuerza máx. de apretamiento Kgm (Nm)
Maksymalny moment dokręcenia w Kgm (Nm)
Максимальная сила зажатия кгт (Nm)

Carico di rottura a trazione in kg (N)
(Valore medio in condizioni ideali)
Tensile strength, kgs (N)
(Avarage value in ideal conditions)
Charge de traction en kg (N)
(Valeur moyenne dans des conditions idéales)
Zugfestigkeit in Kg (N)
(Durchschnittswert unter idealen Bedingungen)

Carga de rotura por tracción en kg (N)
(Valor medio en condiciones ideales)
Wytrzymałość na rozciąganie w kg (N)
Średnia wartość w idealnych warunkach
Предел прочности при тяге, в кг (N)
(Среднее значение в идеальных условиях)

> **I valori di resistenza possono essere soggetti a variazioni**
> *Resistance values may be subject to changes* > *Les valeurs de résistance peuvent faire l'objet de modifications* > *Festigkeitswerte können Änderungen unterliegen*
> *Los valores de resistencia pueden estar sujetos a cambios* > *wartości odporności mogą podlegać zmianom* > *Значения сопротивления могут быть изменены*

> I valori di resistenza a trazione sono riferiti ad un carico applicato come indicato dalla freccia apposta sul disegno.
> The values of tensile strength refer to a load applied as indicated by the arrow placed on the drawing.
> Les valeurs de résistance à la traction se réfèrent à une charge appliquée comme indiqué par la flèche présente sur le dessin.
> Die Zugfestigkeitswerte beziehen sich auf eine durch den auf der Zeichnung eingetragenen Pfeil bezeichnete Belastung.
> Los valores de resistencia a la tracción se refieren a una carga aplicada como indicado por la flecha puesta sobre el plano.
> Wartości dotyczące wytrzymałości na rozciąganie odnoszą się do obciążenia zastosowanego w kierunku zgodnym ze wskazaniem strzałki.
> Данные прочности при тяге указаны, в соответствии с тягой в направлении стрелки, на иллюстрации.

INSERTI FILETTATI SPECIALI

SPECIAL BLIND RIVET NUTS

ECROUS A SERTIR SPÉCIAUX

SPEZIELLEN BLINDNIETMUTTERN

TUERCAS REMACHABLES ESPECIALES

NITONAKRĘTKI SPECJALNE

СПЕЦИАЛЬНЫЕ ВСТАВКИ С РЕЗЬБОЙ

> I **Per i prodotti speciali / a richiesta le quantità indicate nella conferma d'ordine possono subire variazioni del +/- 10%.**

> GB *For special products / products on request, the quantities mentioned on the order confirmation can change of +/- 10%.*

> F *Pour les produits spéciaux / sur demande, les quantités indiquées dans notre confirmation de commande peuvent varier de +/- 10%.*

> D *Die in der Auftragsbestätigung angegebenen Mengen von Sonderartikeln und Artikeln auf Anfrage können eine Veränderung von +/- 10% erfahren.*

> E *Para los productos especiales / sobre pedido, las cantidades en la confirmación del pedido pueden variar de +/- 10%.*

> PL *Dla produktów niestandardowych / na specjane zamówienie, ilości podane w potwierdzeniu zamówienia mogą ulec zmianie +/- 10 %.*

> RUS *Для специальных / по заявке изделий, указанное в подтверждении заказа количество, может подвергнуться изменениям на +/- 10%.*

L'applicazione sotto la testa del rivetto / inserto di PVC permette di ottenere i seguenti vantaggi:
- Ammortizzare il contatto tra due superfici metalliche
- Isolare elettricamente due superfici in contatto fra loro (Riducendo la continuità elettrica)
- Riduce la penetrazione dei fluidi tra le parti accoppiate
- Riduzione del rumore di contatto tra parti accoppiate
- Riduzione delle vibrazioni.

The application of PVC under the head of the rivet/nut provides the following benefits:
- *Cushioning the contact between two metal surfaces*
- *Electrically insulate two surfaces in contact with each other (reducing electrical continuity)*
- *Reduces the penetration of fluids between the coupled parts*
- *Contact noise reduction between coupled parts*
- *Vibration reduction*

L'application sous la tête du rivet / insert de PVC permet d'obtenir les avantages suivants:
- *Amortir le contact entre deux surfaces métalliques*
- *Isolation électrique de deux surfaces mises en contact (en réduisant la continuité électrique)*
- *Il réduit la pénétration de fluides entre les pièces couplées*
- *Réduction du bruit lors du contact entre les pièces couplées*
- *Réduction des vibrations*

Die PVC Anwendung unter dem Kopf des Blindniets bzw. des Nietmuttern ermöglicht folgende Vorteile:
- *Dämpfung des Kontakts zwischen zwei Metalloberflächen*
- *Elektrische Isolierung von zwei miteinander in Kontakt stehenden Oberflächen (Verringerung der elektrischen Kontinuität)*
- *Verringerung des Eindringens von Flüssigkeiten zwischen zwei verbundenen Oberflächen*
- *Reduzierung des Kontaktgeräusches zwischen zwei verbundenen Oberflächen*
- *Schwingungsreduzierung*

La aplicación de PVC bajo la cabeza del remache / tuerca permite conseguir las siguientes ventajas::
- *Amortizar el contacto entre dos superficies metálicas.*
- *Aislar eléctricamente dos superficies en contacto entre ellos (a través de la reducción de la continuidad eléctrica)*
- *Reducir la penetración de fluidos entre las piezas ensambladas.*
- *Reducir el ruido de contacto entre piezas ensambladas*
- *Reducir las vibraciones*

Zastosowanie PCV pod głowicą nitu/nitonakrętki pozwala na uzyskanie następujących korzyści:
- *zamortyzować kontakt między dwiema metalowymi powierzchniami,*
- *odizolować elektrycznie dwie stykające się ze sobą powierzchnie (zmniejszając ciągłość elektryczną),*
- *zmniejsza przenikanie płynów między połączonymi częściami,*
- *zmniejszenie hałasu z powodu kontaktu między połączonymi częściami,*
- *zmniejszenie drgań.*

Применение ПВХ под головкой вытяжной/резьбовой заклёпки позволяет получить следующие преимущества:
- *Амортизация контакта между двумя металлическими поверхностями*
- *Изоляция двух поверхностей, находящихся в контакте друг с другом (Снижая электрическую непрерывность)*
- *Снижается проникновение жидкости между соединенными деталями.*
- *Снижение контактного шума между соединенными деталями.*
- *Снижение вибрации*

INSERTI FILETTATI IN ACCIAIO A TESTA CILINDRICA

STEEL BLIND RIVET NUTS CYLINDRICAL HEAD

ECROUS A SERTIR EN ACIER TÊTE CYLINDRIQUE

STAHL BLINDNIETMUTTERN - FLACHKOPF

TUERCAS REMACHABLES EN ACERO, CABEZA ANCHA

NITONAKRĘTKI STALOWE Z PŁASKIM KOŁNIERZEM

ВСТАВКИ С РЕЗЬБОЙ ИЗ СТАЛИ С ЦИЛИНДРИЧЕСКОЙ ГОЛОВКОЙ

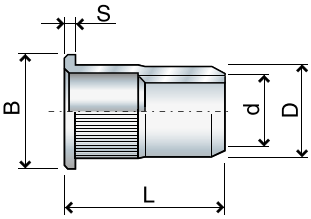

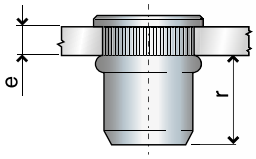

d	Tipo Type / Type Typ / Tipo Typ / Тип	e mm	r max	ø mm	D	B	S	L	Cod. / Code Kode / Código Kod / Код	€ x 1000	N° Pz. N° pcs / N° pces Stk Nr. / N° pzs. Ilość szt. Кол-во шт.	Cod. / Code Kode / Código Kod / Код	€ x 1000	N° Pz. N° pcs / N° pces Stk Nr. / N° pzs. Ilość szt. Кол-во шт.
M3	FTT/C FTT/L *	0,3÷1,8 1,8÷3	6	5	4,9	7	0,8	9 10,5	60203102 60203302	63,30	200	60203101 60203301	48,60	2.500
M4	FTT/C FTT/L	0,3÷2,5 2,5÷4	7,5	6	5,9	9	1	11 13	60204102 60204302	70,00	200	60204101 60204301	53,60	2.500
M5	FTT/C FTT/L	0,5÷3 3÷5	9,1	7	6,9	10	1,2	13 15,5	60205102 60205302	79,80	200	60205101 60205301	56,70	2.500
M6	FTT/C FTT/L	0,5÷3 3÷5,5	10	9	8,9	12	1,5	14,5 17,5	60206102 60206302	104,50	200	60206101 60206301	71,40	2.500
M8	FTT/C FTT/L	0,8÷3,5 3,5÷6	11,4	11	10,9	15	1,5	17,5 20	60208102 60208302	141,10	200	60208101 60208301	83,60	2.500
M10	FTT/C FTT/L *	1÷3,5 3,5÷6	13	12	11,9	16	1,7	19 22	60210102 60210302	173,00	200	60210101 60210301	110,20	2.000
M10	FTT/C FTT/L	1÷3,5 3,5÷6	14,5	13	12,9	17	1,7	21 24	60210402 60210502	192,60	200	60210401 60210501	122,40	2.000
M12	FTT/C FTT/L *	1÷3,5 3,5÷6	16	15	14,9	20	2	22 25	60212102 60212302	370,80	100	60212101 60212301	239,70	1.000
M12	FTT/C FTT/L *	1÷4 4÷7	19,5	16	15,9	23	2	27 30	60212602 60212702	417,20	100	60212601 60212701	285,60	1.000

	d	D	F N	Nm
Materiale *Material Matériel Werkstoff Material Materiał Материал*	M 3 *		4.300	1
	M 4		7.300	4
	M 5		11.450	7
	M 6		16.900	14
Acciaio *Steel Acier Stahl Acero Stal Сталь*	M 8		24.200	24
	M 10 *	11,9	28.650	40
	M 10	12,9	31.000	42
	M 12 *	14,9	35.700	70
C 10 C	M 12 *	15,9	47.500	76

> **I valori di resistenza possono essere soggetti a variazioni**

> *Resistance values may be subject to changes* > *Les valeurs de résistance peuvent faire l'objet de modifications* > *Festigkeitswerte können Änderungen unterliegen*

> *Los valores de resistencia pueden estar sujetos a cambios* > *wartości odporności mogą podlegać zmianom* > *Значения сопротивления могут быть изменены*

INSERTI FILETTATI IN ACCIAIO A TESTA SVASATA

STEEL BLIND RIVET NUTS COUNTERSUNK HEAD
ECROUS A SERTIR EN ACIER TÊTE FRAISÉE
STAHL BLINDNIETMUTTERN - SENKKOPF
TUERCAS REMACHABLES EN ACERO, CABEZA AVELLANADA
NITONAKRĘTKI STALOWE Z KOŁNIERZEM STOŻKOWYM
ВСТАВКИ С РЕЗЬБОЙ ИЗ СТАЛИ С РАСКЛЕШЕННОЙ ГОЛОВКОЙ

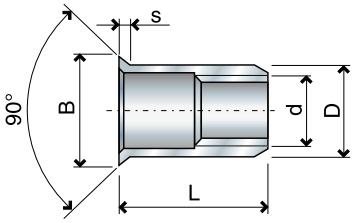

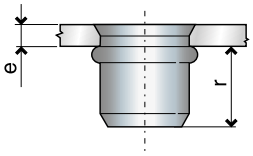

d	Tipo Type / Type Typ / Tipo *Typ* / Тип	e mm	r max	e mm	D	B	S	L	Cod. / Code Kode / Código Kod / Код	€ x 1000	N° Pz. *N° pcs / N° pces* *Stk Nr. / N° pzs.* Ilość szt. *Кол-во шт.*	Cod. / Code Kode / Código Kod / Код	€ x 1000	N° Pz. *N° pcs / N° pces* *Stk Nr. / N° pzs.* Ilość szt. *Кол-во шт.*
M3	FTS/C	1,5÷2,8	6,2	5	4,9	8	1,55	9,5	60403102	63,30	200	60403101	48,60	2.500
M4 M4	FTS/C FTS/L	1,5÷3,5 3,5÷5	7,3	6	5,9	9	1,55	11 13	60404102 60404302	70,00	200	60404101 60404301	53,60	2.500
M5 M5	FTS/C FTS/L	1,5÷3,8 3,8÷6	8,4	7	6,9	10	1,55	13 15	60405102 60405302	79,80	200	60405101 60405301	56,70	2.500
M6 M6	FTS/C FTS/L	1,5÷3,8 3,8÷6	10	9	8,9	12	1,55	15 17	60406102 60406302	104,50	200	60406101 60406301	71,40	2.500
M8 M8	FTS/C FTS/L	1,5÷3,8 3,8÷6	11,3	11	10,9	14	1,55	16,5 19	60408102 60408302	141,10	200	60408101 60408301	83,60	2.500
M10 M10	FTS/C FTS/L	1,5÷3,8 3,8÷6	13	12	11,9	15	1,55	18 20,5	60410102 60410302	173,00	200	60410101 60410301	110,20	2.000

	d	F N	Nm
Materiale *Material* *Matériel* *Werkstoff* *Material* *Materiał* *Материал* **Acciaio** *Steel* *Acier* *Stahl* *Acero* *Stal* *Сталь* **C 10 C**	M 3	4.300	1
	M 4	7.300	4
	M 5	11.450	7
	M 6	16.900	14
	M 8	24.200	24
	M 10	28.650	40

> **I valori di resistenza possono essere soggetti a variazioni**
> *Resistance values may be subject to changes* > *Les valeurs de résistance peuvent faire l'objet de modifications* > *Festigkeitswerte können Änderungen unterliegen*
> *Los valores de resistencia pueden estar sujetos a cambios* > *wartości odporności mogą podlegać zmianom* > *Значения сопротивления могут быть изменены*

FTR

INSERTI FILETTATI IN ACCIAIO A TESTA RIDOTTA

STEEL BLIND RIVET NUTS REDUCED HEAD
ECROUS A SERTIR EN ACIER TÊTE RÉDUITE
STAHL BLINDNIETMUTTERN - KLEINKOPF
TUERCAS REMACHABLES EN ACERO, CABEZA REDUCIDA
NITONAKRĘTKI STALOWE Z MINI-KOŁNIERZEM
ВСТАВКИ С РЕЗЬБОЙ ИЗ СТАЛИ С СУЖЕННОЙ ГОЛОВКОЙ

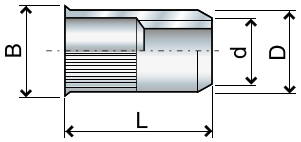

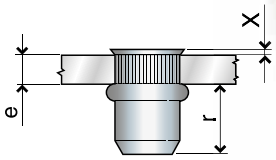

d	Tipo / Type / Typ / Tipo / *Typ* / Тип	e mm	r max	ø mm	D	B	X max	L	Cod. / Code / Kode / Código / Kod / Код	€ x 1000	N° Pz. / *N° pcs / N° pces / Stk Nr. / N° pzs.* / Ilość szt. / *Кол-во шт.*	Cod. / Code / Kode / Código / Kod / Код	€ x 1000	N° Pz. / *N° pcs / N° pces / Stk Nr. / N° pzs.* / Ilość szt. / *Кол-во шт.*
M3	FTR/C *	0,5÷1,5	6,7	5	4,9	5,5	0,5	8,5	60503102	63,30	200	60503101	48,60	2.500
M4	FTR/C FTR/L	0,5÷1,5 1,5÷2,5	8	6	5,9	6,75	0,5	10 11	60504102 60504302	70,00	200	60504101 60504301	53,60	2.500
M5	FTR/C FTR/L	0,5÷2 2÷3,5	9,6	7	6,9	8	0,7	12 13,5	60505102 60505302	79,80	200	60505101 60505301	56,70	2.500
M6	FTR/C FTR/L	0,5÷2 2÷3,5	10,7	9	8,9	10	0,7	13,5 15	60506102 60506302	104,50	200	60506101 60506301	71,40	2.500
M8	FTR/C FTR/L	1÷2,5 2,5÷4	12,4	11	10,9	12	0,8	16,5 18	60508102 60508302	141,10	200	60508101 60508301	83,60	2.500
M10	FTR/C FTR/L *	1÷2,5 2,5÷4	14	12	11,9	13,5	1	18 19,5	60510102 60510302	173,00	200	60510101 60510301	110,20	2.000
M12	FTR/C *	1÷3,5	15,5	15	14,9	17	1,2	21	60512102	370,80	100	60512101	239,70	1.000

	d	F N	Nm
Materiale *Material Matériel Werkstoff Material Materiał Материал* **Acciaio** *Steel Acier Stahl Acero Stal Сталь* **C 10 C**	M 3 *	4.300	1
	M 4	7.300	4
	M 5	11.450	7
	M 6	16.900	14
	M 8	24.200	24
	M 10 *	28.650	40
	M 12 *	35.700	70

> **I valori di resistenza possono essere soggetti a variazioni**
> *Resistance values may be subject to changes* > *Les valeurs de résistance peuvent faire l'objet de modifications* > *Festigkeitswerte können Änderungen unterliegen*
> *Los valores de resistencia pueden estar sujetos a cambios* > *wartości odporności mogą podlegać zmianom* > *Значения сопротивления могут быть изменены*

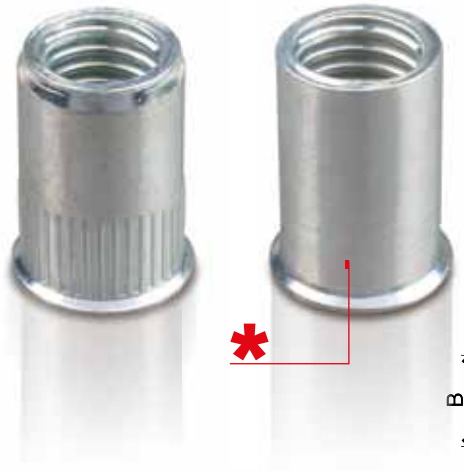

INSERTI FILETTATI IN ACCIAIO A TESTA RIDOTTA

STEEL BLIND RIVET NUTS REDUCED HEAD
ECROUS A SERTIR EN ACIER TÊTE RÉDUITE
STAHL BLINDNIETMUTTERN - KLEINKOPF
TUERCAS REMACHABLES EN ACERO, CABEZA REDUCIDA
NITONAKRĘTKI STALOWE Z MINI-KOŁNIERZEM
ВСТАВКИ С РЕЗЬБОЙ ИЗ СТАЛИ С СУЖЕННОЙ ГОЛОВКОЙ

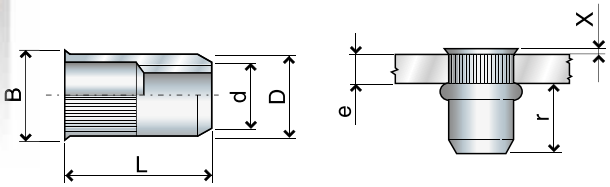

d Tipo / Type / Typ / Tipo / *Typ* / Тип	e mm	r max	e mm	D	B	X max	L	Cod. / Code / Kode / Código / Kod / Код	€ x 1000	N° Pz. / *N° pcs / N° pces / Stk Nr. / N° pzs.* / Ilość szt. / *Кол-во шт.*
M3 PR *	0,5÷1,5	6,7	4,8	4,7	5,3	0,5	9	60603001	48,60	2.500
M4 PR	0,5÷1,5	8	6,4	6,3	6,9	0,5	10,5	60604001	53,60	2.500
M5 PR	0,5÷2	9,1	7,2	7,1	7,7	0,7	12	60605001	56,70	2.500
M6 PR	0,7÷2,5	10,6	9,6	9,5	10,2	0,7	14	60606001	72,10	2.500
M8 PR	1÷3	11,6	10,6	10,5	11,3	0,8	16	60608001	84,50	2.500

> **Differiscono dal modello FTR nella dimensione del diametro esterno**
> *They differ from the FTR model in the outside diameter dimension*
> *Ils diffèrent du modèle FTR par la dimension du diamètre extérieur*
> *Sie weichen von dem Typ FTR in der Außendurchmesserabmessung ab*
> *Se difieren del modelo FTR en la dimensión del diámetro exterior*
> *Nitonakrętki PR różnią się od nitonakrętek FTR średnicą zewnętrzną*
> *Отличаются от образца FTR размером внешнего диаметра*

	d	F N	Nm
Materiale *Material Matériel Werkstoff Material Materiał Материал* **Acciaio** *Steel Acier Stahl Acero Stal Сталь* **C 10 C**	M 3 *	3.800	1
	M 4	6.500	4
	M 5	12.000	7
	M 6	16.050	14
	M 8	20.500	24

> **I valori di resistenza possono essere soggetti a variazioni**
> *Resistance values may be subject to changes* > *Les valeurs de résistance peuvent faire l'objet de modifications* > *Festigkeitswerte können Änderungen unterliegen*
> *Los valores de resistencia pueden estar sujetos a cambios* > *wartości odporności mogą podlegać zmianom* > *Значения сопротивления могут быть изменены*

FTTC

INSERTI FILETTATI CIECHI IN ACCIAIO A TESTA CILINDRICA

STEEL BLIND RIVET NUTS CYLINDRICAL HEAD - CLOSED END TYPE
ECROUS A SERTIR BORGNES EN ACIER TÊTE CYLINDRIQUE
STAHL BLINDNIETMUTTERN - FLACHKOPF - RUNDSCHAFT GESCHLOSSEN
TUERCAS REMACHABLES CIEGAS EN ACERO, CABEZA ANCHA
NITONAKRĘTKI STALOWE ZAŚLEPIONE Z PŁASKIM KOŁNIERZEM
ГЛУХИЕ ВСТАВКИ С РЕЗЬБОЙ ИЗ СТАЛИ С ЦИЛИНРИЧЕСКОЙ ГОЛОВКОЙ

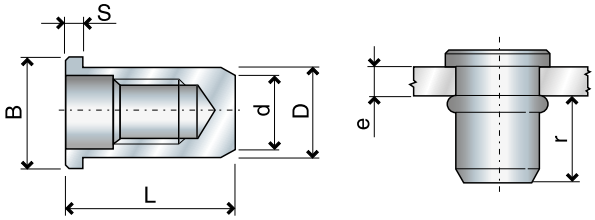

d Tipo / Type / Typ / Tipo / Тип	e mm	r max	ø mm	D	B	S	L	Cod. / Code / Kode / Código / Kod / Код	€ x 1000	N° Pz. / N° pcs / N° pces / Stk Nr. / N° pzs. / Ilość szt. / Кол-во шт.	Cod. / Code / Kode / Código / Kod / Код	€ x 1000	N° Pz. / N° pcs / N° pces / Stk Nr. / N° pzs. / Ilość szt. / Кол-во шт.
M3 FTTC/C	0,3÷1,8	11	5	4,9	7	0,8	14,5	60803102	103,00	200	60803101	77,30	2.500
M3 FTTC/L	1,8÷3						15,5	60803302			60803301		
M4 FTTC/C	0,3÷2,5	12,8	6	5,9	9	1	16,5	60804102	118,50	200	60804101	88,10	2.500
M5 FTTC/C	0,5÷3	14	7	6,9	10	1,2	18	60805102	136,60	200	60805101	92,70	2.500
M5 FTTC/L	3÷5						20,5	60805302			60805301		
M6 FTTC/C	0,5÷3	15,5	9	8,9	12	1,5	20,5	60806102	165,80	200	60806101	112,20	2.500
M8 FTTC/C	0,8÷3,5	19,3	11	10,9	15	1,5	25,5	60808102	217,80	200	60808101	135,20	2.000
M10 FTTC/C	1÷3,5	23	12	11,9	16	1,7	29	60810102	273,00	200	60810101	173,40	1.000

> **Le misure evidenziate sono disponibili solo a richiesta e per quantitativi minimi di 30.000 pz.**
> *The marked sizes are available only on request. Minimum quantity: 30.000 pcs.*
> *Les dimensions mises en évidence sont disponibles sur demande. Quantité minimum: 30.000 pces.*
> *Die gekennzeichneten Maße sind nur auf Anfrage und in Mindestmengen von 30.000 Stk. erhältlich.*
> *Las medidas evidenciadas se encuentran disponibles solo sobre pedido y para cantidades mínimas de 30.000 piezas.*
> *Wyróżnione rozmiary są dostępne jedynie na życzenie i dla zamówień od minimalnie 30.000 szt.*
> *Обозначенные размеры доступны только по специальному запросу, минимальное количество - не менее 30.000 шт.*

	d	N	Nm
Materiale *Material Matériel Werkstoff Material Materiał Материал* **Acciaio** *Steel Acier Stahl Acero Stal Сталь* **C 10 C**	M 3	4.300	1
	M 4	7.300	4
	M 5	11.450	7
	M 6	16.900	14
	M 8	24.200	24
	M 10	28.650	40

> **I valori di resistenza possono essere soggetti a variazioni**
> *Resistance values may be subject to changes* > *Les valeurs de résistance peuvent faire l'objet de modifications* > *Festigkeitswerte können Änderungen unterliegen*
> *Los valores de resistencia pueden estar sujetos a cambios* > *wartości odporności mogą podlegać zmianom* > *Значения сопротивления могут быть изменены*

INSERTI FILETTATI IN ACCIAIO A TESTA CILINDRICA GAMBO ESAGONALE

STEEL BLIND RIVET NUTS CYLINDRICAL HEAD HEXAGONAL SHANK
ECROUS A SERTIR EN ACIER TÊTE CYLINDRIQUE QUEUE HEXAGONALE
STAHL BLINDNIETMUTTERN - FLACHKOPF - SECHSKANTSCHAFT
TUERCAS REMACHABLES HEXAGONALES EN ACERO, CABEZA ANCHA
NITONAKRĘTKI STALOWE SZEŚCIOKĄTNE Z PŁASKIM KOŁNIERZEM
ВСТАВКИ С РЕЗЬБОЙ ИЗ СТАЛИ С ЦИЛИНДРИЧЕСКОЙ ГОЛОВКОЙ И ШЕСТИУГОЛЬНЫМ СТЕРЖНЕМ

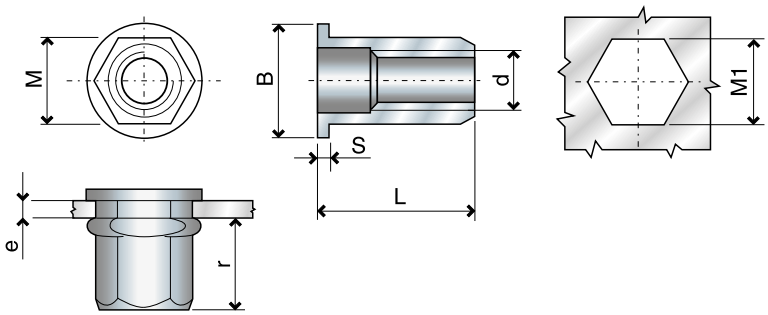

d Tipo Type / Type Typ / Tipo *Typ* / Тип	e mm	r max	M1	M	B	S	L	Cod. / Code Kode / Código Kod / Код	€ x 1000	N° Pz. *N° pcs / N° pces Stk Nr. / N° pzs.* Ilość szt. *Кол-во шт.*	Cod. / Code Kode / Código Kod / Код	€ x 1000	N° Pz. *N° pcs / N° pces Stk Nr. / N° pzs.* Ilość szt. *Кол-во шт.*
M4 FTTE	0,5÷2	7,1	6	5,9	9	1	11	63104002	80,30	200	63104001	63,90	2.500
M5 FTTE	0,5÷3	9	7	6,9	10	1	14	63105002	91,70	200	63105001	68,00	2.500
M6 FTTE	0,5÷3	10,3	9	8,9	13	1,5	16	63106002	113,30	200	63106001	81,60	2.500
M8 FTTE	0,5÷3	11,8	11	10,9	16	1,5	18	63108002	144,20	200	63108001	107,10	2.500
M10 FTTE	0,5÷3	13,8	12,1	11,9	18	1,7	20	63110002	170,00	200	63110001	127,00	2.000
M10 FTTE	1÷3,5	15,5	13	12,9	19	2	23	63110702	192,60	200	63110701	142,80	1.000
M12 FTTE	1÷4	18,3	16	15,9	23	2	27	63112002	406,90	100	63112001	306,00	1.000

	d	M	F N	Nm
Materiale *Material Matériel Werkstoff Material Materiał Материал* **Acciaio** *Steel Acier Stahl Acero Stal Сталь* **C 10 C**	M 4		6.750	4
	M 5		12.450	7
	M 6		17.400	14
	M 8		25.200	24
	M10	12	30.500	40
	M10	12,9	41.400	42
	M12		63.000	76

> **I valori di resistenza possono essere soggetti a variazioni**
> *Resistance values may be subject to changes* > *Les valeurs de résistance peuvent faire l'objet de modifications* > *Festigkeitswerte können Änderungen unterliegen*
> *Los valores de resistencia pueden estar sujetos a cambios* > *wartości odporności mogą podlegać zmianom* > *Значения сопротивления могут быть изменены*

FTTEC

INSERTI FILETTATI CIECHI IN ACCIAIO A TESTA CILINDRICA GAMBO ESAGONALE

STEEL BLIND RIVET NUTS CYLINDRICAL HEAD HEXAGONAL SHANK - CLOSED END TYPE

ECROUS A SERTIR BORGNES EN ACIER TÊTE CYLINDRIQUE QUEUE HEXAGONALE

STAHL BLINDNIETMUTTERN - FLACHKOPF - SECHSKANTSCHAFT GESCHLOSSEN

TUERCAS REMACHABLES HEXAGONALES CIEGAS EN ACERO, CABEZA ANCHA

NITONAKRĘTKI STALOWE SZEŚCIOKĄTNE ZAŚLEPIONE Z PŁASKIM KOŁNIERZEM

ГЛУХИЕ ВСТАВКИ С РЕЗЬБОЙ ИЗ СТАЛИ С ЦИЛИНДРИЧЕСКОЙ ГОЛОВКОЙ И ШЕСТИУГОЛЬНЫМ СТЕРЖНЕМ

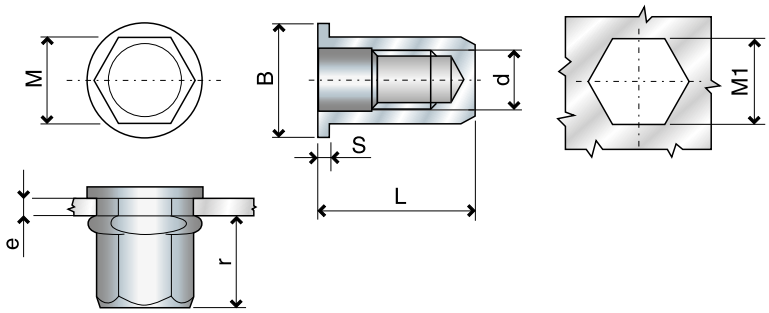

d	Tipo Type / Type Typ / Tipo *Тип* / Тип	e mm	r max	M1	M	B	S	L	Cod. / Code Kode / Código Kod / Код	€ x 1000	N° Pz. *N° pcs / N° pces* *Stk Nr. / N° pzs.* Ilość szt. *Кол-во шт.*	Cod. / Code Kode / Código Kod / Код	€ x 1000	N° Pz. *N° pcs / N° pces* *Stk Nr. / N° pzs.* Ilość szt. *Кол-во шт.*
M4	FTTEC	0,5÷2	12,1	6	5,90	9	1	16	63204002	125,10	200	63204001	100,90	2.500
M5	FTTEC	0,5÷3	14,8	7	6,90	10	1	20	63205002	149,40	200	63205001	108,20	2.500
M6	FTTEC	0,5÷3	16,3	9	8,90	13	1,5	22	63206002	185,40	200	63206001	132,60	2.500
M8	FTTEC	0,5÷3	19,8	11	10,9	16	1,5	26	63208002	236,90	200	63208001	158,10	1.000

> **Le misure evidenziate sono disponibili solo a richiesta e per quantitativi minimi di 30.000 pz.**
> *The marked sizes are available only on request. Minimum quantity: 30.000 pcs.*
> *Les dimensions mises en évidence sont disponibles sur demande. Quantité minimum: 30.000 pces.*
> *Die gekennzeichneten Maße sind nur auf Anfrage und in Mindestmengen von 30.000 Stk. erhältlich.*
> *Las medidas evidenciadas se encuentran disponibles solo sobre pedido y para cantidades mínimas de 30.000 piezas.*
> *Wyróżnione rozmiary są dostępne jedynie na życzenie i dla zamówień od minimalnie 30.000 szt.*
> *Обозначенные размеры доступны только по специальному запросу, минимальное количество - не менее 30.000 шт.*

	d	N	Nm
Materiale *Material* *Matériel* *Werkstoff* *Material* *Materiał* *Материал* **Acciaio** *Steel* *Acier* *Stahl* *Acero* *Stal* *Сталь* **C 10 C**	M 4	6.750	4
	M 5	12.450	7
	M 6	17.400	14
	M 8	25.200	24

> **I valori di resistenza possono essere soggetti a variazioni**
> *Resistance values may be subject to changes > Les valeurs de résistance peuvent faire l'objet de modifications > Festigkeitswerte können Änderungen unterliegen*
> *Los valores de resistencia pueden estar sujetos a cambios > wartości odporności mogą podlegać zmianom > Значения сопротивления могут быть изменены*

INSERTI FILETTATI ACCIAIO A TESTA RIDOTTA GAMBO PARZIALMENTE ESAGONALE

STEEL BLIND RIVET NUTS REDUCED HEAD - HALF HEXAGONAL SHANK

ECROUS A SERTIR EN ACIER TÊTE RÉDUITE QUEUE EN PARTIE HEXAGONALE

STAHL BLINDNIETMUTTERN - KLEINKOPF - TEILSECHSKANTSCHAFT

TUERCAS REMACHABLES SEMIHEXAGONALES EN ACERO, CABEZA REDUCIDA

NITONAKRĘTKI STALOWE SZEŚCIOKĄTNE Z MINI-KOŁNIERZEM

ВСТАВКИ С РЕЗЬБОЙ ИЗ СТАЛИ С СУЖЕННОЙ ГЛОВКОЙ И НЕПОЛНОСТЬЮ ШЕСТИУГОЛЬНЫМ СТЕРЖНЕМ

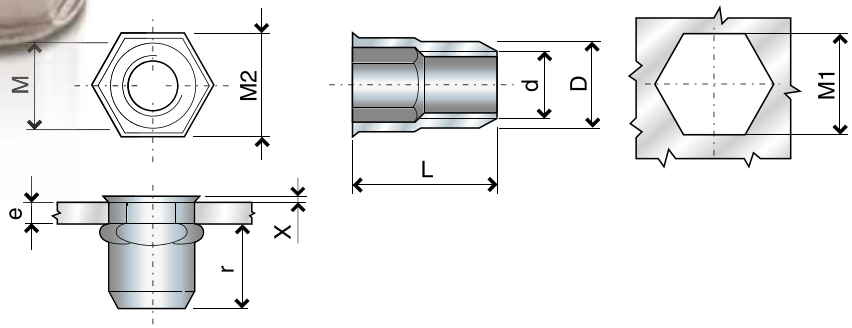

d	Tipo / Type / Typ / Tipo / Typ / Тип	e (mm)	r max	M1	M	M2	X max	D	L	Cod. / Code / Kode / Código / Kod / Код	€ x 1000	N° Pz. / N° pcs / N° pces / Stk Nr. / N° pzs. / Ilość szt. / Кол-во шт.	Cod. / Code / Kode / Código / Kod / Код	€ x 1000	N° Pz. / N° pcs / N° pces / Stk Nr. / N° pzs. / Ilość szt. / Кол-во шт.
M4	IE	0,5÷2	8	6	5,9	6,6	0,6	5,9	10,6	62004002	77,30	200	62004001	60,80	2.500
M5	IE	0,5÷3	8	7	6,9	8	0,7	6,9	11,6	62005002	87,60	200	62005001	68,00	2.500
M6	IE	0,5÷3	10,6	9	8,9	10	0,7	8,9	14,5	62006002	108,20	200	62006001	80,60	2.500
M8	IE	0,8÷3	11	11	10,9	12	0,8	10,9	15,8	62008002	127,70	200	62008001	93,80	2.500

> **Differiscono dal modello FTRE nella dimensione dell'esagono**
> *They differ from the FTRE model in the hexagon dimension*
> *Ils diffèrent du modèle FTRE par la dimension de l'hexagone*
> *Sie weichen von dem Typ FTRE in der Sechskantabmessung ab*
> *Se difieren del modelo FTRE en la dimensión del hexágono*
> *Nitonakrętki IE różnią się od nitonakrętek FTRE wymiarami sześciokąta*
> *Отличается от образца FTRE размером внешнего диаметра*

	d	F N	Nm
Materiale *Material Matériel Werkstoff Material Materiał Материал* **Acciaio** *Steel Acier Stahl Acero Stal Сталь* **C 10 C**	M 4	6.500	4
	M 5	8.000	7
	M 6	12.000	14
	M 8	22.200	24

> **I valori di resistenza possono essere soggetti a variazioni**
> *Resistance values may be subject to changes > Les valeurs de résistance peuvent faire l'objet de modifications > Festigkeitswerte können Änderungen unterliegen*
> *Los valores de resistencia pueden estar sujetos a cambios > wartości odporności mogą podlegać zmianom > Значения сопротивления могут быть изменены*

INSERTI FILETTATI IN ACCIAIO A TESTA RIDOTTA GAMBO ESAGONALE

STEEL BLIND RIVET NUTS REDUCED HEAD HEXAGONAL SHANK

ECROUS A SERTIR EN ACIER TÊTE RÉDUITE QUEUE HEXAGONALE

STAHL BLINDNIETMUTTERN - KLEINKOPF - SECHSKANTSCHAFT

TUERCAS REMACHABLES HEXAGONALES EN ACERO, CABEZA REDUCIDA

NITONAKRĘTKI STALOWE SZEŚCIOKĄTNE Z MINI-KOŁNIERZEM

ВСТАВКИ С РЕЗЬБОЙ ИЗ СТАЛИ С СУЖЕННОЙ ГЛОВКОЙ И ШЕСТИУГОЛЬНЫМ СТЕРЖНЕМ

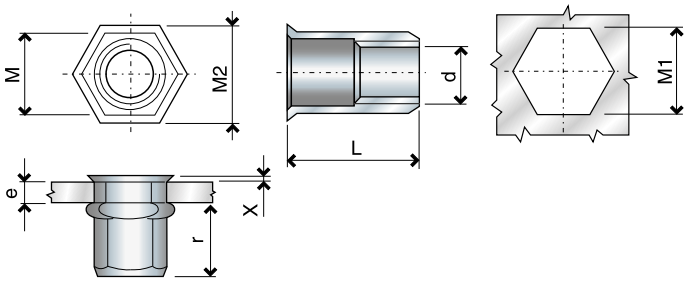

d	Tipo Type / Type Typ / Tipo Typ / Тип	e mm	r max	M1	M	M2	X max	L	Cod. / Code Kode / Código Kod / Код	€ x 1000	N° Pz. N° pcs / N° pces Stk Nr. / N° pzs. Ilość szt. Кол-во шт.	Cod. / Code Kode / Código Kod / Код	€ x 1000	N° Pz. N° pcs / N° pces Stk Nr. / N° pzs. Ilość szt. Кол-во шт.
M4	ER	0,5÷2	7,6	6	5,9	6,6	0,6	11	63404002	77,30	200	63404001	60,80	2.500
M5	ER	0,5÷3	9,4	7	6,9	8	0,7	14	63405002	87,60	200	63405001	68,00	2.500
M6	ER	0,5÷3	11,3	9	8,9	10	0,7	16	63406002	108,20	200	63406001	80,60	2.500
M8	ER	0,5÷3	12,8	11	10,9	12	0,9	18	63408002	127,70	200	63408001	93,80	2.500
M10	ER	1÷3,5	16,3	12,1	11,9	13,5	1,1	23	63410002	144,20	200	63410001	102,00	2.000
M12	ER	1÷4	16,8	16	15,9	17,8	1,1	25	63412002	345,10	100	63412001	260,10	1.000

	d	F N	Nm
Materiale *Material Matériel Werkstoff Material Materiał Материал* **Acciaio** *Steel Acier Stahl Acero Stal Сталь* **C 10 C**	M 4	6.750	4
	M 5	12.450	7
	M 6	17.400	14
	M 8	25.200	24
	M10	30.500	40
	M12	63.000	76

> **I valori di resistenza possono essere soggetti a variazioni**

> *Resistance values may be subject to changes* > *Les valeurs de résistance peuvent faire l'objet de modifications* > *Festigkeitswerte können Änderungen unterliegen*

> *Los valores de resistencia pueden estar sujetos a cambios* > *wartości odporności mogą podlegać zmianom* > *Значения сопротивления могут быть изменены*

INSERTI FILETTATI CIECHI IN ACCIAIO A TESTA RIDOTTA GAMBO ESAGONALE

STEEL BLIND RIVET NUTS REDUCED HEAD HEXAGONAL SHANK - CLOSED END TYPE

ECROUS A SERTIR BORGNES EN ACIER TÊTE RÉDUITE QUEUE HEXAGONALE

STAHL BLINDNIETMUTTERN - KLEINKOPF - SECHSKANTSCHAFT GESCHLOSSEN

TUERCAS REMACHABLES HEXAGONALES CIEGAS EN ACERO, CABEZA REDUCIDA

NITONAKRĘTKI STALOWE SZEŚCIOKĄTNE ZAŚLEPIONE Z MINI-KOŁNIERZEM

ГЛУХИЕ ВСТАВКИ С РЕЗЬБОЙ ИЗ СТАЛИ С СУЖЕННОЙ ГЛОВКОЙ И ШЕСТИУГОЛЬНЫМ СТЕРЖНЕМ

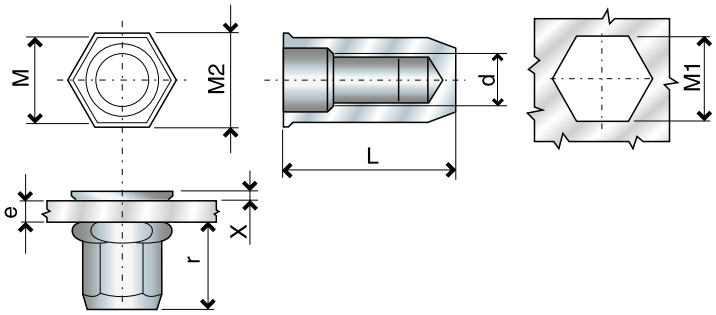

d	Tipo Type / Type Typ / Tipo *Typ* / Тип	e mm	r max	M1	M	M2	X max	L	Cod. / Code Kode / Código Kod / Код	€ x 1000	N° Pz. *N° pcs / N° pces* *Stk Nr. / N° pzs.* Ilość szt. *Кол-во шт.*	Cod. / Code Kode / Código Kod / Код	€ x 1000	N° Pz. *N° pcs / N° pces* *Stk Nr. / N° pzs.* Ilość szt. *Кол-во шт.*
M4 ERC	0,5÷2		12,6	6	5,9	6,6	0,6	16	63504002	103,00	200	63504001	89,60	2.500
M5 ERC	0,5÷3		15,4	7	6,9	8	0,7	20	63505002	123,60	200	63505001	108,20	2.500
M6 ERC	0,5÷3		17,3	9	8,9	10	0,7	22	63506002	156,60	200	63506001	122,40	2.500
M8 ERC	0,5÷3		20,8	11	10,9	12	0,9	26	63508002	221,50	200	63508001	170,30	2.000

	d	F N	Nm
Materiale *Material* *Matériel* *Werkstoff* *Material* *Materiał* *Материал* **Acciaio** *Steel* *Acier* *Stahl* *Acero* *Stal* *Сталь* **C 10 C**	M 4	6.750	4
	M 5	12.450	7
	M 6	17.400	14
	M 8	25.200	24

> **I valori di resistenza possono essere soggetti a variazioni**

> *Resistance values may be subject to changes* > *Les valeurs de résistance peuvent faire l'objet de modifications* > *Festigkeitswerte können Änderungen unterliegen*

> *Los valores de resistencia pueden estar sujetos a cambios* > *wartości odporności mogą podlegać zmianom* > *Значения сопротивления могут быть изменены*

FTRE

INSERTI FILETTATI IN ACCIAIO A TESTA RIDOTTA GAMBO PARZIALMENTE ESAGONALE

STEEL BLIND RIVET NUTS REDUCED HEAD - HALF HEXAGONAL SHANK

ECROUS A SERTIR EN ACIER TÊTE RÉDUITE QUEUE EN PARTIE HEXAGONALE

STAHL BLINDNIETMUTTERN - KLEINKOPF - TEILSECHSKANTSCHAFT

TUERCAS REMACHABLES SEMIHEXAGONALES EN ACERO, CABEZA REDUCIDA

NITONAKRĘTKI STALOWE SZEŚCIOKĄTNE Z MINI -KOŁNIERZEM

ВСТАВКИ С РЕЗЬБОЙ ИЗ СТАЛИ С СУЖЕННОЙ ГОЛОВКОЙ И НЕПОЛНОСТЬЮ ШЕСТИУГОЛЬНЫМ СТЕРЖНЕМ

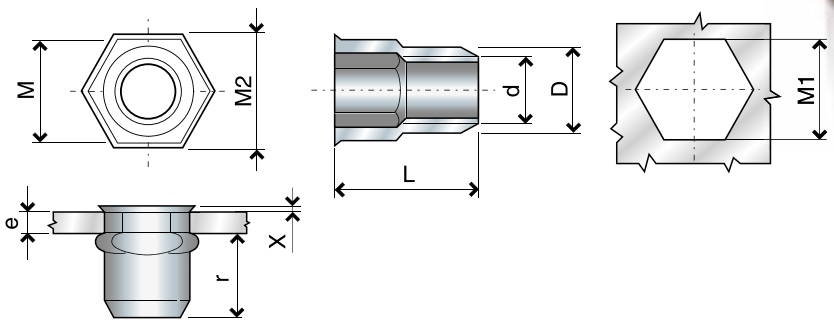

Tipo Type / Type Typ / Tipo *Тур* / Тип	e mm	r max	M1	M	M2	X max	D	L	Cod. / Code Kode / Código Kod / Код	€ x 1000	N° Pz. *N° pcs / N° pces* *Stk Nr. / N° pzs.* Ilość szt. *Кол-во шт.*	Cod. / Code Kode / Código Kod / Код	€ x 1000	N° Pz. *N° pcs / N° pces* *Stk Nr. / N° pzs.* Ilość szt. *Кол-во шт.*
M4 FTRE	0,5÷2	7,8	6,4	6,3	7,1	0,6	6,3	10,4	63304002	77,30	200	63304001	60,80	2.500
M5 FTRE	0,5÷3	8,9	7,3	7,2	8	0,7	7,2	11,8	63305002	87,60	200	63305001	68,00	2.500
M6 FTRE	0,7÷3	11,3	9,7	9,6	10,4	0,7	9,6	14,6	63306002	108,20	200	63306001	80,60	2.500
M8 FTRE	0,9÷3,3	11,2	10,7	10,6	11,6	0,8	10,6	16	63308002	127,70	200	63308001	93,80	2.500

> **Differiscono dal modello IE nella dimensione dell'esagono**
> *They differ from the IE model in the hexagon dimension*
> *Ils diffèrent du modèle IE par la dimension de l'hexagone*
> *Sie weichen von dem Typ IE in der Sechskantabmessung ab*
> *Se difieren del modelo IE en la dimensión del hexágono*
> *Nitonakrętki IE różnią się od nitonakrętek IE wymiarami sześciokąta*
> *Отличается от образца IE размером внешнего диаметра*

	d	F N	Nm
Materiale *Material* *Matériel* *Werkstoff* *Material* *Materiał* *Материал* **Acciaio** *Steel* *Acier* *Stahl* *Acero* *Stal* *Сталь* **C 10 C**	M 4	6.400	4
	M 5	8.750	7
	M 6	11.900	14
	M 8	13.100	24

> **I valori di resistenza possono essere soggetti a variazioni**
> *Resistance values may be subject to changes* > *Les valeurs de résistance peuvent faire l'objet de modifications* > *Festigkeitswerte können Änderungen unterliegen*
> *Los valores de resistencia pueden estar sujetos a cambios* > *wartości odporności mogą podlegać zmianom* > *Значения сопротивления могут быть изменены*

INSERTI FILETTATI IN ACCIAIO A TESTA CILINDRICA GAMBO PARZIALMENTE ESAGONALE

STEEL BLIND RIVET NUTS CYLINDRICAL HEAD - HALF HEXAGONAL SHANK

ECROUS A SERTIR EN ACIER TÊTE CYLINDRIQUE QUEUE EN PARTIE HEXAGONALE

STAHL BLINDNIETMUTTERN - FLACHKOPF - TEILSECHSKANTSCHAFT

TUERCAS REMACHABLES SEMIHEXAGONALES EN ACERO, CABEZA ANCHA

NITONAKRĘTKI STALOWE SZEŚCIOKĄTNE Z PŁASKIM KOŁNIERZEM

ВСТАВКИ С РЕЗЬБОЙ ИЗ СТАЛИ С ЦИЛИНДРИЧЕСКОЙ ГЛОВКОЙ И НЕПОЛНОСТЬЮ ШЕСТИУГОЛЬНЫМ СТЕРЖНЕМ

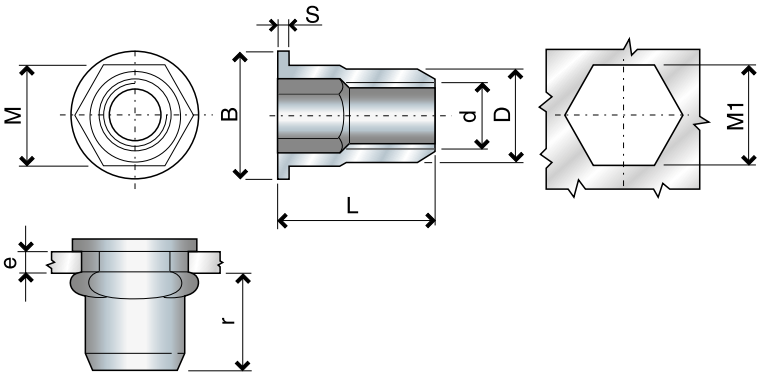

d	Tipo Type / Type Typ / Tipo *Typ / Тип*	e mm	r max	M1	M	B	S	D	L	Cod. / Code Kode / Código Kod / Код	€ x 1000	N° Pz. *N° pcs / N° pces* *Stk Nr. / N° pzs.* Ilość szt. *Кол-во шт.*
M4	FTTSE	0,5÷2	7,1	6	5,9	9	1	5,9	11	62804001	63,90	2.500
M5	FTTSE	0,5÷3	9	7	6,9	10	1	6.9	14	62805001	68,00	2.500
M6	FTTSE	0,5÷3	10,3	9	8,9	13	1,5	8,9	16	62806001	81,60	2.500
M8	FTTSE	0,5÷3	11,8	11	10,9	16	1,5	10,9	18	62808001	107,10	2.500
M10	FTTSE	1÷3,5	15,5	13	12,9	19	2	12,9	23	62810001	142,80	1.000

	d	F N	Nm
Materiale *Material* *Matériel* *Werkstoff* *Material* *Materiał* *Материал* **Acciaio** *Steel* *Acier* *Stahl* *Acero* *Stal* *Сталь* **C 10 C**	M 4	6.550	4
	M 5	11.250	7
	M 6	17.200	14
	M 8	23.900	24
	M 10	34.200	42

> **I valori di resistenza possono essere soggetti a variazioni**

> *Resistance values may be subject to changes* > *Les valeurs de résistance peuvent faire l'objet de modifications* > *Festigkeitswerte können Änderungen unterliegen*

> *Los valores de resistencia pueden estar sujetos a cambios* > *wartości odporności mogą podlegać zmianom* > *Значения сопротивления могут быть изменены*

INSERTI MASCHIO IN ACCIAIO

STEEL BLIND RIVET BOLTS

GOUJONS À SERTIR EN ACIER

STAHL BLINDNIETSCHRAUBEN

ESPARRAGOS REMACHABLES EN ACERO

NITOTRZPIENIE STALOWE Z GWINTEM ZEWNĘTRZNYM

СТАЛЬНЫЕ ВСТАВКИ МЕТЧИКИ

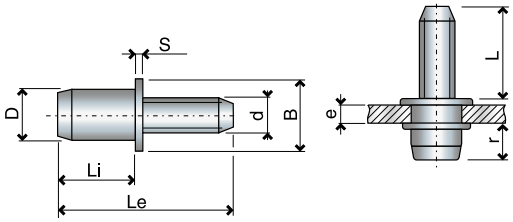

d	Tipo Type / Type Typ / Tipo *Typ* / Тип	e mm	r max	ø mm	D	B	S	L min	Li	Le	Cod. / Code Kode / Código Kod / Код	€ x 1000	N° Pz. *N° pcs / N° pces* *Stk Nr. / N° pzs.* Ilość szt. *Кол-во шт.*
M5	CM/C CM/L	0,5÷3	8,1	7	6,9	10	1	15 25	12	27 37	65305103 65305303	152,40	500
M6	CM/C CM/L	0,5÷3	9,1	9	8,9	13	1,5	15 25	14,5	29,5 39,5	65306103 65306303	179,20	500
M8	CM/C CM/L	0,5÷3	9,6	11	10,9	16	1,5	20 25	15,5	35 40	65308103 65308303	231,80	500

	d	N	Nm
Materiale *Material* *Matériel* *Werkstoff* *Material* *Materiał* *Материал* **Acciaio** *Steel* *Acier* *Stahl* *Acero* *Stal* *Сталь*	M 5	7.000	7
	M 6	10.000	10
	M 8	21.000	30

> **I valori di resistenza possono essere soggetti a variazioni**

> *Resistance values may be subject to changes* > *Les valeurs de résistance peuvent faire l'objet de modifications* > *Festigkeitswerte können Änderungen unterliegen*

> *Los valores de resistencia pueden estar sujetos a cambios* > *wartości odporności mogą podlegać zmianom* > *Значения сопротивления могут быть изменены*

INSERTI MASCHIO A GAMBO ESAGONALE IN ACCIAIO

STEEL BLIND RIVET BOLTS - HEXAGONAL SHANK
GOUJONS À SERTIR EN ACIER QUEUE HEXAGONALE
STAHL BLINDNIETSCHRAUBEN - SECHSKANTSCHAFT
ESPARRAGOS REMACHABLES EN ACERO CON CUERPO HEXAGONAL
NITOTRZPIENIE STALOWE SZEŚCIOKĄTNE Z GWINTEM ZEWNĘTRZNYM
СТАЛЬНЫЕ ВСТАВКИ МЕТЧИКИ С ШЕСТИУГОЛЬНЫМ СТЕРЖНЕМ

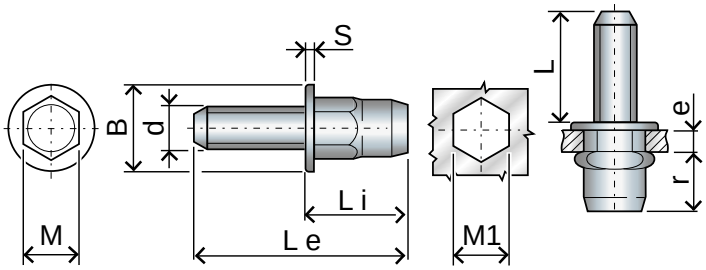

d	Tipo Type / Type Typ / Tipo *Тип* / Тип	e mm	r max	M1	M	B	S	L min	Li	Le	Cod. / Code Kode / Código Kod / Код	€ x 1000	N° Pz. *N° pcs / N° pces* *Stk Nr. / N° pzs.* Ilość szt. *Кол-во шт.*
	M5 EM/C M5 EM/L	0,5÷3	8,1	7	6,9	10	1	15 25	12	27 37	65405103 65405303	171,50	500
	M6 EM/C M6 EM/L	0,5÷3	9,1	9	8,9	13	1,5	15 25	14,1	29,5 39,5	65406103 65406303	203,90	500
	M8 EM/C M8 EM/L	0,5÷3	9,6	11	10,9	16	1,5	20 25	15,6	35 40	65408103 65408303	271,40	500

	d	Kg	N	Kgm	Nm
Materiale *Material* *Matériel* *Werkstoff* *Material* *Materiał* *Материал* **Acciaio** *Steel* *Acier* *Stahl* *Acero* *Stal* *Сталь*	M 5	714	7.000	0,7	7
	M 6	1.019	10.000	1,0	10
	M 8	2.140	21.000	3,1	30

> **I valori di resistenza possono essere soggetti a variazioni**
> *Resistance values may be subject to changes* > *Les valeurs de résistance peuvent faire l'objet de modifications* > *Festigkeitswerte können Änderungen unterliegen*
> *Los valores de resistencia pueden estar sujetos a cambios* > *wartości odporności mogą podlegać zmianom* > *Значения сопротивления могут быть изменены*

PRINCIPIO DI APPLICAZIONE

APPLICATION PRINCIPLE

PRINCIPE D'APPLICATION

ANWENDUNGSPRINZIP

PRINCIPIO DE APLICACIÓN

ZASADA STOSOWANIA

ПРИНЦИП УСТАНОВКИ

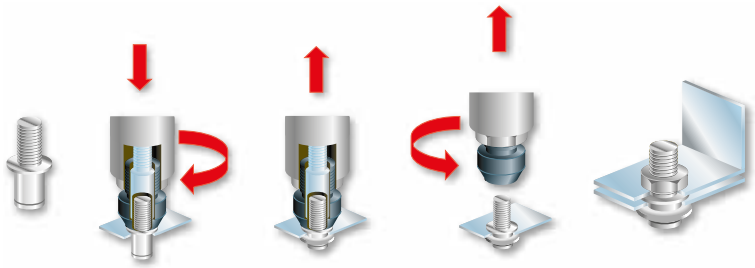

Tirante per inserti maschio
Tie-rod for blind rivet bolts
Tirant pour goujons à sertir
Gewindedorn für Blindnietschrauben

Tirante para esparragos remachables
Zestaw do nitotrzpieni
Набор расчалок для вставок входящих внутрь

- **Ciascun tirante è abbinato alla relativa testina già in dotazione.**
- *Each tie-rod shall be used with its matching head already included in the kit.*
- *Chaque tirant a sa tête assortie fournie avec l'outil de pose.*
- *Jeder Gewindedorn ist mit dem entsprechenden Mundstück bei Werkzeugausrüstung zu verwenden.*
- *Cada tirante es acoplado a la cabeza correspondiente ya en el equipamiento base.*
- *Każdy trzpień gwintujący pracuje z odpowiednią głowicą z wyposażenia nitownicy.*
- *Каждая расчалка сопровождается подходящей головкой(входящей в набор).*

KJ 45 - KJ 45/S - KJ 73

		Codice / *Code* *Kode / Código* *Kod / Код*
Tirante / *Tie-rod / Tirant / Gewindedorn / Tirante / Trzpień / Распорка*	M 5	71345393
Tirante / *Tie-rod / Tirant / Gewindedorn / Tirante / Trzpień / Распорка*	M 6	71345394
Tirante / *Tie-rod / Tirant / Gewindedorn / Tirante / Trzpień / Распорка*	M 8	71345395

Tirante e testina per inserti maschio
Tie-rod and head for blind rivet bolts
Tirant et tête pour goujons à sertir
Gewindedorn und Mundstück für Blindnietschrauben

Tirante y cabeza para esparragos remachables
Do mocowania nitotrzpieni za pomocą nitownicy ręcznej
Набор распорка и головка для вставок вида метчи.

KJ28 - KJ29

		Codice / *Code* *Kode / Código* *Kod / Код*
Tirante / *Tie-rod / Tirant / Gewindedorn / Tirante / Trzpień / Распорка*	M 5	712877
Tirante / *Tie-rod / Tirant / Gewindedorn / Tirante / Trzpień / Распорка*	M 6	712879
Tirante / *Tie-rod / Tirant / Gewindedorn / Tirante / Trzpień / Распорка*	M 8	712881
Testina / *Head / Tête / Mundstück / Cabeza / Głowica / Головка*	M 5	712878
Testina / *Head / Tête / Mundstück / Cabeza / Głowica / Головка*	M 6	712880
Testina / *Head / Tête / Mundstück / Cabeza / Głowica / Головка*	M 8	712882

KJ 60

		Codice / *Code* *Kode / Código* *Kod / Код*
Tirante / *Tie-rod / Tirant / Gewindedorn / Tirante / Trzpień / Распорка*	M 5	713161
Tirante / *Tie-rod / Tirant / Gewindedorn / Tirante / Trzpień / Распорка*	M 6	713440
Tirante / *Tie-rod / Tirant / Gewindedorn / Tirante / Trzpień / Распорка*	M 8	713442
Testina / *Head / Tête / Mundstück / Cabeza / Głowica / Головка*	M 5	713162
Testina / *Head / Tête / Mundstück / Cabeza / Głowica / Головка*	M 6	713439
Testina / *Head / Tête / Mundstück / Cabeza / Głowica / Головка*	M 8	713441

KJ 70 - KJ 40

		Codice / *Code* *Kode / Código* *Kod / Код*
Tirante / *Tie-rod / Tirant / Gewindedorn / Tirante / Trzpień / Распорка*	M 5	712890
Tirante / *Tie-rod / Tirant / Gewindedorn / Tirante / Trzpień / Распорка*	M 6	712892
Tirante / *Tie-rod / Tirant / Gewindedorn / Tirante / Trzpień / Распорка*	M 8	712894
Testina / *Head / Tête / Mundstück / Cabeza / Głowica / Головка*	M 5	712891
Testina / *Head / Tête / Mundstück / Cabeza / Głowica / Головка*	M 6	712893
Testina / *Head / Tête / Mundstück / Cabeza / Głowica / Головка*	M 8	712895

FTT-INOX A2 (AISI 304)

INSERTI FILETTATI IN ACCIAIO INOX (A2) A TESTA CILINDRICA

STAINLESS STEEL (A2) BLIND RIVET NUTS CYLINDRICAL HEAD

ECROUS A SERTIR EN ACIER INOXYDABLE (A2) TÊTE CYLINDRIQUE

EDELSTAHL (A2) BLINDNIETMUTTERN - FLACHKOPF

TUERCAS REMACHABLES EN ACERO INOXIDABLE (A2), CABEZA ANCHA

NITONAKRĘTKI ZE STALI NIERDZEWNEJ (A2) Z PŁASKIM KOŁNIERZEM

ВСТАВКИ С РЕЗЬБОЙ С ЦИЛИНДРИЧЕСКОЙ ГОЛОВКОЙ ИЗ НЕРЖАВЕЮЩЕЙ СТАЛИ (A2)

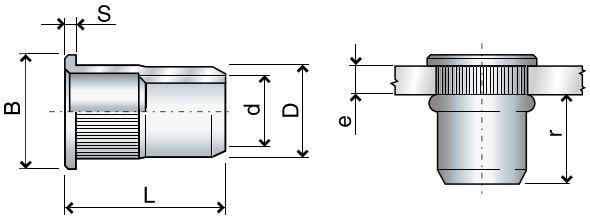

d	Tipo Type / Type Typ / Tipo *Тип*	e mm	r max	e mm	D	B	S	L	Cod. / Code Kode / Código Kod / Код	€ x 1000	N° Pz. *N° pcs / N° pces* *Stk Nr. / N° pzs.* Ilość szt. *Кол-во шт.*	Cod. / Code Kode / Código Kod / Код	€ x 1000	N° Pz. *N° pcs / N° pces* *Stk Nr. / N° pzs.* Ilość szt. *Кол-во шт.*
M3	FTT/C FTT/L *	0,3÷1 2÷3	6,7	5	4,9	7	0,8	8,5 10,5	61303102 61303302	120,50	200	61303101 61303301	96,30	2.500
M4	FTT/C FTT/L	0,3÷2,5 2,5÷4	7,5	6	5,9	9	1	11 13	61304102 61304302	182,30	200	61304101 61304301	133,90	2.500
M5	FTT/C FTT/L	0,5÷3 3÷5	9,1	7	6,9	10	1,2	13 15,5	61305102 61305302	252,40	200	61305101 61305301	195,70	2.500
M6	FTT/C FTT/L	0,5÷3 3÷5,5	10,2	9	8,9	12	1,5	14,5 17,5	61306102 61306302	443,90	200	61306101 61306301	321,30	2.500
M8	FTT/C FTT/L	0,8÷3,5 3,5÷6	11,5	11	10,9	15	1,5	17,5 20	61308102 61308302	651,00 726,20	200	61308101 61308301	472,30 525,30	2.500
M10	FTT/C FTT/L	1÷3,5 3,5÷6	14,5	13	12,9	17	1,7	21 24	61310102 61310302	832,20 949,70	200	61310101 61310301	606,90 687,50	2.000

	d	F N	Nm
Materiale *Material* *Matériel* *Werkstoff* *Material* Materiał *Материал* **Inox** *Stainless Steel* *Acier Inoxydable* *Edelstahl* *Acero inoxidable* *Stal inox* *Нержавеющая* *Сталь* **AISI 304 Cu**	M 3 *	3.800	1,5
	M 4	6.200	7
	M 5	12.550	14
	M 6	22.950	22
	M 8	31.950	32
	M 10	39.800	54

> **I valori di resistenza possono essere soggetti a variazioni**

> *Resistance values may be subject to changes* > *Les valeurs de résistance peuvent faire l'objet de modifications* > *Festigkeitswerte können Änderungen unterliegen*

> *Los valores de resistencia pueden estar sujetos a cambios* > *wartości odporności mogą podlegać zmianom* > *Значения сопротивления могут быть изменены*

FTS-INOX A2 (AISI 304)

INSERTI FILETTATI IN ACCIAIO INOX (A2) A TESTA SVASATA

STAINLESS STEEL (A2) BLIND RIVET NUTS COUNTERSUNK HEAD

ECROUS A SERTIR EN ACIER INOXYDABLE (A2) TÊTE FRAISÉE

EDELSTAHL (A2) BLINDNIETMUTTERN - SENKKOPF

TUERCAS REMACHABLES EN ACERO INOXIDABLE (A2), CABEZA AVELLANADA

NITONAKRĘTKI ZE STALI NIERDZEWNEJ (A2) Z KOŁNIERZEM STOŻKOWYM

ВСТАВКИ С РЕЗЬБОЙ С РАСКЛЕШЕННОЙ ГОЛОВКОЙ ИЗ НЕРЖАВЕЮЩЕЙ СТАЛИ (A2)

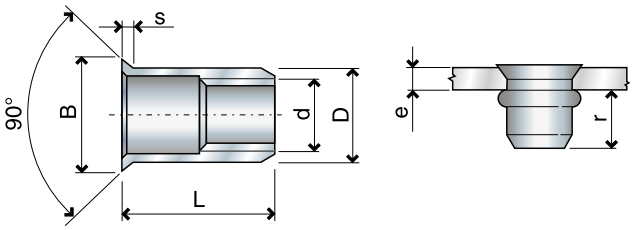

d	Tipo / Type / Typ / Tipo / Typ / Тип	e mm	r max	ø mm	D	B	S	L	Cod. / Code / Kode / Código / Kod / Код	€ x 1000	N° Pz. / N° pcs / N° pces / Stk Nr. / N° pzs. / Ilość szt. / Кол-во шт.	Cod. / Code / Kode / Código / Kod / Код	€ x 1000	N° Pz. / N° pcs / N° pces / Stk Nr. / N° pzs. / Ilość szt. / Кол-во шт.
M4	FTS/C	1,5÷3,5	7,3	6	5,9	9	1,55	11	61404102	182,30	200	61404101	133,90	2.500
M5	FTS/C FTS/L	1,5÷3,8 3,8÷6	8,3	7	6,9	10	1,55	13 15	61405102 61405302	252,40	200	61405101 61405301	195,70	2.500
M6	FTS/C FTS/L	1,5÷3,8 3,8÷6	10	9	8,9	12	1,55	15 17	61406102 61406302	443,90	200	61406101 61406301	321,30	2.500
M8	FTS/C FTS/L	1,5÷3,8 3,8÷6	11,2	11	10,9	14	1,55	16,5 19	61408102 61408302	651,00 726,20	200	61408101 61408301	472,30 525,30	2.500
M10	FTS/C FTS/L	1,5÷3,5 3,5÷6	13	13	12,9	16	1,55	18 20,5	61410102 61410302	832,20 949,70	200	61410101 61410301	606,90 687,50	2.000

	d	F N	Nm
Materiale *Material* *Matériel* *Werkstoff* *Material* Materiał *Материал* **Inox** *Stainless Steel* *Acier Inoxydable* *Edelstahl* *Acero inoxidable* *Stal inox* *Нержавеющая Сталь* **AISI 304 Cu**	M 4	6.200	7
	M 5	12.550	14
	M 6	22.950	22
	M 8	31.950	32
	M 10	39.800	54

> **I valori di resistenza possono essere soggetti a variazioni**

> *Resistance values may be subject to changes* > *Les valeurs de résistance peuvent faire l'objet de modifications* > *Festigkeitswerte können Änderungen unterliegen*

> *Los valores de resistencia pueden estar sujetos a cambios* > *wartości odporności mogą podlegać zmianom* > *Значения сопротивления могут быть изменены*

FTR-INOX A2 (AISI 304)

INSERTI FILETTATI IN ACCIAIO INOX (A2) A TESTA RIDOTTA

STAINLESS STEEL (A2) BLIND RIVET NUTS REDUCED HEAD
ECROUS A SERTIR EN ACIER INOXYDABLE (A2) TÊTE RÉDUITE
EDELSTAHL (A2) BLINDNIETMUTTERN - KLEINKOPF
TUERCAS REMACHABLES EN ACERO INOXIDABLE (A2), CABEZA REDUCIDA
NITONAKRĘTKI ZE STALI NIERDZEWNEJ (A2) Z MINI-KOŁNIERZEM
ВСТАВКИ С РЕЗЬБОЙ С СУЖЕННОЙ ГОЛОВКОЙ ИЗ НЕРЖАВЕЮЩЕЙ СТАЛИ (A2)

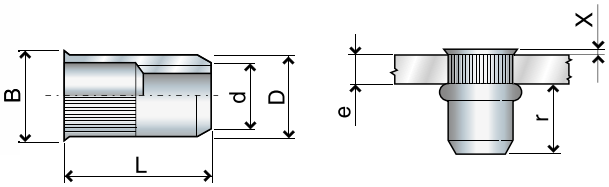

d	Tipo / Type / Typ / Tipo / *Typ* / Тип	e mm	r max	mm	D	B	X max	L	Cod. / Code / Kode / Código / Kod / Код	€ x 1000	N° Pz. / *N° pcs / N° pces / Stk Nr. / N° pzs.* / Ilość szt. / *Кол-во шт.*	Cod. / Code / Kode / Código / Kod / Код	€ x 1000	N° Pz. / *N° pcs / N° pces / Stk Nr. / N° pzs.* / Ilość szt. / *Кол-во шт.*
M3 FTR *		0,5÷1,5	6,5	5	4,9	5,5	0,5	8,5	61503002	92,70	200	61503001	73,10	2.500
M4 FTR		0,5÷1,5	8	6	5,9	6,75	0,5	10	61504002	139,10	200	61504001	110,20	2.500
M5 FTR		0,5÷2	9,6	7	6,9	8	0,7	12	61505002	236,90	200	61505001	185,40	2.500
M6 FTR		0,5÷2	10,7	9	8,9	10	0,7	13,5	61506002	397,60	200	61506001	295,80	2.500
M8 FTR		1÷2,5	12,4	11	10,9	12	0,8	16,5	61508002	561,40	200	61508001	416,20	2.500
M10 FTR		1÷3,5	15,5	13	12,9	14,5	1	20	61510002	700,40	200	61510001	520,20	2.000

	d	F N	Nm
Materiale *Material* *Matériel* *Werkstoff* *Material* Materiał *Материал* **Inox** *Stainless Steel* *Acier Inoxydable* *Edelstahl* *Acero inoxidable* *Stal inox* *Нержавеющая Сталь* **AISI 304 Cu**	M 3 *	3.800	1,5
	M 4	6.200	7
	M 5	12.550	14
	M 6	22.950	22
	M 8	31.950	32
	M 10	39.800	54

> **I valori di resistenza possono essere soggetti a variazioni**
> *Resistance values may be subject to changes* > *Les valeurs de résistance peuvent faire l'objet de modifications* > *Festigkeitswerte können Änderungen unterliegen*
> *Los valores de resistencia pueden estar sujetos a cambios* > *wartości odporności mogą podlegać zmianom* > *Значения сопротивления могут быть изменены*

IE-INOX A2 (AISI 304)

INSERTI FILETTATI IN ACCIAIO INOX (A2) A TESTA RIDOTTA GAMBO PARZIALMENTE ESAGONALE

STAINLESS STEEL (A2) BLIND RIVET NUTS REDUCED HEAD - HALF HEXAGONAL SHANK

ECROUS A SERTIR EN ACIER INOXYDABLE (A2) TÊTE RÉDUITE QUEUE EN PARTIE HEXAGONALE

EDELSTAHL (A2) BLINDNIETMUTTERN - KLEINKOPF - TEILSECHSKANTSCHAFT

TUERCAS REMACHABLES SEMIHEXAGONALES EN ACERO INOXIDABLE (A2), CABEZA REDUCIDA

NITONAKRĘTKI ZE STALI NIERDZEWNEJ (A2) SZEŚCIOKĄTNE Z MINI-KOŁNIERZEM

ВСТАВКИ С РЕЗЬБОЙ С СУЖЕННОЙ ГОЛОВКОЙ И НЕПОЛНОСТЬЮ ШЕСТИУГОЛЬНЫМ СТЕРЖНЕМ ИЗ НЕРЖАВЕЮЩЕЙ СТАЛИ (A2)

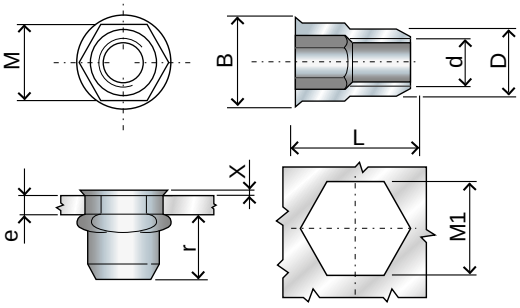

d	Tipo Type / Type Typ / Tipo *Typ* / Тип	e mm	r max	M1	M	B	X max	D	L	Cod. / Code Kode / Código Kod / Код	€ x 1000	N° Pz. *N° pcs / N° pces* *Stk Nr. / N° pzs.* Ilość szt. *Кол-во шт.*	Cod. / Code Kode / Código Kod / Код	€ x 1000	N° Pz. *N° pcs / N° pces* *Stk Nr. / N° pzs.* Ilość szt. *Кол-во шт.*
M4 IE		0,5÷2	8	6	5,9	6,6	0,6	5,9	10,6	61904002	159,70	200	61904001	126,70	2.500
M5 IE		0,5÷3	8	7	6,9	8	0,7	6,9	11,6	61905002	271,90	200	61905001	213,20	2.500
M6 IE		0,5÷3	10,6	9	8,9	10	0,7	8,9	14,5	61906002	457,30	200	61906001	339,70	2.500
M8 IE		0,8÷3	11,1	11	10,9	12	0,8	10,9	15,8	61908002	643,80	200	61908001	479,40	2.500

	d	F N	Nm
Materiale *Material* *Matériel* *Werkstoff* *Material* Materiał *Материал* **Inox** *Stainless Steel* *Acier Inoxydable* *Edelstahl* *Acero inoxidable* *Stal inox* *Нержавеющая* *Сталь* **AISI 304 Cu**	M 4	5.350	7
	M 5	11.600	14
	M 6	18.000	22
	M 8	29.200	32

> **I valori di resistenza possono essere soggetti a variazioni**

> *Resistance values may be subject to changes > Les valeurs de résistance peuvent faire l'objet de modifications > Festigkeitswerte können Änderungen unterliegen*

> *Los valores de resistencia pueden estar sujetos a cambios > wartości odporności mogą podlegać zmianom > Значения сопротивления могут быть изменены*

IEC-INOX A2 (AISI 304)

INSERTI FILETTATI IN ACCIAIO INOX (A2) A TESTA RIDOTTA GAMBO PARZIALMENTE ESAGONALE CIECO

STAINLESS STEEL (A2) BLIND RIVET NUTS REDUCED HEAD - HALF HEXAGONAL SHANK - CLOSED END TYPE

ECROUS A SERTIR BORGNES EN ACIER INOXYDABLE (A2) TÊTE RÉDUITE QUEUE EN PARTIE HEXAGONALE

EDELSTAHL (A2) BLINDNIETMUTTERN - KLEINKOPF - TEILSECHSKANTSCHAFT GESCHLOSSEN

TUERCAS REMACHABLES SEMIHEXAGONALES CIEGAS EN ACERO INOXIDABLE (A2), CABEZA REDUCIDA

NITONAKRĘTKI ZE STALI NIERDZEWNEJ (A2) SZEŚCIOKĄTNE ZAŚLEPIONE Z MINI-KOŁNIERZEM

ГЛУХИЕ ВСТАВКИ С РЕЗЬБОЙ С СУЖЕННОЙ ГОЛОВКОЙ И НЕПОЛНОСТЬЮ ШЕСТИУГОЛЬНЫМ СТЕРЖНЕМ ИЗ НЕРЖАВЕЮЩЕЙ СТАЛИ (A2)

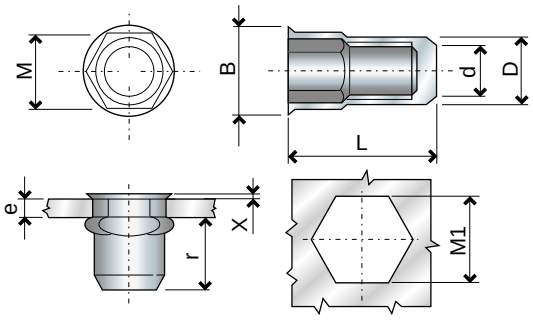

d	Tipo / Type / Typ / Tipo / Тип	e (mm)	r max	M1	M	B	X max	D	L	Cod. / Code / Kode / Código / Kod / Код	€ x 1000	N° Pz. / N° pcs / N° pces / Stk Nr. / N° pzs. / Ilość szt. / Кол-во шт.	Cod. / Code / Kode / Código / Kod / Код	€ x 1000	N° Pz. / N° pcs / N° pces / Stk Nr. / N° pzs. / Ilość szt. / Кол-во шт.
M5 IEC		0,5÷3	12,6	7	6,9	8	0,7	6,9	16,5	65205002	436,70	200	65205001	324,50	2.500
M6 IEC		0,5÷3	14,7	9	8,9	10	0,7	8,9	19	65206002	737,50	200	65206001	499,80	2.500
M8 IEC		0,8÷3	17,2	11	10,9	12	0,8	10,9	22	65208002	1027,40	200	65208001	680,30	2.500

	d	N (F)	Nm
Materiale *Material* *Matériel* *Werkstoff* *Material* Materiał *Материал* **Inox** *Stainless Steel* *Acier Inoxydable* *Edelstahl* *Acero inoxidable* *Stal inox* *Нержавеющая Сталь* **AISI 304 Cu**	M 5	11.600	14
	M 6	18.000	22
	M 8	29.200	32

> **I valori di resistenza possono essere soggetti a variazioni**
> *Resistance values may be subject to changes* > *Les valeurs de résistance peuvent faire l'objet de modifications* > *Festigkeitswerte können Änderungen unterliegen*
> *Los valores de resistencia pueden estar sujetos a cambios* > *wartości odporności mogą podlegać zmianom* > *Значения сопротивления могут быть изменены*

FTTE-INOX A2 (AISI 304)

INSERTI FILETTATI IN ACCIAIO INOX (A2) A TESTA CILINDRICA GAMBO ESAGONALE

STAINLESS STEEL (A2) BLIND RIVET NUTS CYLINDRICAL HEAD HEXAGONAL SHANK

ECROUS A SERTIR EN ACIER INOXYDABLE (A2) TÊTE CYLINDRIQUE QUEUE HEXAGONALE

EDELSTAHL (A2) BLINDNIETMUTTERN - FLACHKOPF - SECHSKANTSCHAFT

TUERCAS REMACHABLES HEXAGONALES EN ACERO INOXIDABLE (A2), CABEZA ANCHA

NITONAKRĘTKI ZE STALI NIERDZEWNEJ (A2) SZEŚCIOKĄTNE Z PŁASKIM KOŁNIERZEM

ВСТАВКИ С РЕЗЬБОЙ С ЦИЛИНДРИЧЕСКОЙ ГОЛОВКОЙ И ШЕСТИУГОЛЬНЫМ СТЕРЖНЕМ ИЗ НЕРЖАВЕЮЩЕЙ СТАЛИ (A2)

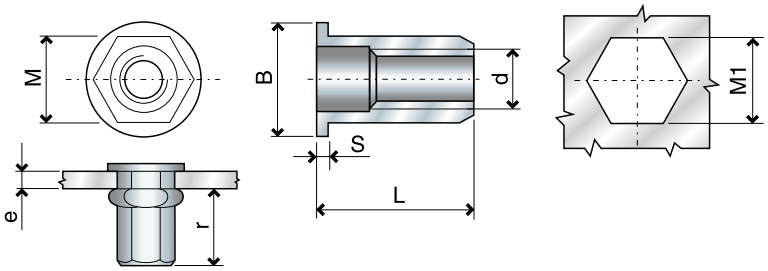

d	Tipo Type / Type Typ / Tipo Тип	e mm	r max	M1	M	B	S	L	Cod. / Code Kode / Código Kod / Код	€ x 1000	N° Pz. N° pcs / N° pces Stk Nr. / N° pzs. Ilość szt. Кол-во шт.	Cod. / Code Kode / Código Kod / Код	€ x 1000	N° Pz. N° pcs / N° pces Stk Nr. / N° pzs. Ilość szt. Кол-во шт.
M4	FTTE	0,5÷2	7,1	6	5,9	9	1	11	63004002	198,80	200	63004001	156,60	2.500
M5	FTTE	0,5÷3	9	7	6,9	10	1	14	63005002	288,40	200	63005001	225,60	2.500
M6	FTTE	0,5÷3	10,3	9	8,9	13	1,5	16	63006002	508,80	200	63006001	377,90	2.500
M8	FTTE	0,5÷3	11,8	11	10,9	16	1,5	18	63008002	747,30	200	63008001	586,00	2.500

	d	F N	Nm
Materiale *Material* *Matériel* *Werkstoff* *Material* Materiał *Материал* **Inox** *Stainless Steel* *Acier Inoxydable* *Edelstahl* *Acero inoxidable* *Stal inox* *Нержавеющая* *Сталь* **AISI 304 Cu**	M 4	5.300	7
	M 5	12.100	14
	M 6	16.300	22
	M 8	29.550	32

> **I valori di resistenza possono essere soggetti a variazioni**

> *Resistance values may be subject to changes* > *Les valeurs de résistance peuvent faire l'objet de modifications* > *Festigkeitswerte können Änderungen unterliegen*

> *Los valores de resistencia pueden estar sujetos a cambios* > *wartości odporności mogą podlegać zmianom* > *Значения сопротивления могут быть изменены*

FTT-INOX A4 (AISI 316)

INSERTI FILETTATI IN ACCIAIO INOX (A4) A TESTA CILINDRICA

STAINLESS STEEL (A4) BLIND RIVET NUTS CYLINDRICAL HEAD

ECROUS A SERTIR EN ACIER INOXYDABLE (A4) TÊTE CYLINDRIQUE

EDELSTAHL (A4) BLINDNIETMUTTERN - FLACHKOPF

TUERCAS REMACHABLES EN ACERO INOXIDABLE (A4), CABEZA ANCHA

NITONAKRĘTKI ZE STALI NIERDZEWNEJ (A4) Z PŁASKIM KOŁNIERZEM

ВСТАВКИ С РЕЗЬБОЙ С ЦИЛИНДРИЧЕСКОЙ ГОЛОВКОЙ ИЗ НЕРЖАВЕЮЩЕЙ СТАЛИ (A4)

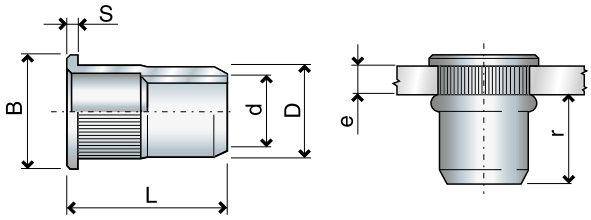

d	Tipo Type / Type Typ / Tipo *Typ* / Тип	e mm	r max	ø mm	D	B	S	L	Cod. / Code Kode / Código Kod / Код	€ x 1000	N° Pz. *N° pcs / N° pces* *Stk Nr. / N° pzs.* Ilość szt. *Кол-во шт.*
	M5 FTT/C	0,5÷3	9,1	7	6,9	10	1,2	13	64705101	227,60	2.500
	M6 FTT/C	0,5÷3	10,2	9	8,9	12	1,5	14,5	64706101	369,80	2.500
	M8 FTT/C	0,8÷3,5	11,5	11	10,9	15	1,5	17,5	64708101	543,20	2.500

	d	N	Nm
Materiale *Material* *Matériel* *Werkstoff* *Material* Materiał *Материал* **Inox** *Stainless Steel* *Acier Inoxydable* *Edelstahl* *Acero inoxidable* *Stal inox* *Нержавеющая* *Сталь* **AISI 316 Cu**	M 5	12.550	14
	M 6	22.950	22
	M 8	31.950	32

> **I valori di resistenza possono essere soggetti a variazioni**

> *Resistance values may be subject to changes* > *Les valeurs de résistance peuvent faire l'objet de modifications* > *Festigkeitswerte können Änderungen unterliegen*

> *Los valores de resistencia pueden estar sujetos a cambios* > *wartości odporności mogą podlegać zmianom* > *Значения сопротивления могут быть изменены*

FTR-INOX A4 (AISI 316)

INSERTI FILETTATI IN ACCIAIO INOX (A4) A TESTA RIDOTTA

STAINLESS STEEL (A4) BLIND RIVET NUTS REDUCED HEAD

ECROUS A SERTIR EN ACIER INOXYDABLE (A4) TÊTE RÉDUITE

EDELSTAHL (A4) BLINDNIETMUTTERN - KLEINKOPF

TUERCAS REMACHABLES EN ACERO INOXIDABLE (A4), CABEZA REDUCIDA

NITONAKRĘTKI ZE STALI NIERDZEWNEJ (A4) Z MINI-KOŁNIERZEM

ВСТАВКИ С РЕЗЬБОЙ С СУЖЕННОЙ ГОЛОВКОЙ ИЗ НЕРЖАВЕЮЩЕЙ СТАЛИ (A4)

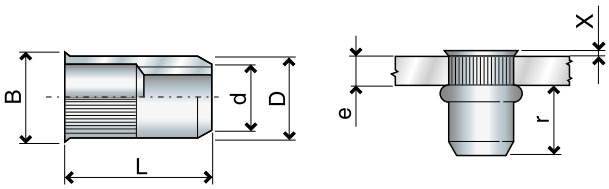

d	Tipo Type / Type Typ / Tipo *Typ* / Тип	e mm	r max	e mm	D	B	X max	L	Cod. / Code Kode / Código Kod / Код	€ x 1000	N° Pz. *N° pcs / N° pces* *Stk Nr. / N° pzs.* Ilość szt. *Кол-во шт.*
M5 FTR		0,5÷2	9,6	7	6,9	8	0,7	12	64805001	213,20	2.500
M6 FTR		0,5÷2	10,7	9	8,9	10	0,7	13,5	64806001	339,70	2.500
M8 FTR		1÷2,5	12,4	11	10,9	12	0,8	16,5	64808001	479,40	2.500

	d	F N	Nm
Materiale *Material* *Matériel* *Werkstoff* *Material* Materiał *Материал* **Inox** *Stainless Steel* *Acier Inoxydable* *Edelstahl* *Acero inoxidable* *Stal inox* *Нержавеющая* *Сталь* **AISI 316 Cu**	M 5	12.550	14
	M 6	22.950	22
	M 8	31.950	32

> **I valori di resistenza possono essere soggetti a variazioni**

> *Resistance values may be subject to changes* > *Les valeurs de résistance peuvent faire l'objet de modifications* > *Festigkeitswerte können Änderungen unterliegen*

> *Los valores de resistencia pueden estar sujetos a cambios* > *wartości odporności mogą podlegać zmianom* > *Значения сопротивления могут быть изменены*

INSERTI FILETTATI IN LEGA DI ALLUMINIO A TESTA CILINDRICA

ALUMINIUM BLIND RIVET NUTS CYLINDRICAL HEAD
ECROUS A SERTIR EN ALUMINIUM TÊTE CYLINDRIQUE
ALU BLINDNIETMUTTERN - FLACHKOPF
TUERCAS REMACHABLES EN ALUMINIO, CABEZA ANCHA
NITONAKRĘTKI ALUMINIOWE Z PŁASKIM KOŁNIERZEM
ВСТАВКИ С РЕЗЬБОЙ С ЦИЛИНДРИЧЕСКОЙ ГОЛОВКОЙ ИЗ АЛЮМИНИЯ

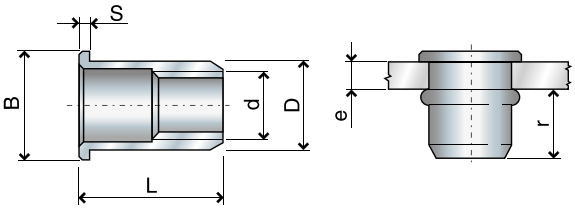

d	Tipo Type / Type Typ / Tipo *Typ* / Тип	e mm	r max	ø mm	D	B	S	L	Cod. / Code Kode / Código Kod / Код	€ x 1000	N° Pz. *N° pcs / N° pces* *Stk Nr. / N° pzs.* Ilość szt. *Кол-во шт.*	Cod. / Code Kode / Código Kod / Код	€ x 1000	N° Pz. *N° pcs / N° pces* *Stk Nr. / N° pzs.* Ilość szt. *Кол-во шт.*
M3	FTT/C	0,3÷1,8	6	5	4,9	7	0,8	9	60103102	67,00	200	60103101	50,00	2.500
M4	FTT/C FTT/L	0,3÷2,5 2,5÷4	7,4	6	5,9	9	1	11 13	60104102 60104302	76,00	200	60104101 60104301	54,50	2.500
M5	FTT/C FTT/L	0,5÷3 3÷5	9	7	6,9	10	1,2	13 15,5	60105102 60105302	78,50	200	60105101 60105301	57,50	2.500
M6	FTT/C FTT/M FTT/L	0,5÷2,3 2,3÷4 4÷6	9,7	9	8,9	12	1,5	14,5 16 17,5	60106102 60106202 60106302	103,00	200	60106101 60106201 60106301	74,50	2.500
M8	FTT/C FTT/L	0,8÷3,5 3,5÷6	11,4	11	10,9	15	1,5	17,5 20	60108102 60108302	136,00	200	60108101 60108301	90,50	2.500

		d	D	F N	Nm
Materiale *Material* *Matériel* *Werkstoff* *Material* *Materiał* *Материал* **Alluminio** *Aluminium* *Aluminium* *Aluminium* *Aluminio* *Aluminium* *Алюминий*	Al Mg 3,5	M 3		2.600	0,7
		M 4		3.900	2,5
		M 5		5.900	5
		M 6		8.600	8
	Al Mg 3	M 8		10.200	20

> **I valori di resistenza possono essere soggetti a variazioni**
> *Resistance values may be subject to changes* > *Les valeurs de résistance peuvent faire l'objet de modifications* > *Festigkeitswerte können Änderungen unterliegen*
> *Los valores de resistencia pueden estar sujetos a cambios* > *wartości odporności mogą podlegać zmianom* > *Значения сопротивления могут быть изменены*

FTS

INSERTI FILETTATI IN LEGA DI ALLUMINIO A TESTA SVASATA

ALUMINIUM BLIND RIVET NUTS COUNTERSUNK HEAD
INSERTS FILETÉS EN ALUMINIUM TÊTE FRAISÉE
ALU BLINDNIETMUTTERN - SENKKOPF
TUERCAS REMACHABLES EN ALUMINIO, CABEZA AVELLANADA
NITONAKRĘTKI ALUMINIOWE Z KOŁNIERZEM STOŻKOWYM
ВСТАВКИ С РЕЗЬБОЙ С РАСКЛЕШЕННОЙ ГОЛОВКОЙ ИЗ АЛЮМИНИЯ

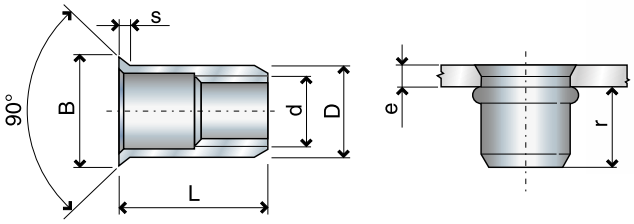

d	Tipo Type / Type Typ / Tipo Тип	e mm	r max	ø mm	D	B	S	L	Cod. / Code Kode / Código Kod / Код	€ x 1000	N° Pz. N° pcs / N° pces Stk Nr. / N° pzs. Ilość szt. Кол-во шт.	Cod. / Code Kode / Código Kod / Код	€ x 1000	N° Pz. N° pcs / N° pces Stk Nr. / N° pzs. Ilość szt. Кол-во шт.
M4	FTS/C FTS/L	1,5÷3,5 3,5÷5	7,4	6	5,9	9	1,5	11 13	60304102 60304302	76,00	200	60304101 60304301	54,50	2.500
M5	FTS/C FTS/L	1,5÷3,8 3,8÷6	8,5	7	6,9	10	1,5	13 15	60305102 60305302	78,50	200	60305101 60305301	57,50	2.500
M6	FTS/C FTS/L	1,5÷3,8 3,8÷6	10,2	9	8,9	12	1,5	15 17	60306102 60306302	103,00	200	60306101 60306301	74,50	2.500
M8	FTS/C FTS/L	1,5÷3,8 3,8÷6	11,4	11	10,9	14	1,5	16,5 19	60308102 60308302	136,00	200	60308101 60308301	90,50	2.500

		d	F N	Nm
Materiale *Material* *Matériel* *Werkstoff* *Material* *Materiał* *Материал* **Alluminio** *Aluminium* *Aluminium* *Aluminium* *Aluminio* *Aluminium* *Алюминий*	Al Mg 3,5	M 4	3.900	2,5
		M 5	5.900	5
		M 6	8.600	8
	Al Mg 3	M 8	10.200	20

> **I valori di resistenza possono essere soggetti a variazioni**
> *Resistance values may be subject to changes* > *Les valeurs de résistance peuvent faire l'objet de modifications* > *Festigkeitswerte können Änderungen unterliegen*
> *Los valores de resistencia pueden estar sujetos a cambios* > *wartości odporności mogą podlegać zmianom* > *Значения сопротивления могут быть изменены*

INSERTI FILETTATI CIECHI IN LEGA DI ALLUMINIO A TESTA CILINDRICA

ALUMINIUM BLIND RIVET NUTS CYLINDRICAL HEAD - CLOSED END TYPE
ECROUS A SERTIR BORGNES EN ALUMINIUM TÊTE CYLINDRIQUE
ALU BLINDNIETMUTTERN - FLACHKOPF - RUNDSCHAFT GESCHLOSSEN
TUERCAS REMACHABLES CIEGAS EN ALUMINIO, CABEZA ANCHA
NITONAKRĘTKI ALUMINIOWE ZAŚLEPIONE Z PŁASKIM KOŁNIERZEM
ГЛУХИЕ ВСТАВКИ С РЕЗЬБОЙ С ЦИЛИНДРИЧЕСКОЙ ГОЛОВКОЙ ИЗ АЛЮМИНИЯ

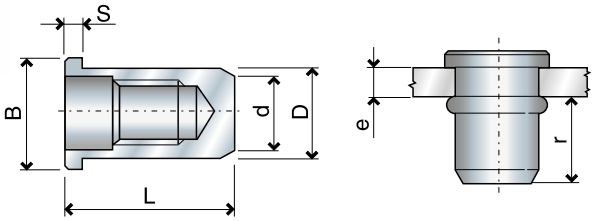

d	Tipo Type / Type Typ / Tipo *Typ* / Тип	e mm	r max	e mm	D	B	S	L	Cod. / Code Kode / Código Kod / Код	€ x 1000	N° Pz. *N° pcs / N° pces* *Stk Nr. / N° pzs.* Ilość szt. *Кол-во шт.*
M3	FTTC/C FTTC/L	0,3÷1,8 1,8÷3	11,2	5	4,9	7	0,8	14,5 15,5	60703101 60703301	82,00	2.500
M4	FTTC/C	0,3÷2,5	13	6	5,9	9	1	16,5	60704101	92,00	2.500
M5	FTTC/C	0,5÷3	14	7	6,9	10	1,2	18	60705101	98,00	2.500
M6	FTTC/C FTTC/M FTTC/L	0,5÷2,3 2,3÷4 4÷6	15,7	9	8,9	12	1,5	20,5 22 23,5	60706101 60706201 60706301	130,00	2.500
M8	FTTC/C	0,8÷3,5	19,4	11	10,9	15	1,5	25,5	60708101	154,00	2.000

> ! **ATTENZIONE: Disponibili solo a richiesta e per quantitativi minimi di 30.000 pz.**
> ! ***ATTENTION:*** *Available only on request. Minimum quantity: 30,000 pcs.*
> ! ***ATTENTION:*** *Disponibles sur demande. Quantité minimum: 30.000 pces.*
> ! ***ACHTUNG:*** *Nur auf Anfrage und in Mindestmengen von 30.000 Stücken erhältlich.*
> ! ***ATENCIÓN:*** *Disponibles solo sobre pedido y para cantidades mínimas de 30.000 piezas.*
> ! ***UWAGA!*** *Nity dostępne są tylko przy zamówieniach powyżej 30.000 szt.*
> ! ***Внимание:*** *Доступны только по заказу. Минимальное количество: 30.000 шт.*

		d	F N	Nm
Materiale *Material* *Matériel* *Werkstoff* *Material* *Materiał* *Материал* **Alluminio** *Aluminium* *Aluminium* *Aluminium* *Aluminio* *Aluminium* *Алюминий*	Al Mg 3,5	M 3	2.600	0,7
		M 4	3.900	2,5
		M 5	5.900	5
		M 6	8.600	8
	Al Mg 3	M 8	10.200	20

> **I valori di resistenza possono essere soggetti a variazioni**
> *Resistance values may be subject to changes* > *Les valeurs de résistance peuvent faire l'objet de modifications* > *Festigkeitswerte können Änderungen unterliegen*
> *Los valores de resistencia pueden estar sujetos a cambios* > *wartości odporności mogą podlegać zmianom* > *Значения сопротивления могут быть изменены*

FAR
BOLOGNA
ITALY
60th
SINCE
1957

COME RAGGIUNGERCI

HOW TO GET TO FAR
COMMENT NOUS TROUVER
WIE KOMMT MAN AN FAR
COMO ALCANZAR FAR
JAK NAS ZNALEŹĆ
КАК ДО НАС ДОБРАТЬСЯ

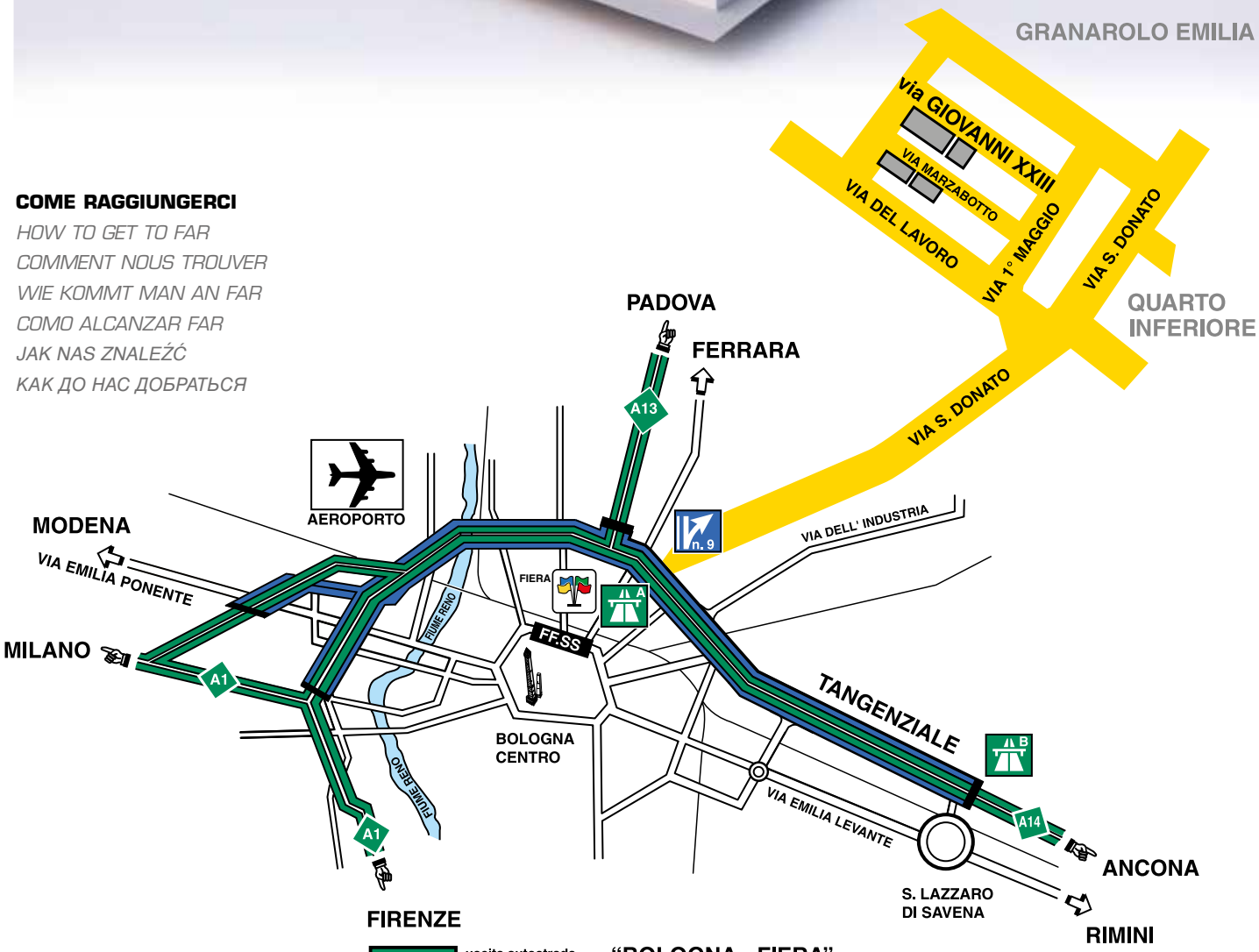

A	uscita autostrada motorway exit sortie autoroute Autobahn-Ausfahrt salida autopista	**"BOLOGNA - FIERA"**
B	uscita autostrada motorway exit sortie autoroute Autobahn-Ausfahrt salida autopista	**"BOLOGNA - S. LAZZARO"**
n. 9	uscita "TANGENZIALE" "TANGENZIALE" exit sortie "TANGENZIALE" "TANGENZIALE"-Ausfahrt salida "TANGENZIALE"	**n. 9** **S. DONATO/GRANAROLO EMILIA** **CADRIANO/MINERBIO**

Layout & Graphic Design: STUDIO AGHARTI (BO) ITALY (21002)

SEDE • HEAD OFFICE • SIEGE • HAUPTSITZ • SEDE • SIEDZIBA • ЦЕНТРАЛЬНЫЙ ОФИС:
Uninominale
Via Giovanni XXIII, 2 - Fraz. Quarto Inferiore
40057 Granarolo Emilia - Bologna - Italy

Ph: +39 - 051 6009511
Fax: +39 - 051 767443
e-mail: commerciale@far.bo.it

Export Dpt.
Ph: +39 - 051 6009591
Fax: +39 - 051 768284
e-mail: export@far.bo.it

DEPOSITO
WAREHOUSE • DEPOT • WARENLAGER
ALMACEN • ODDZIAŁ • СКЛАД:
Via Archimede, 8 - 20099
Sesto San Giovanni - Milano - Italy
Tel. +39 02 2409634
Fax +39 02 26222279

BUREAU DE LIAISON
2 rue Maurice AUDIBERT
69800 ST PRIEST
FRANCE
Tel. : +33 4 72 50 03 83
commercial@far-france.fr

WEB:www.far.bo.it

75036111