2021/04

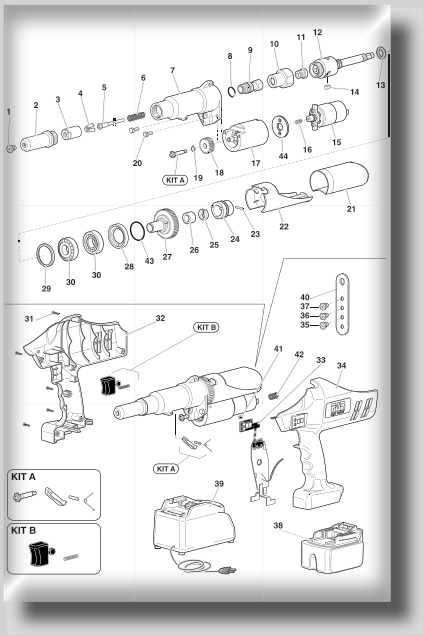

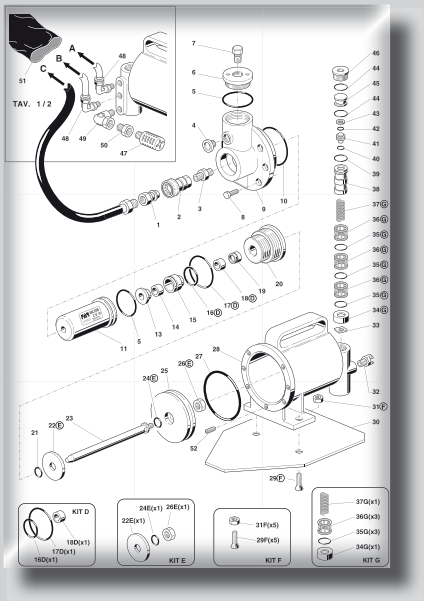

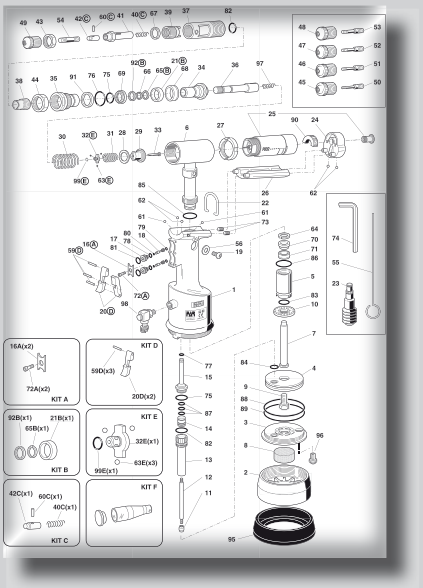

FAR
BOLOGNA
ITALY

>Catalogo parti di ricambio
>Spare parts catalogue
>Catalogue pièces détachées
>Ersatzteilenkatalog

Listino Prezzi ¬ Price List ¬ Tarif ¬ Preisliste

- **LISTINO PREZZI PARTI DI RICAMBIO**
- **SPARE PARTS PRICE LIST**
- **TARIF PIECES DETACHEES**
- **PREISLISTE FÜR ERSATZTEILE**

PER EFFETTUARE LE ORDINAZIONI DELLE PARTI DI RICAMBIO SPECIFICARE:

- MODELLO RIVETTATRICE.
- RIFERIMENTO FIGURA.
- N° DI CODICE.
- DESCRIZIONE.
- QUANTITA' DESIDERATA.

TO ORDER SPARE PARTS PLEASE SPECIFY:

- RIVETING TOOL MODEL.
- REFERENCE TO THE DRAWING.
- CODE NUMBER.
- DESCRIPTION.
- REQUIRED QUANTITY.

POUR EFFECTUER COMMANDES DE PIECES DETACHEES, IL FAUT PRECISER:

- MODEL DE LA RIVETEUSE.
- REFERENCE AU NUMERO DE L'ILLUSTRATION.
- N°. DE REF. DE LA PIECE.
- DESCRIPTION.
- QUANTITE.

UM ERSATZTEILE ZU BESTELLEN, BITTE SPEZIFIZIEREN SIE:

- MODELL DER NIETGERÄTE.
- HINWEIS AUF DIE ZEICHNUNG.
- KODENUMMER.
- BESCHREIBUNG.
- VERLANGTE MENGE.

KIT

Indica che il particolare viene venduto in Kit composto da particolari diversi in quantità diverse.

It indicates that the part is sold in kits consisting of different parts in different quantities.

Indique que la pièce est vendue dans des KITS composés de diverses pièces dans des quantités différentes.

Dieses Wort gibt an, daß der Teil in KIT von verschiedenen Teilen in unterschiedlichen Mengen verkauft wird.

Questa lettera indica che il particolare è contenuto in un Kit
This letter indicates that the part is contained in a KIT
Cette lettre indique que la pièce est contenue dans un KIT
Diese Buchstabe gibt an, daß der Teil in einem KIT enthalten ist

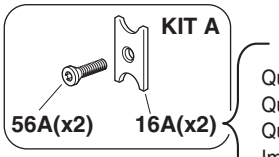

Quantità contenuta nel Kit
Quantity contained in the KIT
Quantité contenue dans un KIT
Im KIT enthaltene Menge

I dati contenuti all'interno di questa pubblicazione non si devono considerare vincolanti. La nostra società si riserva di apportare in qualsiasi momento, senza preavviso, le modifiche che si rendessero necessarie.

The data contained in this publication are not to be cosidered as binding. Should any modification be necessary, our company reserves the right to modify these data without previous notice at any time.

Les données contenues dans cette publication ne doivent pas être con-siderées cointraignantes. Notre société se réserve le droit d'y apporter, à n'importe quel moment et sans préavis, toutes modification(éventuelle-ment) nécéssaires.

Die Daten in dieser Publikation sollen nicht als verbindlich betrachten werden. Unsere Gesellschaft behaltet sich vor, etwaige Abänderungen ohne Vorankündigung vorzunehmen.

RIVETTI E RIVETTATRICI

MOD.
K1
TAV 1/1

Rivettatrice manuale per rivetti ø 2,4 ÷ 4,8 *
Hand riveting tool for rivets ø 2,4 ÷ 4,8 *
Outil à riveter manuel pour rivets ø 2,4 ÷ 4,8 *
Handwerkzeug für niete ø 2,4 ÷ 4,8 *

* Solo alluminio • Aluminium only • Seulement aluminium • • Nur Aluminium

N°	COD.	Qt.	DESCRIZIONE	DESCRIPTION	DESCRIPTION	BESCHREIBUNG	(€) x1
01A	**710493**	**1**	Anello di arresto ø 5 UNI 7064	Stop ring ø 5 UNI 7064	Bague d'arrêt ø 5 UNI 7064	Anschlagring ø 5 UNI 7064	
02	**710483**	**1**	Leva principale	Principal lever	Levier principal	Haupthebel	**9,60**
03B	**710489**	**1**	Cono porta morsetti	Clamps holding cone	Cône porte-mors	Spannbackenhalterkegel	
04	**712147**	**2**	Morsetto	Clamp	Mor	Spannbacken	**3,30**
05B	**712154**	**1**	Apri morsetti	Clamps opener	Ouvre-mors	Spannbackenöffner	
06B	**710486**	**1**	Molla	Spring	Ressort	Feder	
07	**710484**	**1**	Leva secondaria	Secondary lever	Levier secondaire	Zweithebel	**4,90**
08	**710485**	**1**	Perno	Roll pin	Pivot	Stift	**1,20**
09A	**710494**	**1**	Perno	Roll pin	Pivot	Stift	
10	**717010**	**1**	Ugello per rivetto ø 4,8 All.	Nozzle for rivet ø 4,8 All.	Buse pour rivets ø 4,8 All.	Mundstück für Nieten ø 4,8 All.	**2,50**
11	**717009**	**1**	Ugello per rivetto ø 4	Nozzle for rivet ø 4	Buse pour rivets ø 4	Mundstück für Nieten ø 4	**2,50**
12	**717008**	**1**	Ugello per rivetto ø 2,4 ÷ 3,4	Nozzle for rivet ø 2,4 ÷ 3,4	Buse pour rivets ø 2,4 ÷ 3,4	Mundstück für Nieten ø 2,4 ÷ 3,4	**2,50**
13	**711504**	**2**	Manopola	Handle	Poignée	Griff	**1,20**
14	**711832**	**1**	Chiave 10 mm	Wrench 10 mm	Clé 10 mm	Schlüssel 10 mm	**1,20**

KIT

N°	COD.	Qt.	DESCRIZIONE	DESCRIPTION	DESCRIPTION	BESCHREIBUNG	(€) x1
KITA	**740494**		**Kit Perno**	**Pin kit**	**Kit pivot**	**Kit Stift**	**2,50**
01A	710493	5	Anello di arresto ø 5 UNI 7064	Stop ring ø 5 UNI 7064	Bague d'arrêt ø 5 UNI 7064	Anschlagring ø 5 UNI 7064	
09A	710494	5	Perno	Roll pin	Pivot	Stift	
KITB	**740489**		**Kit Cono**	**Cone kit**	**Kit cône**	**Kit Kugel**	**3,30**
03B	710489	1	Cono porta morsetti	Clamps holding cone	Cône porte-mors	Spannbackenhalterkegel	
05B	712154	1	Apri morsetti	Clamps opener	Ouvre-mors	Spannbackenöffner	
06B	710486	1	Molla	Spring	Ressort	Feder	

Rivettatrice manuale per rivetti ø 2,4 ÷ 4,8 *
Hand riveting tool for rivets ø 2,4 ÷ 4,8 *
Outil à riveter manuel pour rivets ø 2,4 ÷ 4,8 *
Handwerkzeug für niete ø 2,4 ÷ 4,8 *

* Solo alluminio • Aluminium only • Seulement aluminium • • Nur Aluminium

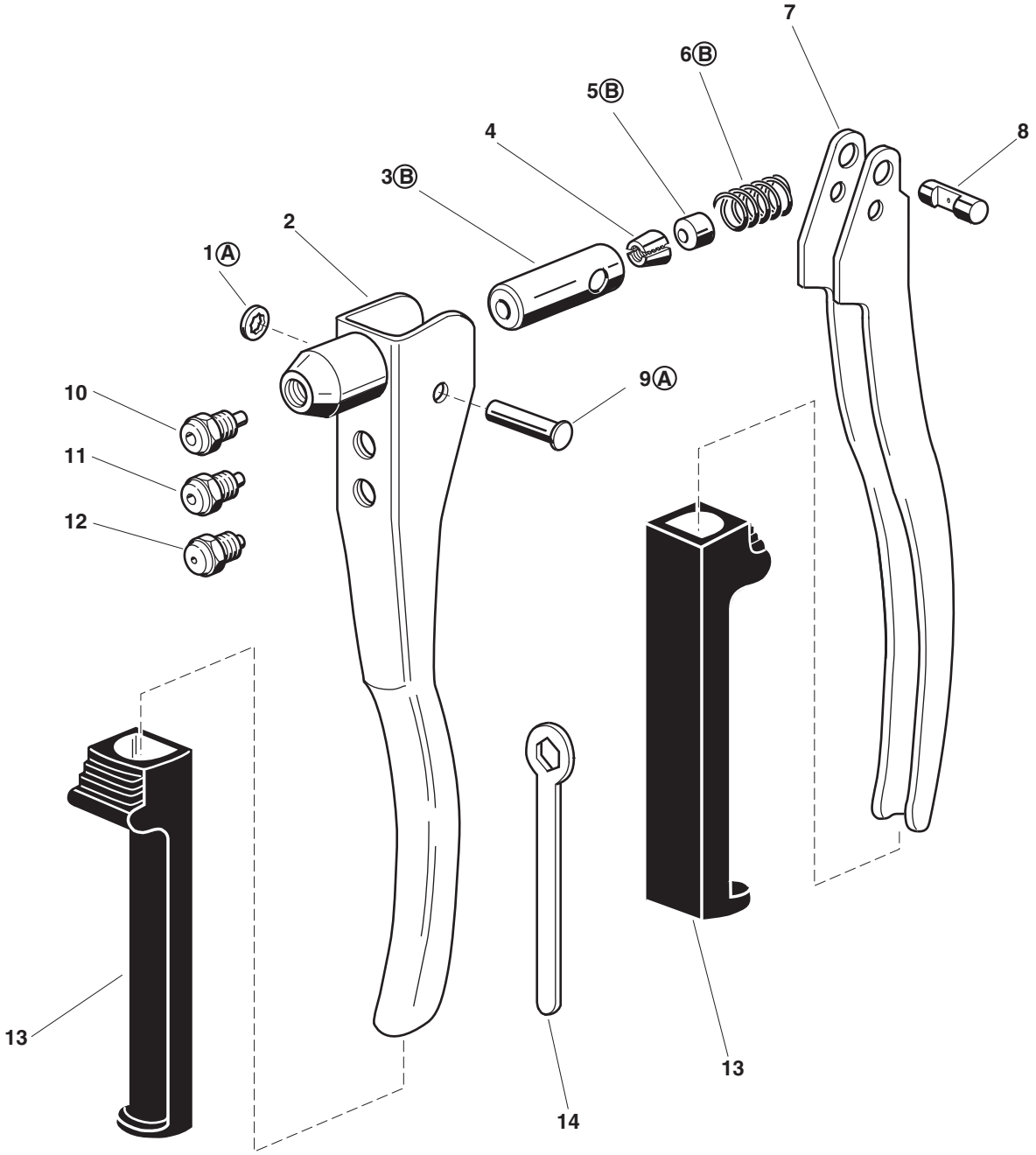

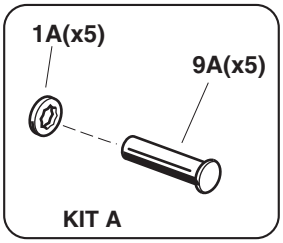

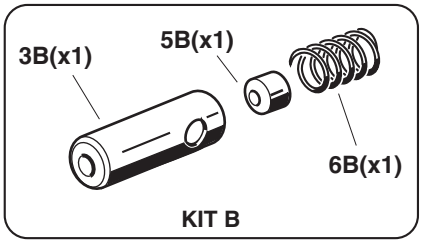

FAR BOLOGNA ITALY
RIVETTI E RIVETTATRICI

MOD.
K 5/96
TAV 1/1

Rivettatrice manuale per rivetti ø 2,4 ÷ 6,4 *
Hand riveting tool for rivets ø 2,4 ÷ 6,4 *
Outil à riveter manuel pour rivets ø 2,4 ÷ 6,4 *
Handwerkzeug für niete ø 2,4 ÷ 6,4 *

* Solo alluminio • Aluminium only • Seulement aluminium • • Nur Aluminium

N°	COD.	Qt.	DESCRIZIONE	DESCRIPTION	DESCRIPTION	BESCHREIBUNG	(€) x1
01	712038	1	Impugnatura	Handgrip	Poignée	Handgriff	9,00
02	710604	1	Corpo esterno	Outside body	Corps extérieur	Aussenschaft	14,80
03	710605	1	Cannotto porta ugello	Sleeve carrying nozzle	Tube porte buse	Düsenträger	6,60
04	712271	1	Forcella	Fork	Fourche	Gabel	6,00
05	710607	1	Porta cono	Cone holder	Porte-cône	Kegelhalter	9,10
06	710608	1	Cono porta morsetti	Clamps holding cone	Cône porte-mors	Spannbackenhalterkegel	3,30
07	710011	3	Morsetto	Clamp	Mor	Spannbacken	3,30
10	710322	1	Molla	Spring	Ressort	Feder	0,60
11	710611	1	Apri morsetti	Clamps opener	Ouvre-mors	Spannbackenöffner	1,80
12A	710612	4	Vite TE M6 x 38	Screw TE M6 x 38	Vis TE M6 x 38	Schraube TE M6 x 38	
13A	710623	4	Dado M 6 UNI 7473	Nut M 6 UNI 7473	Ecrou M 6 UNI 7473	Mutter M 6 UNI 7473	0,40
14	710613	11	Dado M 5 UNI 7473	Nut M 5 UNI 7473	Ecrou M 5 UNI 7473	Mutter M 5 UNI 7473	0,30
15B	712039	1	Perno zigrinato	Knurled pin	Pivot moleté	Gerändelter Bolzen	
16B	712041	4	Asta pantografo corta	Short pantograph rod	Barre pantographe courte	Kurzer Pantographstab	
17	710616	9	Vite TE M5 x 20	Screw TE M5 x 20	Vis TE M5 x 20	Schraube TE M5 x 20	0,30
18D	712042	12	Asta pantografo lunga	Long pantograph rod	Barre pantographe longue	Langer Pantographstab	
19	710618	2	Vite TE M5 x 25	Screw TE M5 x 25	Vis TE M5 x 25	Schraube TE M5 x 25	0,90
20C	712040	4	Leva	Lever	Levier	Hebel	
21D	710620	1	Distanziale	Spacer	Entretoise	Distanzstück	
22D	710621	2	Distanziale	Spacer	Entretoise	Distanzstück	
23C	710622	2	Perno zigrinato	Knurled pin	Pivot moleté	Gerändelter Bolzen	
24	717004	1	Ugello per rivetto ø 4,8 Cu / Acc.	Nozzle for rivet ø 4,8 Cu / Steel	Buse pour rivets ø 4,8 Cu / Acier	Mundstück für Nieten ø 4,8 Cu/ St.	2,50
25	717003	1	Ugello per rivetto ø 4,8 All.	Nozzle for rivet ø 4,8 All.	Buse pour rivets ø 4,8 All.	Mundstück für Nieten ø 4,8 All.	2,50
26	717002	1	Ugello per rivetto ø 4	Nozzle for rivet ø 4	Buse pour rivets ø 4	Mundstück für Nieten ø 4	2,50
27	717001	1	Ugello per rivetto ø 2,4 ÷ 3,4	Nozzle for rivet ø 2,4 ÷ 3,4	Buse pour rivets ø 2,4 ÷ 3,4	Mundstück für Nieten ø 2,4 ÷ 3,4	2,50
28	717005	1	Ugello per rivetto ø 6 / 6,4	Nozzle for rivet ø 6 / 6,4	Buse pour rivets ø 6 / 6,4	Mundstück für Nieten ø 6 / 6,4	2,50
29	717006	1	Ugello per rivetto ø 2,4	Nozzle for rivet ø 2,4	Buse pour rivets ø 2,4	Mundstück für Nieten ø 2,4	2,50
30A	716285	4	Rosetta ø 6,4 UNI 6592	Washer ø 6,4 UNI 6592	Rondelle ø 6,4 UNI 6592	Unterlegscheibe ø 6,4 UNI 6592	

KIT

N°	COD.	Qt.	DESCRIZIONE	DESCRIPTION	DESCRIPTION	BESCHREIBUNG	(€) x1
KITA	**740612**		**Kit Vite M 6**	**Screw M 6 kit**	**Kit vis M 6**	**Kit Schraube M 6**	3,70
12A	710612	4	Vite TE M6 x 38	Screw TE M6 x 38	Vis TE M6 x 38	Schraube TE M6 x 38	
13A	710623	4	Dado M 6 UNI 7473	Nut M 6 UNI 7473	Ecrou M 6 UNI 7473	Mutter M 6 UNI 7473	
30A	716285	4	Rosetta ø 6,4 UNI 6592	Washer ø 6,4 UNI 6592	Rondelle ø 6,4 UNI 6592	Unterlegscheibe ø 6,4 UNI 6592	
KITB	**742041**		**Kit Asta corta**	**Short rod kit**	**Kit barre courte**	**Kit kurzer Stab**	4,90
15B	712039	1	Perno zigrinato	Knurled pin	Pivot moleté	Gerändelter Bolzen	
16B	712041	4	Asta pantografo corta	Short pantograph rod	Barre pantographe courte	Kurzer Pantographstab	
KITC	**742040**		**Kit Leva**	**Lever kit**	**Kit levier**	**Kit Hebel**	3,90
20C	712040	4	Leva	Lever	Levier	Hebel	
23C	710622	2	Perno zigrinato	Knurled pin	Pivot moleté	Gerändelter Bolzen	
KITD	**742042**		**Kit Asta lunga**	**Long rod Kit**	**Kit barre longue**	**Kit langer Stab**	5,80
18D	712042	2	Asta pantografo lunga	Long pantograph rod	Barre pantographe longue	Langer Pantographstab	
21D	710620	1	Distanziale	Spacer	Entretoise	Distanzstück	
22D	710621	2	Distanziale	Spacer	Entretoise	Distanzstück	

FAR BOLOGNA ITALY
RIVETTI E RIVETTATRICI

MOD.		
K 5/96	**Rivettatrice manuale per rivetti ø 2,4 ÷ 6,4 *** **Hand riveting tool for rivets ø 2,4 ÷ 6,4 *** **Outil à riveter manuel pour rivets ø 2,4 ÷ 6,4 *** **Handwerkzeug für niete ø 2,4 ÷ 6,4 ***	* Solo alluminio • Aluminium only • Seulement aluminium • • Nur Aluminium
TAV 1/1		

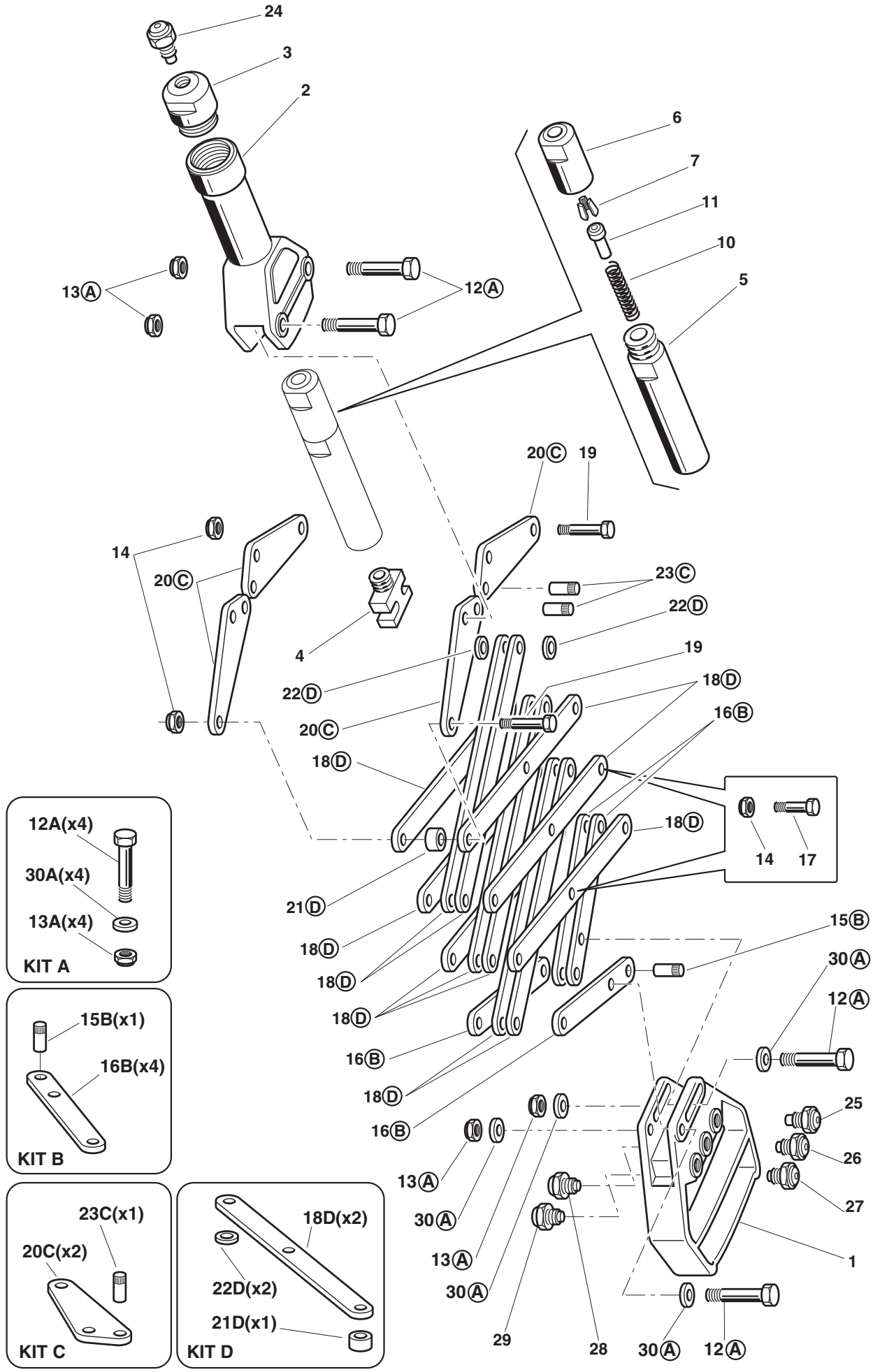

FAR BOLOGNA ITALY
RIVETTI E RIVETTATRICI

MOD.
K 14
TAV 1/1

Rivettatrice manuale per rivetti ø 2,4 ÷ 4,8
Hand riveting tool for rivets ø 2,4 ÷ 4,8
Outil à riveter manuel pour rivets ø 2,4 ÷ 4,8
Handwerkzeug für niete ø 2,4 ÷ 4,8

N°	COD.	Qt.	DESCRIZIONE	DESCRIPTION	DESCRIPTION	BESCHREIBUNG	(€) x1
01	**717001**	**1**	Ugello per rivetto ø 2,4 ÷ 3,4	Nozzle for rivet ø 2,4 ÷ 3,4	Buse pour rivets ø 2,4 ÷ 3,4	Mundstück für Nieten ø 2,4 ÷ 3,4	**2,50**
02	**717002**	**1**	Ugello per rivetto ø 4	Nozzle for rivet ø 4	Buse pour rivets ø 4	Mundstück für Nieten ø 4	**2,50**
03	**717004**	**1**	Ugello per rivetto ø 4,8 Cu / Acc.	Nozzle for rivet ø 4,8 Cu / Steel	Buse pour rivets ø 4,8 Cu / Acier	Mundstück für Nieten ø 4,8 Cu/ St.	**2,50**
04	**710049**	**1**	Leva principale	Principal lever	Levier principal	Haupthebel	**29,60**
05	**710050**	**1**	Cono porta morsetti	Clamps holding cone	Cône porte-mors	Spannbackenhalterkegel	**8,40**
06	**710011**	**3**	Morsetto	Clamp	Mor	Spannbacken	**3,30**
07A	**710051**	**1**	Apri morsetti	Clamps opener	Ouvre-mors	Spannbackenöffner	
08A	**710052**	**1**	Molla	Spring	Ressort	Feder	
09	**710053**	**1**	Porta cono	Cone holder	Porte-cône	Kegelhalter	**9,50**
10B	**710359**	**1**	Vite TE M9 x 20	Screw TE M7 x 35,5	Vis TE M7 x 35,5	Schraube TE M7 x 35,5	
11B	**712737**	**1**	Dado M 7 UNI 7474	Nut M 7 UNI 7474	Ecrou M 7 UNI 7474	Mutter M 7 UNI 7474	
14	**710054**	**1**	Leva secondaria	Secondary lever	Levier secondaire	Zweithebel	**11,90**
15	**710055**	**1**	Perno zigrinato	Knurled pin	Pivot moleté	Gerändelter Bolzen	**0,70**
16	**717003**	**1**	Ugello per rivetto ø 4,8 All.	Nozzle for rivet ø 4,8 All.	Buse pour rivets ø 4,8 All.	Mundstück für Nieten ø 4,8 All.	**2,50**
17	**712907**	**2**	Manopola	Handle	Poignée	Griff	**1,20**
18	**710113**	**1**	Chiave 12 mm	Wrench 12 mm	Clé 12 mm	Schlüssel 12 mm	**1,20**

KIT

N°	COD.	Qt.	DESCRIZIONE	DESCRIPTION	DESCRIPTION	BESCHREIBUNG	(€) x1
KITA	**740051**		**Kit Apri morsetti**	**Clamps opener kit**	**Kit ouvre-mors**	**Kit Spannbackenöffner**	**2,50**
07A	710051	1	Apri morsetti	Clamps opener	Ouvre-mors	Spannbackenöffner	
08A	710052	1	Molla	Spring	Ressort	Feder	
KITB	**740359**		**Kit Vite M 7**	**Screw M 7 kit**	**Kit vis M 7**	**Kit Schraube M 7**	**3,70**
10B	710359	4	Vite TE M9 x 20	Screw TE M7 x 35,5	Vis TE M7 x 35,5	Schraube TE M7 x 35,5	
11B	712737	4	Dado M 7 UNI 7474	Nut M 7 UNI 7474	Ecrou M 7 UNI 7474	Mutter M 7 UNI 7474	

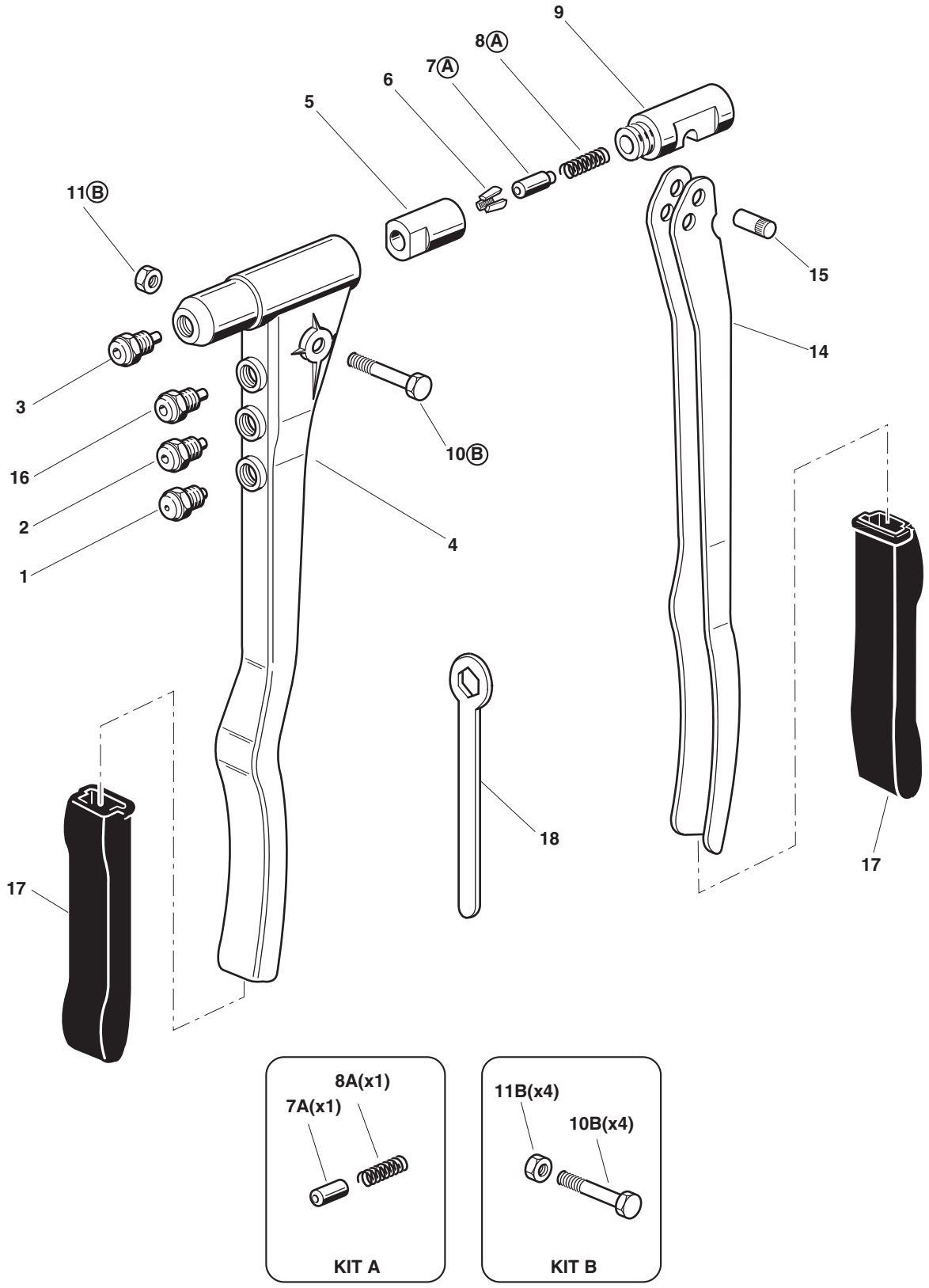
9
8Ⓐ
7Ⓐ
6
5
11Ⓑ
15
14
3
16
2
1
10Ⓑ
4
18
17
17
8A(x1)
7A(x1)
KIT A
11B(x4)
10B(x4)
KIT B

FAR BOLOGNA ITALY
RIVETTI E RIVETTATRICI

MOD.
K 20/95
TAV 1/1

Rivettatrice manuale per rivetti ø 2,4 ÷ 7,8
Hand riveting tool for rivets ø 2,4 ÷ 7,8
Outil à riveter manuel pour rivets ø 2,4 ÷ 7,8
Handwerkzeug für niete ø 2,4 ÷ 7,8

N°	COD.	Qt.	DESCRIZIONE	DESCRIPTION	DESCRIPTION	BESCHREIBUNG	(€) x1
01	**710056**	**2**	Manopola	Handle	Poignée	Griff	**1,30**
02	**710057**	**1**	Leva destra	Right lever	Levier droit	Rechter Hebel	**9,30**
03	**717001**	**1**	Ugello per rivetto ø 2,4 ÷ 3,4	Nozzle for rivet ø 2,4 ÷ 3,4	Buse pour rivets ø 2,4 ÷ 3,4	Mundstück für Nieten ø 2,4 ÷ 3,4	**2,50**
04	**717002**	**1**	Ugello per rivetto ø 4	Nozzle for rivet ø 4	Buse pour rivets ø 4	Mundstück für Nieten ø 4	**2,50**
05	**717004**	**1**	Ugello per rivetto ø 4,8 Cu / Acc.	Nozzle for rivet ø 4,8 Cu / Steel	Buse pour rivets ø 4,8 Cu / Acier	Mundstück für Nieten ø 4,8 Cu/St.	**2,50**
06	**710966**	**1**	Cannotto porta ugello	Sleeve carrying nozzle	Tube porte buse	Düsenträger	**9,70**
07	**710967**	**1**	Corpo esterno	Outside body	Corps extérieurr	Aussenschaft	**13,20**
08	**710060**	**1**	Porta cono	Cone holder	Porte-cône	Kegelhalter	**10,70**
09	**711822**	**1**	Vite M 15	Screw M 15	Vis M 15	Schraube M 15	**3,70**
10	**710809**	**1**	Supporto bielle	Connecting rod support	Support bielles	Umlenkhebelhalterung	**11,90**
11	**710063**	**2**	Biella	Connecting rod	Bielle	Umlenkhebel	**2,90**
12	**710064**	**2**	Perno per biella	Pin for connecting rod	Pivot pour bielle	Stift	**0,40**
13	**710065**	**1**	Cono porta morsetti	Clamps holding cone	Cône porte-mors	Spannbackenhalterkegel	**9,00**
14	**710011**	**3**	Morsetto	Clamp	Mor	Spannbacken	**3,30**
15A	**710066**	**1**	Apri morsetti	Clamps opener	Ouvre-mors	Spannbackenöffner	
16A	**710067**	**1**	Molla	Spring	Ressort	Feder	
19B	**710241**	**4**	Vite TE M7 x 26	Screw TE M7 x 26	Vis TE M7 x 26	Schraube TE M7 x 26	
20B	**710048**	**4**	Dado M 7 UNI 5589	Nut M 7 UNI 5589	Ecrou M 7 UNI 5589	Mutter M 7 UNI 5589	
21	**710070**	**1**	Leva sinistra	Left lever	Levier gauche	Linker Hebel	**9,30**
22	**717005**	**1**	Ugello per rivetto ø 6 / 6,4	Nozzle for rivet ø 6 / 6,4	Buse pour rivets ø 6 / 6,4	Mundstück für Nieten ø 6 / 6,4	**2,50**
23	**717007**	**1**	Ugello per rivetto ø 7,8	Nozzle for rivet ø 7,8	Buse pour rivets ø 7,8	Mundstück für Nieten ø 7,8	**2,50**
24	**710113**	**1**	Chiave 12 mm	Wrench 12 mm	Clé 12 mm	Schlüssel 12 mm	**1,20**
25	**71345212**	**1**	Deflettore chiodi	Nails baffle	Déflecteur de clous	Ablenker für Nägel	**3,10**

KIT

N°	COD.	Qt.	DESCRIZIONE	DESCRIPTION	DESCRIPTION	BESCHREIBUNG	(€) x1
KITA	**740066**		**Kit Apri morsetti**	**Clamps opener kit**	**Kit ouvre-mors**	**Kit Spannbackenöffner**	**3,70**
15A	710066	1	Apri morsetti	Clamps opener	Ouvre-mors	Spannbackenöffner	
16A	710067	1	Molla	Spring	Ressort	Feder	
KITB	**740241**		**Kit Vite M 7**	**Screw M 7 kit**	**Kit vis M 7**	**Kit Schraube M 7**	**2,50**
19B	710241	4	Vite TE M7 x 26	Screw TE M7 x 26	Vis TE M7 x 26	Schraube TE M7 x 26	
20B	710048	4	Dado M 7 UNI 5589	Nut M 7 UNI 5589	Ecrou M 7 UNI 5589	Mutter M 7 UNI 5589	

FAR BOLOGNA ITALY
RIVETTI E RIVETTATRICI

MOD.
K 20/95
TAV 1/1

Rivettatrice manuale per rivetti ø 2,4 ÷ 7,8
Hand riveting tool for rivets ø 2,4 ÷ 7,8
Outil à riveter manuel pour rivets ø 2,4 ÷ 7,8
Handwerkzeug für niete ø 2,4 ÷ 7,8

FUORI PRODUZIONE
OUT OF PRODUCTION
HORS DE PRODUCTION
AUSSER PRODUKTION

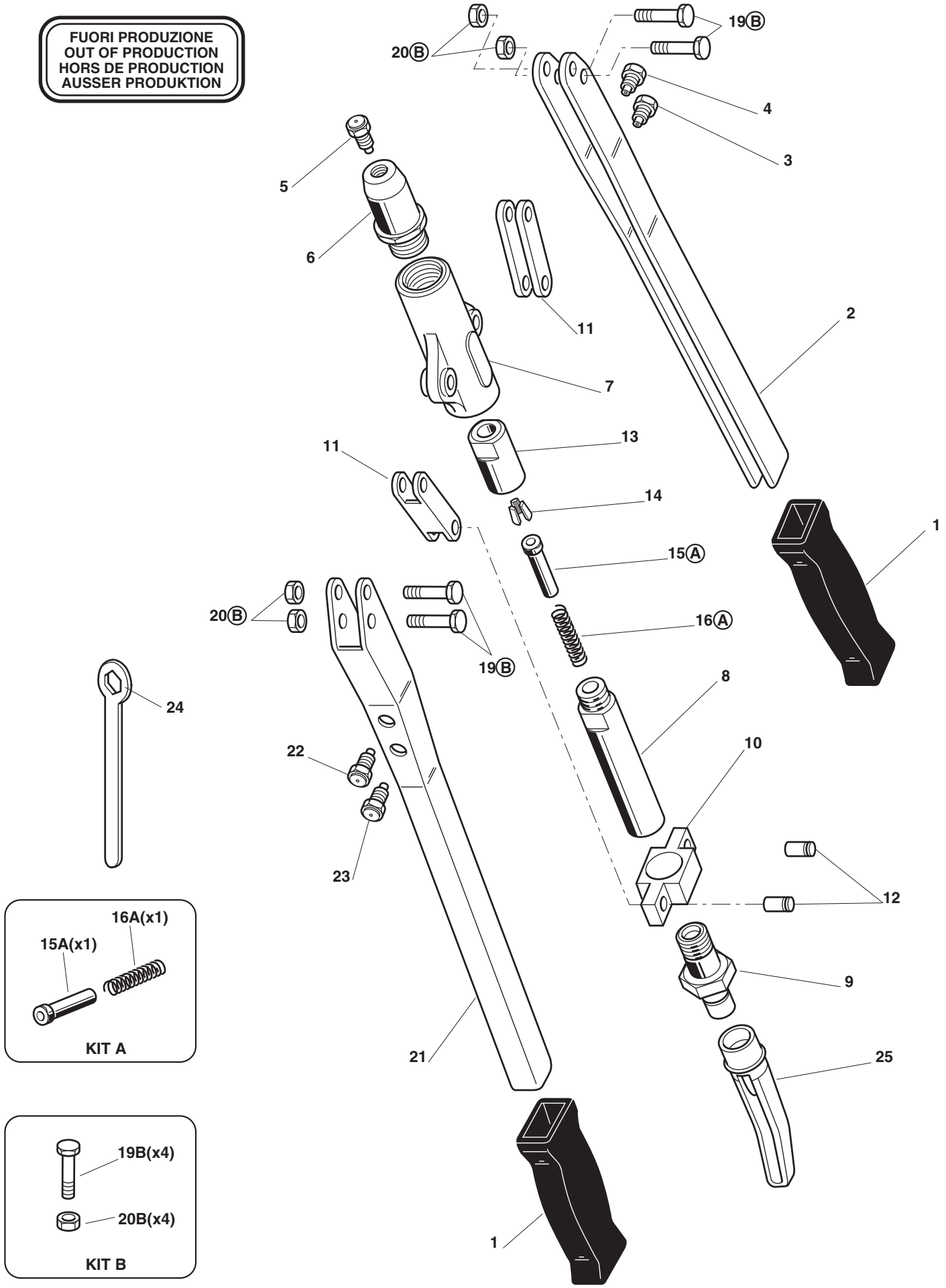

FAR BOLOGNA ITALY
RIVETTI E RIVETTATRICI

MOD.
K 25
TAV 1/1

Rivettatrice manuale per rivetti ø 2,4 ÷ 7,8
Hand riveting tool for rivets ø 2,4 ÷ 7,8
Outil à riveter manuel pour rivets ø 2,4 ÷ 7,8
Handwerkzeug für niete ø 2,4 ÷ 7,8

N°	COD.	Qt.	DESCRIZIONE	DESCRIPTION	DESCRIPTION	BESCHREIBUNG	(€) x1
01	71345953	2	Impugnatura	Handgrip	Poignée	Handgriff	2,30
02	71345954	2	Leva	Lever	Levier	Hebel	9,30
03	717001	1	Ugello per rivetto ø 2,4 ÷ 3,4	Nozzle for rivet ø 2,4 ÷ 3,4	Buse pour rivets ø 2,4 ÷ 3,4	Mundstück für Nieten ø 2,4 ÷ 3,4	2,50
04	717002	1	Ugello per rivetto ø 4	Nozzle for rivet ø 4	Buse pour rivets ø 4	Mundstück für Nieten ø 4	2,50
05	71345949	2	Perno	Roll pin	Pivot	Stift	0,40
06	71345948	2	Biella	Connecting rod	Bielle	Umlenkhebel	3,10
07	72A00219	1	Corpo	Body	Corps	Körper	14,30
08	710966	1	Cannotto porta ugello	Sleeve carrying nozzle	Tube porte buse	Düsenträger	9,70
09	717004	1	Ugello per rivetto ø 4,8 Cu / Acc.	Nozzle for rivet ø 4,8 Cu / Steel	Buse pour rivets ø 4,8 Cu / Acier	Mundstück für Nieten ø 4,8 Cu/St.	2,50
10A	71345903	4	Vite TCCE M6	Screw TCCE M6	Vis TCCE M6	Schraube TCCE M6	
11	710065	1	Cono porta morsetti	Clamps holding cone	Cône porte-mors	Spannbackenhalterkegel	9,00
12	710011	3	Morsetto	Clamp	Mor	Spannbacken	3,30
13B	710066	1	Apri morsetti	Clamps opener	Ouvre-mors	Spannbackenöffner	
14B	710067	1	Molla	Spring	Ressort	Feder	
15	71345947	1	Porta cono	Cone holder	Porte-cône	Kegelhalter	10,70
16	72A00218	1	Raccordo contenitore	Container connector	Raccord conteneur	Behälteranschlussstück	12,10
17	71345946	1	Vite raccordo	Screw	Vis	Schraube	5,10
18	71345952	1	Contenitore chiodi	Nails container	Récupérateur de clous	Behälter für Nägel	1,90
19A	710623	4	Dado M 6 UNI 7473	Nut M 6 UNI 7473	Ecrou M 6 UNI 7473	Mutter M 6 UNI 7473	0,40
20	717005	1	Ugello per rivetto ø 6 / 6,4	Nozzle for rivet ø 6 / 6,4	Buse pour rivets ø 6 / 6,4	Mundstück für Nieten ø 6 / 6,4	2,50
21	717007	1	Ugello per rivetto ø 7,8	Nozzle for rivet ø 7,8	Buse pour rivets ø 7,8	Mundstück für Nieten ø 7,8	2,50
22	710113	1	Chiave 12 mm	Wrench 12 mm	Clé 12 mm	Schlüssel 12 mm	1,20

KIT

N°	COD.	Qt.	DESCRIZIONE	DESCRIPTION	DESCRIPTION	BESCHREIBUNG	(€) x1
KITA	**74000069**		**Kit Vite M 6**	**Screw M 6 kit**	**Kit vis M 6**	**Kit Schraube M 6**	1,20
10A	71345903	2	Vite TCCE M6	Screw TCCE M6	Vis TCCE M6	Schraube TCCE M6	
19A	710623	2	Dado M 6 UNI 7473	Nut M 6 UNI 7473	Ecrou M 6 UNI 7473	Mutter M 6 UNI 7473	
KITB	**740066**		**Kit Apri morsetti**	**Clamps opener kit**	**Kit ouvre-mors**	**Kit Spannbackenöffner**	3,70
13B	710066	1	Apri morsetti	Clamps opener	Ouvre-mors	Spannbackenöffner	
14B	710067	1	Molla	Spring	Ressort	Feder	

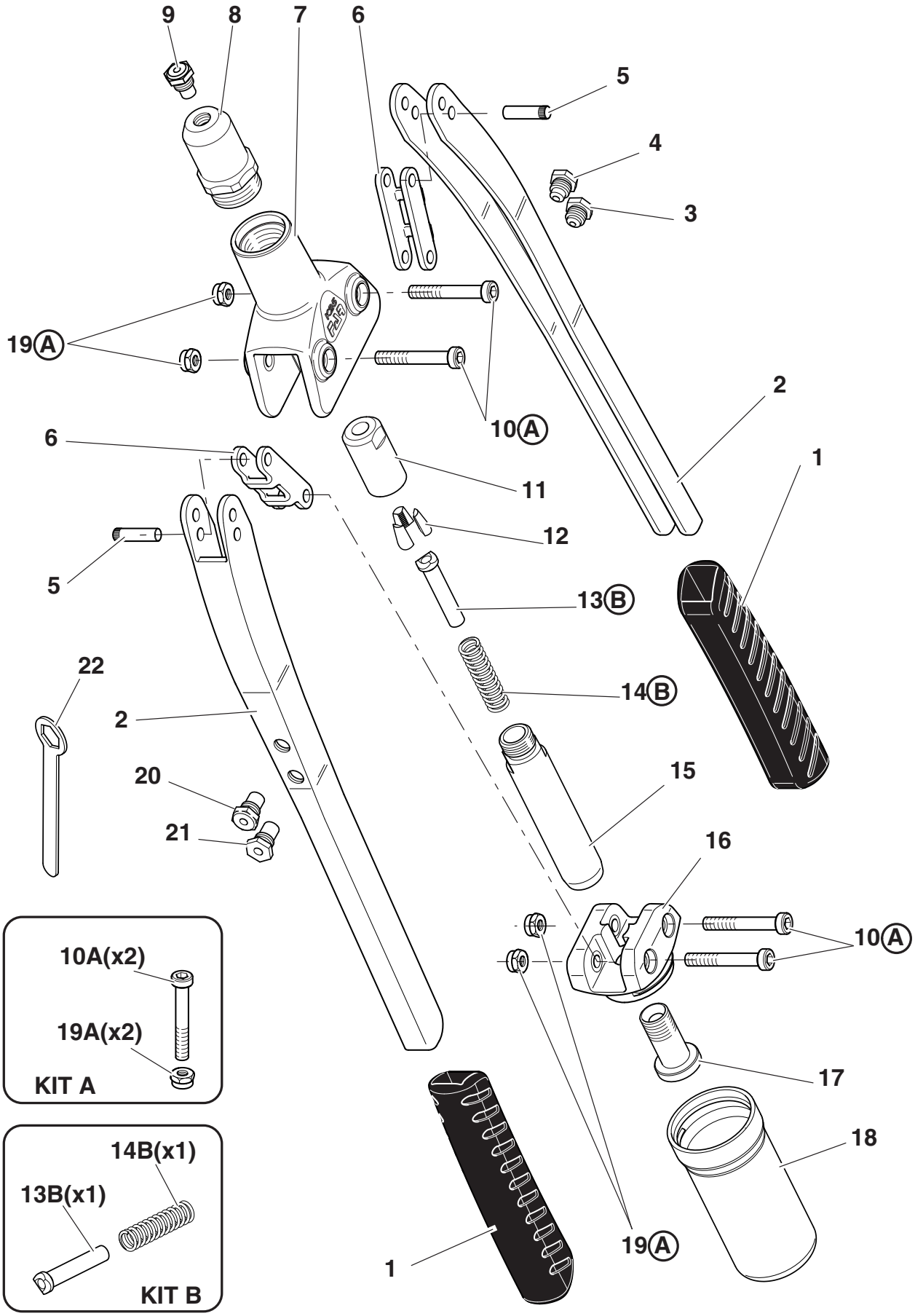
9
8
7
6
5
4
3
19A
10A
2
1
11
12
13B
14B
15
16
17
18
19A
22
20
21
10A(x2)
19A(x2)
KIT A
14B(x1)
13B(x1)
KIT B

FAR BOLOGNA ITALY
RIVETTI E RIVETTATRICI

MOD.
K 33-F
TAV 1/1

Rivettatrice manuale per rivetti ø 4,8 ÷ 6,4
Hand riveting tool for rivets ø 4,8 ÷ 6,4
Outil à riveter manuel pour rivets ø 4,8 ÷ 6,4
Handwerkzeug für niete ø 4,8 ÷ 6,4

N°	COD.	Qt.	DESCRIZIONE	DESCRIPTION	DESCRIPTION	BESCHREIBUNG	(€) x1
01	71345953	2	Impugnatura	Handgrip	Poignée	Handgriff	2,30
02	71346123	2	Prolunga	Extension	Rallonge	Verlängerung	27,00
03C	71346165	4	Perno	Roll pin	Pivot	Stift	
04	71346124	2	Leva	Lever	Levier	Hebel	13,00
05	717016	1	Ugello per rivetto Farbolt ø 4,8	Nozzle for rivet Farbolt ø 4,8	Buse pour rivets Farbolt ø 4,8	Mundstück für Nieten Farbolt ø 4,8	12,50
06	71345949	2	Perno	Roll pin	Pivot	Stift	0,40
07	71345948	2	Biella	Connecting rod	Bielle	Umlenkhebel	3,10
08	72000082	1	Corpo	Body	Corps	Körper	16,50
09	710966	1	Cannotto porta ugello	Sleeve carrying nozzle	Tube porte buse	Düsenträger	9,70
10	717015	1	Ugello per rivetto Farbolt ø 6,4	Nozzle for rivet Farbolt ø 6,4	Buse pour rivets Farbolt ø 6,4	Mundstück für Nieten Farbolt ø 6,4	12,50
11A	71345903	4	Vite TCCE M6	Screw TCCE M6	Vis TCCE M6	Schraube TCCE M6	
12	711356	1	Cono porta morsetti per Farbolt	Cone holding clmaps for Farbolt	Cône porte mors pour Farbolt	Spannbackenhalterkegel Farbolt	17,90
13	713213	3	Morsetto per Farbolt	Clamp for Farbolt	Mor pour Farbolt	Spannbacken für Farbolt	5,80
14	71346131	2	Vite	Screw	Vis	Schraube	3,00
15B	710066	1	Apri morsetti	Clamps opener	Ouvre-mors	Spannbackenöffner	
16B	710067	1	Molla	Spring	Ressort	Feder	
17	71345947	1	Porta cono	Cone holder	Porte-cône	Kegelhalter	10,70
18	713222	1	Distanziale	Spacer	Entretoise	Distanzstück	4,30
19	72A00218	1	Raccordo contenitore	Container connector	Raccord conteneur	Behälteranschlussstück	12,10
20	71345946	1	Vite raccordo	Screw	Vis	Schraube	5,10
21	71345952	1	Contenitore chiodi	Nails container	Récupérateur de clous	Behälter für Nägel	1,90
22A	710623	4	Dado M 6 UNI 7473	Nut M 6 UNI 7473	Ecrou M 6 UNI 7473	Mutter M 6 UNI 7473	0,40
23	717018	1	Ugello per rivetto ø 4,8	Nozzle for rivet ø 4,8	Buse pour rivets ø 4,8	Mundstück für Nieten ø 4,8	6,00
24	717019	1	Ugello per rivetto ø 6,4	Nozzle for rivet ø 6,4	Buse pour rivets ø 6,4	Mundstück für Nieten ø 6,4	6,00
25	710113	1	Chiave 12 mm	Wrench 12 mm	Clé 12 mm	Schlüssel 12 mm	1,20
26C	71C01338	4	Anello elastico ø 4 UNI 7434	Snap ring ø 4 UNI 7434	Bague élastique ø 4 UNI 7434	Kolbenring ø 4 UNI 7434	
27	711394	3	Morsetto	Clamp	Mor	Spannbacken	9,00

KIT

N°	COD.	Qt.	DESCRIZIONE	DESCRIPTION	DESCRIPTION	BESCHREIBUNG	(€) x1
KITA	74000069	1	**Kit Vite M 6**	**Screw M 6 kit**	**Kit vis M 6**	**Kit Schraube M 6**	1,20
11A	71345903	2	Vite TCCE M6	Screw TCCE M6	Vis TCCE M6	Schraube TCCE M6	
22A	710623	2	Dado M 6 UNI 7473	Nut M 6 UNI 7473	Ecrou M 6 UNI 7473	Mutter M 6 UNI 7473	
KITB	740066	1	**Kit Apri morsetti**	**Clamps opener kit**	**Kit ouvre-mors**	**Kit Spannbackenöffner**	3,70
15B	710066	1	Apri morsetti	Clamps opener	Ouvre-mors	Spannbackenöffner	
16B	710067	1	Molla	Spring	Ressort	Feder	
KITC	74000083	1	**Kit Perno e Anello**	**Pin and ring kit**	**Kit pivot et bague**	**Kit Stift und Ring**	6,70
03C	71346165	2	Perno	Roll pin	Pivot	Stift	
26C	71C01338	2	Anello elastico ø 4 UNI 7434	Snap ring ø 4 UNI 7434	Bague élastique ø 4 UNI 7434	Kolbenring ø 4 UNI 7434	

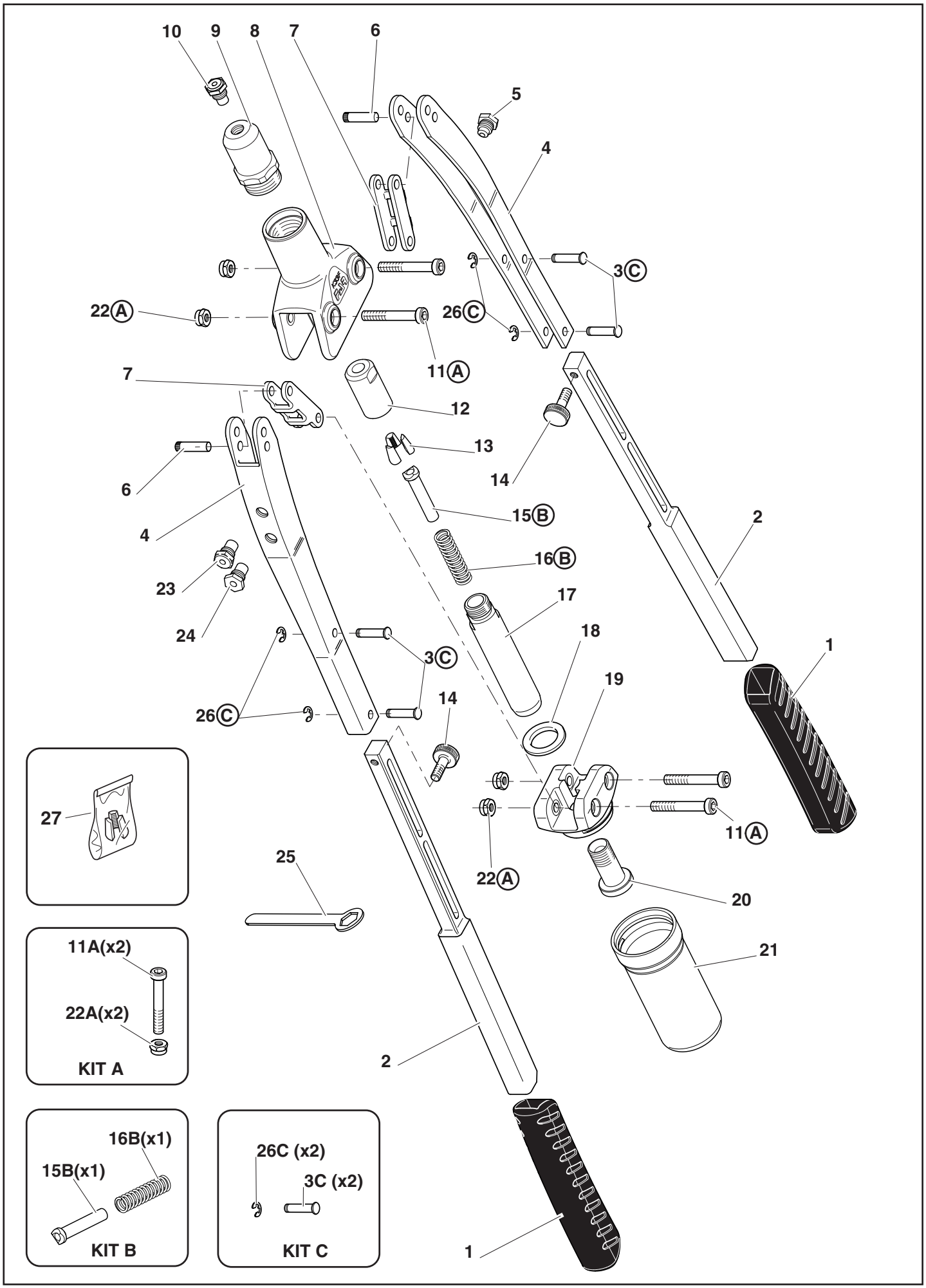
10
9
8
7
6
5
4
3C
22A
26C
11A
7
12
13
14
6
4
15B
2
16B
23
17
24
18
1
3C
19
26C
14
11A
22A
25
20
21
27
2
11A(x2)
22A(x2)
KIT A
16B(x1)
15B(x1)
KIT B
26C (x2)
3C (x2)
KIT C
1

FAR BOLOGNA ITALY
RIVETTI E RIVETTATRICI

MOD.
K 35-F
TAV 1/1

Rivettatrice manuale per rivetti ø 4,8 ÷ 6,4
Hand riveting tool for rivets ø 4,8 ÷ 6,4
Outil à riveter manuel pour rivets ø 4,8 ÷ 6,4
Handwerkzeug für niete ø 4,8 ÷ 6,4

N°	COD.	Qt.	DESCRIZIONE	DESCRIPTION	DESCRIPTION	BESCHREIBUNG	(€) x1
01	713234	2	Manopola	Handle	Poignée	Griff	1,60
02	723235	1	Leva destra	Right lever	Levier droit	Rechter Hebel	21,80
03	717019	1	Ugello per rivetto ø 6,4	Nozzle for rivet ø 6,4	Buse pour rivets ø 6,4	Mundstück für Nieten ø 6,4	6,00
04	717018	1	Ugello per rivetto ø 4,8	Nozzle for rivet ø 4,8	Buse pour rivets ø 4,8	Mundstück für Nieten ø 4,8	6,00
05	717015	1	Ugello per rivetto Farbolt ø 6,4	Nozzle for rivet Farbolt ø 6,4	Buse pour rivets Farbolt ø 6,4	Mundstück für Nieten Farbolt ø 6,4	12,50
06	710966	1	Cannotto porta ugello	Sleeve carrying nozzle	Tube porte buse	Düsenträger	9,70
07	710967	1	Corpo esterno	Outside body	Corps extérieurr	Aussenschaft	13,20
08	710060	1	Porta cono	Cone holder	Porte-cône	Kegelhalter	10,70
09	711822	1	Vite M 15	Screw M 15	Vis M 15	Schraube M 15	3,70
10	710809	1	Supporto bielle	Connecting rod support	Support bielles	Umlenkhebelhalterung	11,90
11	710063	2	Biella	Connecting rod	Bielle	Umlenkhebel	2,90
12	710064	2	Perno per biella	Pin for connecting rod	Pivot pour bielle	Stift	0,40
13	711356	1	Cono porta morsetti per Farbolt	Cone holding clmaps for Farbolt	Cône porte mors pour Farbolt	Spannbackenhalterkegel Farbolt	17,90
14	713213	3	Morsetto per Farbolt	Clamp for Farbolt	Mor pour Farbolt	Spannbacken für Farbolt	5,80
15A	710066	1	Apri morsetti	Clamps opener	Ouvre-mors	Spannbackenöffner	
16A	710067	1	Molla	Spring	Ressort	Feder	
17B	710241	4	Vite TE M7 x 26	Screw TE M7 x 26	Vis TE M7 x 26	Schraube TE M7 x 26	
18B	710048	4	Dado M 7 UNI 5589	Nut M 7 UNI 5589	Ecrou M 7 UNI 5589	Mutter M 7 UNI 5589	
19	723236	1	Leva sinistra	Left lever	Levier gauche	Linker Hebel	21,80
20	717016	1	Ugello per rivetto Farbolt ø 4,8	Nozzle for rivet Farbolt ø 4,8	Buse pour rivets Farbolt ø 4,8	Mundstück für Nieten Farbolt ø 4,8	12,50
21	710113	1	Chiave 12 mm	Wrench 12 mm	Clé 12 mm	Schlüssel 12 mm	1,20
22	713222	1	Distanziale	Spacer	Entretoise	Distanzstück	4,30
23	71345212	1	Deflettore chiodi	Nails baffle	Déflecteur de clous	Ablenker für Nägel	3,10

KIT

N°	COD.	Qt.	DESCRIZIONE	DESCRIPTION	DESCRIPTION	BESCHREIBUNG	(€) x1
KITA	**740066**		**Kit Apri morsetti**	**Clamps opener kit**	**Kit ouvre-mors**	**Kit Spannbackenöffner**	3,70
15A	710066	1	Apri morsetti	Clamps opener	Ouvre-mors	Spannbackenöffner	
16A	710067	1	Molla	Spring	Ressort	Feder	
KITB	**740241**		**Kit Vite M 7**	**Screw M 7 kit**	**Kit vis M 7**	**Kit Schraube M 7**	2,50
17B	710241	4	Vite TE M7 x 26	Screw TE M7 x 26	Vis TE M7 x 26	Schraube TE M7 x 26	
18B	710048	4	Dado M 7 UNI 5589	Nut M 7 UNI 5589	Ecrou M 7 UNI 5589	Mutter M 7 UNI 5589	

FAR BOLOGNA ITALY
RIVETTI E RIVETTATRICI

MOD.
K 35-F
TAV 1/1

Rivettatrice manuale per rivetti ø 4,8 ÷ 6,4
Hand riveting tool for rivets ø 4,8 ÷ 6,4
Outil à riveter manuel pour rivets ø 4,8 ÷ 6,4
Handwerkzeug für niete ø 4,8 ÷ 6,4

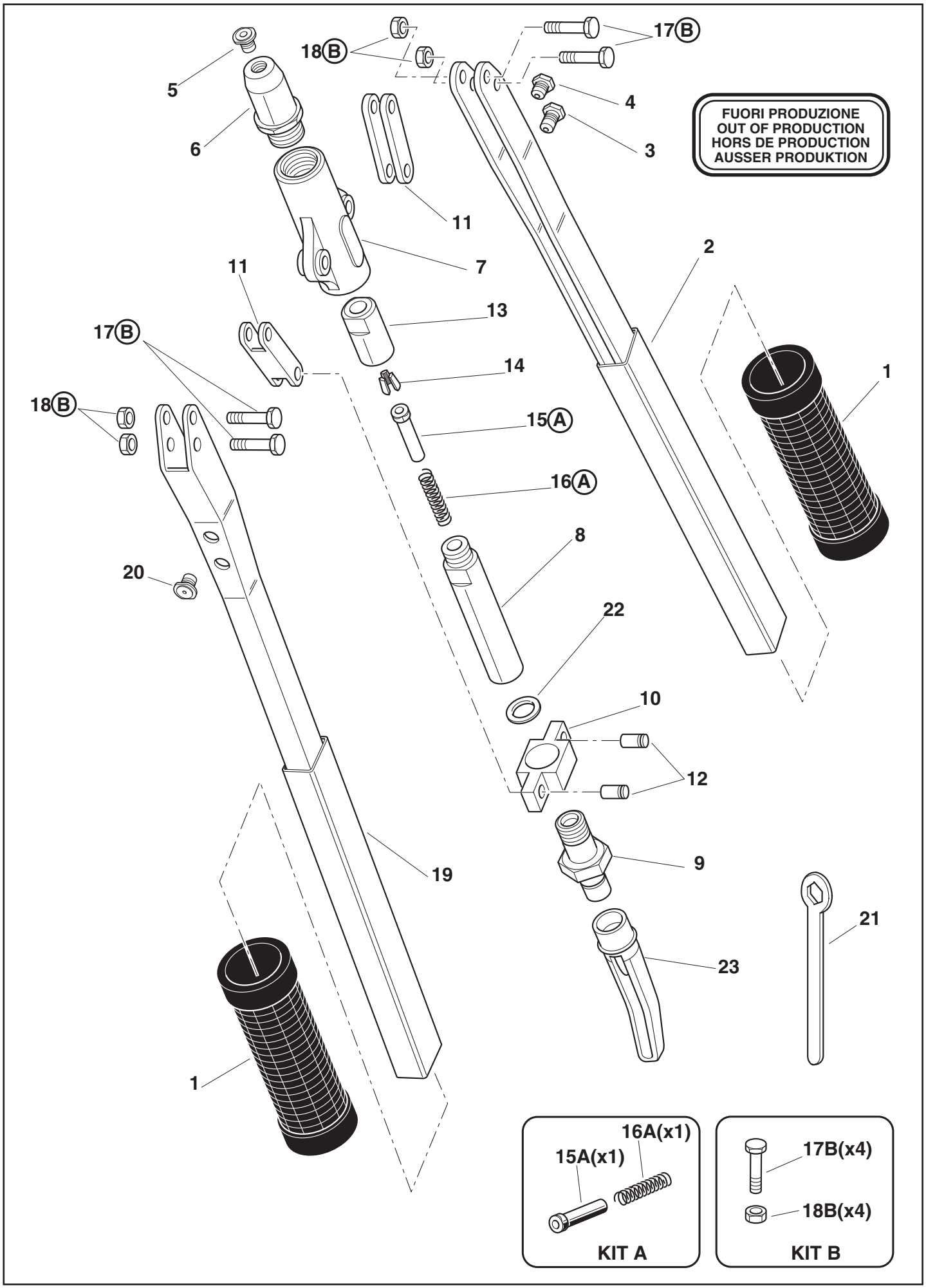

FAR BOLOGNA ITALY
RIVETTI E RIVETTATRICI

MOD.
K 39
TAV 1/1

Rivettatrice manuale per rivetti ø 2,4 ÷ 4,8
Hand riveting tool for rivets ø 2,4 ÷ 4,8
Outil à riveter manuel pour rivets ø 2,4 ÷ 4,8
Handwerkzeug für niete ø 2,4 ÷ 4,8

N°	COD.	Qt.	DESCRIZIONE	DESCRIPTION	DESCRIPTION	BESCHREIBUNG	(€) x1
01	**712713**	**1**	Leva secondaria	Secondary lever	Levier secondaire	Zweithebel	**9,80**
02	**710113**	**1**	Chiave 12 mm	Wrench 12 mm	Clé 12 mm	Schlüssel 12 mm	**1,20**
03	**711223**	**1**	Manopola superiore	Handle	Poignée	Griff	**1,20**
04	**712714**	**1**	Leva principale	Principal lever	Levier principal	Haupthebel	**16,40**
05	**717001**	**1**	Ugello per rivetto ø 2,4 ÷ 3,4	Nozzle for rivet ø 2,4 ÷ 3,4	Buse pour rivets ø 2,4 ÷ 3,4	Mundstück für Nieten ø 2,4 ÷ 3,4	**2,50**
06	**717002**	**1**	Ugello per rivetto ø 4	Nozzle for rivet ø 4	Buse pour rivets ø 4	Mundstück für Nieten ø 4	**2,50**
07	**717003**	**1**	Ugello per rivetto ø 4,8 All.	Nozzle for rivet ø 4,8 All.	Buse pour rivets ø 4,8 All.	Mundstück für Nieten ø 4,8 All.	**2,50**
08	**717004**	**1**	Ugello per rivetto ø 4,8 Cu / Acc.	Nozzle for rivet ø 4,8 Cu / Steel	Buse pour rivets ø 4,8 Cu / Acier	Mundstück für Nieten ø 4,8 Cu/St.	**2,50**
09A	**710116**	**1**	Cono porta morsetti	Clamps holding cone	Cône porte-mors	Spannbackenhalterkegel	
10	**710011**	**3**	Morsetto	Clamp	Mor	Spannbacken	**3,30**
11A	**710117**	**1**	Apri morsetti	Clamps opener	Ouvre-mors	Spannbackenöffner	
12A	**710118**	**1**	Molla	Spring	Ressort	Feder	
13	**712717**	**1**	Porta cono	Cone holder	Porte-cône	Kegelhalter	**6,50**
14	**712718**	**1**	Perno zigrinato	Knurled pin	Pivot moleté	Gerändelter Bolzen	**0,60**
15B	**712719**	**1**	Vite M 7	Screw M 7	Vis M 7	Schraube M 7	
16B	**712737**	**1**	Dado M 7 UNI 7474	Nut M 7 UNI 7474	Ecrou M 7 UNI 7474	Mutter M 7 UNI 7474	
17	**711222**	**1**	Manopola inferiore	Handle	Poignée	Griff	**1,20**

KIT

N°	COD.	Qt.	DESCRIZIONE	DESCRIPTION	DESCRIPTION	BESCHREIBUNG	(€) x1
KITA	**740116**		**Kit Cono**	**Cone kit**	**Kit cône**	**Kit Kugel**	**4,10**
09A	710116	1	Cono porta morsetti	Clamps holding cone	Cône porte-mors	Spannbackenhalterkegel	
11A	710117	1	Apri morsetti	Clamps opener	Ouvre-mors	Spannbackenöffner	
12A	710118	1	Molla	Spring	Ressort	Feder	
KITB	**742719**		**Kit Vite M 7**	**Screw M 7 kit**	**Kit vis M 7**	**Kit Schraube M 7**	**3,30**
15B	712719	4	Vite M 7	Screw M 7	Vis M 7	Schraube M 7	
16B	712737	4	Dado M 7 UNI 7474	Nut M 7 UNI 7474	Ecrou M 7 UNI 7474	Mutter M 7 UNI 7474	

Rivettatrice manuale per rivetti ø 2,4 ÷ 4,8
Hand riveting tool for rivets ø 2,4 ÷ 4,8
Outil à riveter manuel pour rivets ø 2,4 ÷ 4,8
Handwerkzeug für niete ø 2,4 ÷ 4,8

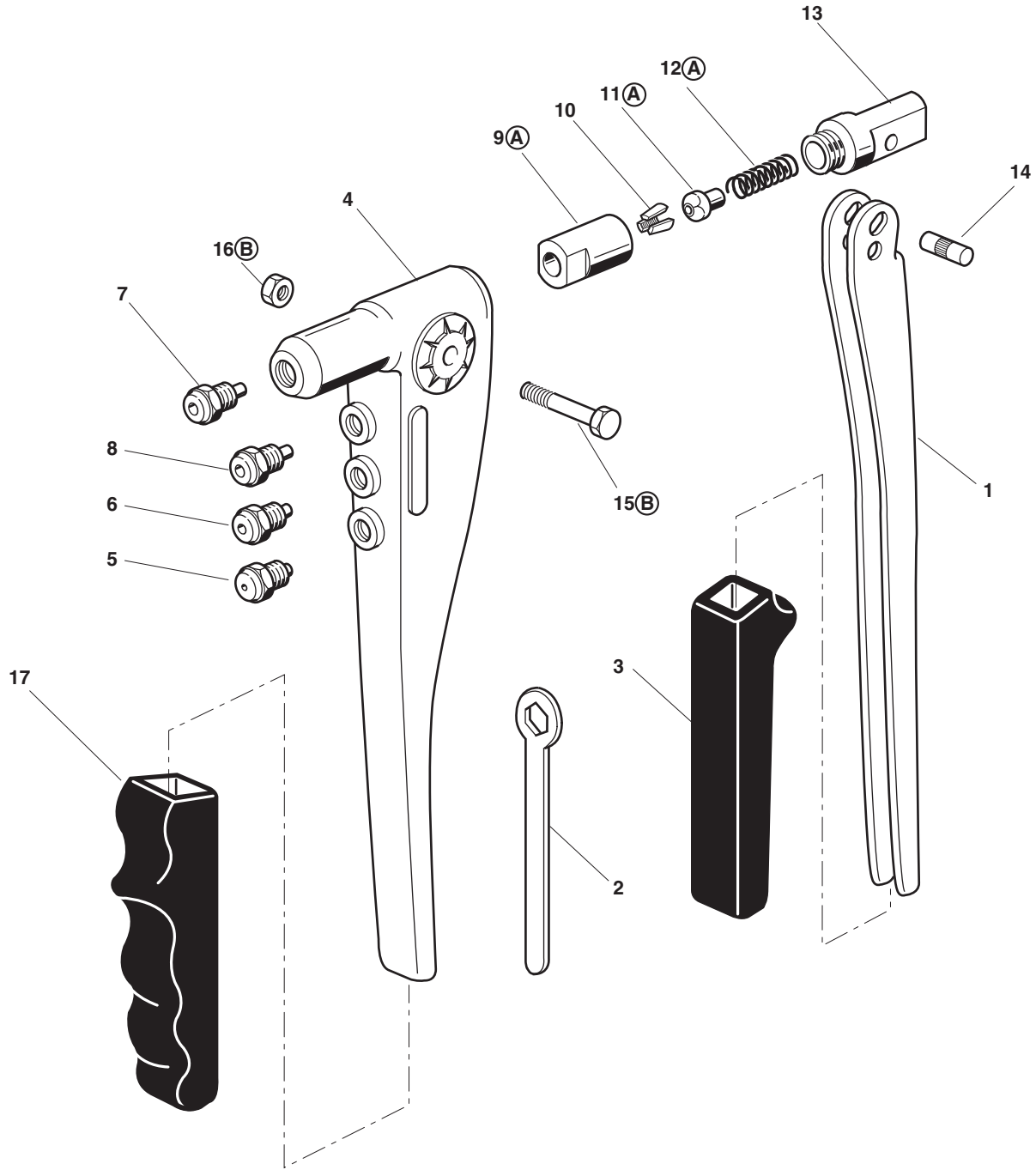

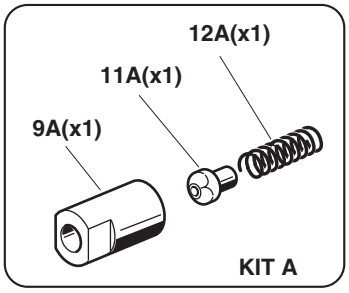

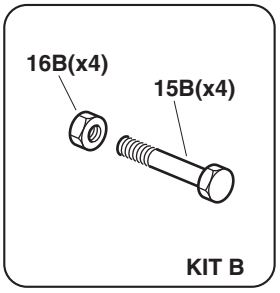

FAR BOLOGNA ITALY
RIVETTI E RIVETTATRICI

MOD.
RAC 83/95
TAV 1/1

Rivettatrice pneumatica per rivetti ø 2,4 ÷ 4,8*
Pneumatic riveting tool for rivets ø 2,4 ÷ 4,8*
Outil à riveter pneumatique pour rivets ø 2,4 ÷ 4,8*
Pneumatisches Werkzeug für niete ø 2,4 ÷ 4,8*

* Solo alluminio • Aluminium only • Seulement aluminium • • Nur Aluminium

N°	COD.	Qt.	DESCRIZIONE	DESCRIPTION	DESCRIPTION	BESCHREIBUNG	(€) x1
01	717003	1	Ugello per rivetto ø 4,8 All.	Nozzle for rivet ø 4,8 All.	Buse pour rivets ø 4,8 All.	Mundstück für Nieten ø 4,8 All.	2,50
02	710513	1	Cannotto porta ugello	Sleeve carrying nozzle	Tube porte buse	Düsenträger	16,40
03	710294	1	Guarnizione OR 150	Gasket OR 150	Joint OR 150	Dichtung OR 150	0,60
04	710420	1	Guarnizione OR 210	Gasket OR 210	Joint OR 210	Dichtung OR 210	0,30
05		1	Coperchio RAL 3020	Cover RAL 3020	Couvercle RAL 3020	Deckel RAL 3020	
	710534		Per mod. fino al 11/2016	For mod. up to 11/2016	Pour mod. jusqu'à 11/2016	Für Mod. bis 11/2016	27,30
	71346177		Per mod. dal 12/2016 - RAL 3020	For mod. from 12/2016 - R. 3020	Pour mod. depuis 12/2016-R 3020	Für Mod. ab 12/2016 - RAL 3020	27,30
06	710422	1	Ammortizzatore	Shock absorber	Ammortisseur	Stossdampfer	4,80
07		1	Corpo rivettatrice RAL 3020	Riveting tool body RAL 3020	Corps outil à riveter RAL 3020	Nietmaschinenkörper RAL 3020	
	710535		Per mod. fino al 11/2016	For mod. up to 11/2016	Pour mod. jusqu'à 11/2016	Für Mod. bis 11/2016	57,60
	71346175		Per mod. dal 12/2016 - RAL 3020	For mod. from 12/2016 - R. 3020	Pour mod. depuis 12/2016-R 3020	Für Mod. ab 12/2016 - RAL 3020	57,60
08A	710188	5	Gabbia	Cage	Cage	Käfig	
09A	710187	4	Guarnizione OR 109	Gasket OR 109	Joint OR 109	Dichtung OR 109	
10B	710536	1	Pulsante	Push-button	Poussoir	Drucktaste	
11B	710537	1	Spina elastica ø 4 x 12 UNI 6873	Spring pin ø 4 x 12 UNI 6873	Goupille élastique ø 4 x 12 UNI 6873	Spannstift ø 4 x 12 UNI 6873	
12	710426	1	Rondella	Washer	Rondelle	Unterlegscheibe	1,80
15	710538	1	Ghiera	Ring nut	Bague	Nutmutter	3,10
16	710539	1	Spoletta	Valve	Bobine	Ventil	11,70
17A	710540	1	Molla	Spring	Ressort	Feder	
18	710011	3	Morsetto	Clamp	Mor	Spannbacken	3,30
19	710431	1	Cono porta morsetti	Clamps holding cone	Cône porte-mors	Spannbackenhalterkegel	16,40
20C	710544	1	Apri morsetti	Clamps opener	Ouvre-mors	Spannbackenöffner	
21C	710515	1	Molla	Spring	Ressort	Feder	
23	710427	1	Guarnizione OR 013	Gasket OR 013	Joint OR 013	Dichtung OR 013	0,30
24	710542	1	Boccola distanziale	Bush	Douille	Distanzstück buchse	9,30
25	710173	1	Raccordo dado fresato 1/4"	Milled nut connector 1/4"	Raccord écrou moleté 1/4"	Anschlusstück gefräste Mutter 1/4"	4,80
26	717001	1	Ugello per rivetto ø 2,4 ÷ 3,4	Nozzle for rivet ø 2,4 ÷ 3,4	Buse pour rivets ø 2,4 ÷ 3,4	Mundstück für Nieten ø 2,4 ÷ 3,4	2,50
27	717006	1	Ugello per rivetto ø 2,4	Nozzle for rivet ø 2,4	Buse pour rivets ø 2,4	Mundstück für Nieten ø 2,4	2,50
28	710438	1	Gancio bilanciatore	Balancer hook	Crochet équilibreur	Ausgleichshaken	3,30
29	710219	1	Silenziatore 1 SEP 1/8"	Silencer 1 SEP 1/8"	Silencieur 1 SEP 1/8"	Schalldämpfer 1 SEP 1/8"	4,80
30	710302	1	Dado M 12 UNI 7474	Nut M 12 UNI 7474	Ecrou M 12 UNI 7474	Mutter M 12 UNI 7474	1,00
31	710439	1	Tappo	Cap	Bouchon	Verschluss	0,80
32	710243	1	Disco ammortizzatore	Shock absorber disc	Disque amortisseur	Scheibe	3,00
33	710442	1	Pistone fisso	Fixed piston	Piston fixe	Kolben	10,10
34	710443	2	Pistone mobile	Movable piston	Piston mobile	Kolben	10,10
35	710295	2	Anello Seeger 78 UNI 7437	Seeger ring 78 UNI 7437	Bague seeger 78 UNI 7437	Seeger-Ring 78 UNI 7437	2,10
36	710444	1	Guarnizione OR 211	Gasket OR 211	Joint OR 211	Dichtung OR 211	0,30
37	710335	3	Guarnizione OR 844	Gasket OR 844	Joint OR 844	Dichtung OR 844	0,60
38	710670	4	Vite TCCE M6 x 12 UNI 5931	Screw TCCE M6 x 12 UNI 5931	Vis TCCE M6 x 12 UNI 5931	Schraube TCCE M6 x 12 UNI 5931	0,30
39D	710958	1	Albero	Shaft	Arbre	Welle	
40D	710707	1	Porta cono	Cone holder	Porte-cône	Kegelhalter	
41	717002	1	Ugello per rivetto ø 4	Nozzle for rivet ø 4	Buse pour rivets ø 4	Mundstück für Nieten ø 4	2,50
45D	711938	1	Prolunga albero	Shaft extension	Rallonge arbre	Wellenverlängerungsstück	

KIT

N°	COD.	Qt.	DESCRIZIONE	DESCRIPTION	DESCRIPTION	BESCHREIBUNG	(€) x1
KITA	**740188**		**Kit Gabbia**	**Cage kit**	**Kit cage**	**Kit Käfig**	**4,30**
08A	710188	5	Gabbia	Cage	Cage	Käfig	
09A	710187	4	Guarnizione OR 109	Gasket OR 109	Joint OR 109	Dichtung OR 109	
17A	710540	1	Molla	Spring	Ressort	Feder	
KITB	**740536**		**Kit Pulsante**	**Push-button kit**	**Kit poussoir**	**Drucktaste Kit**	**3,90**
10B	710536	1	Pulsante	Push-button	Poussoir	Drucktaste	
11B	710537	1	Spina elastica ø 4 x 12 UNI 6873	Spring pin ø 4 x 12 UNI 6873	Goupille élastique ø4x12 UNI 6873	Spannstift ø 4 x 12 UNI 6873	
KITC	**740544**		**Kit Apri morsetti**	**Clamps opener kit**	**Kit ouvre-mors**	**Kit Spannbackenöffner**	**5,50**
20C	710544	1	Apri morsetti	Clamps opener	Ouvre-mors	Spannbackenöffner	
21C	710515	1	Molla	Spring	Ressort	Feder	
KITD	**740707**		**Kit Porta cono**	**Cone holder kit**	**Kit porte-cône**	**Kit Kegelhalter**	**38,90**
39D	710958	1	Albero	Shaft	Arbre	Welle	
40D	710707	1	Porta cono	Cone holder	Porte-cône	Kegelhalter	
45D	711938	1	Prolunga albero	Shaft extension	Rallonge arbre	Wellenverlängerungsstück	

Rivettatrice pneumatica per rivetti ø 2,4 ÷ 4,8*
Pneumatic riveting tool for rivets ø 2,4 ÷ 4,8*
Outil à riveter pneumatique pour rivets ø 2,4 ÷ 4,8*
Pneumatisches Werkzeug für niete ø 2,4 ÷ 4,8*

* Solo alluminio • Aluminium only • Seulement aluminium • • Nur Aluminium

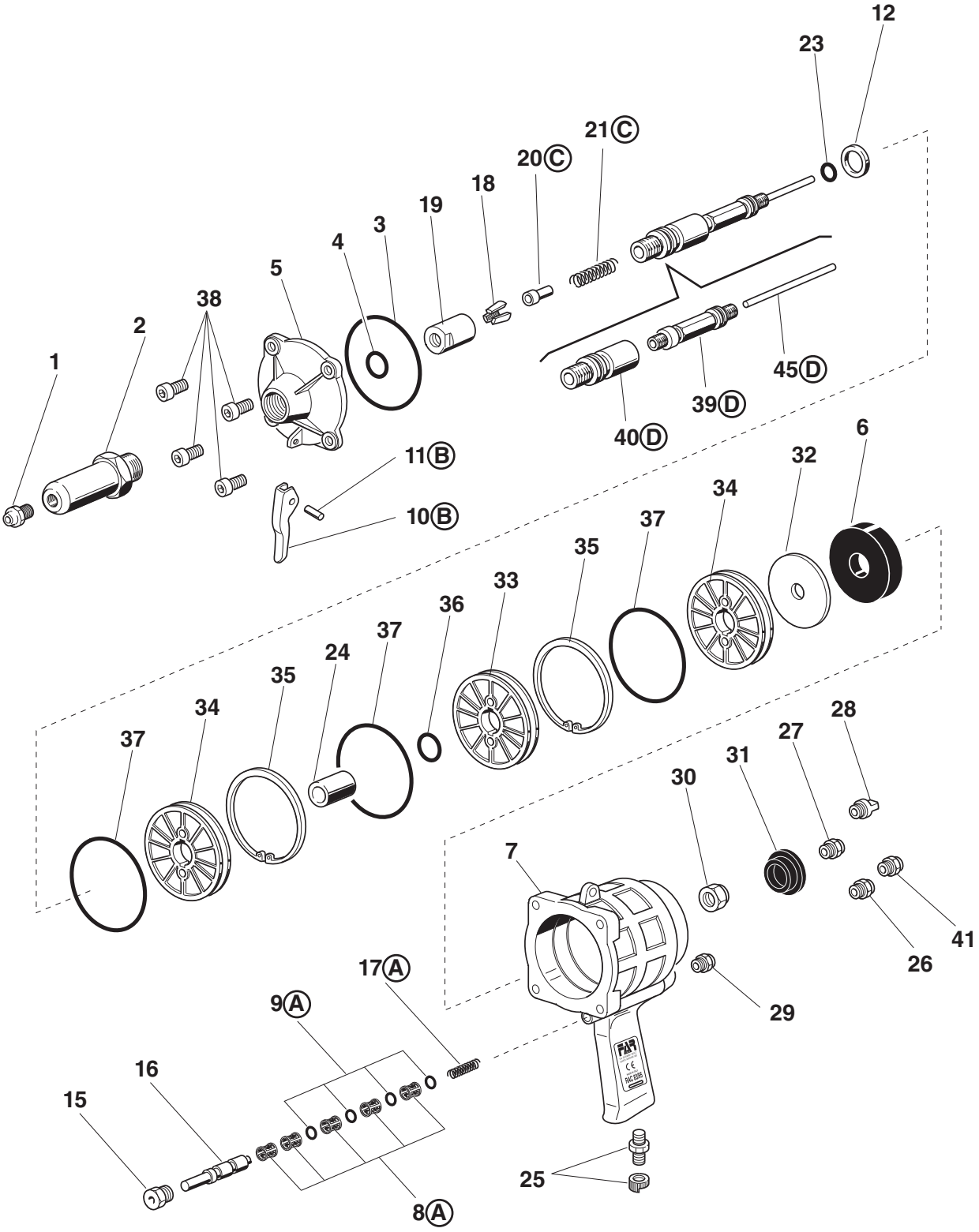

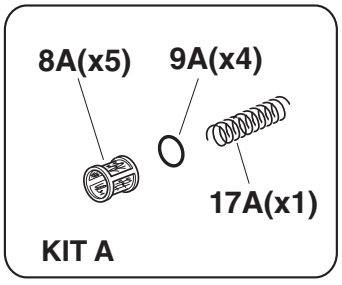

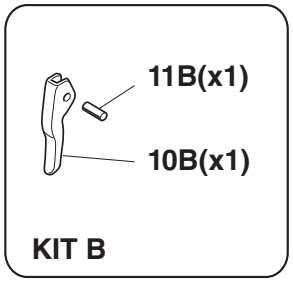

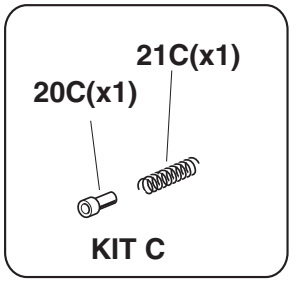

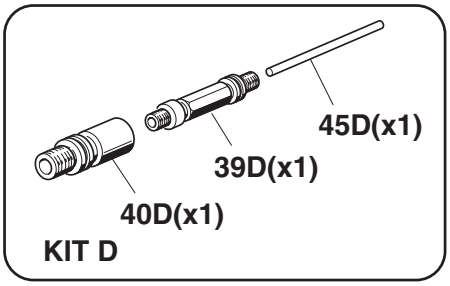

FAR BOLOGNA ITALY
RIVETTI E RIVETTATRICI

MOD.
RAC 83 AX
TAV 1/1

Rivettatrice pneumatica per rivetti ø 2,4 ÷ 4,8*
Pneumatic riveting tool for rivets ø 2,4 ÷ 4,8*
Outil à riveter pneumatique pour rivets ø 2,4 ÷ 4,8*
Pneumatisches Werkzeug für niete ø 2,4 ÷ 4,8*

* Solo alluminio • Aluminium only • Seulement aluminium • • Nur Aluminium

N°	COD.	Qt.	DESCRIZIONE	DESCRIPTION	DESCRIPTION	BESCHREIBUNG	(€) x1
01	717003	1	Ugello per rivetto ø 4,8 All.	Nozzle for rivet ø 4,8 All.	Buse pour rivets ø 4,8 All.	Mundstück für Nieten ø 4,8 All.	2,50
02	710513	1	Cannotto porta ugello	Sleeve carrying nozzle	Tube porte buse	Düsenträger	16,40
03	710670	4	Vite TCCE M6 x 12 UNI 5931	Screw TCCE M6 x 12 UNI 5931	Vis TCCE M6 x 12 UNI 5931	Schraube TCCE M6 x 12 UNI 5931	0,30
04			Coperchio RAL 3020	Cover RAL 3020	Couvercle RAL 3020	Deckel RAL 3020	
	710961	1	Per mod. fino al 01/2017	For mod. up to 01/2017	Pour mod. jusqu'à 01/2017	Für Mod. bis 01/2017	28,00
	71346178	1	Per mod. dal 02/2017 - RAL 3020	For mod. from 02/2017 - RAL 3020	Pour mod. depuis 02/2017-RAL 3020	Für Mod. ab 02/2017 - RAL 3020	28,00
05	710420	1	Guarnizione OR 210	Gasket OR 210	Joint OR 210	Dichtung OR 210	0,30
06B	710536	1	Pulsante	Push-button	Poussoir	Drucktaste	
07B	710537	1	Spina elastica ø 4 x 12 UNI 6873	Spring pin ø 4 x 12 UNI 6873	Goupille élastique ø 4 x 12 UNI 6873	Spannstift ø 4 x 12 UNI 6873	
08	710294	1	Guarnizione OR 150	Gasket OR 150	Joint OR 150	Dichtung OR 150	0,60
09	710431	1	Cono porta morsetti	Clamps holding cone	Cône porte-mors	Spannbackenhalterkegel	16,40
10	710011	3	Morsetto	Clamp	Mor	Spannbacken	3,30
11C	710544	1	Apri morsetti	Clamps opener	Ouvre-mors	Spannbackenöffner	
12C	710515	1	Molla	Spring	Ressort	Feder	
13	710102	1	Guarnizione OR 113	Gasket OR 113	Joint OR 113	Dichtung OR 113	0,30
15	710427	1	Guarnizione OR 013	Gasket OR 013	Joint OR 013	Dichtung OR 013	0,30
16	710426	1	Rondella	Washer	Rondelle	Unterlegscheibe	1,80
17	710335	3	Guarnizione OR 844	Gasket OR 844	Joint OR 844	Dichtung OR 844	0,60
18	710443	2	Pistone mobile	Movable piston	Piston mobile	Kolben	10,10
19	710295	2	Anello Seeger 78 UNI 7437	Seeger ring 78 UNI 7437	Bague seeger 78 UNI 7437	Seeger-Ring 78 UNI 7437	2,10
20	710542	1	Boccola distanziale	Bush	Douille	Distanzstück buchse	9,30
21	710444	1	Guarnizione OR 211	Gasket OR 211	Joint OR 211	Dichtung OR 211	0,30
22	710442	1	Pistone fisso	Fixed piston	Piston fixe	Kolben	10,10
23	710243	1	Disco ammortizzatore	Shock absorber disc	Disque amortisseur	Scheibe	3,00
24	710422	1	Ammortizzatore	Shock absorber	Ammortisseur	Stossdampfer	4,80
25			Corpo rivettatrice RAL 3020	Riveting tool body RAL 3020	Corps outil à riveter RAL 3020	Nietmaschinenkörper RAL 3020	
	710543	1	Per mod. fino al 01/2017	For mod. up to 01/2017	Pour mod. jusqu'à 01/2017	Für Mod. bis 01/2017	77,90
	71346176	1	Per mod. dal 02/2017 - RAL 3020	For mod. from 02/2017 - RAL 3020	Pour mod. depuis 02/2017-RAL 3020	Für Mod. ab 02/2017 - RAL 3020	77,90
26	710302	1	Dado M 12 UNI 7474	Nut M 12 UNI 7474	Ecrou M 12 UNI 7474	Mutter M 12 UNI 7474	1,00
27	710963	1	Raccordo	Connector	Raccord	Anschlussstück	14,90
28	710818	1	Raccordo contenitore	Container connector	Raccord conteneur	Behälteranschlusstück	5,50
29	710838	1	Raccordo uscita	Out put connector	Raccord sortie	Austrittanschlussstück	3,10
30E	710819	1	Contenitore chiodi	Nails container	Récupérateur de clous	Behälter für Nägel	
31D	712274	1	Pomello chiusura	Closing knob	Poignée fermeture	Schließdrehknopf	
32D	710525	1	Ghiera	Ring nut	Bague	Nutmutter	
33D	712273	1	Corpo aspiratore	Suction body	Corps aspirateur	Ansaugkörper	
34D	710523	1	Dado M 8 x 1	Nut M 8 x 1	Ecrou M 8 x 1	Mutter M 8 x 1	
35D	710184	2	Raccordo M 5	Connector M 5	Raccord M 5	Anschlussstück M 5	
36D	710964	1	Tubo Rilsan ø 6 x 4 x 65	Rilsan tube ø 6 x 4 x 65	Tuyau Rilsan ø 6 x 4 x 65	Rilsan Schlauch ø 6 x 4 x 65	
37	710173	1	Raccordo dado fresato 1/4"	Milled nut connector 1/4"	Raccord écrou moleté 1/4"	Anschlusstück gefräste Mutter 1/4"	4,80
38	710219	1	Silenziatore 1 SEP 1/8"	Silencer 1 SEP 1/8"	Silencieur 1 SEP 1/8"	Schalldämpfer 1 SEP 1/8"	4,80
39	710538	1	Ghiera	Ring nut	Bague	Nutmutter	3,10
40	710539	1	Spoletta	Valve	Bobine	Ventil	11,70
41A	710188	5	Gabbia	Cage	Cage	Käfig	
42A	710187	4	Guarnizione OR 109	Gasket OR 109	Joint OR 109	Dichtung OR 109	
43A	710540	1	Molla	Spring	Ressort	Feder	
44	710438	1	Gancio bilanciatore	Balancer hook	Crochet équilibreur	Ausgleichshaken	3,30
45	717002	1	Ugello per rivetto ø 4	Nozzle for rivet ø 4	Buse pour rivets ø 4	Mundstück für Nieten ø 4	2,50
46	717001	1	Ugello per rivetto ø 2,4 ÷ 3,4	Nozzle for rivet ø 2,4 ÷ 3,4	Buse pour rivets ø 2,4 ÷ 3,4	Mundstück für Nieten ø 2,4 ÷ 3,4	2,50
47	717006	1	Ugello per rivetto ø 2,4	Nozzle for rivet ø 2,4	Buse pour rivets ø 2,4	Mundstück für Nieten ø 2,4	2,50
48F	710834	1	Cannotto aspirazione	Suction sleeve	Tube aspiration	Ansaugrohr	
49F	710957	1	Porta cono	Cone holder	Porte-cône	Kegelhalter	
50F	710958	1	Albero	Shaft	Arbre	Welle	
51F	710962	1	Prolunga albero	Shaft extension	Rallonge arbre	Wellenverlängerungsstück	
52E	711136	1	Convogliatore aria	Air conveyor	Convoyeur air	Luftconveyor	

KIT

N°	COD.	Qt.	DESCRIZIONE	DESCRIPTION	DESCRIPTION	BESCHREIBUNG	(€) x1
KITA	**740188**		**Kit Gabbia**	**Cage kit**	**Kit cage**	**Kit Käfig**	**4,30**
41A	710188	5	Gabbia	Cage	Cage	Käfig	
42A	710187	4	Guarnizione OR 109	Gasket OR 109	Joint OR 109	Dichtung OR 109	
43A	710540	1	Molla	Spring	Ressort	Feder	
KITB	**740536**		**Kit Pulsante**	**Push-button kit**	**Kit poussoir**	**Drucktaste Kit**	**3,90**
06B	710536	1	Pulsante	Push-button	Poussoir	Drucktaste	
07B	710537	1	Spina elastica ø 4 x 12 UNI 6873	Spring pin ø 4 x 12 UNI 6873	Goupille élastique ø 4x12UNI 6873	Spannstift ø 4 x 12 UNI 6873	
KITC	**740544**		**Kit Apri morsetti**	**Clamps opener kit**	**Kit ouvre-mors**	**Kit Spannbackenöffner**	**5,50**
11C	710544	1	Apri morsetti	Clamps opener	Ouvre-mors	Spannbackenöffner	
12C	710515	1	Molla	Spring	Ressort	Feder	

FAR BOLOGNA ITALY
RIVETTI E RIVETTATRICI

MOD.		
RAC 83 AX	**Rivettatrice pneumatica per rivetti ø 2,4 ÷ 4,8***	* Solo alluminio • Aluminium only • Seulement aluminium • • Nur Aluminium
TAV 1/1	**Pneumatic riveting tool for rivets ø 2,4 ÷ 4,8***	
	Outil à riveter pneumatique pour rivets ø 2,4 ÷ 4,8*	
	Pneumatisches Werkzeug für niete ø 2,4 ÷ 4,8*	

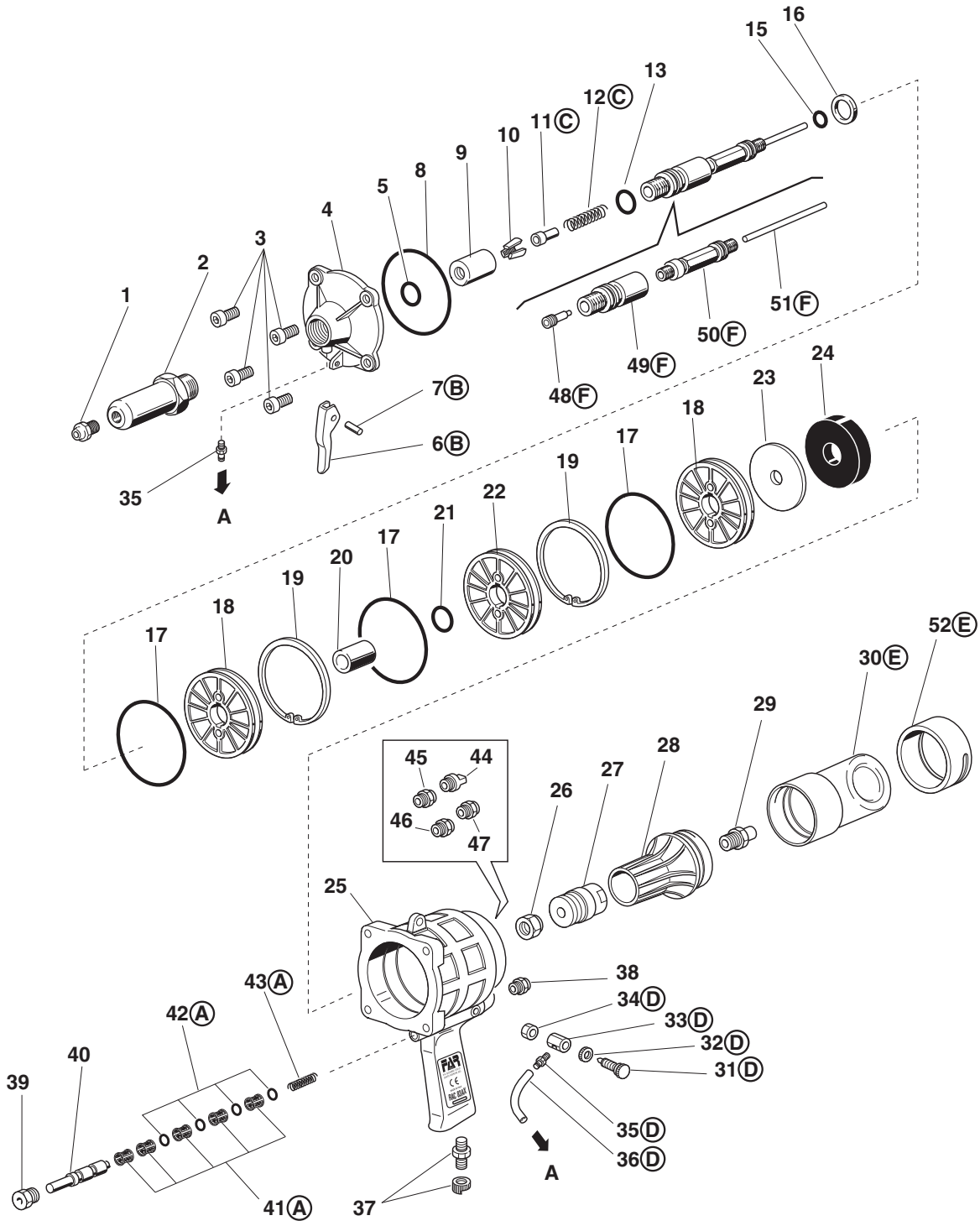

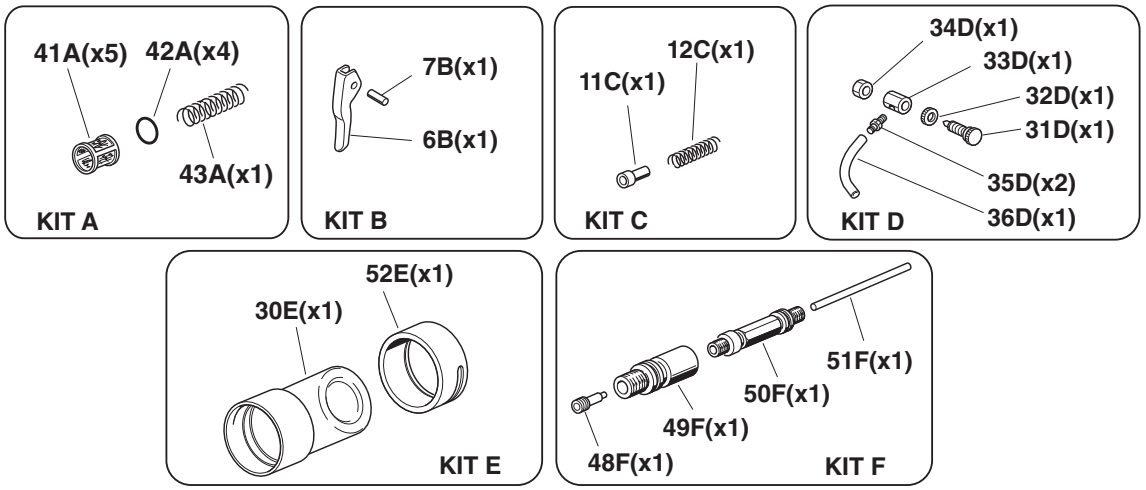

FAR BOLOGNA ITALY
RIVETTI E RIVETTATRICI

MOD.
RAC 83 AX
TAV 1/1

Rivettatrice pneumatica per rivetti ø 2,4 ÷ 4,8*
Pneumatic riveting tool for rivets ø 2,4 ÷ 4,8*
Outil à riveter pneumatique pour rivets ø 2,4 ÷ 4,8*
Pneumatisches Werkzeug für niete ø 2,4 ÷ 4,8*

* Solo alluminio • Aluminium only • Seulement aluminium • • Nur Aluminium

KIT

N°	COD.	Qt.	DESCRIZIONE	DESCRIPTION	DESCRIPTION	BESCHREIBUNG	(€) x1
KITD	**742273**		**Kit Corpo aspiratore**	**Suction body kit**	**Kit corps aspirateur**	**Kit Ansaugkörper**	**18,70**
31D	712274	1	Pomello chiusura	Closing knob	Poignée fermeture	Schließdrehknopf	
32D	710525	1	Ghiera	Ring nut	Bague	Nutmutter	
33D	712273	1	Corpo aspiratore	Suction body	Corps aspirateur	Ansaugkörper	
34D	710523	1	Dado M 8 x 1	Nut M 8 x 1	Ecrou M 8 x 1	Mutter M 8 x 1	
35D	710184	2	Raccordo M 5	Connector M 5	Raccord M 5	Anschlussstück M 5	
36D	710964	1	Tubo Rilsan ø 6 x 4 x 65	Rilsan tube ø 6 x 4 x 65	Tuyau Rilsan ø 6 x 4 x 65	Rilsan Schlauch ø 6 x 4 x 65	
KITE	**740819**		**Kit Contenitore chiodi**	**Nail tank kit**	**Kit récupérateur de clous**	**Kit Behälter für Nägel**	**5,50**
30E	710819	1	Contenitore chiodi	Nails container	Récupérateur de clous	Behälter für Nägel	
52E	711136	1	Convogliatore aria	Air conveyor	Convoyeur air	Luftconveyor	
KITF	**740957**		**Kit Porta cono**	**Cone holder kit**	**Kit porte-cône**	**Kit Kegelhalter**	**57,60**
48F	710834	1	Cannotto aspirazione	Suction sleeve	Tube aspiration	Ansaugrohr	
49F	710957	1	Porta cono	Cone holder	Porte-cône	Kegelhalter	
50F	710958	1	Albero	Shaft	Arbre	Welle	
51F	710962	1	Prolunga albero	Shaft extension	Rallonge arbre	Wellenverlängerungsstück	

FAR BOLOGNA ITALY
RIVETTI E RIVETTATRICI

MOD.		
RAC 83 AX	**Rivettatrice pneumatica per rivetti ø 2,4 ÷ 4,8***	* Solo alluminio • Aluminium only • Seulement aluminium • • Nur Aluminium
TAV 1/1	**Pneumatic riveting tool for rivets ø 2,4 ÷ 4,8***	
	Outil à riveter pneumatique pour rivets ø 2,4 ÷ 4,8*	
	Pneumatisches Werkzeug für niete ø 2,4 ÷ 4,8*	

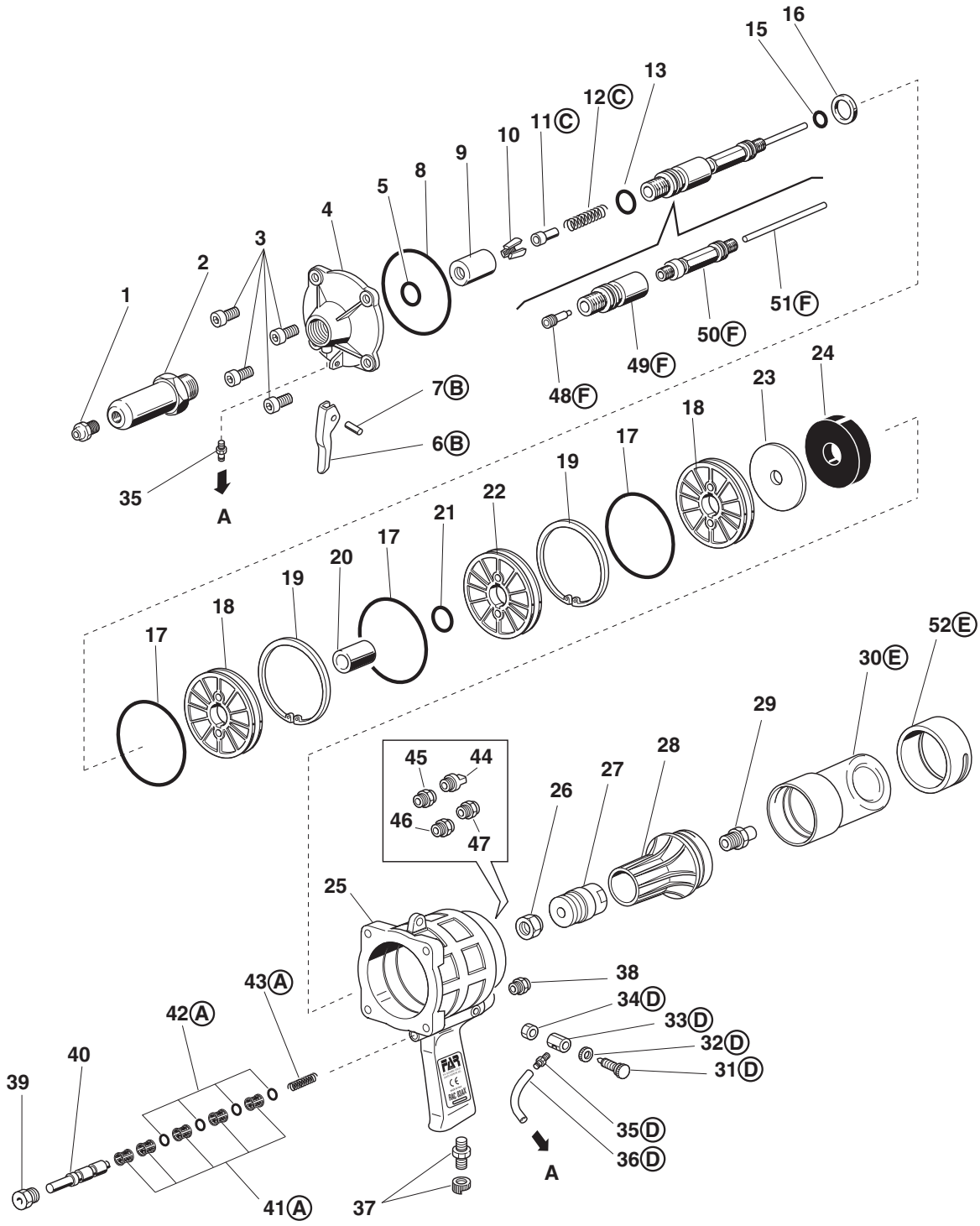

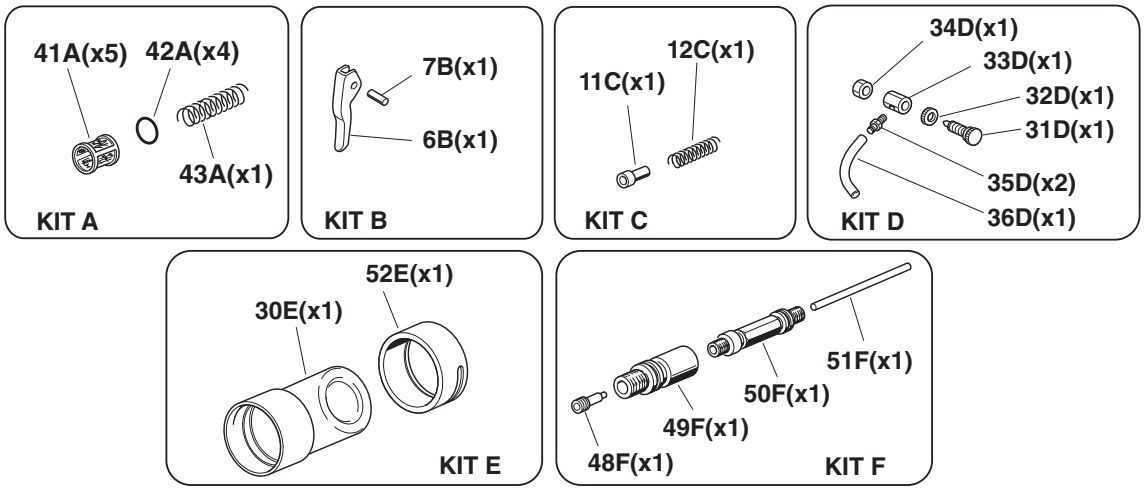

FAR BOLOGNA ITALY
RIVETTI E RIVETTATRICI

MOD.
RAC 170
TAV 1/1

Rivettatrice oleopneumatica per rivetti ø 4,8*÷7,8**
Hydropneumatic riveting tool for rivets ø 4,8*÷7,8**
Outil à riveter oléopneumatique pour rivets ø 4,8*÷7,8**
Pneumatisch-hydraulisches Werkzeug für Blindniete ø 4,8*÷7,8**

* Escluso Alluminio • Alu excluded • Sauf alu • Alu ausgeschlossen
** Solo Alluminio • Aluminium only • Seulement Aluminium • • Nur Aluminium

N°	COD.	Qt.	DESCRIZIONE	DESCRIPTION	DESCRIPTION	BESCHREIBUNG	(€) x1
01	717021	1	Ugello per rivetto ø 4,8 Cu / Acc.	Nozzle for rivet ø 4,8 Cu / Steel	Buse pour rivets ø 4,8 Cu / Acier	Mundstück für Nieten ø 4,8 Cu / Stahl	6,00
02	711271	1	Cannotto porta ugello	Sleeve carrying nozzle	Tube porte buse	Düsenträger	18,70
03	711337	1	Guarnizione OR 2-021	Gasket OR 2-021	Joint OR 2-021	Dichtung OR 2-021	0,60
04	711356	1	Cono porta morsetti per Farbolt	Cone holding clmaps for Farbolt	Cône porte mors pour Farbolt	Spannbackenhalterkegel Farbolt	17,90
05	711394	3	Morsetto	Clamp	Mor	Spannbacken	9,00
06	711270	1	Apri morsetti	Clamps opener	Ouvre-mors	Spannbackenöffner	6,00
07	710853	1	Molla	Spring	Ressort	Feder	0,60
08D	711272	1	Tubo aspirazione	Suction tube	Tuyeu aspiration	Ansaugrohr	
09	711336	3	Guarnizione OR 2-114	Gasket OR 2-114	Joint OR 2-114	Dichtung OR 2-114	0,60
11	711264	1	Raccordo anteriore	Front connector	Raccord anterieur	Vorderes Anschlussstück	35,80
12	711063	2	Guarnizione OR 2-121	Gasket OR 2-121	Joint OR 2-121	Dichtung OR 2-121	1,20
13	710915	2	Guarnizione OR 2-124	Gasket OR 2-124	Joint OR 2-124	Dichtung OR 2-124	1,20
14	711267	1	Pistone oleodinamico	Hydraulic piston	Piston oleodynamique	Hydraulischer Kolben	71,70
15	721232	1	Cilindro Oleodinamico	Hydraulic cylinder	Cylindre oléohydraulique	Hydraulischer Zylinder	135,50
16	710873	1	Gancio bilanciatore	Balancer hook	Crochet équilibreur	Ausgleichshaken	4,20
17	710350	2	Guarnizione OR 2-109	Gasket OR 2-109	Joint OR 2-109	Dichtung OR 2-109	0,60
18	711265	1	Raccordo posteriore	Back connector	Raccord postérieur	Hinteranschlusstück	14,90
19	711273	1	Raccordo contenitore	Container connector	Raccord conteneur	Behälteranschlusstück	4,80
20	711266	1	Raccordo uscita	Out put connector	Raccord sortie	Austrittanschlussstück	4,30
21A	710819	1	Contenitore chiodi	Nails container	Récupérateur de clous	Behälter für Nägel	
22A	711136	1	Convogliatore aria	Air conveyor	Convoyeur air	Luftconveyor	
23D	711262	1	Porta cono	Cone holder	Porte-cône	Kegelhalter	
24D	711263	1	Cannotto espulsione	Expeller sleeve	Tube ejecteur	Auswerferrohr	
25	711342	1	Guarnizione B-094063 / 1	Gasket B-094063 / 1	Joint B-094063 / 1	Dichtung B-094063 / 1	10,70
26	711343	1	Guarnizione B-125094	Gasket B-125094	Joint B-125094	Dichtung B-125094	14,70
27	711365	1	Anello anti estrusione	Anti-extrusion ring	Bague anti-extrusion	Ring Antiextrusion	6,00
28	711261	1	Levetta apertura aspirazione	Leve for inlet opening	Levier ouverture aspiration	Hebel für Einlaßöffnung	1,80
29	710824	1	Pulsante	Push button	Poussoir	Drucktaste	0,60
30	711338	1	Guarnizione OR 2-003	Gasket OR 2-003	Joint OR 2-003	Dichtung OR 2-003	0,60
31	711254	1	Pistoncino valvola	Valve piston	Piston soupape	Kleiner Ventilkolben	7,00
32	710918	2	Guarnizione OR 2-005	Gasket OR 2-005	Joint OR 2-005	Dichtung OR 2-005	0,60
33	710919	1	Guarnizione OR 2-004	Gasket OR 2-004	Joint OR 2-004	Dichtung OR 2-004	0,60
34	711253	1	Pistoncino valvola	Valve piston	Piston soupape	Kleiner Ventilkolben	7,00
35	711341	1	Guarnizione TS-14-22-5,8 / L	Gasket TS-14-22-5,8 / L	Joint TS-14-22-5,8 / L	Dichtung TS-14-22-5,8 / L	7,70
36	710367	2	Guarnizione OR 2-008	Gasket OR 2-008	Joint OR 2-008	Dichtung OR 2-008	0,60
40	710577	1	Guarnizione B-086055	Gasket B-086055	Joint B-086055	Dichtung B-086055	10,70
41	721275	1	Corpo valvolina lunga	Long valve body	Corps soupape long	Körper lang kleines Ventil	24,90
42	710906	1	Rondella 400-020-4490	Washer 400-020-4490	Rondelle 400-020-4490	Unterlegscheibe 400-020-4490	1,80
43	710839	1	Tappo serbatoio olio	Oil tank plug	Bouchon réservoir d'huile	Stopsel Olbehälter	3,00
44	710909	1	Raccordo 2023 - 1/4"- 1/4"	Connector 2023 - 1/4"- 1/4"	Raccord 2023 - 1/4"- 1/4"	Anschlussstück 2023 - 1/4"- 1/4"	6,00
45	711305	1	Raccordo 1631.01 - 1/4"	Connector 1631.01 - 1/4"	Raccord 1631.01 - 1/4"	Anschlussstück 1631.01 - 1/4"	4,80
46	711304	1	Silenziatore 1/4"	Silencer 1/4"	Silencieur 1/4"	Schalldämpfer 1/4"	12,10
49	721224	1	Corpo rivettatrice	Riveting tool body	Corps outil à riveter	Nietmaschinenkörper	176,00
50	711259	1	Tappo di servizio	Service plug	Bouchon de service	Dienststöpsel	1,20
52B	710840	1	Distanziale valvola	Valve spacer	Entretoise soupape	Distanzstück Ventil	
53B	710823	3	Gabbia	Cage	Cage	Käfig	
54B	711158	1	Molla	Spring	Ressort	Feder	0,60
55	710841	1	Spoletta	Valve	Bobine	Ventil	9,00
56	710916	1	Guarnizione OR 2-015	Gasket OR 2-015	Joint OR 2-015	Dichtung OR 2-015	0,60
58	710258	1	Guarnizione OR 5-612	Gasket OR 5-612	Joint OR 5-612	Dichtung OR 5-612	0,60
59	712268	1	Tappo guida molla	Spring guide plug	Bouchon guide ressort	Federführungverschluß	4,80
60	710402	1	Anello Seeger 22 UNI 7437	Seeger ring 22 UNI 7437	Bague seeger 22 UNI 7437	Seeger-Ring 22 UNI 7437	0,30
61B	710921	3	Guarnizione OR 2-115	Gasket OR 2-115	Joint OR 2-115	Dichtung OR 2-115	1,20
62	710822	1	Pistoncino valvola	Valve piston	Piston soupape	Kleiner Ventilkolben	4,20
63	710905	1	Anello Seeger 11 UNI 7437	Seeger ring 11 UNI 7437	Bague seeger 11 UNI 7437	Seeger-Ring 11 UNI 7437	0,30
64	710922	2	Guarnizione OR 018	Gasket OR 018	Joint OR 018	Dichtung OR 018	0,30
65	711249	1	Raccordo guida stelo	Rod guide connector	Raccord guide tige	Führung Schaftanschlussstück	14,90
66	711339	1	Guarnizione OR 2-129	Gasket OR 2-129	Joint OR 2-129	Dichtung OR 2-129	1,80
67	711257	1	Stelo	Rod	Tige	Schaft	35,60
68	721226	1	Pistone pneumatico	Pneumatic piston	Piston pneumatique	Pneumatischer Kolben	29,60
69	711340	1	Guarnizione OR 2-343	Gasket OR 2-343	Joint OR 2-343	Dichtung OR 2-343	6,50
70	710596	1	Vite TE M10 x 17	Screw TE M10 x 17	Vis TE M10 x 17	Schraube TE M10 x 17	1,80
71	711255	1	Fondello	Protection bottom	Culot	Bondenscheibe	14,00
72	711225	1	Coperchio cilindro	Cylinder cover	Couvercle cylindre	Zylinderdekel	17,90
73	710579	1	Guarnizione OR 2-113	Gasket OR 2-113	Joint OR 2-113	Dichtung OR 2-113	0,60
74	710548	1	Ammortizzatore	Shock absorber	Ammortisseur	Stossdampfer	1,90
75	711258	1	Rondella	Washer	Rondelle	Unterlegscheibe	6,70
76	711092	1	Chiave a brugola 5 mm	Wrench 5 mm	Clé 5 mm	Schlüssel 5 mm	1,20
77	721387	1	Contenitore olio	Oil container	Container d'huile	Ol Flasche	12,50
78	711357	1	Chiave di corredo	Wrench kit	Clé d'équipement	Schlüssel	3,70
79	717022	1	Ugello per rivetto ø 6 / 6,4	Nozzle for rivet ø 6 / 6,4	Buse pour rivets ø 6 / 6,4	Mundstück für Nieten ø 6 / 6,4	6,00
80	717023	1	Ugello per rivetto ø 7,8	Nozzle for rivet ø 7,8	Buse pour rivets ø 7,8	Mundstück für Nieten ø 7,8	6,00
82	717018	1	Ugello per rivetto ø 4,8	Nozzle for rivet ø 4,8	Buse pour rivets ø 4,8	Mundstück für Nieten ø 4,8	6,00
83	717019	1	Ugello per rivetto ø 6,4	Nozzle for rivet ø 6,4	Buse pour rivets ø 6,4	Mundstück für Nieten ø 6,4	6,00
84	717015	1	Ugello per rivetto Farbolt ø 6,4	Nozzle for rivet Farbolt ø 6,4	Buse pour rivets Farbolt ø 6,4	Mundstück für Nieten Farbolt ø 6,4	12,50

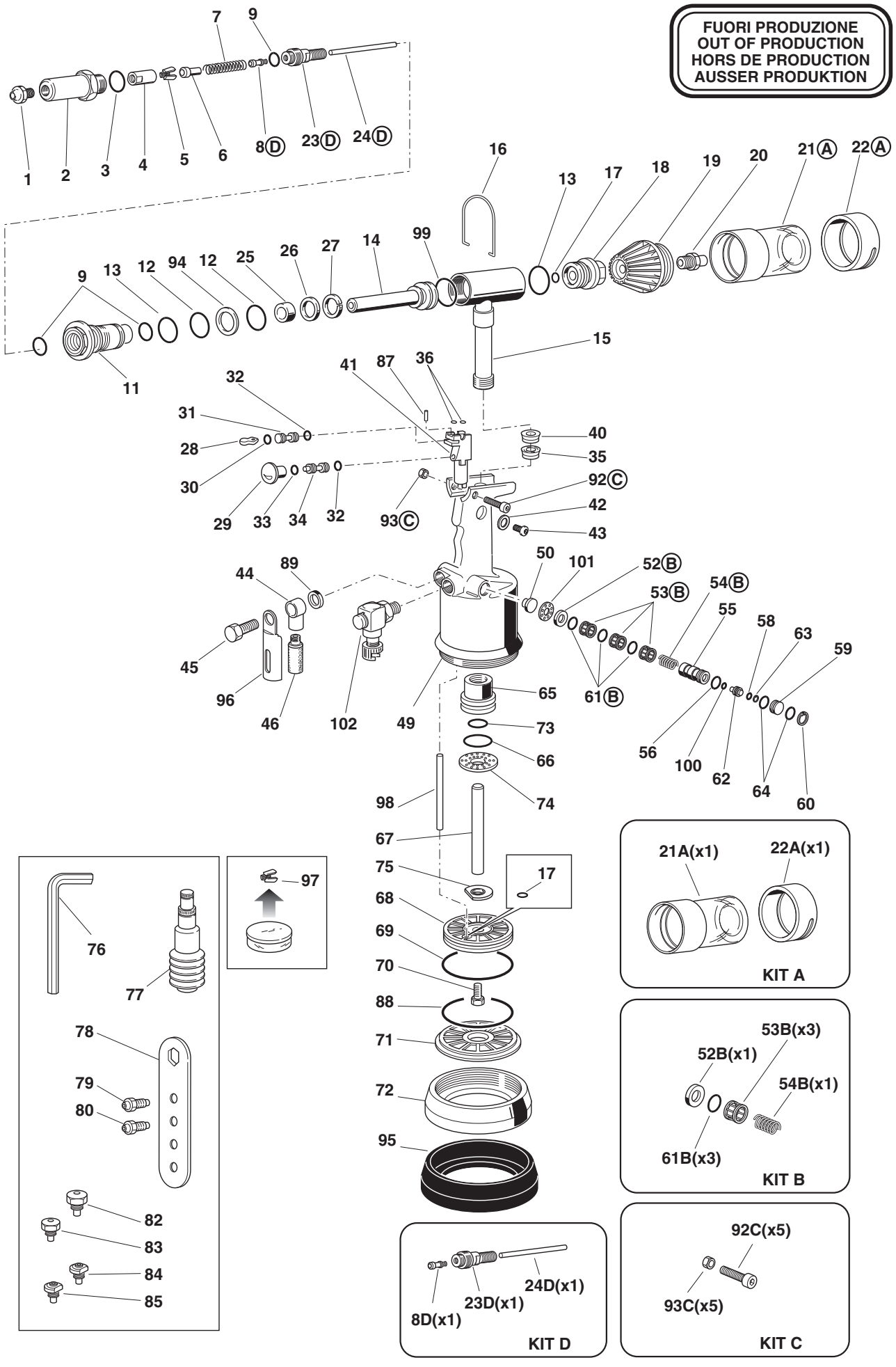
FUORI PRODUZIONE
OUT OF PRODUCTION
HORS DE PRODUCTION
AUSSER PRODUKTION
1
2
3
4
5
6
7
8Ⓓ
9
23Ⓓ
24Ⓓ
11
12
13
14
15
16
17
18
19
20
21Ⓐ
22Ⓐ
25
26
27
28
29
30
31
32
33
34
36
40
41
42
43
44
45
46
49
50
52Ⓑ
53Ⓑ
54Ⓑ
55
56
58
59
60
61Ⓑ
62
63
64
65
66
67
68
69
70
71
72
73
74
75
76
77
78
79
80
82
83
84
85
87
88
89
92Ⓒ
93Ⓒ
94
95
96
97
98
99
100
101
102
KIT A
21A(x1)
22A(x1)
KIT B
52B(x1)
53B(x3)
54B(x1)
61B(x3)
KIT C
92C(x5)
93C(x5)
KIT D
8D(x1)
23D(x1)
24D(x1)

FAR BOLOGNA ITALY
RIVETTI E RIVETTATRICI

MOD.
RAC 170
TAV 1/1

Rivettatrice oleopneumatica per rivetti ø 4,8*÷7,8**
Hydropneumatic riveting tool for rivets ø 4,8*÷7,8**
Outil à riveter oléopneumatique pour rivets ø 4,8*÷7,8**
Pneumatisch-hydraulisches Werkzeug für Blindniete ø 4,8*÷7,8**

* Escluso Alluminio • Alu excluded • Sauf alu • Alu ausgeschlossen
** Solo Alluminio • Aluminium only • Seulement Aluminium • • Nur Aluminium

N°	COD.	Qt.	DESCRIZIONE	DESCRIPTION	DESCRIPTION	BESCHREIBUNG	(€) x1
85	**717016**	**1**	Ugello per rivetto Farbolt ø 4,8	Nozzle for rivet Farbolt ø 4,8	Buse pour rivets Farbolt ø 4,8	Mundstück für Nieten Farbolt ø 4,8	**12,50**
87	**711234**	**1**	Rullino ø 2 x 11,8	Pin ø 2 x 11,8	Molette ø 2 x 11,8	Bolzen ø 2 x 11,8	**0,60**
88	**711386**	**1**	Guarnizione OR 2-045	Gasket OR 2-045	Joint OR 2-045	Dichtung OR 2-045	**4,80**
89	**712282**	**1**	Ranella di sicurezza ø 12,7	Safety washer ø 12,7	Rondelle de sécurité ø 12,7	Sicherheitsscheibe ø 12,7	**0,60**
92C	**712144**	**1**	Vite TCCE M3 x 20 UNI 5931	Screw TCCE M3 x 20 UNI 5931	Vis TCCE M3 x 20 UNI 5931	Schraube TCCE M3 x 20 UNI 5931	
93C	**712145**	**1**	Dado M 3 UNI 5587	Nut M 3 UNI 5587	Ecrou M 3 UNI 5587	Mutter M 3 UNI 5587	
94	**712142**	**1**	Anello Parbak 8-121	Ring Parbak 8-121	Bague Parbak 8-121	Ring Parbak 8-121	**3,00**
95	**711737**	**1**	Fondello di protezione	Protection bottom	Culot de protection	Bodenscheibe	**12,10**
96	**712162**	**1**	Protezione esterna silenziatore	Outside silencer protection	Protection extérieure silencieux	Außenschalldämpferschutz	**1,20**
97	**713213**	**3**	Morsetto per Farbolt	Clamp for Farbolt	Mor pour Farbolt	Spannbacken für Farbolt	**5,80**
98	**711252**	**1**	Tubo ø 8 x 7	Tube ø 8 x 7	Tuyau ø 8 x 7	Rohr ø 8 x 7	**3,70**
99	**712190**	**1**	Guarnizione OR 2-121	Gasket OR 2-121	Joint OR 2-121	Dichtung OR 2-121	**1,20**
100	**710528**	**1**	Guarnizione OR 008	Gasket OR 008	Joint OR 008	Dichtung OR 008	**0,30**
101	**712117**	**1**	Rondella arresto molla	Washer stopping spring	Rondelle arrêt ressort	Unterlegscheibe Federstop	**1,20**
102	**712133**	**1**	Raccordo girevole	Rotating connector	Raccord evoluable	Drehbares Anschlussstück	**7,00**

KIT

N°	COD.	Qt.	DESCRIZIONE	DESCRIPTION	DESCRIPTION	BESCHREIBUNG	(€) x1
KITA	**740819**		**Kit Contenitore chiodi**	**Nail tank kit**	**Kit récupérateur de clous**	**Kit Behälter für Nägel**	**5,50**
21A	710819	1	Contenitore chiodi	Nails container	Récupérateur de clous	Behälter für Nägel	
22A	711136	1	Convogliatore aria	Air conveyor	Convoyeur air	Luftconveyor	
KITB	**740840**		**Kit Distanziale valvola**	**Valve spacer kit**	**Kit entretoise soupape**	**Kit Distanzstück Ventil**	**8,60**
52B	710840	1	Distanziale valvola	Valve spacer	Entretoise soupape	Distanzstück Ventil	
53B	710823	3	Gabbia	Cage	Cage	Käfig	
54B	711158	1	Molla	Spring	Ressort	Feder	
61B	710921	3	Guarnizione OR 2-115	Gasket OR 2-115	Joint OR 2-115	Dichtung OR 2-115	
KITC	**742144**		**Kit Vite M 3**	**Screw M 3 kit**	**Kit vis M 3**	**Kit Schraube M 3**	**3,00**
92C	712144	5	Vite TCCE M3 x 20 UNI 5931	Screw TCCE M3 x 20 UNI 5931	Vis TCCE M3 x 20 UNI 5931	Schraube TCCE M3 x 20 UNI 5931	
93C	712145	5	Dado M 3 UNI 5587	Nut M 3 UNI 5587	Ecrou M 3 UNI 5587	Mutter M 3 UNI 5587	
KITD	**741262**		**Kit Porta cono**	**Cone holder kit**	**Kit porte-cône**	**Kit Kegelhalter**	**41,30**
08D	711272	1	Tubo aspirazione	Suction tube	Tuyeu aspiration	Ansaugrohr	
23D	711262	1	Porta cono	Cone holder	Porte-cône	Kegelhalter	
24D	711263	1	Cannotto espulsione	Expeller sleeve	Tube ejecteur	Auswerferrohr	

FAR BOLOGNA ITALY
RIVETTI E RIVETTATRICI

MOD.
RAC 170
TAV 1/1

Rivettatrice oleopneumatica per rivetti ø 4,8*÷7,8**
Hydropneumatic riveting tool for rivets ø 4,8*÷7,8**
Outil à riveter oléopneumatique pour rivets ø 4,8*÷7,8**
Pneumatisch-hydraulisches Werkzeug für Blindniete ø 4,8*÷7,8**

* Escluso Alluminio • Alu excluded • Sauf alu • Alu ausgeschlossen
** Solo Alluminio • Aluminium only • Seulement Aluminium • • Nur Aluminium

FUORI PRODUZIONE
OUT OF PRODUCTION
HORS DE PRODUCTION
AUSSER PRODUKTION

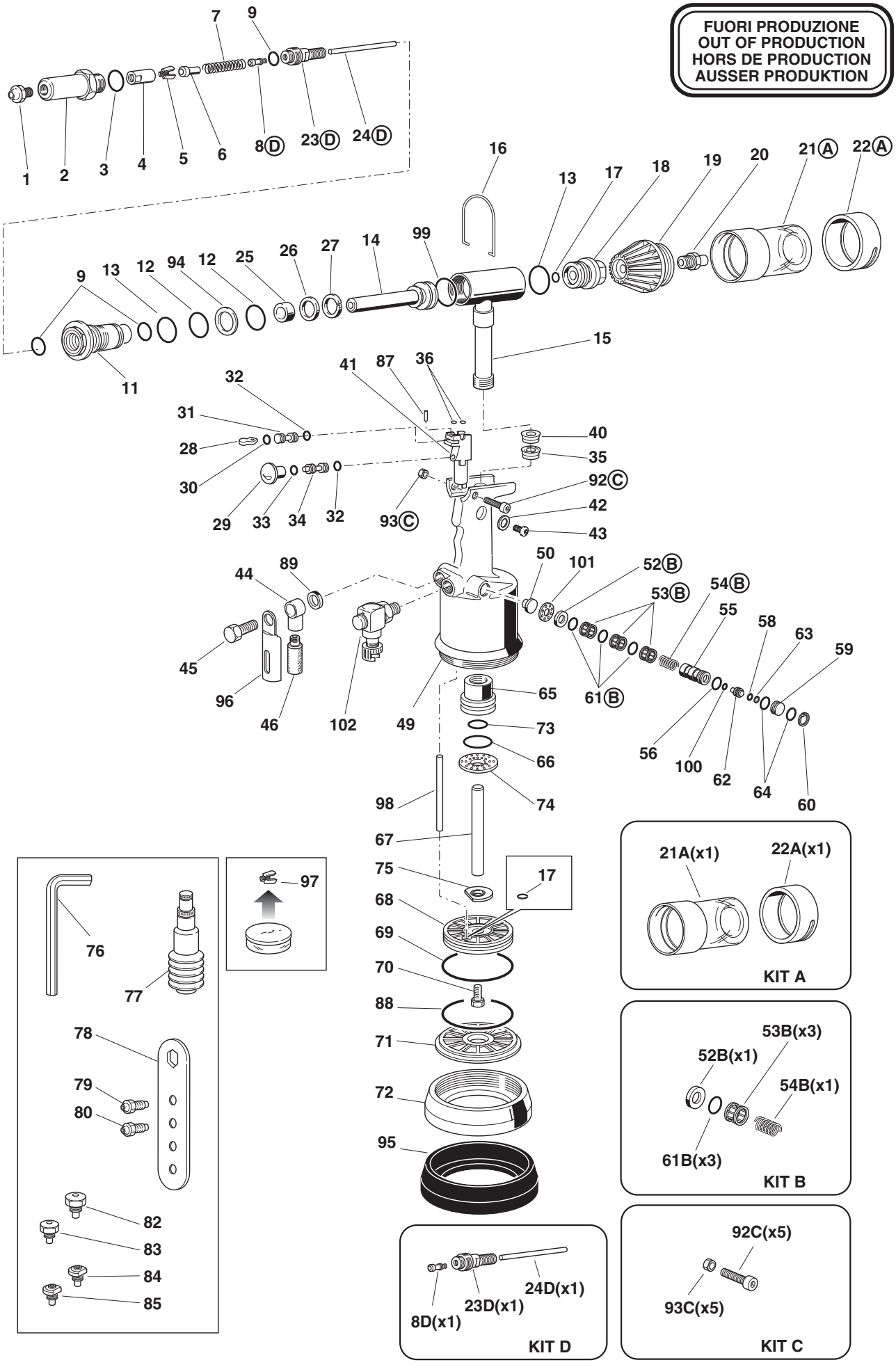

FAR BOLOGNA ITALY
RIVETTI E RIVETTATRICI

MOD.
RAC 171
TAV 1/1

Rivettatrice oleopneumatica per rivetti ø 4,8*÷7,8**
Hydropneumatic riveting tool for rivets ø 4,8*÷7,8**
Outil à riveter oléopneumatique pour rivets ø 4,8*÷7,8**
Pneumatisch-hydraulisches Werkzeug für Blindniete ø 4,8*÷7,8**

* Escluso Alluminio • Alu excluded • Sauf alu • Alu ausgeschlossen
** Solo Alluminio • Aluminium only • Seulement Aluminium • • Nur Aluminium

N°	COD.	Qt.	DESCRIZIONE	DESCRIPTION	DESCRIPTION	BESCHREIBUNG	(€) x1
01	717004	1	Ugello per rivetto ø 4,8 Cu / Acc.	Nozzle for rivet ø 4,8 Cu / Steel	Buse pour rivets ø 4,8 Cu / Acier	Mundstück für Nieten ø 4,8 Cu / Stahl	2,50
02	713253	1	Cannotto porta ugello	Sleeve carrying nozzle	Tube porte buse	Düsenträger	20,30
03	711337	1	Guarnizione OR 2-021	Gasket OR 2-021	Joint OR 2-021	Dichtung OR 2-021	0,60
04	710562	1	Cono porta morsetti	Clamps holding cone	Cône porte-mors	Spannbackenhalterkegel	15,60
05	71345507	3	Morsettoi alta prestazione	High-performance clamp	Mor haute résistance	Hochleistungsspannbacken	6,20
06	711270	1	Apri morsetti	Clamps opener	Ouvre-mors	Spannbackenöffner	6,00
07	710853	1	Molla	Spring	Ressort	Feder	0,60
08	711336	4	Guarnizione OR 2-114	Gasket OR 2-114	Joint OR 2-114	Dichtung OR 2-114	0,60
09A	713254	1	Porta cono	Cone holder	Porte-cône	Kegelhalter	
10A	713249	1	Cannotto espulsione	Expeller sleeve	Tube ejecteur	Auswerferrohr	
11	713255	1	Raccordo anteriore	Front connector	Raccord anterieur	Vorderes Anschlussstück	38,00
12	711722	1	Guarnizione B-094063-B / NEI	Gasket B-094063-B / NEI	Joint B-094063-B / NEI	Dichtung B-094063-B / NEI	11,90
13	713272	2	Guarnizione OR 2-125	Gasket OR 2-125	Joint OR 2-125	Dichtung OR 2-125	1,20
14	713278	3	Guarnizione OR 2-122	Gasket OR 2-122	Joint OR 2-122	Dichtung OR 2-122	1,20
15	713277	1	Anello Parbak 8-122	Ring Parbak 8-122	Bague Parbak 8-122	Ring Parbak 8-122	3,00
16	713276	1	Guarnizione TSE-134094	Gasket TSE-134094	Joint TSE-134094	Dichtung TSE-134094	10,70
17	713258	1	Anello anti estrusione	Anti-extrusion ring	Bague anti-extrusion	Ring Antiextrusion	6,30
18	713251	1	Pistone oleodinamico	Hydraulic piston	Piston oléodynamique	Öldynamischer Kolben	76,30
19	713273	2	Guarnizione OR 17,5 x 1,5	Gasket OR 17,5 x 1,5	Joint OR 17,5 x 1,5	Dichtung OR 17,5 x 1,5	0,60
20	713274	2	Guarnizione OR 8 x 1,5	Gasket OR 8 x 1,5	Joint OR 8 x 1,5	Dichtung OR 8 x 1,5	0,60
21	713247	1	Bussola	Bush	Douille	Hülse	3,30
22	711821	1	Anello Seeger JV 20	Seeger ring JV 20	Bague seeger JV 20	Seeger-Ring JV 20	0,60
23	713275	1	Guarnizione OR 2-122	Gasket OR 2-122	Joint OR 2-122	Dichtung OR 2-122	1,20
24	723269	1	Cilindro Oleodinamico	Hydraulic cylinder	Cylindre oléohydraulique	Hydraulischer Zylinder	145,70
25	71346119	1	Gancio bilanciatore	Balancer hook	Crochet équilibreur	Ausgleichshaken	4,20
26	710350	2	Guarnizione OR 2-109	Gasket OR 2-109	Joint OR 2-109	Dichtung OR 2-109	0,60
27	713250	1	Raccordo posteriore	Back connector	Raccord postérieur	Hinteranschlusstück	16,40
28	711273	1	Raccordo contenitore	Container connector	Raccord conteneur	Behälteranschlusstück	4,80
29A	71346130	1	Anello	Ring	Bague	Ring	1,50
33B	710819	1	Contenitore chiodi	Nails container	Récupérateur de clous	Behälter für Nägel	
34B	711136	1	Convogliatore aria	Air conveyor	Convoyeur air	Luftconveyor	
35	713282	1	Guarnizione TSE 16 x 23 x 6	Gasket TSE 16 x 23 x 6	Joint TSE 16 x 23 x 6	Dichtung TSE 16 x 23 x 6	10,70
36	713281	1	Guarnizione TTS 16 x 23 x 5,8 / L	Gasket TTS 16 x 23 x 5,8 / L	Joint TTS 16 x 23 x 5,8 / L	Dichtung TTS 16 x 23 x 5,8 / L	7,70
37	710367	2	Guarnizione OR 2-008	Gasket OR 2-008	Joint OR 2-008	Dichtung OR 2-008	0,60
38	711234	1	Rullino ø 2 x 11,8	Pin ø 2 x 11,8	Molette ø 2 x 11,8	Bolzen ø 2 x 11,8	0,60
39	721275	1	Corpo valvolina lunga	Long valve body	Corps soupape long	Körper lang kleines Ventil	24,90
40	710918	2	Guarnizione OR 2-005	Gasket OR 2-005	Joint OR 2-005	Dichtung OR 2-005	0,60
41	711254	1	Pistoncino valvola	Valve piston	Piston soupape	Kleiner Ventilkolben	7,00
42	711338	1	Guarnizione OR 2-003	Gasket OR 2-003	Joint OR 2-003	Dichtung OR 2-003	0,60
43	711261	1	Levetta apertura aspirazione	Leve for inlet opening	Levier ouverture aspiration	Hebel für Einlaßöffnung	1,80
44	710824	1	Pulsante	Push button	Poussoir	Drucktaste	0,60
45	710919	1	Guarnizione OR 2-004	Gasket OR 2-004	Joint OR 2-004	Dichtung OR 2-004	0,60
46	711253	1	Pistoncino valvola	Valve piston	Piston soupape	Kleiner Ventilkolben	7,00
47C	712145	1	Dado M 3 UNI 5587	Nut M 3 UNI 5587	Ecrou M 3 UNI 5587	Mutter M 3 UNI 5587	
48C	712144	1	Vite TCCE M3 x 20 UNI 5931	Screw TCCE M3 x 20 UNI 5931	Vis TCCE M3 x 20 UNI 5931	Schraube TCCE M3 x 20 UNI 5931	
49	710906	1	Rondella 400-020-4490	Washer 400-020-4490	Rondelle 400-020-4490	Unterlegscheibe 400-020-4490	1,80
50	710839	1	Tappo serbatoio olio	Oil tank plug	Bouchon réservoir d'huile	Stopsel Olbehälter	3,00
51	711259	1	Tappo di servizio	Service plug	Bouchon de service	Dienststöpsel	1,20
52	712117	1	Rondella arresto molla	Washer stopping spring	Rondelle arrêt ressort	Unterlegscheibe Federstop	1,20
53D	710840	1	Distanziale valvola	Valve spacer	Entretoise soupape	Distanzstück Ventil	
54D	710823	3	Gabbia	Cage	Cage	Käfig	
55D	710921	3	Guarnizione OR 2-115	Gasket OR 2-115	Joint OR 2-115	Dichtung OR 2-115	1,20
56D	711158	1	Molla	Spring	Ressort	Feder	0,60
57	710841	1	Spoletta	Valve	Bobine	Ventil	9,00
58	710916	1	Guarnizione OR 2-015	Gasket OR 2-015	Joint OR 2-015	Dichtung OR 2-015	0,60
59	710528	1	Guarnizione OR 008	Gasket OR 008	Joint OR 008	Dichtung OR 008	0,30
60	710822	1	Pistoncino valvola	Valve piston	Piston soupape	Kleiner Ventilkolben	4,20
61	710258	1	Guarnizione OR 5-612	Gasket OR 5-612	Joint OR 5-612	Dichtung OR 5-612	0,60
62	710905	1	Anello Seeger 11 UNI 7437	Seeger ring 11 UNI 7437	Bague seeger 11 UNI 7437	Seeger-Ring 11 UNI 7437	0,30
63	710922	2	Guarnizione OR 018	Gasket OR 018	Joint OR 018	Dichtung OR 018	0,30
64	712268	1	Tappo guida molla	Spring guide plug	Bouchon guide ressort	Federführungverschluß	4,80
65	710402	1	Anello Seeger 22 UNI 7437	Seeger ring 22 UNI 7437	Bague seeger 22 UNI 7437	Seeger-Ring 22 UNI 7437	0,30
66	712282	1	Ranella di sicurezza ø 12,7	Safety washer ø 12,7	Rondelle de sécurité ø 12,7	Sicherheitsscheibe ø 12,7	0,60
67	710909	1	Raccordo 2023 - 1/4"- 1/4"	Connector 2023 - 1/4"- 1/4"	Raccord 2023 - 1/4"- 1/4"	Anschlussstück 2023 - 1/4"- 1/4"	6,00
68	711304	1	Silenziatore 1/4"	Silencer 1/4"	Silencieur 1/4"	Schalldämpfer 1/4"	12,10
69	711305	1	Raccordo 1631.01 - 1/4"	Connector 1631.01 - 1/4"	Raccord 1631.01 - 1/4"	Anschlussstück 1631.01 - 1/4"	4,80
70	712162	1	Protezione esterna silenziatore	Outside silencer protection	Protection extérieure silencieux	Außenschalldämpferschutz	1,20
71	712133	1	Raccordo girevole	Rotating connector	Raccord evoluable	Drehbares Anschlussstück	7,00
72	721224	1	Corpo rivettatrice	Riveting tool body	Corps outil à riveter	Nietmaschinenkörper	176,00
73	711252	1	Tubo ø 8 x 7	Tube ø 8 x 7	Tuyau ø 8 x 7	Rohr ø 8 x 7	3,70
74	713245	1	Raccordo guida stelo	Rod guide connector	Raccord guide tige	Führung Schaftanschlussstück	16,40
75	711339	1	Guarnizione OR 2-129	Gasket OR 2-129	Joint OR 2-129	Dichtung OR 2-129	1,80
76	713246	1	Ammortizzatore	Shock absorber	Ammortisseur	Stossdampfer	2,00
77	713243	1	Stelo	Rod	Tige	Schaft	38,80
78	713244	1	Rondella	Washer	Rondelle	Unterlegscheibe	7,10

FAR BOLOGNA ITALY
RIVETTI E RIVETTATRICI

MOD.
RAC 171
TAV 1/1

Rivettatrice oleopneumatica per rivetti ø 4,8*÷7,8**
Hydropneumatic riveting tool for rivets ø 4,8*÷7,8**
Outil à riveter oléopneumatique pour rivets ø 4,8*÷7,8**
Pneumatisch-hydraulisches Werkzeug für Blindniete ø 4,8*÷7,8**

* Escluso Alluminio • Alu excluded • Sauf alu • Alu ausgeschlossen
** Solo Alluminio • Aluminium only • Seulement Aluminium • • Nur Aluminium

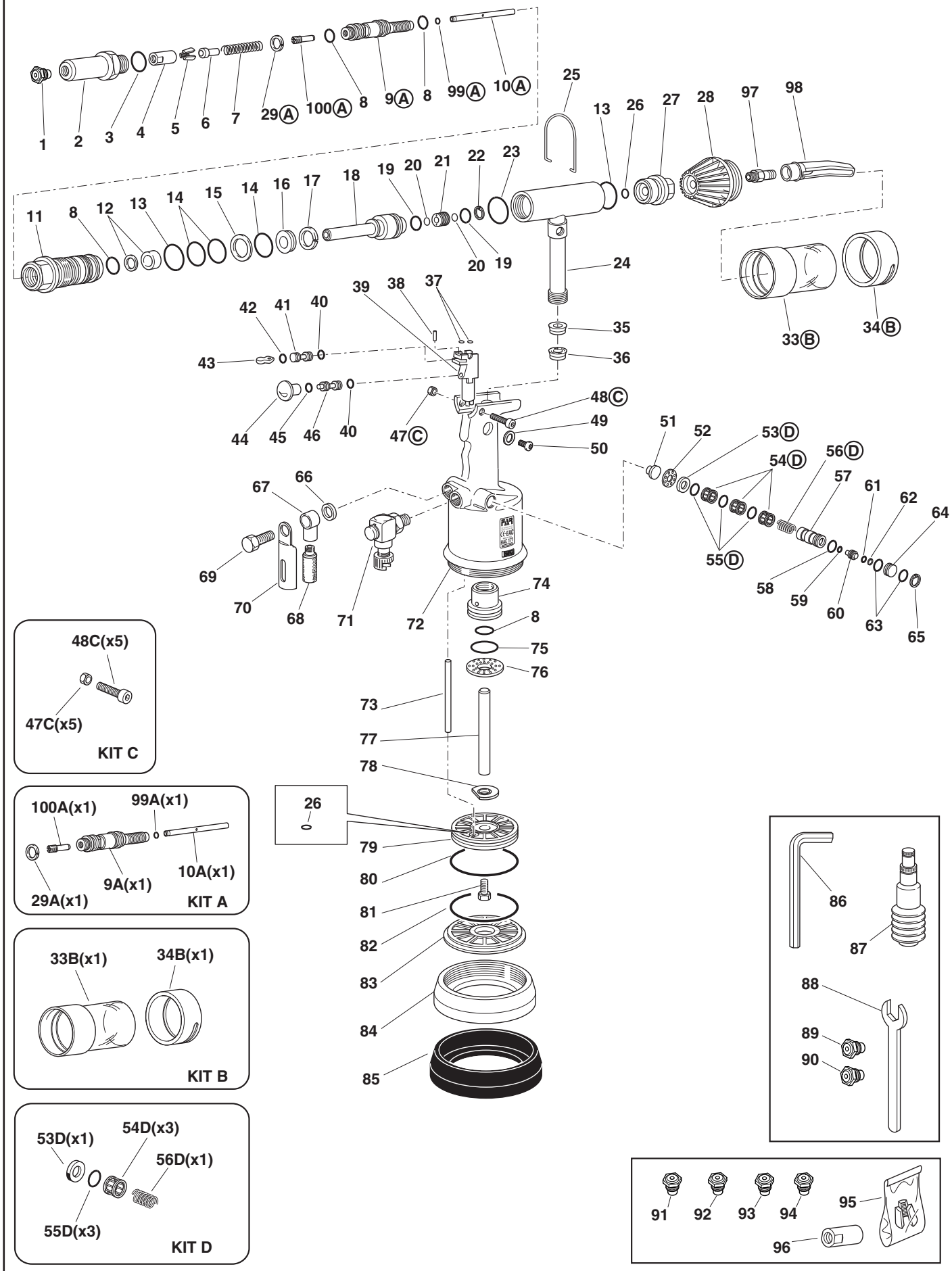

FAR BOLOGNA ITALY
RIVETTI E RIVETTATRICI

MOD.
RAC 171
TAV 1/1

Rivettatrice oleopneumatica per rivetti ø 4,8*÷7,8**
Hydropneumatic riveting tool for rivets ø 4,8*÷7,8**
Outil à riveter oléopneumatique pour rivets ø 4,8*÷7,8**
Pneumatisch-hydraulisches Werkzeug für Blindniete ø 4,8*÷7,8**

* Escluso Alluminio • Alu excluded • Sauf alu • Alu ausgeschlossen
** Solo Alluminio • Aluminium only • Seulement Aluminium • • Nur Aluminium

N°	COD.	Qt.	DESCRIZIONE	DESCRIPTION	DESCRIPTION	BESCHREIBUNG	(€) x1
79	**721226**	**1**	Pistone pneumatico	Pneumatic piston	Piston pneumatique	Pneumatischer Kolben	**29,60**
80	**711340**	**1**	Guarnizione OR 2-343	Gasket OR 2-343	Joint OR 2-343	Dichtung OR 2-343	**6,50**
81	**710596**	**1**	Vite TE M10 x 17	Screw TE M10 x 17	Vis TE M10 x 17	Schraube TE M10 x 17	**1,80**
82	**711386**	**1**	Guarnizione OR 2-045	Gasket OR 2-045	Joint OR 2-045	Dichtung OR 2-045	**4,80**
83	**711255**	**1**	Fondello	Protection bottom	Culot	Bondenscheibe	**14,00**
84	**711225**	**1**	Coperchio cilindro	Cylinder cover	Couvercle cylindre	Zylinderdekel	**17,90**
85	**711737**	**1**	Fondello di protezione	Protection bottom	Culot de protection	Bodenscheibe	**12,10**
86	**711092**	**1**	Chiave a brugola 5 mm	Wrench 5 mm	Clé 5 mm	Schlüssel 5 mm	**1,20**
87	**721387**	**1**	Contenitore olio	Oil container	Container d'huile	Ol Flasche	**12,50**
88	**713391**	**1**	Chiave piana 12 mm	Flat key 12 mm	Clé plate 12 mm	Schlüssel 12 mm	**2,20**
89	**717005**	**1**	Ugello per rivetto ø 6 / 6,4	Nozzle for rivet ø 6 / 6,4	Buse pour rivets ø 6 / 6,4	Mundstück für Nieten ø 6 / 6,4	**2,50**
90	**717007**	**1**	Ugello per rivetto ø 7,8	Nozzle for rivet ø 7,8	Buse pour rivets ø 7,8	Mundstück für Nieten ø 7,8	**2,50**
91	**717018**	**1**	Ugello per rivetto ø 4,8	Nozzle for rivet ø 4,8	Buse pour rivets ø 4,8	Mundstück für Nieten ø 4,8	**6,00**
92	**717019**	**1**	Ugello per rivetto ø 6,4	Nozzle for rivet ø 6,4	Buse pour rivets ø 6,4	Mundstück für Nieten ø 6,4	**6,00**
93	**717015**	**1**	Ugello per rivetto Farbolt ø 6,4	Nozzle for rivet Farbolt ø 6,4	Buse pour rivets Farbolt ø 6,4	Mundstück für Nieten Farbolt ø 6,4	**12,50**
94	**717016**	**1**	Ugello per rivetto Farbolt ø 4,8	Nozzle for rivet Farbolt ø 4,8	Buse pour rivets Farbolt ø 4,8	Mundstück für Nieten Farbolt ø 4,8	**12,50**
95	**713213**	**3**	Morsetto per Farbolt	Clamp for Farbolt	Mor pour Farbolt	Spannbacken für Farbolt	**5,80**
96	**711356**	**1**	Cono porta morsetti per Farbolt	Cone holding clmaps for Farbolt	Cône porte mors pour Farbolt	Spannbackenhalterkegel Farbolt	**17,90**
97	**711370**	**1**	Raccordo uscita	Out put connector	Raccord sortie	Austrittanschlussstück	**6,10**
98	**71345212**	**1**	Deflettore chiodi	Nails baffle	Déflecteur de clous	Ablenker für Nägel	**3,10**
99A	**71C01372**	**1**	Guarnizione OR 6 x 1,5	Gasket OR 6 x 1,5	Joint OR 6 x 1,5	Dichtung OR 6 x 1,5	
100A	**711272**	**1**	Tubo aspirazione	Suction tube	Tuyeu aspiration	Ansaugrohr	

KIT

N°	COD.	Qt.	DESCRIZIONE	DESCRIPTION	DESCRIPTION	BESCHREIBUNG	(€) x1
KITA	**743254**		**Kit Porta cono**	**Cone holder kit**	**Kit porte-cône**	**Kit Kegelhalter**	**44,40**
09A	713254	1	Porta cono	Cone holder	Porte-cône	Kegelhalter	
10A	713249	1	Cannotto espulsione	Expeller sleeve	Tube ejecteur	Auswerferrohr	
29A	71346130	1	Anello	Ring	Bague	Ring	
99A	71C01372	1	Guarnizione OR 6 x 1,5	Gasket OR 6 x 1,5	Joint OR 6 x 1,5	Dichtung OR 6 x 1,5	
100A	711272	1	Tubo aspirazione	Suction tube	Tuyeu aspiration	Ansaugrohr	
KITB	**740819**		**Kit Contenitore chiodi**	**Nail tank kit**	**Kit récupérateur de clous**	**Kit Behälter für Nägel**	**5,50**
33B	710819	1	Contenitore chiodi	Nails container	Récupérateur de clous	Behälter für Nägel	
34B	711136	1	Convogliatore aria	Air conveyor	Convoyeur air	Luftconveyor	
KITC	**742144**		**Kit Vite M 3**	**Screw M 3 kit**	**Kit vis M 3**	**Kit Schraube M 3**	**3,00**
47C	712145	5	Dado M 3 UNI 5587	Nut M 3 UNI 5587	Ecrou M 3 UNI 5587	Mutter M 3 UNI 5587	
48C	712144	5	Vite TCCE M3 x 20 UNI 5931	Screw TCCE M3 x 20 UNI 5931	Vis TCCE M3 x 20 UNI 5931	Schraube TCCE M3 x 20 UNI 5931	
KITD	**740840**		**Kit Distanziale valvola**	**Valve spacer kit**	**Kit entretoise soupape**	**Kit Distanzstück Ventil**	**8,60**
53D	710840	1	Distanziale valvola	Valve spacer	Entretoise soupape	Distanzstück Ventil	
54D	710823	3	Gabbia	Cage	Cage	Käfig	
55D	710921	3	Guarnizione OR 2-115	Gasket OR 2-115	Joint OR 2-115	Dichtung OR 2-115	
56D	711158	1	Molla	Spring	Ressort	Feder	

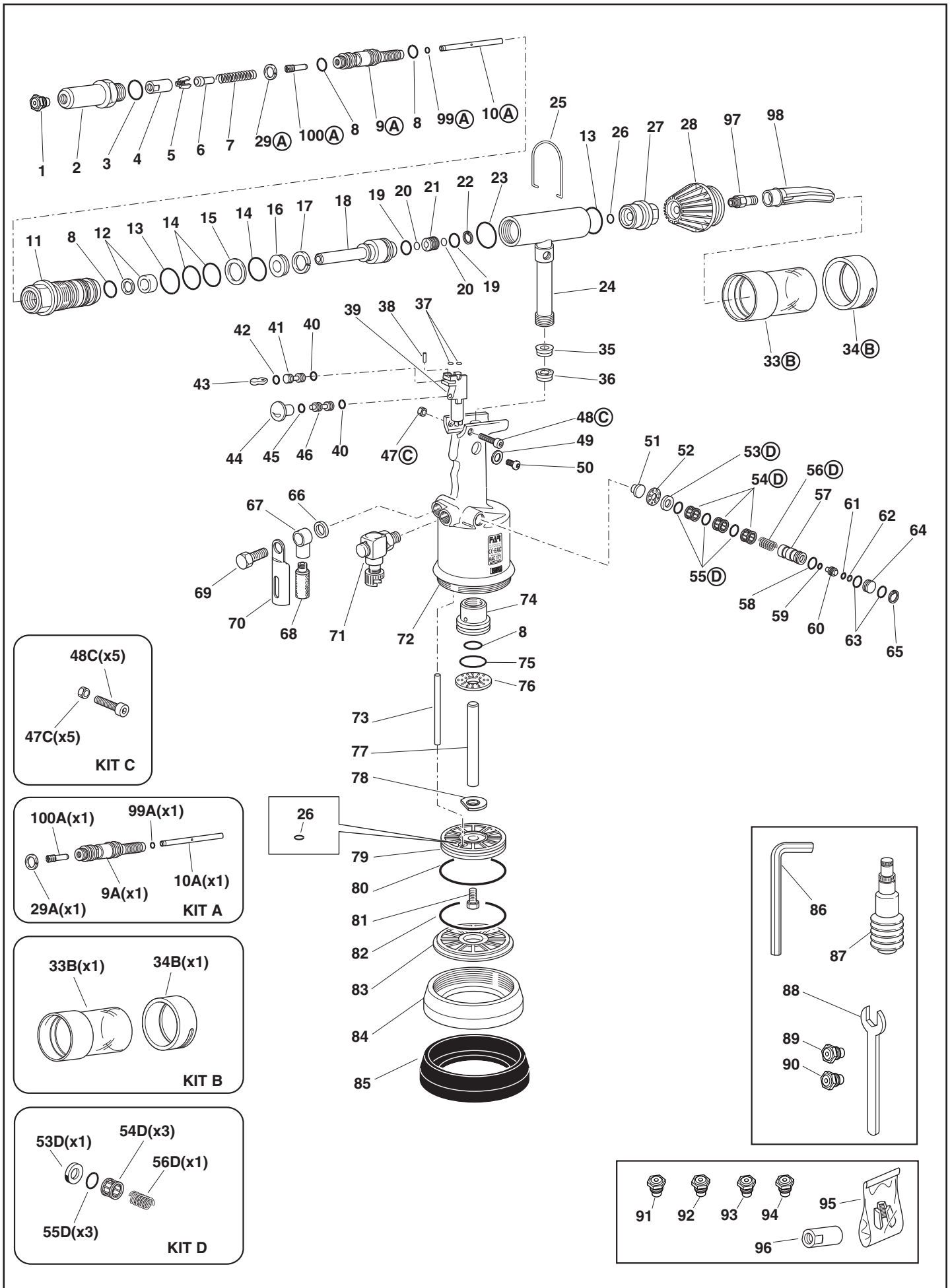
1 2 3 4 5 6 7 29Ⓐ 100Ⓐ 8 9Ⓐ 8 99Ⓐ 10Ⓐ
25 13 26 27 28 97 98
11 8 12 13 14 15 14 16 17 18 19 20 21 22 23
20 19 24
33Ⓑ 34Ⓑ
39 38 37 42 41 40 43 35 36
44 45 46 40 47Ⓒ 48Ⓒ 49 50
51 52 53Ⓓ 54Ⓓ 56Ⓓ 57 61 62 64
55Ⓓ 58 59 60 63 65
67 66 69 70 68 71 72 74 8 75 76
73 77 78
26 79 80 81 82 83 84 85
48C(x5) 47C(x5) KIT C
100A(x1) 99A(x1) 29A(x1) 9A(x1) 10A(x1) KIT A
33B(x1) 34B(x1) KIT B
53D(x1) 54D(x3) 56D(x1) 55D(x3) KIT D
86 87 88 89 90
91 92 93 94 95 96

FAR BOLOGNA ITALY
RIVETTI E RIVETTATRICI

MOD.
RAC 172
TAV 1/1

Rivettatrice oleopneumatica per rivetti ø 6 ÷ 6,4
Hydropneumatic riveting tool for rivets ø 6 ÷ 6,4
Outil à riveter oléopneumatique pour rivets ø 6 ÷ 6,4
Pneumatisch-hydraulisches Werkzeug für Blindniete ø 6 ÷ 6,4

N°	COD.	Qt.	DESCRIZIONE	DESCRIPTION	DESCRIPTION	BESCHREIBUNG	(€) x1
01	71346128	1	Ugello per rivetto Tamp AP	Nozzle for rivet Tamp AP	Buse pour rivets Tamp AP	Mundstück für Nieten Tamp AP	15,00
02	713253	1	Cannotto porta ugello	Sleeve carrying nozzle	Tube porte buse	Düsenträger	20,30
03	711337	1	Guarnizione OR 2-021	Gasket OR 2-021	Joint OR 2-021	Dichtung OR 2-021	0,60
04	711356	1	Cono porta morsetti per Farbolt	Cone holding clmaps for Farbolt	Cône porte mors pour Farbolt	Spannbackenhalterkegel Farbolt	17,90
05	713213	3	Morsetto per Farbolt	Clamp for Farbolt	Mor pour Farbolt	Spannbacken für Farbolt	5,80
06	71346125	1	Apri morsetti	Clamps opener	Ouvre-mors	Spannbackenöffner	9,50
07	713425	1	Molla	Spring	Ressort	Feder	13,20
08	711336	3	Guarnizione OR 2-114	Gasket OR 2-114	Joint OR 2-114	Dichtung OR 2-114	0,60
09A	71346130	1	Anello	Ring	Bague	Ring	1,50
10A	71346132	1	Porta cono	Cone holder	Porte-cône	Kegelhalter	
11A	71346126	1	Cannotto espulsione	Expeller sleeve	Tube ejecteur	Auswerferrohr	
12	713255	1	Raccordo anteriore	Front connector	Raccord anterieur	Vorderes Anschlussstück	38,00
13	711722	1	Guarnizione B-094063-B / NEI	Gasket B-094063-B / NEI	Joint B-094063-B / NEI	Dichtung B-094063-B / NEI	11,90
14	713272	2	Guarnizione OR 2-125	Gasket OR 2-125	Joint OR 2-125	Dichtung OR 2-125	1,20
15	713278	3	Guarnizione OR 2-122	Gasket OR 2-122	Joint OR 2-122	Dichtung OR 2-122	1,20
16	713277	1	Anello Parbak 8-122	Ring Parbak 8-122	Bague Parbak 8-122	Ring Parbak 8-122	3,00
17	713276	1	Guarnizione TSE-134094	Gasket TSE-134094	Joint TSE-134094	Dichtung TSE-134094	10,70
18	713258	1	Anello anti estrusione	Anti-extrusion ring	Bague anti-extrusion	Ring Antiextrusion	6,30
19	713251	1	Pistone oleodinamico	Hydraulic piston	Piston oléodynamique	Öldynamischer Kolben	76,30
20	713273	2	Guarnizione OR 17,5 x 1,5	Gasket OR 17,5 x 1,5	Joint OR 17,5 x 1,5	Dichtung OR 17,5 x 1,5	0,60
21	713274	2	Guarnizione OR 8 x 1,5	Gasket OR 8 x 1,5	Joint OR 8 x 1,5	Dichtung OR 8 x 1,5	0,60
22	713247	1	Bussola	Bush	Douille	Hülse	3,30
23	711821	1	Anello Seeger JV 20	Seeger ring JV 20	Bague seeger JV 20	Seeger-Ring JV 20	0,60
24	713275	1	Guarnizione OR 2-122	Gasket OR 2-122	Joint OR 2-122	Dichtung OR 2-122	1,20
25	71346133	1	Cilindro Oleodinamico	Hydraulic cylinder	Cylindre oléohydraulique	Hydraulischer Zylinder	155,00
26	71346119	1	Gancio bilanciatore	Balancer hook	Crochet équilibreur	Ausgleichshaken	4,20
27	710350	2	Guarnizione OR 2-109	Gasket OR 2-109	Joint OR 2-109	Dichtung OR 2-109	0,60
28	713250	1	Raccordo posteriore	Back connector	Raccord postérieur	Hinteranschlusstück	16,40
29	711273	1	Raccordo contenitore	Container connector	Raccord conteneur	Behälteranschlusstück	4,80
30	711370	1	Raccordo uscita	Out put connector	Raccord sortie	Austrittanschlussstück	6,10
31B	710819	1	Contenitore chiodi	Nails container	Récupérateur de clous	Behälter für Nägel	
32B	711136	1	Convogliatore aria	Air conveyor	Convoyeur air	Luftconveyor	
33	71345212	1	Deflettore chiodi	Nails baffle	Déflecteur de clous	Ablenker für Nägel	3,10
34	713279	1	Guarnizione TSE 14 x 23 x 6	Gasket TSE 14 x 23 x 6	Joint TSE 14 x 23 x 6	Dichtung TSE 14 x 23 x 6	10,70
35	713280	1	Guarnizione TTS 14 x 23 x 5,8 / L	Gasket TTS 14 x 23 x 5,8 / L	Joint TTS 14 x 23 x 5,8 / L	Dichtung TTS 14 x 23 x 5,8 / L	7,70
36	710367	2	Guarnizione OR 2-008	Gasket OR 2-008	Joint OR 2-008	Dichtung OR 2-008	0,60
37	711234	1	Rullino ø 2 x 11,8	Pin ø 2 x 11,8	Molette ø 2 x 11,8	Bolzen ø 2 x 11,8	0,60
38	721275	1	Corpo valvolina lunga	Long valve body	Corps soupape long	Körper lang kleines Ventil	24,90
39	710918	2	Guarnizione OR 2-005	Gasket OR 2-005	Joint OR 2-005	Dichtung OR 2-005	0,60
40	711254	1	Pistoncino valvola	Valve piston	Piston soupape	Kleiner Ventilkolben	7,00
41	711338	1	Guarnizione OR 2-003	Gasket OR 2-003	Joint OR 2-003	Dichtung OR 2-003	0,60
42	711261	1	Levetta apertura aspirazione	Leve for inlet opening	Levier ouverture aspiration	Hebel für Einlaßöffnung	1,80
43	710824	1	Pulsante	Push button	Poussoir	Drucktaste	0,60
44	710919	1	Guarnizione OR 2-004	Gasket OR 2-004	Joint OR 2-004	Dichtung OR 2-004	0,60
45	711253	1	Pistoncino valvola	Valve piston	Piston soupape	Kleiner Ventilkolben	7,00
46C	712145	1	Dado M 3 UNI 5587	Nut M 3 UNI 5587	Ecrou M 3 UNI 5587	Mutter M 3 UNI 5587	
47C	712144	1	Vite TCCE M3 x 20 UNI 5931	Screw TCCE M3 x 20 UNI 5931	Vis TCCE M3 x 20 UNI 5931	Schraube TCCE M3 x 20 UNI 5931	
48	710906	1	Rondella 400-020-4490	Washer 400-020-4490	Rondelle 400-020-4490	Unterlegscheibe 400-020-4490	1,80
49	710839	1	Tappo serbatoio olio	Oil tank plug	Bouchon réservoir d'huile	Stopsel Olbehälter	3,00
50	711259	1	Tappo di servizio	Service plug	Bouchon de service	Dienststöpsel	1,20
51	712117	1	Rondella arresto molla	Washer stopping spring	Rondelle arrêt ressort	Unterlegscheibe Federstop	1,20
52D	710840	1	Distanziale valvola	Valve spacer	Entretoise soupape	Distanzstück Ventil	
53D	710823	3	Gabbia	Cage	Cage	Käfig	
54D	710921	3	Guarnizione OR 2-115	Gasket OR 2-115	Joint OR 2-115	Dichtung OR 2-115	1,20
55D	711158	1	Molla	Spring	Ressort	Feder	0,60
56	710841	1	Spoletta	Valve	Bobine	Ventil	9,00
57	710916	1	Guarnizione OR 2-015	Gasket OR 2-015	Joint OR 2-015	Dichtung OR 2-015	0,60
58	710528	1	Guarnizione OR 008	Gasket OR 008	Joint OR 008	Dichtung OR 008	0,30
59	710822	1	Pistoncino valvola	Valve piston	Piston soupape	Kleiner Ventilkolben	4,20
60	710258	1	Guarnizione OR 5-612	Gasket OR 5-612	Joint OR 5-612	Dichtung OR 5-612	0,60
61	710905	1	Anello Seeger 11 UNI 7437	Seeger ring 11 UNI 7437	Bague seeger 11 UNI 7437	Seeger-Ring 11 UNI 7437	0,30
62	710922	2	Guarnizione OR 018	Gasket OR 018	Joint OR 018	Dichtung OR 018	0,30
63	712268	1	Tappo guida molla	Spring guide plug	Bouchon guide ressort	Federführungverschluß	4,80
64	710402	1	Anello Seeger 22 UNI 7437	Seeger ring 22 UNI 7437	Bague seeger 22 UNI 7437	Seeger-Ring 22 UNI 7437	0,30
65	712282	1	Ranella di sicurezza ø 12,7	Safety washer ø 12,7	Rondelle de sécurité ø 12,7	Sicherheitsscheibe ø 12,7	0,60
66	710909	1	Raccordo 2023 - 1/4"- 1/4"	Connector 2023 - 1/4"- 1/4"	Raccord 2023 - 1/4"- 1/4"	Anschlussstück 2023 - 1/4"- 1/4"	6,00
67	711304	1	Silenziatore 1/4"	Silencer 1/4"	Silencieur 1/4"	Schalldämpfer 1/4"	12,10
68	711305	1	Raccordo 1631.01 - 1/4"	Connector 1631.01 - 1/4"	Raccord 1631.01 - 1/4"	Anschlussstück 1631.01 - 1/4"	4,80
69	712162	1	Protezione esterna silenziatore	Outside silencer protection	Protection extérieure silencieux	Außenschalldämpferschutz	1,20
70	712133	1	Raccordo girevole	Rotating connector	Raccord evoluable	Drehbares Anschlussstück	7,00
71	721224	1	Corpo rivettatrice	Riveting tool body	Corps outil à riveter	Nietmaschinenkörper	176,00
72	711252	1	Tubo ø 8 x 7	Tube ø 8 x 7	Tuyau ø 8 x 7	Rohr ø 8 x 7	3,70
73	713260	1	Raccordo guida stelo	Rod guide connector	Raccord guide tige	Führung Schaftanschlussstück	16,40
74	710579	1	Guarnizione OR 2-113	Gasket OR 2-113	Joint OR 2-113	Dichtung OR 2-113	0,60
75	711339	1	Guarnizione OR 2-129	Gasket OR 2-129	Joint OR 2-129	Dichtung OR 2-129	1,80

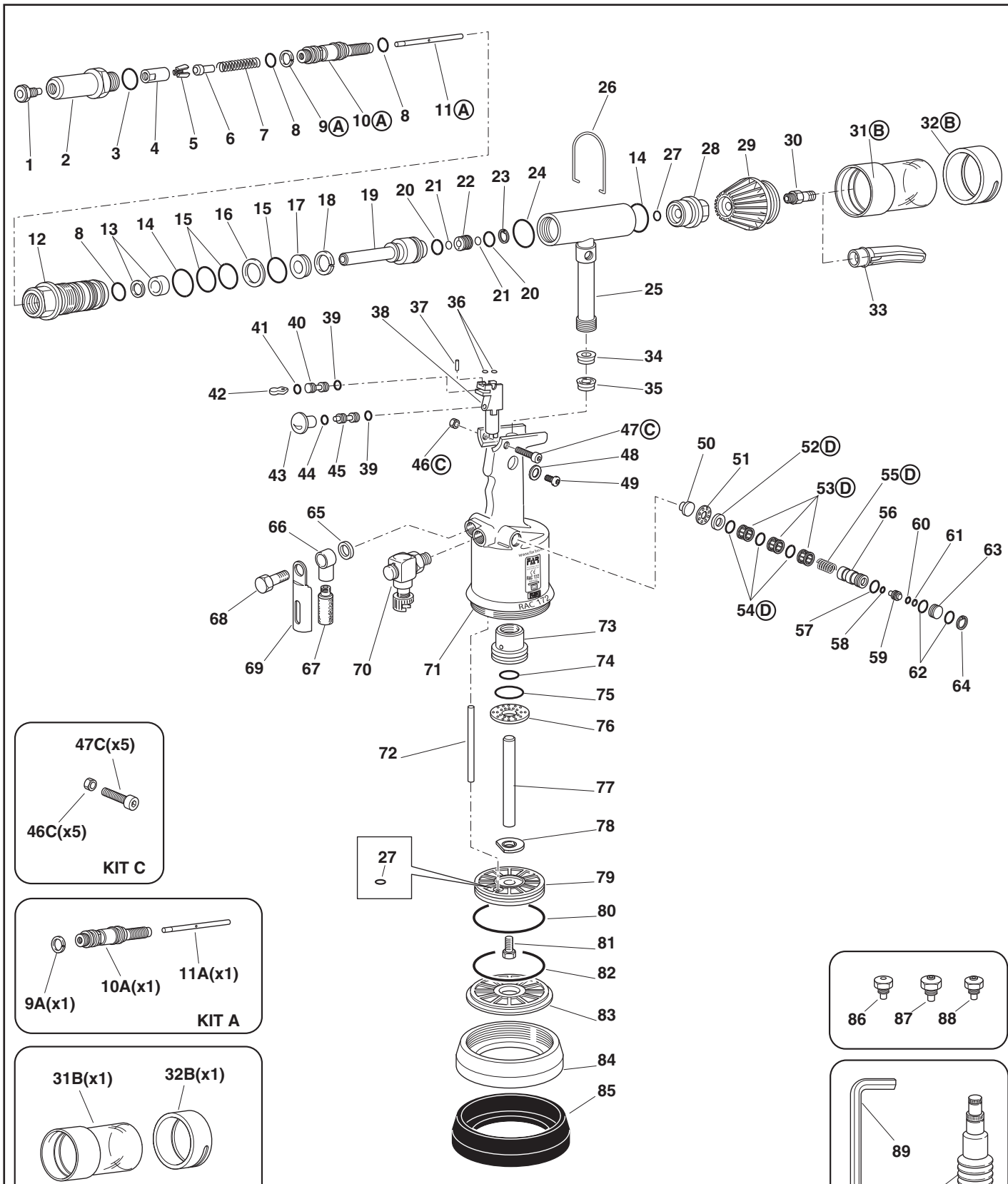
1
2
3
4
5
6
7
8
9Ⓐ
10Ⓐ
8
11Ⓐ
26
14
27
28
29
30
31Ⓑ
32Ⓑ
12
8
13
14
15
16
15
17
18
19
20
21
22
23
24
21
20
25
33
41
40
39
38
37
36
34
35
42
43
44
45
39
46Ⓒ
47Ⓒ
48
49
50
51
52Ⓓ
53Ⓓ
55Ⓓ
56
60
61
63
54Ⓓ
57
58
59
62
64
65
66
68
69
67
70
71
73
74
75
76
72
77
78
27
79
80
81
82
83
84
85
86
87
88
89
91
90

47C(x5)
46C(x5)
KIT C

9A(x1)
10A(x1)
11A(x1)
KIT A

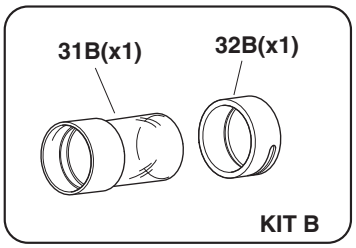
31B(x1)
32B(x1)
KIT B

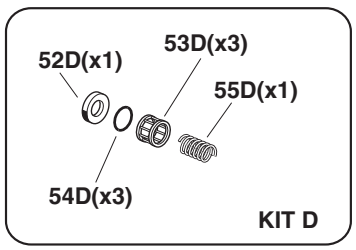
52D(x1)
53D(x3)
55D(x1)
54D(x3)
KIT D

FAR BOLOGNA ITALY
RIVETTI E RIVETTATRICI

MOD.
RAC 172
TAV 1/1

Rivettatrice oleopneumatica per rivetti ø 6 ÷ 6,4
Hydropneumatic riveting tool for rivets ø 6 ÷ 6,4
Outil à riveter oléopneumatique pour rivets ø 6 ÷ 6,4
Pneumatisch-hydraulisches Werkzeug für Blindniete ø 6 ÷ 6,4

N°	COD.	Qt.	DESCRIZIONE	DESCRIPTION	DESCRIPTION	BESCHREIBUNG	(€) x1
76	**710548**	**1**	Ammortizzatore	Shock absorber	Ammortisseur	Stossdampfer	**1,90**
77	**713259**	**1**	Stelo	Rod	Tige	Schaft	**38,90**
78	**711258**	**1**	Rondella	Washer	Rondelle	Unterlegscheibe	**6,70**
79	**721226**	**1**	Pistone pneumatico	Pneumatic piston	Piston pneumatique	Pneumatischer Kolben	**29,60**
80	**711340**	**1**	Guarnizione OR 2-343	Gasket OR 2-343	Joint OR 2-343	Dichtung OR 2-343	**6,50**
81	**710596**	**1**	Vite TE M10 x 17	Screw TE M10 x 17	Vis TE M10 x 17	Schraube TE M10 x 17	**1,80**
82	**711386**	**1**	Guarnizione OR 2-045	Gasket OR 2-045	Joint OR 2-045	Dichtung OR 2-045	**4,80**
83	**711255**	**1**	Fondello	Protection bottom	Culot	Bondenscheibe	**14,00**
84	**711225**	**1**	Coperchio cilindro	Cylinder cover	Couvercle cylindre	Zylinderdekel	**17,90**
85	**711737**	**1**	Fondello di protezione	Protection bottom	Culot de protection	Bodenscheibe	**12,10**
86	**717019**	**1**	Ugello per rivetto ø 6,4	Nozzle for rivet ø 6,4	Buse pour rivets ø 6,4	Mundstück für Nieten ø 6,4	**6,00**
87	**717015**	**1**	Ugello per rivetto Farbolt ø 6,4	Nozzle for rivet Farbolt ø 6,4	Buse pour rivets Farbolt ø 6,4	Mundstück für Nieten Farbolt ø 6,4	**12,50**
88	**713427**	**1**	Ugello per rivetto Tamp AP Inox	Nozzle for rivet Tamp AP Stainless	Buse pour rivets Tamp AP Inox.	Mundstück für Nieten T. AP Edelstahl	**10,90**
89	**711092**	**1**	Chiave a brugola 5 mm	Wrench 5 mm	Clé 5 mm	Schlüssel 5 mm	**1,20**
90	**713391**	**1**	Chiave piana 12 mm	Flat key 12 mm	Clé plate 12 mm	Schlüssel 12 mm	**2,20**
91	**721387**	**1**	Contenitore olio	Oil container	Container d'huile	Ol Flasche	**12,50**

KIT

N°	COD.	Qt.	DESCRIZIONE	DESCRIPTION	DESCRIPTION	BESCHREIBUNG	(€) x1
KITA	**74000077**		**Kit Porta cono**	**Cone holder kit**	**Kit porte-cône**	**Kit Kegelhalter**	**50,00**
09A	71346130	1	Anello	Ring	Bague	Ring	
10A	71346132	1	Porta cono	Cone holder	Porte-cône	Kegelhalter	
11A	71346126	1	Cannotto espulsione	Expeller sleeve	Tube ejecteur	Auswerferrohr	
KITB	**740819**		**Kit Contenitore chiodi**	**Nail tank kit**	**Kit récupérateur de clous**	**Kit Behälter für Nägel**	**5,50**
31B	710819	1	Contenitore chiodi	Nails container	Récupérateur de clous	Behälter für Nägel	
32B	711136	1	Convogliatore aria	Air conveyor	Convoyeur air	Luftconveyor	
KITC	**742144**		**Kit Vite M 3**	**Screw M 3 kit**	**Kit vis M 3**	**Kit Schraube M 3**	**3,00**
46C	712145	5	Dado M 3 UNI 5587	Nut M 3 UNI 5587	Ecrou M 3 UNI 5587	Mutter M 3 UNI 5587	
47C	712144	5	Vite TCCE M3 x 20 UNI 5931	Screw TCCE M3 x 20 UNI 5931	Vis TCCE M3 x 20 UNI 5931	Schraube TCCE M3 x 20 UNI 5931	
KITD	**740840**		**Kit Distanziale valvola**	**Valve spacer kit**	**Kit entretoise soupape**	**Kit Distanzstück Ventil**	**8,60**
52D	710840	1	Distanziale valvola	Valve spacer	Entretoise soupape	Distanzstück Ventil	
53D	710823	3	Gabbia	Cage	Cage	Käfig	
54D	710921	3	Guarnizione OR 2-115	Gasket OR 2-115	Joint OR 2-115	Dichtung OR 2-115	
55D	711158	1	Molla	Spring	Ressort	Feder	

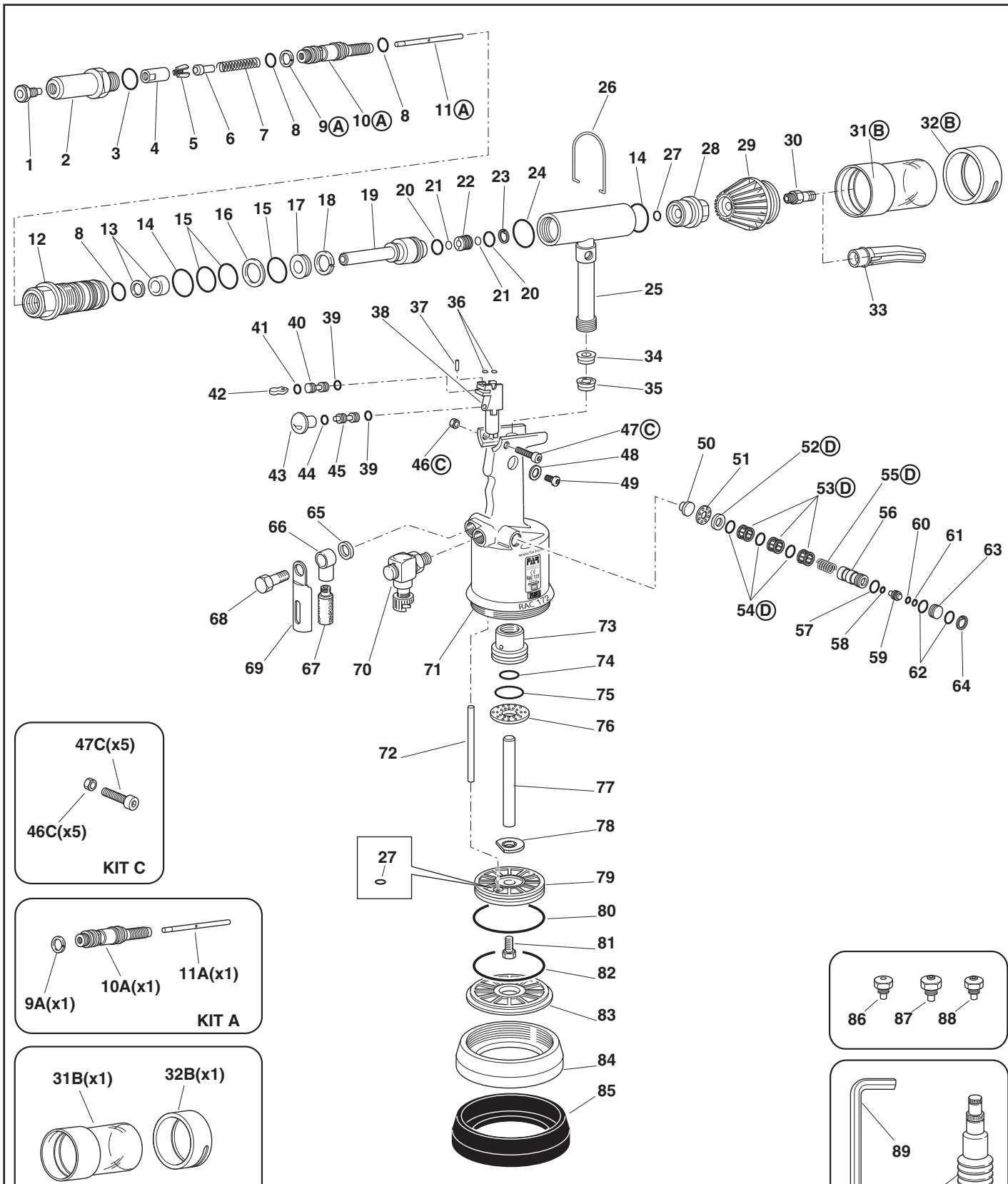
1
2
3
4
5
6
7
8
9Ⓐ
10Ⓐ
8
11Ⓐ
26
14
27
28
29
30
31Ⓑ
32Ⓑ
12
8
13
14
15
16
15
17
18
19
20
21
22
23
24
21
20
25
33
41
40
39
38
37
36
34
35
42
43
44
45
39
46Ⓒ
47Ⓒ
48
49
50
51
52Ⓓ
53Ⓓ
55Ⓓ
56
60
61
63
54Ⓓ
57
58
59
62
64
65
66
68
69
67
70
71
73
74
75
76
72
77
78
27
79
80
81
82
83
84
85
86
87
88
89
91
90

47C(x5)
46C(x5)
KIT C

9A(x1)
10A(x1)
11A(x1)
KIT A

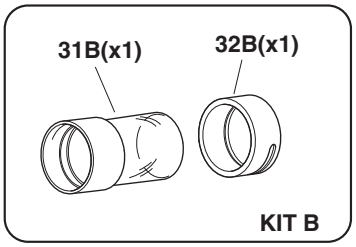
31B(x1)
32B(x1)
KIT B

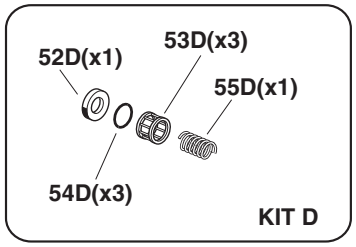
52D(x1)
53D(x3)
55D(x1)
54D(x3)
KIT D

FAR BOLOGNA ITALY
RIVETTI E RIVETTATRICI

MOD.
FHU 05
TAV 1/1

- Dispositivo oleopneumatico predisposto per essere assemblato con teste a rivettare elementi di fissaggio strutturali.
- Hydropneumatic device suitable to be assembled with riveting heads for structural fastenings parts.
- Dispositif oléopneumatique prédisposé pour être assemblé avec des têtes à riveter éléments de fixation structuraux.

- Ölpneumatisches Gerät, zum Zusammenbau von Nietköpfen für strukturelle Befestigungselemente.
- Dispositivo oleoneumático apto para el ensamblaje con cabezas remachadoras para elementos de fijación estructurales.

N°	COD.	Qt.	DESCRIZIONE	DESCRIPTION	DESCRIPTION	BESCHREIBUNG	(€) x1
01	711366	1	Ghiera	Ring nut	Bague	Nutmutter	17,90
02	711368	1	Raccordo	Connector	Raccord	Anschlussstück	31,20
03	710579	2	Guarnizione OR 2-113	Gasket OR 2-113	Joint OR 2-113	Dichtung OR 2-113	0,60
06	723264	1	Struttura testa porta cono	Head assembly for cone holding	Structure tête porte cône	Kegelkopf (Zusammenbau)	50,60
07	711336	1	Guarnizione OR 2-114	Gasket OR 2-114	Joint OR 2-114	Dichtung OR 2-114	0,60
08	713263	1	Raccordo anteriore	Front connector	Raccord antérieur	Vorderes Anschlussstück	38,20
09	713272	2	Guarnizione OR 2-125	Gasket OR 2-125	Joint OR 2-125	Dichtung OR 2-125	1,20
10	713278	3	Guarnizione OR 2-122	Gasket OR 2-122	Joint OR 2-122	Dichtung OR 2-122	1,20
11	713277	1	Anello Parbak 8-122	Ring Parbak 8-122	Bague Parbak 8-122	Ring Parbak 8-122	3,00
12	711722	1	Guarnizione B-094063-B / NEI	Gasket B-094063-B / NEI	Joint B-094063-B / NEI	Dichtung B-094063-B / NEI	11,90
13	713276	1	Guarnizione TSE-134094	Gasket TSE-134094	Joint TSE-134094	Dichtung TSE-134094	10,70
14	713258	1	Anello anti estrusione	Anti-extrusion ring	Bague anti-extrusion	Ring Antiextrusion	6,30
15	713251	1	Pistone oleodinamico	Hydraulic piston	Piston oléodynamique	Öldynamischer Kolben	76,30
16	713273	2	Guarnizione OR 17,5 x 1,5	Gasket OR 17,5 x 1,5	Joint OR 17,5 x 1,5	Dichtung OR 17,5 x 1,5	0,60
17	713274	2	Guarnizione OR 8 x 1,5	Gasket OR 8 x 1,5	Joint OR 8 x 1,5	Dichtung OR 8 x 1,5	0,60
18	713247	1	Bussola	Bush	Douille	Hülse	3,30
19	711821	1	Anello Seeger JV 20	Seeger ring JV 20	Bague seeger JV 20	Seeger-Ring JV 20	0,60
20	713275	1	Guarnizione OR 2-122	Gasket OR 2-122	Joint OR 2-122	Dichtung OR 2-122	1,20
21	723269	1	Cilindro Oleodinamico	Hydraulic cylinder	Cylindre oléohydraulique	Hydraulischer Zylinder	145,70
22	71346119	1	Gancio bilanciatore	Balancer hook	Crochet équilibreur	Ausgleichshaken	4,20
23	710350	2	Guarnizione OR 2-109	Gasket OR 2-109	Joint OR 2-109	Dichtung OR 2-109	0,60
24	713250	1	Raccordo posteriore	Back connector	Raccord postérieur	Hinteranschlusstück	16,40
25	711370	1	Raccordo uscita	Out put connector	Raccord sortie	Austrittanschlussstück	6,10
26	712283	1	Protezione	Guard	Protection	Schutz	2,40
27	713279	1	Guarnizione TSE 14 x 23 x 6	Gasket TSE 14 x 23 x 6	Joint TSE 14 x 23 x 6	Dichtung TSE 14 x 23 x 6	10,70
28	713280	1	Guarnizione TTS 14 x 23 x 5,8 / L	Gasket TTS 14 x 23 x 5,8 / L	Joint TTS 14 x 23 x 5,8 / L	Dichtung TTS 14 x 23 x 5,8 / L	7,70
29	710367	1	Guarnizione OR 2-008	Gasket OR 2-008	Joint OR 2-008	Dichtung OR 2-008	0,60
30	722036	1	Corpo valvolina lunga	Long valve body	Corps soupape long	Körper lang kleines Ventil	24,10
31	710918	1	Guarnizione OR 2-005	Gasket OR 2-005	Joint OR 2-005	Dichtung OR 2-005	0,60
32	711253	1	Pistoncino valvola	Valve piston	Piston soupape	Kleiner Ventilkolben	7,00
33	710919	1	Guarnizione OR 2-004	Gasket OR 2-004	Joint OR 2-004	Dichtung OR 2-004	0,60
34	710824	1	Pulsante	Push button	Poussoir	Drucktaste	0,60
35A	712145	1	Dado M 3 UNI 5587	Nut M 3 UNI 5587	Ecrou M 3 UNI 5587	Mutter M 3 UNI 5587	
36A	712144	1	Vite TCCE M3 x 20 UNI 5931	Screw TCCE M3 x 20 UNI 5931	Vis TCCE M3 x 20 UNI 5931	Schraube TCCE M3 x 20 UNI 5931	
37	710906	1	Rondella 400-020-4490	Washer 400-020-4490	Rondelle 400-020-4490	Unterlegscheibe 400-020-4490	1,80
38	710839	1	Tappo serbatoio olio	Oil tank plug	Bouchon réservoir d'huile	Stopsel Olbehälter	3,00
39	711259	1	Tappo di servizio	Service plug	Bouchon de service	Dienststöpsel	1,20
40	712117	1	Rondella arresto molla	Washer stopping spring	Rondelle arrêt ressort	Unterlegscheibe Federstop	1,20
41B	710840	1	Distanziale valvola	Valve spacer	Entretoise soupape	Distanzstück Ventil	
42B	710823	3	Gabbia	Cage	Cage	Käfig	
43B	711158	1	Molla	Spring	Ressort	Feder	0,60
44B	710921	3	Guarnizione OR 2-115	Gasket OR 2-115	Joint OR 2-115	Dichtung OR 2-115	1,20
45	710841	1	Spoletta	Valve	Bobine	Ventil	9,00
46	710916	1	Guarnizione OR 2-015	Gasket OR 2-015	Joint OR 2-015	Dichtung OR 2-015	0,60
47	710528	1	Guarnizione OR 008	Gasket OR 008	Joint OR 008	Dichtung OR 008	0,30
48	710822	1	Pistoncino valvola	Valve piston	Piston soupape	Kleiner Ventilkolben	4,20
49	710258	1	Guarnizione OR 5-612	Gasket OR 5-612	Joint OR 5-612	Dichtung OR 5-612	0,60
50	710905	1	Anello Seeger 11 UNI 7437	Seeger ring 11 UNI 7437	Bague seeger 11 UNI 7437	Seeger-Ring 11 UNI 7437	0,30
51	710922	2	Guarnizione OR 018	Gasket OR 018	Joint OR 018	Dichtung OR 018	0,30
52	712268	1	Tappo guida molla	Spring guide plug	Bouchon guide ressort	Federführungverschluß	4,80
53	710402	1	Anello Seeger 22 UNI 7437	Seeger ring 22 UNI 7437	Bague seeger 22 UNI 7437	Seeger-Ring 22 UNI 7437	0,30
54	721224	1	Corpo rivettatrice	Riveting tool body	Corps outil à riveter	Nietmaschinenkörper	176,00
55	712282	1	Ranella di sicurezza ø 12,7	Safety washer ø 12,7	Rondelle de sécurité ø 12,7	Sicherheitsscheibe ø 12,7	0,60
56	710909	1	Raccordo 2023 - 1/4"- 1/4"	Connector 2023 - 1/4"- 1/4"	Raccord 2023 - 1/4"- 1/4"	Anschlussstück 2023 - 1/4"- 1/4"	6,00
57	711305	1	Raccordo 1631.01 - 1/4"	Connector 1631.01 - 1/4"	Raccord 1631.01 - 1/4"	Anschlussstück 1631.01 - 1/4"	4,80
58	712162	1	Protezione esterna silenziatore	Outside silencer protection	Protection extérieure silencieux	Außenschalldämpferschutz	1,20
59	711304	1	Silenziatore 1/4"	Silencer 1/4"	Silencieur 1/4"	Schalldämpfer 1/4"	12,10
60	712133	1	Raccordo girevole	Rotating connector	Raccord evoluable	Drehbares Anschlussstück	7,00
61	713260	1	Raccordo guida stelo	Rod guide connector	Raccord guide tige	Führung Schaftanschlussstück	16,40
62	711339	1	Guarnizione OR 2-129	Gasket OR 2-129	Joint OR 2-129	Dichtung OR 2-129	1,80
63	710548	1	Ammortizzatore	Shock absorber	Ammortisseur	Stossdampfer	1,90
64	713259	1	Stelo	Rod	Tige	Schaft	38,90
65	711252	1	Tubo ø 8 x 7	Tube ø 8 x 7	Tuyau ø 8 x 7	Rohr ø 8 x 7	3,70
66	711258	1	Rondella	Washer	Rondelle	Unterlegscheibe	6,70
67	721226	1	Pistone pneumatico	Pneumatic piston	Piston pneumatique	Pneumatischer Kolben	29,60
68	711340	1	Guarnizione OR 2-343	Gasket OR 2-343	Joint OR 2-343	Dichtung OR 2-343	6,50
69	710596	1	Vite TE M10 x 17	Screw TE M10 x 17	Vis TE M10 x 17	Schraube TE M10 x 17	1,80
70	711386	1	Guarnizione OR 2-045	Gasket OR 2-045	Joint OR 2-045	Dichtung OR 2-045	4,80
71	711255	1	Fondello	Protection bottom	Culot	Bondenscheibe	14,00
72	711225	1	Coperchio cilindro	Cylinder cover	Couvercle cylindre	Zylinderdekel	17,90
73	711737	1	Fondello di protezione	Protection bottom	Culot de protection	Bodenscheibe	12,10
74	711092	1	Chiave a brugola 5 mm	Wrench 5 mm	Clé 5 mm	Schlüssel 5 mm	1,20
75	721387	1	Contenitore olio	Oil container	Container d'huile	Ol Flasche	12,50
76	712016	1	Raccordo 2	Connector 2	Raccord 2	Anschlussstück 2	
77	711337	1	Guarnizione OR 2-021	Gasket OR 2-021	Joint OR 2-021	Dichtung OR 2-021	0,60

RIVETTI E RIVETTATRICI

MOD.
FHU 05
TAV 1/1

- Dispositivo oleopneumatico predisposto per essere assemblato con teste a rivettare elementi di fissaggio strutturali.
- Hydropneumatic device suitable to be assembled with riveting heads for structural fastenings parts.
- Dispositif oléopneumatique prédisposé pour être assemblé avec des têtes à riveter éléments de fixation structuraux.

- Ölpneumatisches Gerät, zum Zusammenbau von Nietköpfen für strukturelle Befestigungselemente.
- Dispositivo oleoneumático apto para el ensamblaje con cabezas remachadoras para elementos de fijación estructurales.

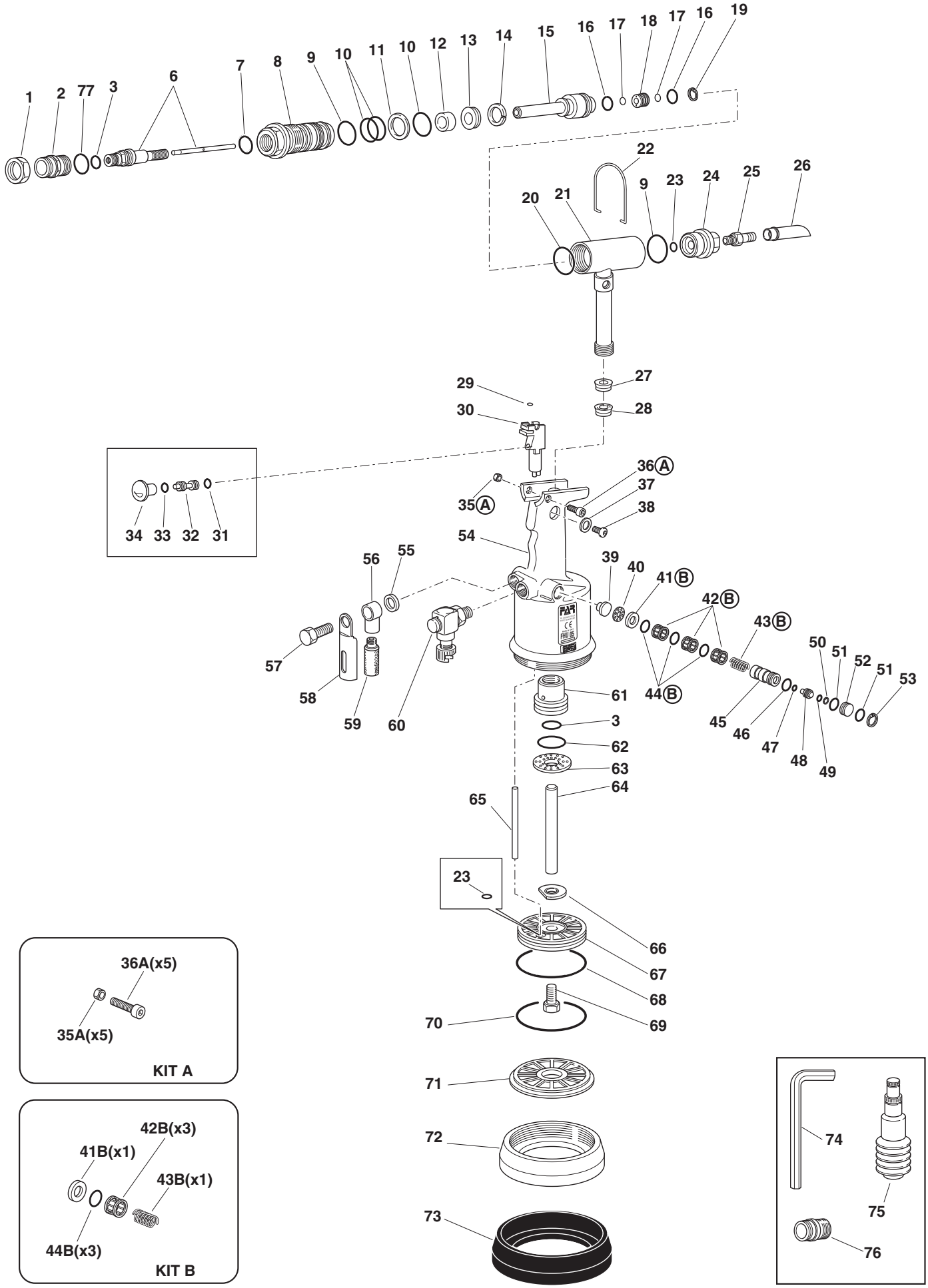

RIVETTI E RIVETTATRICI

MOD.
FHU 05
TAV 1/1

- Dispositivo oleopneumatico predisposto per essere assemblato con teste a rivettare elementi di fissaggio strutturali.
- Hydropneumatic device suitable to be assembled with riveting heads for structural fastenings parts.
- Dispositif oléopneumatique prédisposé pour être assemblé avec des têtes à riveter éléments de fixation structuraux.

- Ölpneumatisches Gerät, zum Zusammenbau von Nietköpfen für strukturelle Befestigungselemente.
- Dispositivo oleoneumático apto para el ensamblaje con cabezas remachadoras para elementos de fijación estructurales.

KIT

N°	COD.	Qt.	DESCRIZIONE	DESCRIPTION	DESCRIPTION	BESCHREIBUNG	(€) x1
KITA	**742144**		**Kit Vite M 3**	**Screw M 3 kit**	**Kit vis M 3**	**Kit Schraube M 3**	**3,00**
35A	712145	5	Dado M 3 UNI 5587	Nut M 3 UNI 5587	Ecrou M 3 UNI 5587	Mutter M 3 UNI 5587	
36A	712144	5	Vite TCCE M3 x 20 UNI 5931	Screw TCCE M3 x 20 UNI 5931	Vis TCCE M3 x 20 UNI 5931	Schraube TCCE M3 x 20 UNI 5931	
KITB	**740840**		**Kit Distanziale valvola**	**Valve spacer kit**	**Kit entretoise soupape**	**Kit Distanzstück Ventil**	**8,60**
41B	710840	1	Distanziale valvola	Valve spacer	Entretoise soupape	Distanzstück Ventil	
42B	710823	3	Gabbia	Cage	Cage	Käfig	
43B	711158	1	Molla	Spring	Ressort	Feder	
44B	710921	3	Guarnizione OR 2-115	Gasket OR 2-115	Joint OR 2-115	Dichtung OR 2-115	

FAR BOLOGNA ITALY
RIVETTI E RIVETTATRICI

MOD.
FHU 05
TAV 1/1

- Dispositivo oleopneumatico predisposto per essere assemblato con teste a rivettare elementi di fissaggio strutturali.
- Hydropneumatic device suitable to be assembled with riveting heads for structural fastenings parts.
- Dispositif oléopneumatique prédisposé pour être assemblé avec des têtes à riveter éléments de fixation structuraux.

- Ölpneumatisches Gerät, zum Zusammenbau von Nietköpfen für strukturelle Befestigungselemente.
- Dispositivo oleoneumático apto para el ensamblaje con cabezas remachadoras para elementos de fijación estructurales.

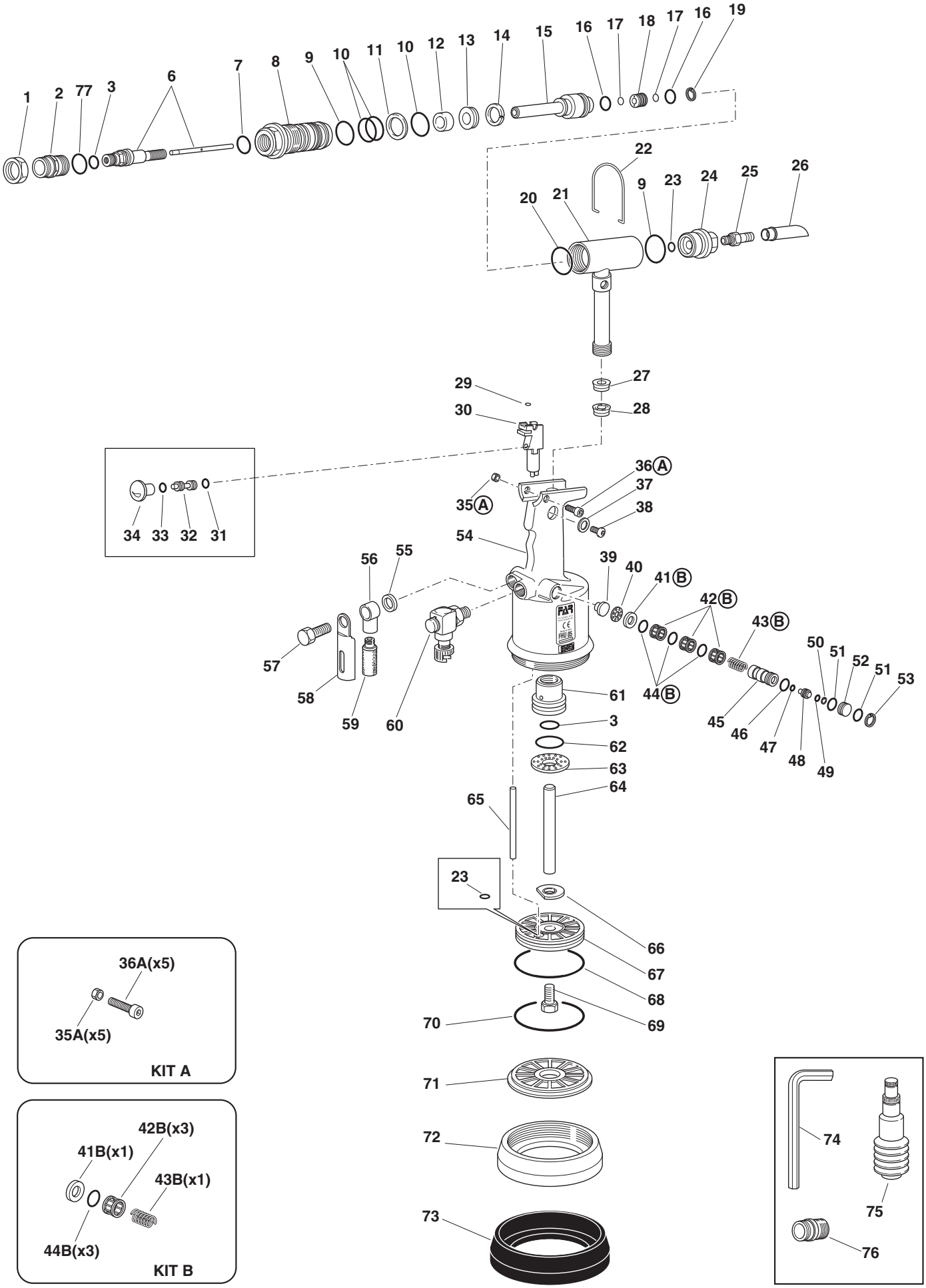

RIVETTI E RIVETTATRICI

MOD.
FHU5000
TAV 1/2

- Dispositivo oleopneumatico predisposto per essere assemblato con teste a rivettare elementi di fissaggio strutturali.
- Hydropneumatic device suitable to be assembled with riveting heads for structural fastenings parts.
- Dispositif oléopneumatique prédisposé pour être assemblé avec des têtes à riveter éléments de fixation structuraux.

- Ölpneumatisches Gerät, zum Zusammenbau von Nietköpfen für strukturelle Befestigungselemente.
- Dispositivo oleoneumático apto para el ensamblaje con cabezas remachadoras para elementos de fijación estructurales.

N°	COD.	Qt.	DESCRIZIONE	DESCRIPTION	DESCRIPTION	BESCHREIBUNG	(€) x1
01	711366	1	Ghiera	Ring nut	Bague	Nutmutter	17,90
02	71346267	1	Raccordo	Connector	Raccord	Anschlussstück	33,00
03C	711337	1	Guarnizione OR 2-021	Gasket OR 2-021	Joint OR 2-021	Dichtung OR 2-021	0,60
04C	710579	1	Guarnizione OR 2-113	Gasket OR 2-113	Joint OR 2-113	Dichtung OR 2-113	0,60
05C	711336	1	Guarnizione OR 2-114	Gasket OR 2-114	Joint OR 2-114	Dichtung OR 2-114	0,60
06	713263	1	Raccordo anteriore	Front connector	Raccord antérieur	Vorderes Anschlussstück	38,20
07C	713272	2	Guarnizione OR 2-125	Gasket OR 2-125	Joint OR 2-125	Dichtung OR 2-125	1,20
08C	713278	3	Guarnizione OR 2-122	Gasket OR 2-122	Joint OR 2-122	Dichtung OR 2-122	1,20
09C	713277	1	Anello Parbak 8-122	Ring Parbak 8-122	Bague Parbak 8-122	Ring Parbak 8-122	3,00
10C	711722	1	Guarnizione B-094063-B / NEI	Gasket B-094063-B / NEI	Joint B-094063-B / NEI	Dichtung B-094063-B / NEI	11,90
11C	713276	1	Guarnizione TSE-134094	Gasket TSE-134094	Joint TSE-134094	Dichtung TSE-134094	10,70
12C	713258	1	Anello anti estrusione	Anti-extrusion ring	Bague anti-extrusion	Ring Antiextrusion	6,30
13	713251	1	Pistone oleodinamico	Hydraulic piston	Piston oléodynamique	Öldynamischer Kolben	76,30
14C	713273	2	Guarnizione OR 17,5 x 1,5	Gasket OR 17,5 x 1,5	Joint OR 17,5 x 1,5	Dichtung OR 17,5 x 1,5	0,60
15C	713274	2	Guarnizione OR 8 x 1,5	Gasket OR 8 x 1,5	Joint OR 8 x 1,5	Dichtung OR 8 x 1,5	0,60
16	713247	1	Bussola	Bush	Douille	Hülse	3,30
17	711821	1	Anello Seeger JV 20	Seeger ring JV 20	Bague seeger JV 20	Seeger-Ring JV 20	0,60
18C	713275	1	Guarnizione OR 2-122	Gasket OR 2-122	Joint OR 2-122	Dichtung OR 2-122	1,20
19	723269	1	Cilindro Oleodinamico	Hydraulic cylinder	Cylindre oléohydraulique	Hydraulischer Zylinder	145,70
20	71346119	1	Gancio bilanciatore	Balancer hook	Crochet équilibreur	Ausgleichshaken	4,20
21C	710350	1	Guarnizione OR 2-109	Gasket OR 2-109	Joint OR 2-109	Dichtung OR 2-109	0,60
22	713250	1	Raccordo posteriore	Back connector	Raccord postérieur	Hinteranschlusstück	16,40
23	711370	1	Raccordo uscita	Out put connector	Raccord sortie	Austrittanschlussstück	6,10
24	712283	1	Protezione	Guard	Protection	Schutz	2,40
25C	710367	1	Guarnizione OR 2-008	Gasket OR 2-008	Joint OR 2-008	Dichtung OR 2-008	0,60
26	74000097	1	Kit Corpo valvola	Valve body Kit	Kit corps soupape	Kit Ventilkörper	65,00
27	711253	1	Pistoncino valvola	Valve piston	Piston soupape	Kleiner Ventilkolben	7,00
28C	710918	1	Guarnizione OR 2-005	Gasket OR 2-005	Joint OR 2-005	Dichtung OR 2-005	0,60
29	710824	1	Pulsante	Push button	Poussoir	Drucktaste	0,60
30C	710919	1	Guarnizione OR 2-004	Gasket OR 2-004	Joint OR 2-004	Dichtung OR 2-004	0,60
31	710906	1	Rondella 400-020-4490	Washer 400-020-4490	Rondelle 400-020-4490	Unterlegscheibe 400-020-4490	1,80
32	710839	1	Tappo serbatoio olio	Oil tank plug	Bouchon réservoir d'huile	Stopsel Olbehälter	3,00
33	711234	2	Rullino ø 2 x 11,8	Pin ø 2 x 11,8	Molette ø 2 x 11,8	Bolzen ø 2 x 11,8	0,60
34	71345609	1	Raccordo finale impugnatura	Ending handgrip connector	Raccord finale poignée	Griffendverbindung	55,50
35	71345610	1	Impugnatura	Handgrip	Poignée	Handgriff	105,10
36C	71C00697	1	Guarnizione OR 5-256	Gasket OR 5-256	Joint OR 5-256	Dichtung OR 5-256	0,80
37	71345607	1	Raccordo	Connector	Raccord	Anschlussstück	39,10
38	71345606	1	Raccordo flangiato	Flanged connector	Raccord à bride	Flanschanschlussstück	30,40
39	711039	1	Raccordo girevole	Rotating connector	Raccord evoluable	Drehbares Anschlussstück	35,50
40C	711061	3	Guarnizione OR 5-614	Gasket OR 5-614	Joint OR 5-614	Dichtung OR 5-614	0,60
41	71345608	1	Raccordo fisso	Fixed connector	Raccord fixe	Fester Anschluss	28,00
42C	710921	1	Guarnizione OR 2-115	Gasket OR 2-115	Joint OR 2-115	Dichtung OR 2-115	1,20
43	711036	1	Riduzione	Reduction	Réduction	Reduzierstück	11,90
44	71C01521	1	Tubo alta pressione mt 2,3	High pressure tube mt 2,3	Tuyau haute pression mt 2,3	Hochdruckrohr mt 2,3	110,00
45	71C00729	2	Raccordo 6580 - ø 5	Connector 6580 - ø 5	Raccord 6580 - ø 5	Anschlussstück 6580 - ø 5	5,90
46	71346396	2	Tubo Rilsan ø 5 x 3,5 x 3000	Rilsan tube ø 5 x 3,5 x 3000	Tuyau Rilsan ø 5 x 3,5 x 3000	Rilsan Schlauch ø 5 x 3,5 x 3000	6,50
47	71346363	1	Raccordo 2	Connector 2	Raccord 2	Anschlussstück 2	33,00
48	711092	1	Chiave a brugola 5 mm	Wrench 5 mm	Clé 5 mm	Schlüssel 5 mm	1,20
49	710969	1	Contenitore olio	Oil container	Container d'huile	Ol Flasche	2,10
50	723264	1	Struttura testa porta cono	Head assembly for cone holding	Structure tête porte cône	Kegelkopf (Zusammenbau)	50,60

KIT

N°	COD.	Qt.	DESCRIZIONE	DESCRIPTION	DESCRIPTION	BESCHREIBUNG	(€) x1
KITB	742144		**Kit Vite M 3**	**Screw M 3 kit**	**Kit vis M 3**	**Kit Schraube M 3**	3,00
KITC	74000099		**Kit Guarnizioni**	**Gaskets kit**	**Kit joints**	**Kit Dichtungen**	53,00
03C	711337	1	Guarnizione OR 2-021	Gasket OR 2-021	Joint OR 2-021	Dichtung OR 2-021	
04C	710579	1	Guarnizione OR 2-113	Gasket OR 2-113	Joint OR 2-113	Dichtung OR 2-113	
05C	711336	1	Guarnizione OR 2-114	Gasket OR 2-114	Joint OR 2-114	Dichtung OR 2-114	
07C	713272	2	Guarnizione OR 2-125	Gasket OR 2-125	Joint OR 2-125	Dichtung OR 2-125	
08C	713278	3	Guarnizione OR 2-122	Gasket OR 2-122	Joint OR 2-122	Dichtung OR 2-122	
09C	713277	1	Anello Parbak 8-122	Ring Parbak 8-122	Bague Parbak 8-122	Ring Parbak 8-122	
10C	711722	1	Guarnizione B-094063-B / NEI	Gasket B-094063-B / NEI	Joint B-094063-B / NEI	Dichtung B-094063-B / NEI	
11C	713276	1	Guarnizione TSE-134094	Gasket TSE-134094	Joint TSE-134094	Dichtung TSE-134094	
12C	713258	1	Anello anti estrusione	Anti-extrusion ring	Bague anti-extrusion	Ring Antiextrusion	
14C	713273	2	Guarnizione OR 17,5 x 1,5	Gasket OR 17,5 x 1,5	Joint OR 17,5 x 1,5	Dichtung OR 17,5 x 1,5	
15C	713274	2	Guarnizione OR 8 x 1,5	Gasket OR 8 x 1,5	Joint OR 8 x 1,5	Dichtung OR 8 x 1,5	
18C	713275	1	Guarnizione OR 2-122	Gasket OR 2-122	Joint OR 2-122	Dichtung OR 2-122	
21C	710350	1	Guarnizione OR 2-109	Gasket OR 2-109	Joint OR 2-109	Dichtung OR 2-109	
25C	710367	1	Guarnizione OR 2-008	Gasket OR 2-008	Joint OR 2-008	Dichtung OR 2-008	
28C	710918	1	Guarnizione OR 2-005	Gasket OR 2-005	Joint OR 2-005	Dichtung OR 2-005	
30C	710919	1	Guarnizione OR 2-004	Gasket OR 2-004	Joint OR 2-004	Dichtung OR 2-004	
36C	71C00697	1	Guarnizione OR 5-256	Gasket OR 5-256	Joint OR 5-256	Dichtung OR 5-256	
42C	710921	1	Guarnizione OR 2-115	Gasket OR 2-115	Joint OR 2-115	Dichtung OR 2-115	

FAR BOLOGNA ITALY
RIVETTI E RIVETTATRICI

MOD.
FHU5000
TAV 1/2

- Dispositivo oleopneumatico predisposto per essere assemblato con teste a rivettare elementi di fissaggio strutturali.
- Hydropneumatic device suitable to be assembled with riveting heads for structural fastenings parts.
- Dispositif oléopneumatique prédisposé pour être assemblé avec des têtes à riveter éléments de fixation structuraux.

- Ölpneumatisches Gerät, zum Zusammenbau von Nietköpfen für strukturelle Befestigungselemente.
- Dispositivo oleoneumático apto para el ensamblaje con cabezas remachadoras para elementos de fijación estructurales.

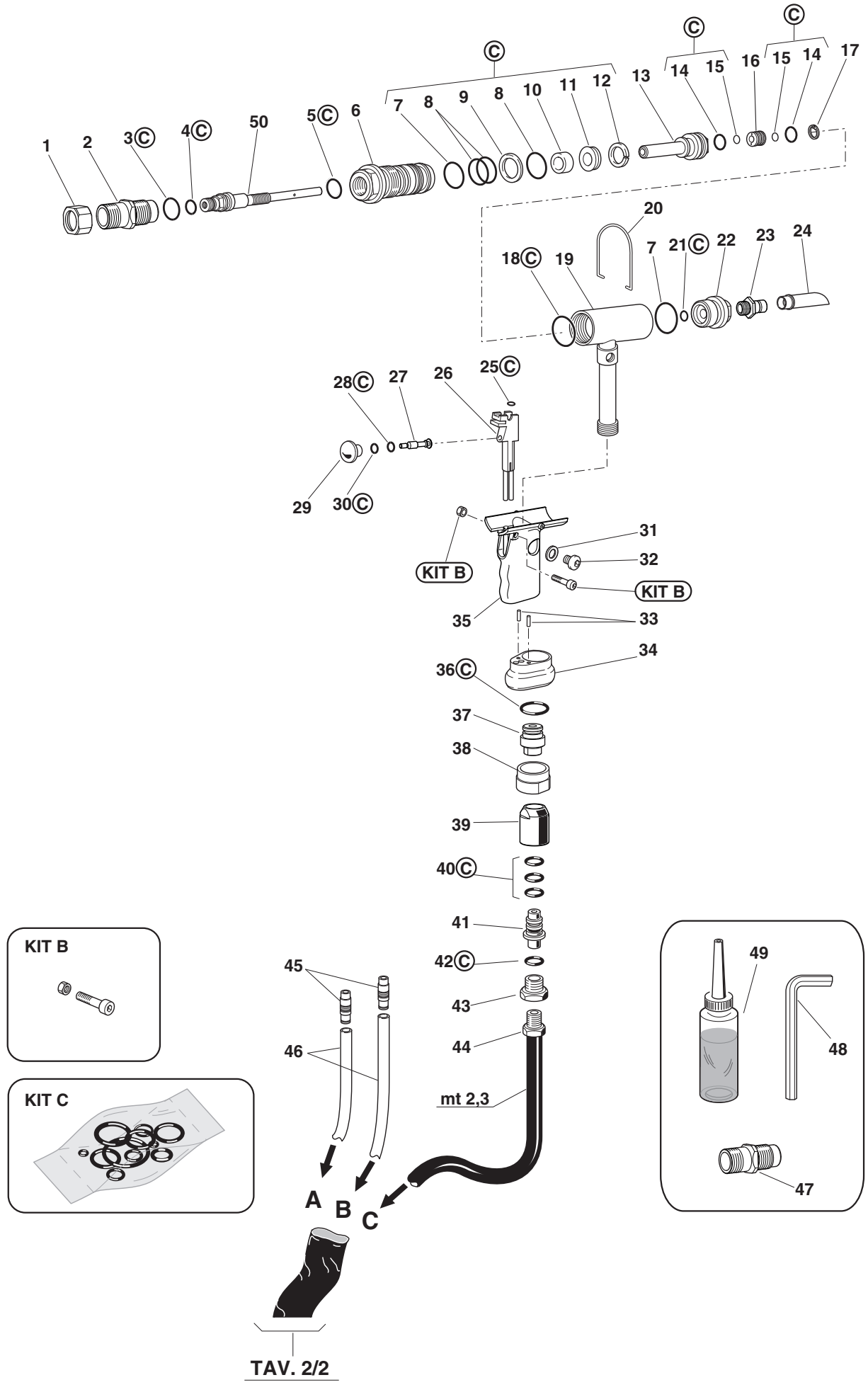

FAR BOLOGNA ITALY
RIVETTI E RIVETTATRICI

MOD.
FHU5000
TAV 2/2

- Dispositivo oleopneumatico predisposto per essere assemblato con teste a rivettare elementi di fissaggio strutturali.
- Hydropneumatic device suitable to be assembled with riveting heads for structural fastenings parts.
- Dispositif oléopneumatique prédisposé pour être assemblé avec des têtes à riveter éléments de fixation structuraux.

- Ölpneumatisches Gerät, zum Zusammenbau von Nietköpfen für strukturelle Befestigungselemente.
- Dispositivo oleoneumático apto para el ensamblaje con cabezas remachadoras para elementos de fijación estructurales.

N°	COD.	Qt.	DESCRIZIONE	DESCRIPTION	DESCRIPTION	BESCHREIBUNG	(€) x1
01	71345604	1	Testata cilindro posteriore	Back cylinder head	Tête cylindre postérieur	Hinterer Zylinderkopf	209,50
02	71345603	1	Testata cilindro anteriore	Front cylinder head	Tête cylindre anterieur	Vorderer Zylinderkopf	214,20
03	711665	1	Tappo valvola	Valve cap	Bouchon soupape	Ventilverschluss	16,40
04	71C00694	2	Raccordo 6510 - ø 5 - 1/8"	Connector 6510 - ø 5 - 1/8"	Raccord 6510 - ø 5 - 1/8"	Anschlussstück 6510 - ø 5 - 1/8"	3,30
05	711994	2	Raccordo 6510 - ø 8 - 1/4"	Connector 6510 - ø 8 - 1/4""	Raccord 6510 - ø 8 - 1/4"	Anschlussstück 6510 - ø 8 - 1/4"	3,70
06	71C01563	2	Silenziatore Art.527 - SPPE 1/4"	Silencer Art.527 - SPPE 1/4"	Silencieur Art.527 - SPPE 1/4"	Schalldämpfer Art.527 - SPPE 1/4"	2,40
07	71C00179	3	Raccordo S 2020 - 1/4"- 1/4"	Connector S 2020 - 1/4"- 1/4"	Raccord S 2020 - 1/4"- 1/4"	Anschlussstück.S 2020 - 1/4"- 1/4"	5,80
08	710841	1	Spoletta	Valve	Bobine	Ventil	9,00
09	710822	1	Pistoncino valvola	Valve piston	Piston soupape	Kleiner Ventilkolben	4,20
10H	710258	1	Guarnizione OR 5-612	Gasket OR 5-612	Joint OR 5-612	Dichtung OR 5-612	0,60
11H	710922	2	Guarnizione OR 018	Gasket OR 018	Joint OR 018	Dichtung OR 018	0,30
12	712268	1	Tappo guida molla	Spring guide plug	Bouchon guide ressort	Federführungverschluß	4,80
13	712061	1	Rondella	Washer	Rondelle	Unterlegscheibe	24,10
14H	710916	1	Guarnizione OR 2-015	Gasket OR 2-015	Joint OR 2-015	Dichtung OR 2-015	0,60
15H	710528	1	Guarnizione OR 008	Gasket OR 008	Joint OR 008	Dichtung OR 008	0,30
16	71345599	1	Piastra forata	Drilled plate	Plaque percée	Durchbohrte Platte	54,50
17	711663	1	Tappo 2611-1/4"	Cap 2611-1/4"	Bouchon 2611-1/4"	Verschluss 2611-1/4"	2,40
18	71345165	1	Cannotto Booster	Booster sleeve	Tube booster	Muffe Booster	106,70
19	71345440	1	Pistone pneumatico	Pneumatic piston	Piston pneumatique	Pneumatischer Kolben	75,60
20	716161	1	Anello di arresto guarnizione	Stop ring	Bague d'arrêt joint	Dichtungsanschlagring	18,70
21	71346399	1	Ammortizzatore	Shock absorber	Ammortisseur	Stossdämpfer	8,00
22H	710595	1	Guarnizione OR 2-341	Gasket OR 2-341	Joint OR 2-341	Dichtung OR 2-341	6,20
23H	71C00402	2	Guarnizione OR 2-239	Gasket OR 2-239	Joint OR 2-239	Dichtung OR 2-239	5,30
24	712050	2	Vite STCE M8 x 8 UNI 5923	Screw STCE M8 x 8 UNI 5923	Vis STCEI M8 x 8 UNI 5923	Schraube STCE M8 x 8 UNI 5923	0,30
25	716180	1	Valvola VSC 544 - 1/4"	Valve VSC 544 - 1/4"	Soupape VSC 544 - 1/4"	Ventil VSC 544 - 1/4"	19,00
26	711662	1	Livello olio HFE.9	Oil level HFE.9	Niveau huile HFE.9	Ölstand HFE.9	6,00
27	71345598	4	Tirante M 8	Tie rod M 8	Tirant M 8	Gewindedorn M 8	10,30
28	712793	4	Vite TCCE.M6 x 18 UNI 5931	Screw TCCE.M6 x 18 UNI 5931	Vis TCCE.M6 x 18 UNI 5931	Schraube TCCE.M6 x 18 UNI 5931	0,30
29	71345596	1	Camicia	Jacket	Chemise	Gehäuse	67,80
30	712585	8	Rosetta ø 8 UNI 6592	Washer ø 8 UNI 6592	Rondelle ø 8 UNI 6592	Unterlegscheibe ø 8 UNI 6592	0,20
31	711825	1	Raccordo NPT 1300	Connector NPT 1300	Raccord NPT 1300	Anschlussstück NPT 1300	3,00
32	711823	1	Raccordo NV 1/4" NPT-F	Connector NV 1/4" NPT-F	Raccord NV 1/4" NPT-F	Anschlussstück NV 1/4" NPT-F	36,20
33	71345601	1	Piede	Foot	Pied	Fuss	54,10
34	710623	6	Dado M 6 UNI 7473	Nut M 6 UNI 7473	Ecrou M 6 UNI 7473	Mutter M 6 UNI 7473	0,40
35	711829	4	Vite TSCE M6 x 20 UNI 5933	Screw TSCE M6 x 20 UNI 5933	Vis TSCE M6 x 20 UNI 5933	Schraube TSCE M6 x 20 UNI 5933	0,40
36	71346398	1	Guida raccordo	Pilot connector	Guide raccord	Führungsanschlussstück	61,50
37	71345600	1	Bussola per guarnizione	Sleeving gasket	Douille pour joint	Dichtungshülse	62,70
38	710905	1	Anello Seeger 11 UNI 7437	Seeger ring 11 UNI 7437	Bague seeger 11 UNI 7437	Seeger-Ring 11 UNI 7437	0,30
39	71345602	2	Piastrina angolare	Angle plate	Plaque d'angle	Winkelplatte	15,80
40	71C00737	1	Maniglia M 943-144 B M5	Handle M 943-144 B M5	Poignee M 943-144 B M5	Griff M 943-144 B M5	12,90
41	716143	2	Vite TCCE M5 x 10 UNI 5931	Screw TCCE M5 x 10 UNI 5931	Vis TCCE M5 x 10 UNI 5931	Schraube TCCE M5 x 10 UNI 5931	0,20
42	71C00732	2	Vite STCE M6 x 20 UNI 5923	Screw STCE M6 x 20 UNI 5923	Vis STCE M6 x 20 UNI 5923	Schraube STCE M6 x 20 UNI 5923	0,50
43	71C00703	8	Dado M 8 UNI 5721	Nut M 8 UNI 5721	Ecrou M 8 UNI 5721	Mutter M 8 UNI 5721	0,50
44	712824	1	Colonnetta 2525 -1/4" H 27	Stud bolt 2525 -1/4" H 27	Colonnette 2525 -1/4" H 27	Schraubbolzen 2525 -1/4" H 27	3,90
46	716356	1	Raccordo 6525 - ø 8 - 1/4"	Connector 6525 - ø 8 - 1/4"	Raccord 6525 - ø 8 - 1/4"	Anschlussstück 6525 - ø 8 - 1/4"	10,50
47	71C00373	1	Anello di tenuta 2661-3/8"	O Ring 2661-3/8"	Bague de tenue 2661-3/8"	Verdichtungsring 2661-3/8"	0,50
48	711998	1	Tappo 2611-3/8"	Cap 2611-3/8"	Bouchon 2611-3/8"	Verschluss 2611-3/8"	2,60
49	71C00216	1	Anello di tenuta 2661-1/4"	O Ring 2661-1/4"	Bague de tenue 2661-1/4"	Verdichtungsring 2661-1/4"	0,30
50GH	710923	1	Guarnizione OR 012	Gasket OR 012	Joint OR 012	Dichtung OR 012	0,30
51G	710912	1	Dado M 10 x 6	Nut M 10 x 6	Ecrou M 10 x 6	Mutter M 10 x 6	3,70
52H	710003	1	Guarnizione OR 5-052	Gasket OR 5-052	Joint OR 5-052	Dichtung OR 5-052	0,60
53EH	711982	1	Guarnizione OR 2-120	Gasket OR 2-120	Joint OR 2-120	Dichtung OR 2-120	1,20
54EH	711661	1	Guarnizione OR 2-135	Gasket OR 2-135	Joint OR 2-135	Dichtung OR 2-135	2,00
55EH	716164	1	Anello Sealing WRI 14	Ring Sealing WRI 14	Bague Sealing WRI 14	Ring Sealing WRI 14	
56EH	711341	1	Guarnizione TS-14-22-5,8 / L	Gasket TS-14-22-5,8 / L	Joint TS-14-22-5,8 / L	Dichtung TS-14-22-5,8 / L	7,70
57EH	710579	1	Guarnizione OR 2-113	Gasket OR 2-113	Joint OR 2-113	Dichtung OR 2-113	0,60
58FH	710823	3	Gabbia	Cage	Cage	Käfig	
59FH	710921	3	Guarnizione OR 2-115	Gasket OR 2-115	Joint OR 2-115	Dichtung OR 2-115	1,20
60EH	710375	1	Guarnizione OR 2-131	Gasket OR 2-131	Joint OR 2-131	Dichtung OR 2-131	1,20
61EH	716162	1	Anello Sealing RSS 14-22/1	Ring Sealing RSS 14-22/1	Bague Sealing RSS 14-22/1	Ring Sealing RSS 14-22/1	
62	71346395	1	Guaina contenimento tubi	Sheath	Gaine confinement tuyaux	Kabelmantel	4,00
63	711824	1	Raccordo NV 1/4" NPT-M	Connector NV 1/4" NPT-M	Raccord NV 1/4" NPT-M	Anschlussstück NV 1/4" NPT-M	18,10
64F	711158	1	Molla	Spring	Ressort	Feder	0,60
65F	710840	1	Distanziale valvola	Valve spacer	Entretoise soupape	Distanzstück Ventil	
66	71345636	1	Distanziale	Spacer	Entretoise	Distanzstück	32,70
67	711067	2	Raccordo 6520 - ø 8 - 1/4"	Connector 6520 - ø 8 - 1/4"	Raccord 6520 - ø 8 - 1/4"	Anschlussstück 6520 - ø 8 - 1/4"	7,80
68	71C01562	1	Raccordo 6550 - ø 8	Connector 6550 - ø 8	Raccord 6550 - ø 8	Anschlussstück 6550 - ø 8	6,00
69	71346422	1	Tubo Rilsan ø 8 x 6 x 45	Rilsan tube ø 8 x 6 x 45	Tuyau Rilsan ø 8 x 6 x 45	Rilsan Schlauch ø 8 x 6 x 45	0,40
70	71346421	2	Tubo Rilsan ø 8 x 6 x 35	Rilsan tube ø 8 x 6 x 35	Tuyau Rilsan ø 8 x 6 x 35	Rilsan Schlauch ø 8 x 6 x 35	0,40

FAR BOLOGNA ITALY
RIVETTI E RIVETTATRICI

MOD.
FHU5000
TAV 2/2

- Dispositivo oleopneumatico predisposto per essere assemblato con teste a rivettare elementi di fissaggio strutturali.
- Hydropneumatic device suitable to be assembled with riveting heads for structural fastenings parts.
- Dispositif oléopneumatique prédisposé pour être assemblé avec des têtes à riveter éléments de fixation structuraux.

- Ölpneumatisches Gerät, zum Zusammenbau von Nietköpfen für strukturelle Befestigungselemente.
- Dispositivo oleoneumático apto para el ensamblaje con cabezas remachadoras para elementos de fijación estructurales.

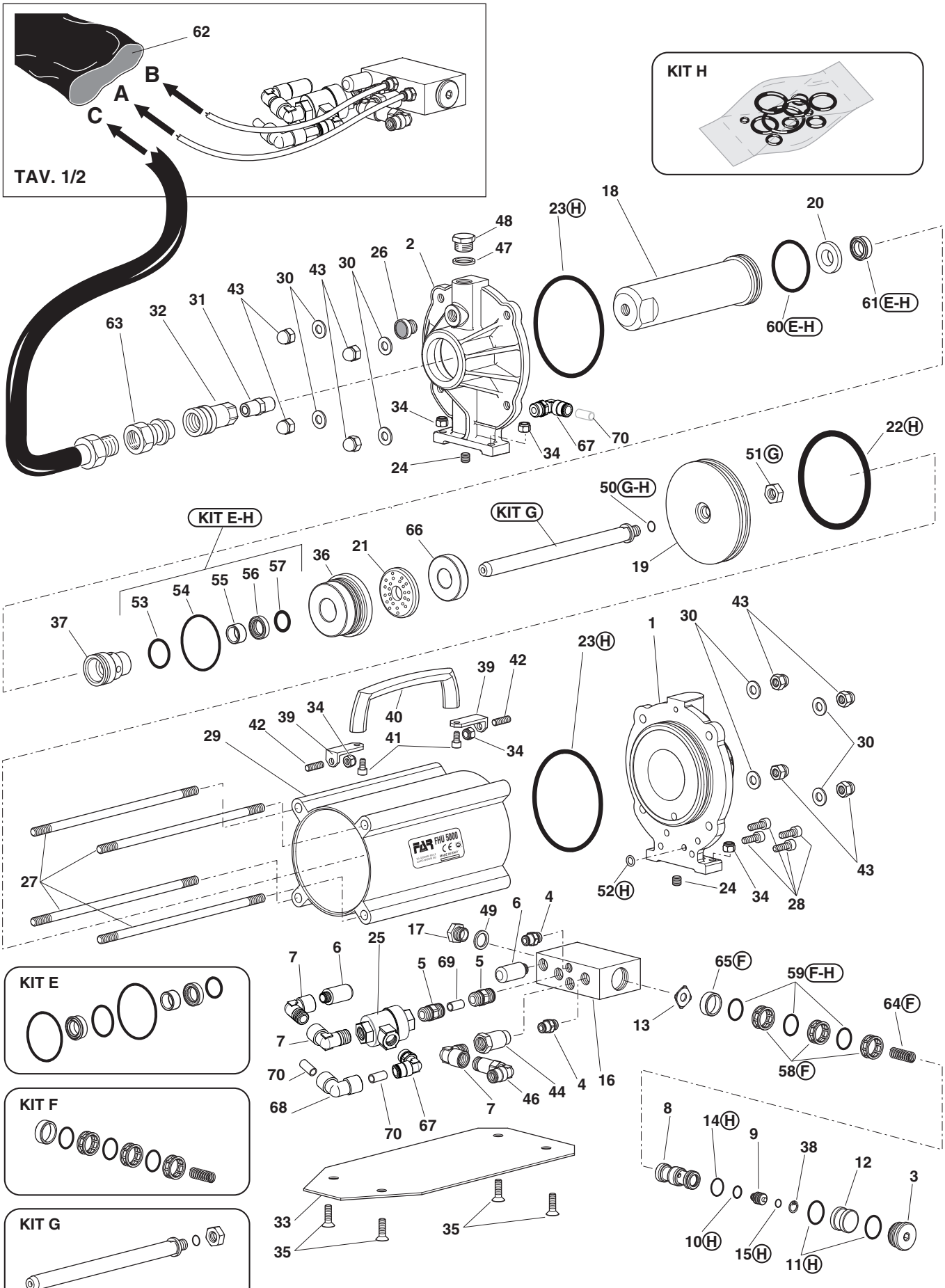

RIVETTI E RIVETTATRICI

MOD.
FHU5000
TAV 2/2

- Dispositivo oleopneumatico predisposto per essere assemblato con teste a rivettare elementi di fissaggio strutturali.
- Hydropneumatic device suitable to be assembled with riveting heads for structural fastenings parts.
- Dispositif oléopneumatique prédisposé pour être assemblé avec des têtes à riveter éléments de fixation structuraux.

- Ölpneumatisches Gerät, zum Zusammenbau von Nietköpfen für strukturelle Befestigungselemente.
- Dispositivo oleoneumático apto para el ensamblaje con cabezas remachadoras para elementos de fijación estructurales.

KIT

N°	COD.	Qt.	DESCRIZIONE	DESCRIPTION	DESCRIPTION	BESCHREIBUNG	(€) x1
KITE	**74000047**		**Kit Raccordo anteriore**	**Front connector kit**	**Kit raccord antérieur**	**Kit Vorderanschlussstück**	**36,20**
KITF	**740840**		**Kit Distanziale valvola**	**Valve spacer kit**	**Kit entretoise soupape**	**Kit Distanzstück Ventil**	**8,60**
KITG	**74000048**		**Kit Stelo**	**Stem kit**	**Kit tige**	**Kit Schaft**	**91,90**
KITH	**74000049**		**Kit Guarnizioni**	**Gaskets kit**	**Kit joints**	**Kit Dichtungen**	**54,50**
10H	710258	1	Guarnizione OR 5-612	Gasket OR 5-612	Joint OR 5-612	Dichtung OR 5-612	
11H	710922	2	Guarnizione OR 018	Gasket OR 018	Joint OR 018	Dichtung OR 018	
14H	710916	1	Guarnizione OR 2-015	Gasket OR 2-015	Joint OR 2-015	Dichtung OR 2-015	
15H	710528	1	Guarnizione OR 008	Gasket OR 008	Joint OR 008	Dichtung OR 008	
22H	710595	1	Guarnizione OR 2-341	Gasket OR 2-341	Joint OR 2-341	Dichtung OR 2-341	
23H	71C00402	2	Guarnizione OR 2-239	Gasket OR 2-239	Joint OR 2-239	Dichtung OR 2-239	
50GH	710923	1	Guarnizione OR 012	Gasket OR 012	Joint OR 012	Dichtung OR 012	
52H	710003	1	Guarnizione OR 5-052	Gasket OR 5-052	Joint OR 5-052	Dichtung OR 5-052	
53EH	711982	1	Guarnizione OR 2-120	Gasket OR 2-120	Joint OR 2-120	Dichtung OR 2-120	
54EH	711661	1	Guarnizione OR 2-135	Gasket OR 2-135	Joint OR 2-135	Dichtung OR 2-135	
55EH	716164	1	Anello Sealing WRI 14	Ring Sealing WRI 14	Bague Sealing WRI 14	Ring Sealing WRI 14	
56EH	711341	1	Guarnizione TS-14-22-5,8 / L	Gasket TS-14-22-5,8 / L	Joint TS-14-22-5,8 / L	Dichtung TS-14-22-5,8 / L	
57EH	710579	1	Guarnizione OR 2-113	Gasket OR 2-113	Joint OR 2-113	Dichtung OR 2-113	
58FH	710823	3	Gabbia	Cage	Cage	Käfig	
59FH	710921	3	Guarnizione OR 2-115	Gasket OR 2-115	Joint OR 2-115	Dichtung OR 2-115	
60EH	710375	1	Guarnizione OR 2-131	Gasket OR 2-131	Joint OR 2-131	Dichtung OR 2-131	
61EH	716162	1	Anello Sealing RSS 14-22/1	Ring Sealing RSS 14-22/1	Bague Sealing RSS 14-22/1	Ring Sealing RSS 14-22/1	

FAR BOLOGNA ITALY
RIVETTI E RIVETTATRICI

MOD.
FHU5000
TAV 2/2

- Dispositivo oleopneumatico predisposto per essere assemblato con teste a rivettare elementi di fissaggio strutturali.
- Hydropneumatic device suitable to be assembled with riveting heads for structural fastenings parts.
- Dispositif oléopneumatique prédisposé pour être assemblé avec des têtes à riveter éléments de fixation structuraux.

- Ölpneumatisches Gerät, zum Zusammenbau von Nietköpfen für strukturelle Befestigungselemente.
- Dispositivo oleoneumático apto para el ensamblaje con cabezas remachadoras para elementos de fijación estructurales.

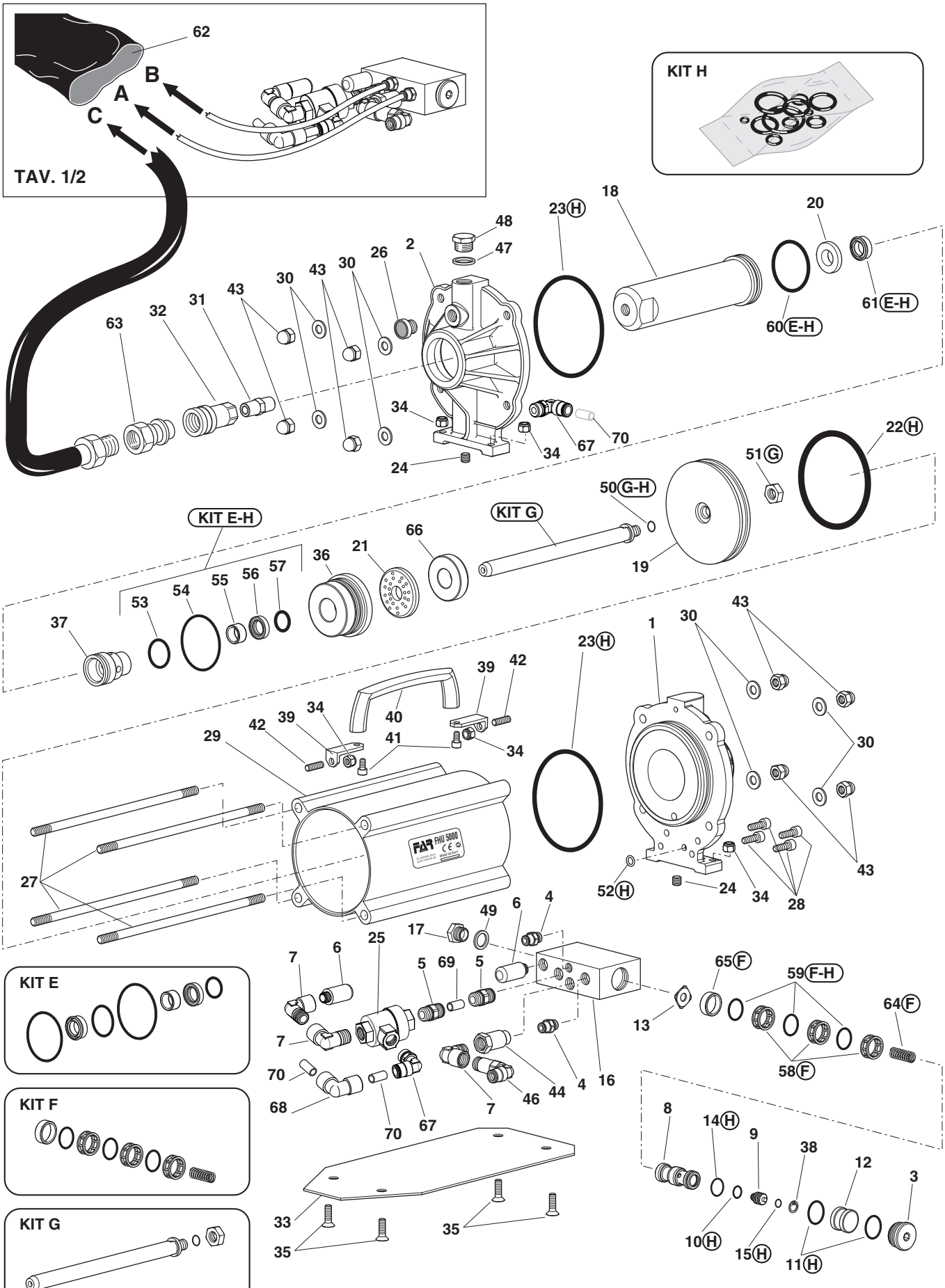

FAR BOLOGNA ITALY
RIVETTI E RIVETTATRICI

MOD.
RAC 180
TAV 1/1

Rivettatrice oleopneumatica per rivetti ø 2,4 ÷ 6*
Hydropneumatic riveting tool for rivets ø 2,4 ÷ 6*
Outil à riveter oléopneumatique pour rivets ø 2,4 ÷ 6*
Pneumatisch-hydraulisches Werkzeug für Blindniete ø 2,4 ÷ 6*

* Solo alluminio • Aluminium only • Seulement aluminium • • Nur Aluminium

N°	COD.	Qt.	DESCRIZIONE	DESCRIPTION	DESCRIPTION	BESCHREIBUNG	(€) x1
02	712716	1	Coperchio corpo	Body cover	Couvercle corps	Körperdeckel	30,40
03	710300	1	Guarnizione OR 020	Gasket OR 020	Joint OR 020	Dichtung OR 020	0,30
04A	710837	1	Vite TE M9 x 20	Screw TE M9 x 20	Vis TE M9 x 20	Schraube TE M9 x 20	1,60
05	710920	1	Guarnizione OR 2-337	Gasket OR 2-337	Joint OR 2-337	Dichtung OR 2-337	5,40
06	720815	1	Pistone pneumatico	Pneumatic piston	Piston pneumatique	Pneumatischer Kolben	24,00
07A	710836	1	Rondella	Washer	Rondelle	Unterlegscheibe	
08	710860	1	Stelo	Rod	Tige	Schaft	30,40
09A	710829	1	Ammortizzatore	Shock absorber	Ammortisseur	Stossdampfer	
10	710915	1	Guarnizione OR 2-124	Gasket OR 2-124	Joint OR 2-124	Dichtung OR 2-124	1,20
11	710931	1	Guarnizione OR 614	Gasket OR 614	Joint OR 614	Dichtung OR 614	0,60
12	710856	1	Raccordo guida stelo	Rod guide connector	Raccord guide tige	Führung Schaftanschlussstück	18,30
13	710390	1	Guarnizione B-075047	Gasket B-075047	Joint B-075047	Dichtung B-075047	7,20
14	711827	1	Guarnizione TS-12-19-5,7 / L	Gasket TTS-12-19-5,7 / L	Joint TS-12-19-5,7 / L	Dichtung TS-12-19-5,7 / L	6,10
15	710914	1	Guarnizione OR 2-116	Gasket OR 2-116	Joint OR 2-116	Dichtung OR 2-116	1,20
17	710402	1	Anello Seeger 22 UNI 7437	Seeger ring 22 UNI 7437	Bague seeger 22 UNI 7437	Seeger-Ring 22 UNI 7437	0,30
18	710922	2	Guarnizione OR 018	Gasket OR 018	Joint OR 018	Dichtung OR 018	0,30
19	712268	1	Tappo guida molla	Spring guide plug	Bouchon guide ressort	Federführungverschluß	4,80
20	710905	1	Anello Seeger 11 UNI 7437	Seeger ring 11 UNI 7437	Bague seeger 11 UNI 7437	Seeger-Ring 11 UNI 7437	0,30
21	710258	1	Guarnizione OR 5-612	Gasket OR 5-612	Joint OR 5-612	Dichtung OR 5-612	0,60
22	710822	1	Pistoncino valvola	Valve piston	Piston soupape	Kleiner Ventilkolben	4,20
24	710916	2	Guarnizione OR 2-015	Gasket OR 2-015	Joint OR 2-015	Dichtung OR 2-015	0,60
25	710841	1	Spoletta	Valve	Bobine	Ventil	9,00
26	710853	1	Molla	Spring	Ressort	Feder	0,60
27B	710823	3	Gabbia	Cage	Cage	Käfig	
28B	710921	3	Guarnizione OR 2-115	Gasket OR 2-115	Joint OR 2-115	Dichtung OR 2-115	1,20
29B	710840	1	Distanziale valvola	Valve spacer	Entretoise soupape	Distanzstück Ventil	
31	720811	1	Corpo rivettatrice	Riveting tool body	Corps outil à riveter	Nietmaschinenkörper	120,70
32	710350	1	Guarnizione OR 2-109	Gasket OR 2-109	Joint OR 2-109	Dichtung OR 2-109	0,60
33	711304	1	Silenziatore 1/4"	Silencer 1/4"	Silencieur 1/4"	Schalldämpfer 1/4"	12,10
34	710906	1	Rondella 400-020-4490	Washer 400-020-4490	Rondelle 400-020-4490	Unterlegscheibe 400-020-4490	1,80
35	710839	1	Tappo serbatoio olio	Oil tank plug	Bouchon réservoir d'huile	Stopsel Olbehälter	3,00
38	710909	1	Raccordo 2023 - 1/4"- 1/4"	Connector 2023 - 1/4"- 1/4"	Raccord 2023 - 1/4"- 1/4"	Anschlussstück 2023 - 1/4"- 1/4"	6,00
41	710838	1	Raccordo uscita	Out put connector	Raccord sortie	Austrittanschlussstück	3,10
42	710824	1	Pulsante	Push button	Poussoir	Drucktaste	0,60
43	710919	1	Guarnizione OR 2-004	Gasket OR 2-004	Joint OR 2-004	Dichtung OR 2-004	0,60
44	710847	1	Corpo valvolina	Valve body	Corps soupape	Kôrper kleines Ventil	6,00
45	710528	2	Guarnizione OR 008	Gasket OR 008	Joint OR 008	Dichtung OR 008	0,30
46	710848	1	Pistone valvola	Valve piston	Piston soupape	Ventilkolben	2,40
47	710918	1	Guarnizione OR 2-005	Gasket OR 2-005	Joint OR 2-005	Dichtung OR 2-005	0,60
48	710385	4	Guarnizione OR 2-006	Gasket OR 2-006	Joint OR 2-006	Dichtung OR 2-006	0,30
49	710842	1	Pomello regolazione aspirazione	Suction regulation knob	Bouton réglage aspiration	Saugeinstellungsknopf	3,00
50	720812	1	Impugnatura	Handgrip	Poignée	Handgriff	36,60
54	710816	1	Cilindro Oleodinamico	Hydraulic cylinder	Cylindre oléohydraulique	Hydraulischer Zylinder	102,00
55	717004	1	Ugello per rivetto ø 4,8 Cu / Acc.	Nozzle for rivet ø 4,8 Cu / Steel	Buse pour rivets ø 4,8 Cu / Acier	Mundstück für Nieten ø 4,8 Cu / Stahl	2,50
56	710843	1	Cannotto porta ugello	Sleeve carrying nozzle	Tube porte buse	Düsenträger	15,00
57	710859	1	Cono porta morsetti	Clamps holding cone	Cône porte-mors	Spannbackenhalterkegel	15,00
58	71345507	3	Morsettoi alta prestazione	High-performance clamp	Mor haute résistance	Hochleistungsspannbacken	6,20
59	710849	1	Apri morsetti	Clamps opener	Ouvre-mors	Spannbackenöffner	4,30
60E	710819	1	Contenitore chiodi	Nails container	Récupérateur de clous	Behälter für Nägel	
61G	710834	1	Cannotto aspirazione	Suction sleeve	Tube aspiration	Ansaugrohr	
62	710102	1	Guarnizione OR 113	Gasket OR 113	Joint OR 113	Dichtung OR 113	0,30
63G	710858	1	Porta cono	Cone holder	Porte-cône	Kegelhalter	
64G	710832	1	Prolunga espulsione	Expeller extension	Allonge ejecteur	Auswerfverlängerungsstück	
65	710854	1	Gancio bilanciatore	Balancer hook	Crochet équilibreur	Ausgleichshaken	2,90
66	710917	1	Guarnizione OR 2-118	Gasket OR 2-118	Joint OR 2-118	Dichtung OR 2-118	1,20
67	710855	1	Bussola per guarnizione	Sleeving gasket	Douille pour joint	Dichtungshülse	9,10
68	710577	1	Guarnizione B-086055	Gasket B-086055	Joint B-086055	Dichtung B-086055	10,70
69	710908	1	Rondella	Washer	Rondelle	Unterlegscheibe	0,30
70C	711973	1	Anello Seeger AV 16	Seeger ring AV 16	Bague seeger AV 16	Seeger-Ring AV 16	
71C	710845	1	Anello di arresto guarnizione	Stop ring	Bague d'arrêt joint	Dichtungsanschlagring	
72	710901	1	Guarnizione B-102070	Gasket B-102070	Joint B-102070	Dichtung B-102070	10,70
73C	710821	1	Anello anti estrusione	Anti-extrusion ring	Bague anti-extrusion	Ring Antiextrusion	
74	712281	1	Pistone	Piston	Piston	Kolben	48,30
75D	710852	1	Molla	Spring	Ressort	Feder	
76D	710851	1	Molla	Spring	Ressort	Feder	
77	710850	1	Tappo guida molla	Spring guide plug	Bouchon guide ressort	Federführungverschluß	15,00
78	710818	1	Raccordo contenitore	Container connector	Raccord conteneur	Behälteranschlusstück	5,50
79	717006	1	Ugello per rivetto ø 2,4	Nozzle for rivet ø 2,4	Buse pour rivets ø 2,4	Mundstück für Nieten ø 2,4	2,50
80	717001	1	Ugello per rivetto ø 2,4 ÷ 3,4	Nozzle for rivet ø 2,4 ÷ 3,4	Buse pour rivets ø 2,4 ÷ 3,4	Mundstück für Nieten ø 2,4 ÷ 3,4	2,50
81	717002	1	Ugello per rivetto ø 4	Nozzle for rivet ø 4	Buse pour rivets ø 4	Mundstück für Nieten ø 4	2,50
82	717003	1	Ugello per rivetto ø 4,8 All.	Nozzle for rivet ø 4,8 All.	Buse pour rivets ø 4,8 All.	Mundstück für Nieten ø 4,8 All.	2,50
83	717005	1	Ugello per rivetto ø 6 / 6,4	Nozzle for rivet ø 6 / 6,4	Buse pour rivets ø 6 / 6,4	Mundstück für Nieten ø 6 / 6,4	2,50
84	721387	1	Contenitore olio	Oil container	Container d'huile	Ol Flasche	12,50
85	711092	1	Chiave a brugola 5 mm	Wrench 5 mm	Clé 5 mm	Schlüssel 5 mm	1,20
86B	711158	1	Molla	Spring	Ressort	Feder	0,60

Rivettatrice oleopneumatica per rivetti ø 2,4 ÷ 6*
Hydropneumatic riveting tool for rivets ø 2,4 ÷ 6*
Outil à riveter oléopneumatique pour rivets ø 2,4 ÷ 6*
Pneumatisch-hydraulisches Werkzeug für Blindniete ø 2,4 ÷ 6*

* Solo alluminio • Aluminium only • Seulement aluminium • • Nur Aluminium

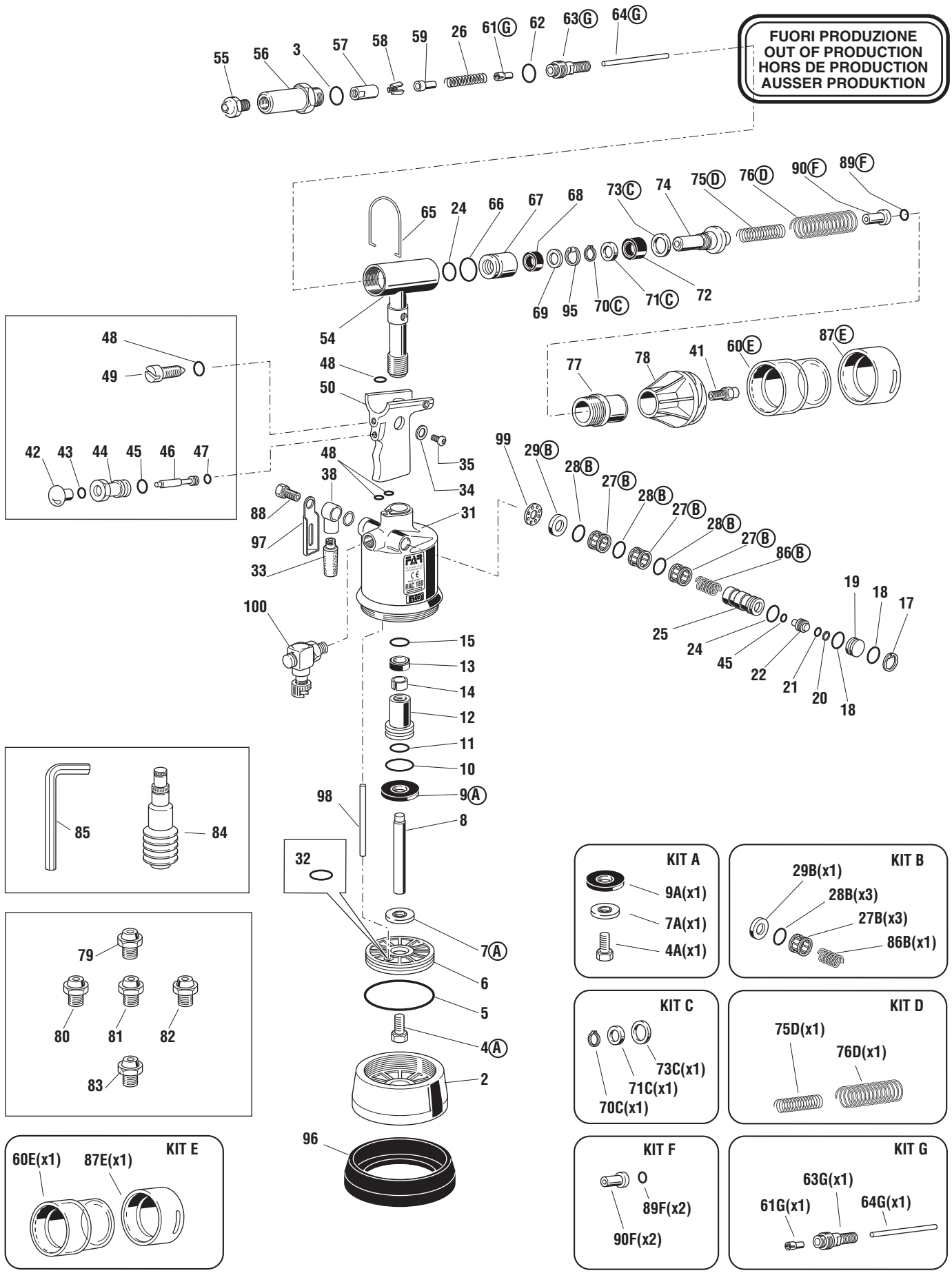

FAR BOLOGNA ITALY
RIVETTI E RIVETTATRICI

MOD.
RAC 180
TAV 1/1

Rivettatrice oleopneumatica per rivetti ø 2,4 ÷ 6*
Hydropneumatic riveting tool for rivets ø 2,4 ÷ 6*
Outil à riveter oléopneumatique pour rivets ø 2,4 ÷ 6*
Pneumatisch-hydraulisches Werkzeug für Blindniete ø 2,4 ÷ 6*

* Solo alluminio • Aluminium only • Seulement aluminium • • Nur Aluminium

N°	COD.	Qt.	DESCRIZIONE	DESCRIPTION	DESCRIPTION	BESCHREIBUNG	(€) x1
87E	**711136**	**1**	Convogliatore aria	Air conveyor	Convoyeur air	Luftconveyor	
88	**711305**	**1**	Raccordo 1631.01 - 1/4"	Connector 1631.01 - 1/4"	Raccord 1631.01 - 1/4"	Anschlussstück 1631.01 - 1/4"	**4,80**
89F	**710186**	**1**	Guarnizione OR 010	Gasket OR 010	Joint OR 010	Dichtung OR 010	
90F	**711401**	**1**	Bussola finale	End bush	Douille	Hülse	
95	**711974**	**1**	Anello Seeger JV 22	Seeger ring JV 22	Bague seeger JV 22	Seeger-Ring JV 22	**0,80**
96	**711736**	**1**	Fondello di protezione	Protection bottom	Culot de protection	Bodenscheibe	**12,90**
97	**712162**	**1**	Protezione esterna silenziatore	Outside silencer protection	Protection extérieure silencieux	Außenschalldämpferschutz	**1,20**
98	**710831**	**1**	Tubo ø 8 x 7	Tube ø 8 x 7	Tuyau ø 8 x 7	Rohr ø 8 x 7	**1,80**
99	**712117**	**1**	Rondella arresto molla	Washer stopping spring	Rondelle arrêt ressort	Unterlegscheibe Federstop	**1,20**
100	**712133**	**1**	Raccordo girevole	Rotating connector	Raccord evoluable	Drehbares Anschlussstück	**7,00**

KIT

N°	COD.	Qt.	DESCRIZIONE	DESCRIPTION	DESCRIPTION	BESCHREIBUNG	(€) x1
KITA	**740837**		**Kit Vite stelo**	**Screw stem kit**	**Kit vis tige**	**Kit Schaftschraube**	**6,60**
04A	710837	1	Vite TE M9 x 20	Screw TE M9 x 20	Vis TE M9 x 20	Schraube TE M9 x 20	
07A	710836	1	Rondella	Washer	Rondelle	Unterlegscheibe	
09A	710829	1	Ammortizzatore	Shock absorber	Ammortisseur	Stossdampfer	
KITB	**740840**		**Kit Distanziale valvola**	**Valve spacer kit**	**Kit entretoise soupape**	**Kit Distanzstück Ventil**	**8,60**
27B	710823	3	Gabbia	Cage	Cage	Käfig	
28B	710921	3	Guarnizione OR 2-115	Gasket OR 2-115	Joint OR 2-115	Dichtung OR 2-115	
29B	710840	1	Distanziale valvola	Valve spacer	Entretoise soupape	Distanzstück Ventil	
86B	711158	1	Molla	Spring	Ressort	Feder	
KITC	**740821**		**Kit Anello anti estrusione**	**Anti-extrusion ring kit**	**Kit bague anti-extrusion**	**Kit Ring Antiextrusion**	**5,80**
70C	711973	1	Anello Seeger AV 16	Seeger ring AV 16	Bague seeger AV 16	Seeger-Ring AV 16	
71C	710845	1	Anello di arresto guarnizione	Stop ring	Bague d'arrêt joint	Dichtungsanschlagring	
73C	710821	1	Anello anti estrusione	Anti-extrusion ring	Bague anti-extrusion	Ring Antiextrusion	
KITD	**740851**		**Kit Molla**	**Spring Kit**	**Kit ressort**	**Kit Feder**	**3,90**
75D	710852	1	Molla	Spring	Ressort	Feder	
76D	710851	1	Molla	Spring	Ressort	Feder	
KITE	**740819**		**Kit Contenitore chiodi**	**Nail tank kit**	**Kit récupérateur de clous**	**Kit Behälter für Nägel**	**5,50**
60E	710819	1	Contenitore chiodi	Nails container	Récupérateur de clous	Behälter für Nägel	
87E	711136	1	Convogliatore aria	Air conveyor	Convoyeur air	Luftconveyor	
KITF	**741401**		**Kit Bussola finale**	**End bush kit**	**Kit douille**	**Kit Hülse**	**4,10**
89F	710186	2	Guarnizione OR 010	Gasket OR 010	Joint OR 010	Dichtung OR 010	
90F	711401	2	Bussola finale	End bush	Douille	Hülse	
KITG	**740858**		**Kit Porta cono**	**Cone holder kit**	**Kit porte-cône**	**Kit Kegelhalter**	**26,50**
61G	710834	1	Cannotto aspirazione	Suction sleeve	Tube aspiration	Ansaugrohr	
63G	710858	1	Porta cono	Cone holder	Porte-cône	Kegelhalter	
64G	710832	1	Prolunga espulsione	Expeller extension	Allonge ejecteur	Auswerfverlängerungsstück	

RIVETTI E RIVETTATRICI

MOD.
RAC 180
TAV 1/1

Rivettatrice oleopneumatica per rivetti ø 2,4 ÷ 6*
Hydropneumatic riveting tool for rivets ø 2,4 ÷ 6*
Outil à riveter oléopneumatique pour rivets ø 2,4 ÷ 6*
Pneumatisch-hydraulisches Werkzeug für Blindniete ø 2,4 ÷ 6*

* Solo alluminio • Aluminium only • Seulement aluminium • • Nur Aluminium

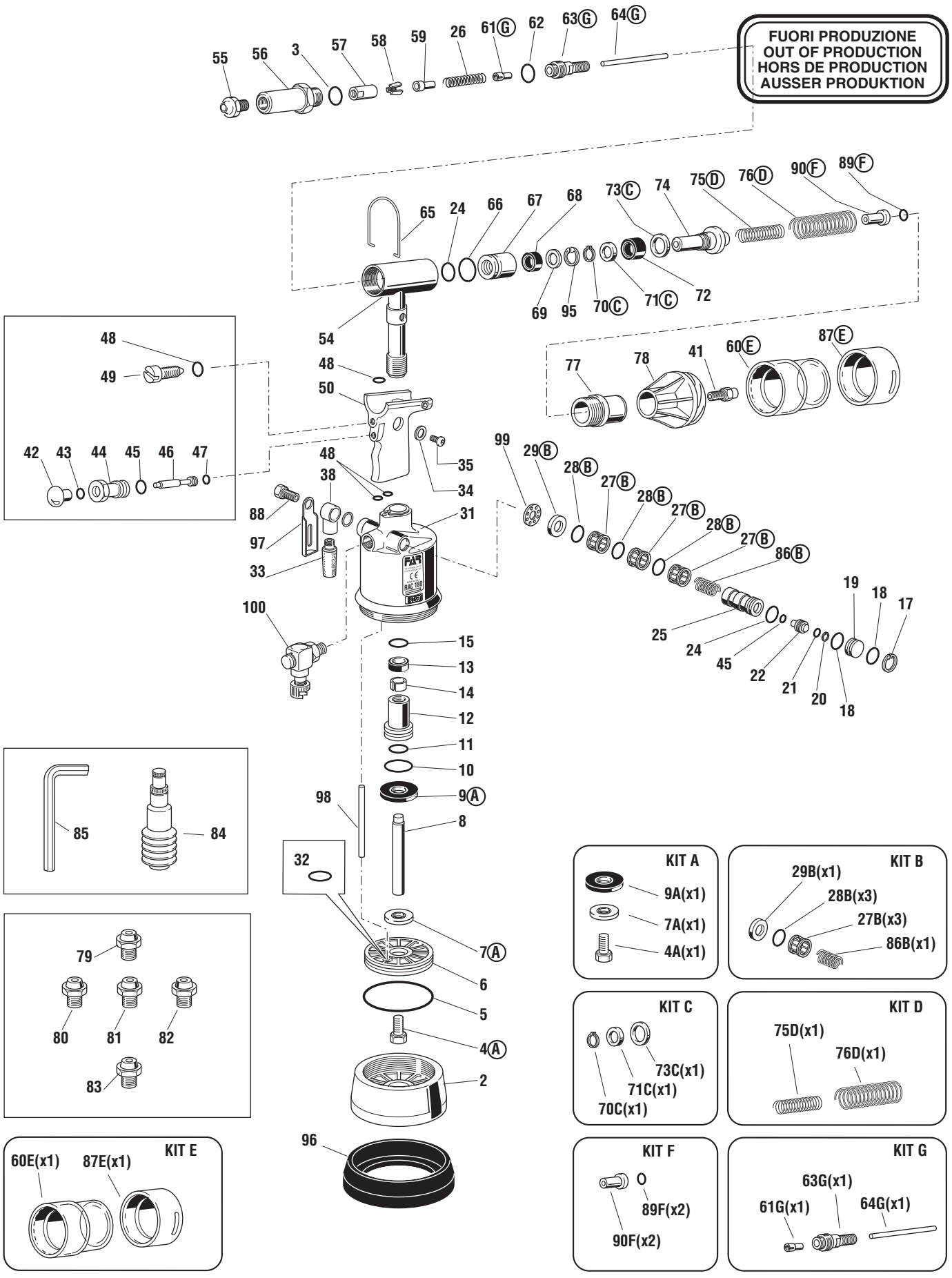

FAR BOLOGNA ITALY
RIVETTI E RIVETTATRICI

MOD.
RAC 181
TAV 1/1

Rivettatrice oleopneumatica per rivetti ø 2,4 ÷ 6*
Hydropneumatic riveting tool for rivets ø 2,4 ÷ 6*
Outil à riveter oléopneumatique pour rivets ø 2,4 ÷ 6*
Pneumatisch-hydraulisches Werkzeug für Blindniete ø 2,4 ÷ 6*

* Solo alluminio • Aluminium only • Seulement aluminium • • Nur Aluminium

N°	COD.	Qt.	DESCRIZIONE	DESCRIPTION	DESCRIPTION	BESCHREIBUNG	(€) x1
01	72000146	1	Impugnatura	Handgrip	Poignée	Handgriff	36,00
02	71346099	1	Spoletta	Valve	Bobine	Ventil	12,00
03	71346285	1	Tappo Valvola	Valve cap	Bouchon soupape	Ventilverschluss	8,60
04			Guarnizione OR 6 x 1,5	Gasket OR 6 x 1,5	Joint OR 6 x 1,5	Dichtung OR 6 x 1,5	
	710376	2	Per mod. fino al 09/05/2018	For mod. up to 09/05/2018	Pour mod. jusqu'à 09/05/2018	Für Mod. bis 09/05/2018	0,60
	71C01372	2	Per mod. dal 10/05/2018	For mod. from 10/05/2018	Pour mod. depuis 10/05/2018	Für Mod. ab 10/05/2018	0,30
05	72000144	2	Gruppo pulsante	Push-button unit	Ensemble bouton poussoir	Drucktasteinheit	12,50
06	72A00043	1	Pulsante di assistenza	Push-button	Poussoir d'assistance	Drucktaste	3,90
07	713390	4	Guarnizione OR 2-007	Gasket OR 2-007	Joint OR 2-007	Dichtung OR 2-007	0,60
08	72000154	1	Cilindro pneumatico	Pneumatic cylinder	Cylindre pneumatique	Pneumatikzylinder	75,00
09	72000143	1	Cilindro Oleodinamico	Hydraulic cylinder	Cylindre oléohydraulique	Hydraulischer Zylinder	102,00
10	711730	1	Guarnizione OR 2-119	Gasket OR 2-119	Joint OR 2-119	Dichtung OR 2-119	1,20
11	71346103	1	Pistone oleodinamico	Hydraulic piston	Piston oleodynamique	Hydraulischer Kolben	48,30
12	710917	1	Guarnizione OR 2-118	Gasket OR 2-118	Joint OR 2-118	Dichtung OR 2-118	1,20
13	711974	1	Anello Seeger JV 22	Seeger ring JV 22	Bague seeger JV 22	Seeger-Ring JV 22	0,80
14	710901	1	Guarnizione B-102070	Gasket B-102070	Joint B-102070	Dichtung B-102070	10,70
15	710908	1	Rondella	Washer	Rondelle	Unterlegscheibe	0,30
16	710577	1	Guarnizione B-086055	Gasket B-086055	Joint B-086055	Dichtung B-086055	10,70
17	71346101	1	Raccordo anteriore	Front connector	Raccord antérieur	Vorderes Anschlussstück	26,00
18	710300	1	Guarnizione OR 020	Gasket OR 020	Joint OR 020	Dichtung OR 020	0,30
19	710579	1	Guarnizione OR 2-113	Gasket OR 2-113	Joint OR 2-113	Dichtung OR 2-113	0,60
20	711729	1	Guarnizione OR 2-024	Gasket OR 2-024	Joint OR 2-024	Dichtung OR 2-024	0,40
21	710102	1	Guarnizione OR 113	Gasket OR 113	Joint OR 113	Dichtung OR 113	0,30
22	710859	1	Cono porta morsetti	Clamps holding cone	Cône porte-mors	Spannbackenhalterkegel	15,00
23	710555	1	Rondella 400-004-4490	Washer 400-004-4490	Rondelle 400-004-4490	Unterlegscheibe 400-004-4490	1,80
24	71C01278	1	Vite TBCE M6 x 6 ISO 7380	Screw TBCE M6 x 6 ISO 7380	Vis TBCE M6 x 6 ISO 7380	Schraube TBCE M6 x 6 ISO 7380	0,50
25	71346060	1	Cannotto porta ugello	Sleeve carrying nozzle	Tube porte buse	Düsenträger	22,00
26	717004	1	Ugello per rivetto ø 4,8 Cu / Acc.	Nozzle for rivet ø 4,8 Cu / Steel	Buse pour rivets ø 4,8 Cu / Acier	Mundstück für Nieten ø 4,8 Cu / Stahl	2,50
27	710853	1	Molla	Spring	Ressort	Feder	0,60
28	710849	1	Apri morsetti	Clamps opener	Ouvre-mors	Spannbackenöffner	4,30
29	71345507	3	Morsettoi alta prestazione	High-performance clamp	Mor haute résistance	Hochleistungsspannbacken	6,20
30M	71346200	1	Coperchio	Cover	Couvercle	Deckel	4,00
31	711706	1	Contenitore chiodi	Nails container	Récupérateur de clous	Behälter für Nägel	3,00
32	711336	2	Guarnizione OR 2-114	Gasket OR 2-114	Joint OR 2-114	Dichtung OR 2-114	0,60
33	711357	1	Chiave di corredo	Wrench kit	Clé d'équipement	Schlüssel	3,70
34	71346098	1	Flangia	Flange	Bride	Flansch	8,00
35	71346342	1	Stelo	Rod	Tige	Schaft	5,00
36	71346171	1	Silenziatore	Silencer	Silencieur	Schalldämpfer	3,00
38	71346106	1	Ghiera	Ring nut	Bague	Nutmutter	9,00
39	71C01297	2	Guarnizione OR 2-043	Gasket OR 2-043	Joint OR 2-043	Dichtung OR 2-043	1,20
40	71C01296	1	Anello Seeger 100 UNI 7437	Seeger ring 100 UNI 7437	Bague seeger 100 UNI 7437	Seeger-Ring 100 UNI 7437	3,00
41	71346085	1	Fondello	Protection bottom	Culot	Bondenscheibe	14,00
42	71346094	1	Tubo ø 8 x 7	Tube ø 8 x 7	Tuyau ø 8 x 7	Rohr ø 8 x 7	1,80
43	711337	1	Guarnizione OR 2-021	Gasket OR 2-021	Joint OR 2-021	Dichtung OR 2-021	0,60
44	71346084	1	Fondello di protezione	Protection bottom	Culot de protection	Bodenscheibe	6,00
45	716377	1	Raccordo 6522 - ø 10 - 1/4"	Connector 6522 - ø 10 - 1/4"	Raccord 6522 - ø 10 - 1/4"	Anschlussstück 6522 - ø 10 - 1/4"	7,80
46	71C01022	1	Tappo 1/4"	Cap 1/4"	Bouchon 1/4"	Verschluss 1/4"	1,60
47	71346107	1	Gancio bilanciatore	Balancer hook	Crochet équilibreur	Ausgleichshaken	4,00
48	711732	2	Guarnizione OR 2-118	Gasket OR 2-118	Joint OR 2-118	Dichtung OR 2-118	1,20
49	71346168	1	Deflettore	Baffle	Déflecteur	Ablenker	2,00
50	710350	2	Guarnizione OR 2-109	Gasket OR 2-109	Joint OR 2-109	Dichtung OR 2-109	0,60
51	717001	1	Ugello per rivetto ø 2,4 ÷ 3,4	Nozzle for rivet ø 2,4 ÷ 3,4	Buse pour rivets ø 2,4 ÷ 3,4	Mundstück für Nieten ø 2,4 ÷ 3,4	2,50
52	717002	1	Ugello per rivetto ø 4	Nozzle for rivet ø 4	Buse pour rivets ø 4	Mundstück für Nieten ø 4	2,50
53	717003	1	Ugello per rivetto ø 4,8 All.	Nozzle for rivet ø 4,8 All.	Buse pour rivets ø 4,8 All.	Mundstück für Nieten ø 4,8 All.	2,50
54	717005	1	Ugello per rivetto ø 6 / 6,4	Nozzle for rivet ø 6 / 6,4	Buse pour rivets ø 6 / 6,4	Mundstück für Nieten ø 6 / 6,4	2,50
55	717006	1	Ugello per rivetto ø 2,4	Nozzle for rivet ø 2,4	Buse pour rivets ø 2,4	Mundstück für Nieten ø 2,4	2,50
56	72A00053	1	Struttura contenitore olio	Oil container assembly	Structure conteneur huile	Öl Flasche	12,50
57	712329	1	Riduzione	Reduction	Réduction	Reduzierstück	3,30
58	71345212	1	Deflettore chiodi	Nails baffle	Déflecteur de clous	Ablenker für Nägel	3,10
59	71C01495	2	Guarnizione OR 4 x 1,5	Gasket OR 4 x 1,5	Joint OR 4 x 1,5	Dichtung OR 4 x 1,5	0,20
60	71C01496	1	Guarnizione OR 3 x 2	Gasket OR 3 x 2	Joint OR 3 x 2	Dichtung OR 3 x 2	0,20

RIVETTI E RIVETTATRICI

MOD.
RAC 181
TAV 1/1

Rivettatrice oleopneumatica per rivetti ø 2,4 ÷ 6*
Hydropneumatic riveting tool for rivets ø 2,4 ÷ 6*
Outil à riveter oléopneumatique pour rivets ø 2,4 ÷ 6*
Pneumatisch-hydraulisches Werkzeug für Blindniete ø 2,4 ÷ 6*

* Solo alluminio • Aluminium only • Seulement aluminium • • Nur Aluminium

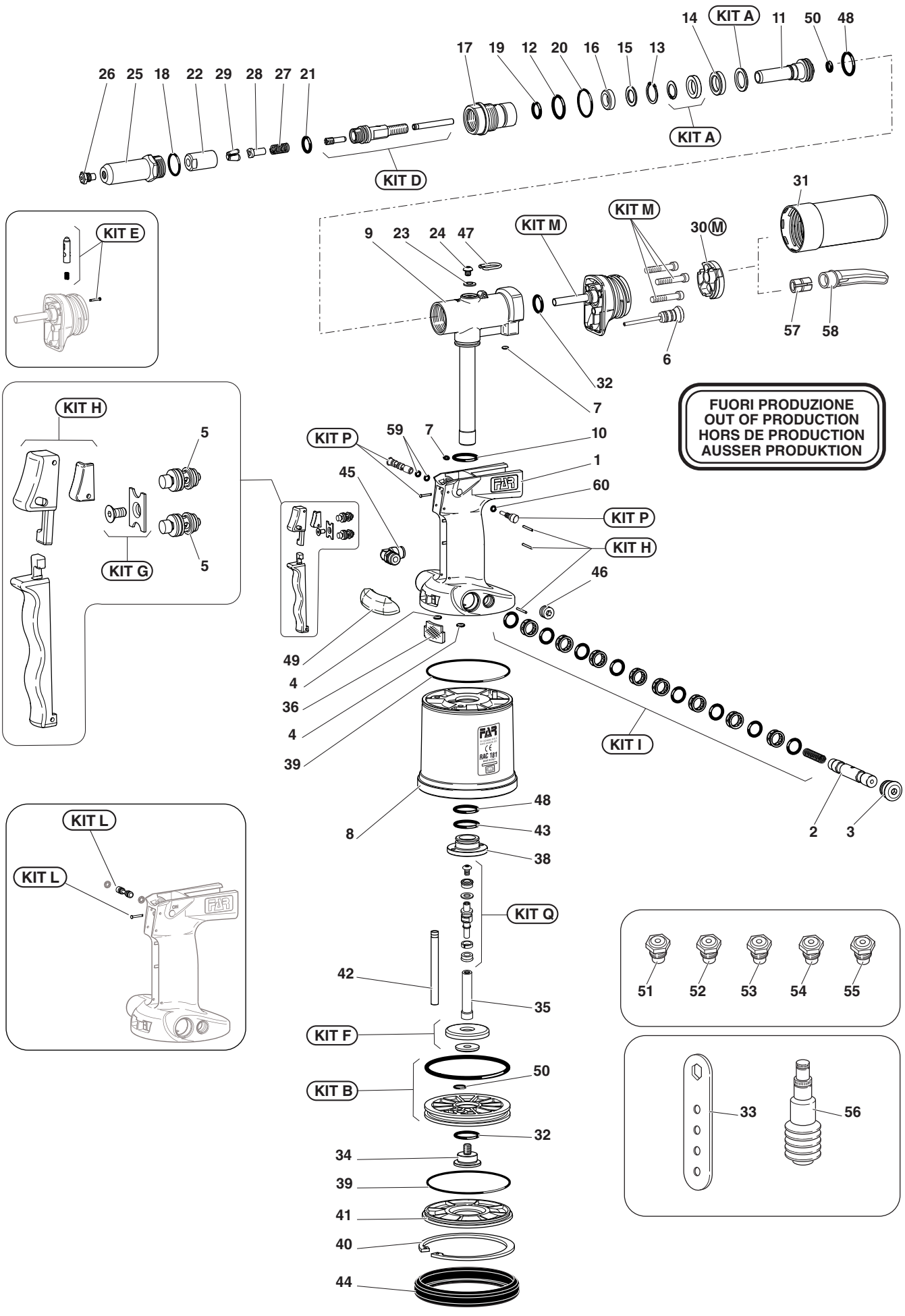

FAR BOLOGNA ITALY
RIVETTI E RIVETTATRICI

MOD.
RAC 181
TAV 1/1

Rivettatrice oleopneumatica per rivetti ø 2,4 ÷ 6*
Hydropneumatic riveting tool for rivets ø 2,4 ÷ 6*
Outil à riveter oléopneumatique pour rivets ø 2,4 ÷ 6*
Pneumatisch-hydraulisches Werkzeug für Blindniete ø 2,4 ÷ 6*

* Solo alluminio • Aluminium only • Seulement aluminium • • Nur Aluminium

KIT

N°	COD.	Qt.	DESCRIZIONE	DESCRIPTION	DESCRIPTION	BESCHREIBUNG	(€) x1
KIT A	**740821**		**Kit Anello anti estrusione**	**Anti-extrusion ring kit**	**Kit bague anti-extrusion**	**Kit Ring Antiextrusion**	**5,80**
KIT B	**74000030**		**Kit Pistone pneumatico**	**Pneumatic piston kit**	**Kit piston pneumatique**	**Kit pneumatischer Kolben**	**24,00**
KIT Q	**74000096**		**Kit Guarnizioni**	**Gaskets kit**	**Kit joints**	**Kit Dichtungen**	**19,00**
KIT D			**Kit Porta cono**	**Cone holder kit**	**Kit porte-cône**	**Kit Kegelhalter**	
	72000137		Per mod. fino al 10/04/2017	For mod. up to 10/04/2017	Pour mod. jusqu'à 10/04/2017	Für Mod. bis 10/04/2017	**26,50**
	74000088		Per mod. dal 11/04/2017	For mod. from 11/04/2017	Pour mod. depuis 11/04/2017	Für Mod. ab 11/04/2017	**26,50**
KIT E			**Kit Saracinesca**	**Valve kit**	**Kit vanne**	**Baugruppe Schieber**	
	74000082		Per mod. fino al 10/04/2017	For mod. up to 10/04/2017	Pour mod. jusqu'à 10/04/2017	Für Mod. bis 10/04/2017	**6,50**
KIT F	**74000078**		**Kit Ammortizzatore**	**Dampener kit**	**Kit ammortisseur**	**Kit Stossdämpfer**	**5,00**
KIT G	**741702**		**Kit Piastrina**	**Plate kit**	**Kit plaquette**	**Kit Platte**	**1,90**
KIT H	**74000079**		**Kit Leva**	**Lever kit**	**Kit levier**	**Kit Hebel**	**6,00**
KIT I	**74000080**		**Kit Spoletta**	**Coil kit**	**Kit bobine**	**Kit Zünder**	**17,00**
KIT L			**KIT Valvola**	**Valve kit**	**Kit soupape**	**Baugruppe Verschluss Ventil**	
	74000084		Per mod. fino al 13/03/2018	For mod. up to 13/03/2018	Pour mod. jusqu'à 13/03/2018	Für Mod. bis 13/03/2018	**4,00**
KIT M			**Kit Raccordo posteriore**	**Kit back connector**	**Kit raccord postérieur**	**Kit Hinteranschlussstück**	
	74000085		Per mod. fino al 10/04/2017	For mod. up to 10/04/2017	Pour mod. jusqu'à 10/04/2017	Für Mod. bis 10/04/2017	**20,00**
	74000086		Per mod. dal 11/04/2017	For mod. from 11/04/2017	Pour mod. depuis 11/04/2017	Für Mod. ab 11/04/2017	**20,00**
KIT P			**Kit Regolazione aspirazione**	**Suction adjustment Kit**	**Kit réglage d'aspiration**	**Absaugung-Einstellung Kit**	
	74000094		Per mod. dal 14/03/2018	For mod. from 114/03/2018	Pour mod. depuis 14/03/2018	Für Mod. ab 14/03/2018	**8,50**

KIT A

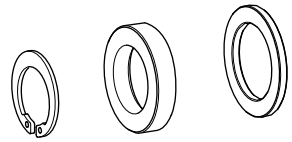

KIT B

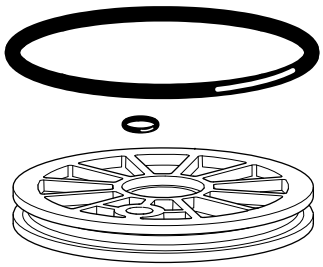

KIT D

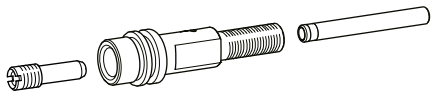

KIT F

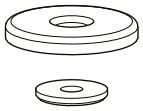

KIT G

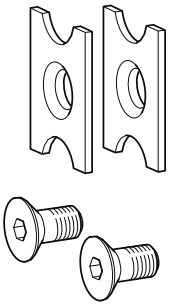

KIT H

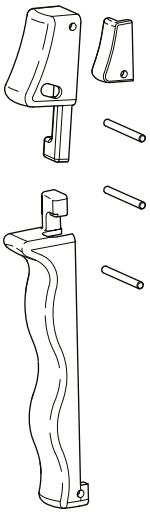

KIT P

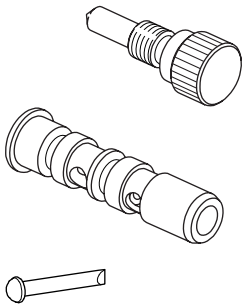

KIT Q

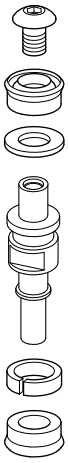

KIT I

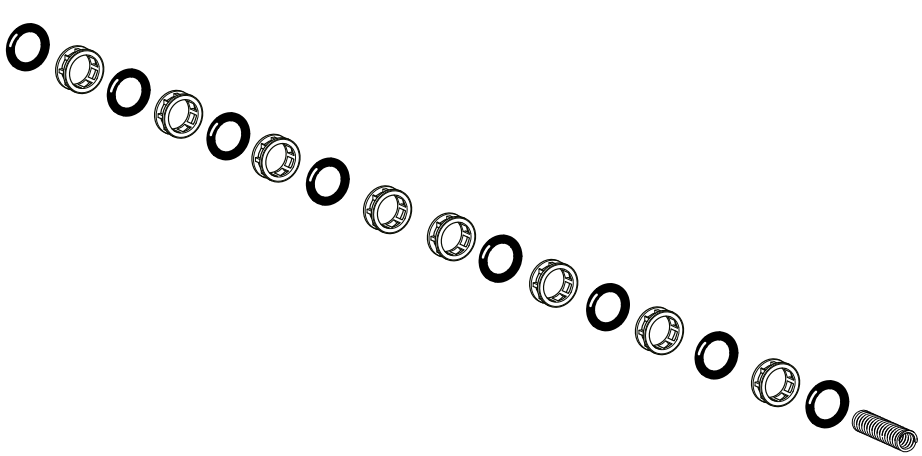

KIT M

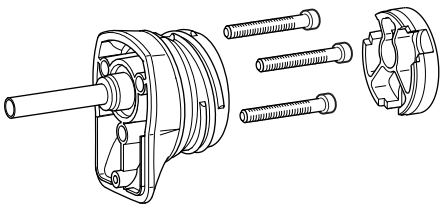

FAR BOLOGNA ITALY
RIVETTI E RIVETTATRICI

MOD.
RAC 182
TAV 1/2

Rivettatrice oleopneumatica per rivetti ø 2,4 ÷ 6*
Hydropneumatic riveting tool for rivets ø 2,4 ÷ 6*
Outil à riveter oléopneumatique pour rivets ø 2,4 ÷ 6*
Pneumatisch-hydraulisches Werkzeug für Blindniete ø 2,4 ÷ 6*

* Solo alluminio • Aluminium only • Seulement aluminium • • Nur Aluminium

N°	COD.	Qt.	DESCRIZIONE	DESCRIPTION	DESCRIPTION	BESCHREIBUNG	(€) x1
1	72000322	1	Impugnatura	Handgrip	Poignée	Handgriff	23,00
2	72000364	1	Corpo rivettatrice	Riveting tool body	Corps outil à riveter	Nietmaschinenkörper	45,00
3	711259	1	Tappo di servizio	Service plug	Bouchon de service	Dienststöpsel	1,20
4	712117	1	Rondella arresto molla	Washer stopping spring	Rondelle arrêt ressort	Unterlegscheibe Federstop	1,20
5	710841	1	Spoletta	Valve	Bobine	Ventil	9,00
6	710916	1	Guarnizione OR 2-015	Gasket OR 2-015	Joint OR 2-015	Dichtung OR 2-015	0,60
7	713390	2	Guarnizione OR 2-007	Gasket OR 2-007	Joint OR 2-007	Dichtung OR 2-007	0,60
8	72000457	1	Cilindro pneumatico	Pneumatic cylinder	Cylindre pneumatique	Pneumatikzylinder	80,00
9	72000323	1	Cilindro Oleodinamico	Hydraulic cylinder	Cylindre oléohydraulique	Hydraulischer Zylinder	87,00
10	711730	1	Guarnizione OR 2-119	Gasket OR 2-119	Joint OR 2-119	Dichtung OR 2-119	1,20
11	71346103	1	Pistone oleodinamico	Hydraulic piston	Piston oleodynamique	Hydraulischer Kolben	48,30
12	710917	1	Guarnizione OR 2-118	Gasket OR 2-118	Joint OR 2-118	Dichtung OR 2-118	1,20
13	711974	1	Anello Seeger JV 22	Seeger ring JV 22	Bague seeger JV 22	Seeger-Ring JV 22	0,80
14	710901	1	Guarnizione B-102070	Gasket B-102070	Joint B-102070	Dichtung B-102070	10,70
15	710908	1	Rondella	Washer	Rondelle	Unterlegscheibe	0,30
16	71C01698	1	Guarnizione B-086055 (B/NEI)	Gasket B-086055 (B/NEI)	Joint B-086055 (B/NEI)	Dichtung B-086055 (B/NEI)	7,00
17	71346101	1	Raccordo anteriore	Front connector	Raccord antérieur	Vorderes Anschlussstück	26,00
18	710300	1	Guarnizione OR 020	Gasket OR 020	Joint OR 020	Dichtung OR 020	0,30
19	710579	1	Guarnizione OR 2-113	Gasket OR 2-113	Joint OR 2-113	Dichtung OR 2-113	0,60
20	711729	1	Guarnizione OR 2-024	Gasket OR 2-024	Joint OR 2-024	Dichtung OR 2-024	0,40
21	710102	1	Guarnizione OR 113	Gasket OR 113	Joint OR 113	Dichtung OR 113	0,30
22	710859	1	Cono porta morsetti	Clamps holding cone	Cône porte-mors	Spannbackenhalterkegel	15,00
23	710555	1	Rondella 400-004-4490	Washer 400-004-4490	Rondelle 400-004-4490	Unterlegscheibe 400-004-4490	1,80
24	71C01278	1	Vite TBCE M6 x 6 ISO 7380	Screw TBCE M6 x 6 ISO 7380	Vis TBCE M6 x 6 ISO 7380	Schraube TBCE M6 x 6 ISO 7380	0,50
25	71346060	1	Cannotto porta ugello	Sleeve carrying nozzle	Tube porte buse	Düsenträger	22,00
26	717004	1	Ugello per rivetto ø 4,8 Cu / Acc.	Nozzle for rivet ø 4,8 Cu / Steel	Buse pour rivets ø 4,8 Cu / Acier	Mundstück für Nieten ø 4,8 Cu / Stahl	2,50
27	710853	1	Molla	Spring	Ressort	Feder	0,60
28	710849	1	Apri morsetti	Clamps opener	Ouvre-mors	Spannbackenöffner	4,30
29	71345507	3	Morsetto alta prestazione	High-performance clamp	Mor haute résistance	Hochleistungsspannbacken	6,20
30	710003	2	Guarnizione OR 5-052	Gasket OR 5-052	Joint OR 5-052	Dichtung OR 5-052	0,60
31	711706	1	Contenitore chiodi	Nails container	Récupérateur de clous	Behälter für Nägel	3,00
32	711336	2	Guarnizione OR 2-114	Gasket OR 2-114	Joint OR 2-114	Dichtung OR 2-114	0,60
33	711357	1	Chiave di corredo	Wrench kit	Clé d'équipement	Schlüssel	3,70
34	71346455	1	Boccola	Bush	Douille	Buchse	6,00
35	71346453	1	Stelo	Rod	Tige	Schaft	28,00
36	71346470	1	Silenziatore	Silencer	Silencieur	Schalldämpfer	3,70
37	710528	1	Guarnizione OR 008	Gasket OR 008	Joint OR 008	Dichtung OR 008	0,30
38	71346452	1	Guida stelo	Rod guide	Guide tige	Schaftführung	17,00
39	71C01297	1	Guarnizione OR 2-043	Gasket OR 2-043	Joint OR 2-043	Dichtung OR 2-043	1,20
40	71C01296	1	Anello Seeger 100 UNI 7437	Seeger ring 100 UNI 7437	Bague seeger 100 UNI 7437	Seeger-Ring 100 UNI 7437	3,00
41	71346085	1	Fondello	Protection bottom	Culot	Bondenscheibe	14,00
42	71346469	1	Tubo ø 8 x 7	Tube ø 8 x 7	Tuyau ø 8 x 7	Rohr ø 8 x 7	1,80
43	711339	1	Guarnizione OR 2-129	Gasket OR 2-129	Joint OR 2-129	Dichtung OR 2-129	1,80
44	71346084	1	Fondello di protezione	Protection bottom	Culot de protection	Bodenscheibe	6,00
45	716377	1	Raccordo 6522 - ø 10 - 1/4"	Connector 6522 - ø 10 - 1/4"	Raccord 6522 - ø 10 - 1/4"	Anschlussstück 6522 - ø 10 - 1/4"	7,80
46	71C01022	1	Tappo 1/4"	Cap 1/4"	Bouchon 1/4"	Verschluss 1/4"	1,60
47	71346107	1	Gancio bilanciatore	Balancer hook	Crochet équilibreur	Ausgleichshaken	4,00
48	711732	1	Guarnizione OR 2-118	Gasket OR 2-118	Joint OR 2-118	Dichtung OR 2-118	1,20
49	710258	1	Guarnizione OR 5-612	Gasket OR 5-612	Joint OR 5-612	Dichtung OR 5-612	0,60
50	710350	4	Guarnizione OR 2-109	Gasket OR 2-109	Joint OR 2-109	Dichtung OR 2-109	0,60
51	717001	1	Ugello per rivetto ø 2,4 ÷ 3,4	Nozzle for rivet ø 2,4 ÷ 3,4	Buse pour rivets ø 2,4 ÷ 3,4	Mundstück für Nieten ø 2,4 ÷ 3,4	2,50
52	717002	1	Ugello per rivetto ø 4	Nozzle for rivet ø 4	Buse pour rivets ø 4	Mundstück für Nieten ø 4	2,50
53	717003	1	Ugello per rivetto ø 4,8 All.	Nozzle for rivet ø 4,8 All.	Buse pour rivets ø 4,8 All.	Mundstück für Nieten ø 4,8 All.	2,50
54	717005	1	Ugello per rivetto ø 6 / 6,4	Nozzle for rivet ø 6 / 6,4	Buse pour rivets ø 6 / 6,4	Mundstück für Nieten ø 6 / 6,4	2,50
55	717006	1	Ugello per rivetto ø 2,4	Nozzle for rivet ø 2,4	Buse pour rivets ø 2,4	Mundstück für Nieten ø 2,4	2,50
56	72A00053	1	Struttura contenitore olio	Oil container assembly	Structure conteneur huile	Öl Flasche	12,50
57	712329	1	Riduzione	Reduction	Réduction	Reduzierstück	3,30
58	71345212	1	Deflettore chiodi	Nails baffle	Déflecteur de clous	Ablenker für Nägel	3,10
59	71C01495	2	Guarnizione OR 4 x 1,5	Gasket OR 4 x 1,5	Joint OR 4 x 1,5	Dichtung OR 4 x 1,5	0,20
60	71C01496	1	Guarnizione OR 3 x 2	Gasket OR 3 x 2	Joint OR 3 x 2	Dichtung OR 3 x 2	0,20
61	710822	1	Pistoncino valvola	Valve piston	Piston soupape	Kleiner Ventilkolben	4,20
62	710905	1	Anello Seeger 11 UNI 7437	Seeger ring 11 UNI 7437	Bague seeger 11 UNI 7437	Seeger-Ring 11 UNI 7437	0,30
63	710922	2	Guarnizione OR 018	Gasket OR 018	Joint OR 018	Dichtung OR 018	0,30
64	712268	1	Tappo guida molla	Spring guide plug	Bouchon guide ressort	Federführungverschluß	4,80
65	710402	1	Anello Seeger 22 UNI 7437	Seeger ring 22 UNI 7437	Bague seeger 22 UNI 7437	Seeger-Ring 22 UNI 7437	0,30
66	710837	1	Vite TE M9 x 20	Screw TE M9 x 20	Vis TE M9 x 20	Schraube TE M9 x 20	1,60
67	710918	2	Guarnizione OR 2-005	Gasket OR 2-005	Joint OR 2-005	Dichtung OR 2-005	0,60
68	711704	2	Pistoncino valvola	Valve piston	Piston soupape	Kleiner Ventilkolben	6,00
69	710919	2	Guarnizione OR 2-004	Gasket OR 2-004	Joint OR 2-004	Dichtung OR 2-004	0,60
70	710376	2	Guarnizione OR 2-009	Gasket OR 2-009	Joint OR 2-009	Dichtung OR 2-009	0,60
71	711703	2	Corpo valvolina	Valve body	Corps soupape	Körper kleines Ventil	3,00
72	710385	1	Guarnizione OR 2-006	Gasket OR 2-006	Joint OR 2-006	Dichtung OR 2-006	0,30
73	710572	1	Guarnizione OR 2-120	Gasket OR 2-120	Joint OR 2-120	Dichtung OR 2-120	1,00

FAR BOLOGNA ITALY RIVETTI E RIVETTATRICI	MOD. **RAC 182** TAV 1/2	**Rivettatrice oleopneumatica per rivetti ø 2,4 ÷ 6*** **Hydropneumatic riveting tool for rivets ø 2,4 ÷ 6*** **Outil à riveter oléopneumatique pour rivets ø 2,4 ÷ 6*** **Pneumatisch-hydraulisches Werkzeug für Blindniete ø 2,4 ÷ 6***	* Solo alluminio • Aluminium only • Seulement aluminium • • Nur Aluminium

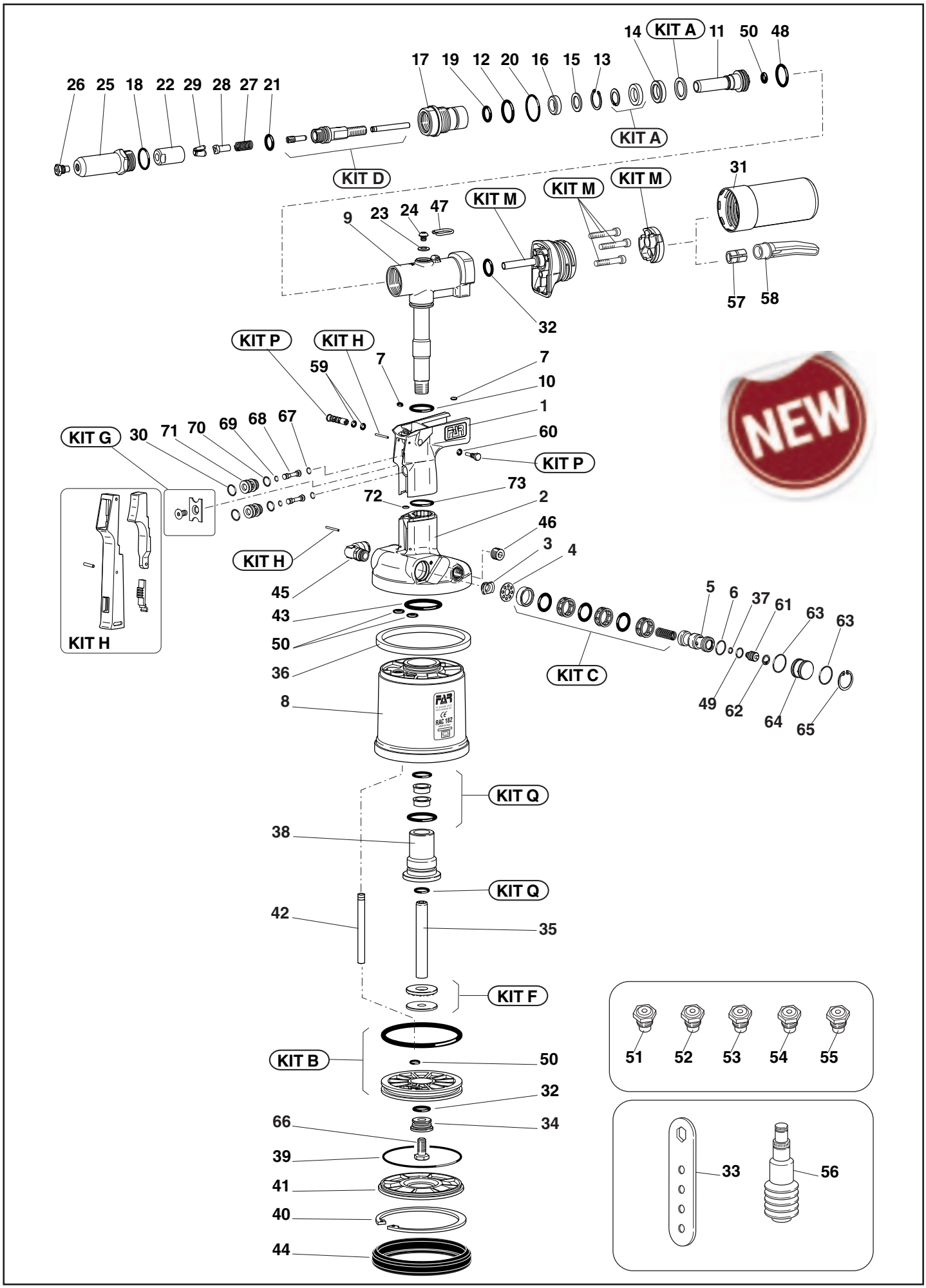

KIT

N°	COD.	Qt.	DESCRIZIONE	DESCRIPTION	DESCRIPTION	BESCHREIBUNG	(€) x1
KITA	740821		Kit Anello anti estrusione	Anti-extrusion ring kit	Kit bague anti-extrusion	Kit Ring Antiextrusion	5,80
KITB	74000030		Kit Pistone pneumatico	Pneumatic piston kit	Kit piston pneumatique	Kit pneumatischer Kolben	24,00
KITC	740840		Kit Spoletta	Coil kit	Kit bobine	Kit Zünder	8,60
KITD	74000088		Kit Porta cono	Cone holder kit	Kit porte-cône	Kit Kegelhalter	26,50
KITF	74000113		Kit Ammortizzatore	Dampener kit	Kit ammortisseur	Kit Stossdämpfer	7,00
KITG	741702		Kit Piastrina	Plate kit	Kit plaquette	Kit Platte	1,90
KITH	74000114		Kit Leva	Lever kit	Kit levier	Kit Hebel	8,00
KITM	74000116		Kit Raccordo posteriore	Kit back connector	Kit raccord postérieur	Kit Hinteranschlussstück	20,00
KITP	74000117		Kit Regolazione aspirazione	Suction adjustment Kit	Kit réglage d'aspiration	Absaugung-Einstellung Kit	8,50
KITQ	74000119		Kit Guarnizioni	Gaskets kit	Kit joints	Kit Dichtungen	12,00

KIT A

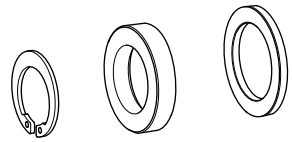

KIT B

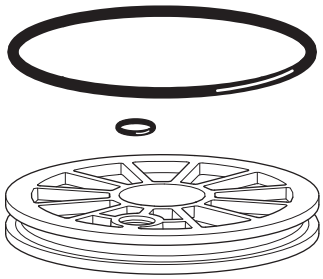

KIT D

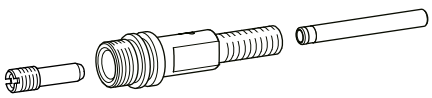

KIT F

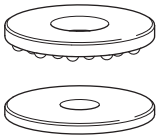

KIT G

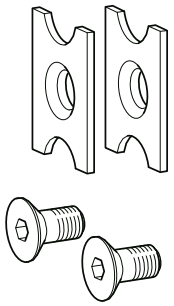

KIT H

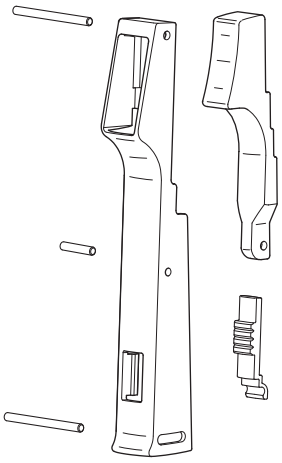

KIT P

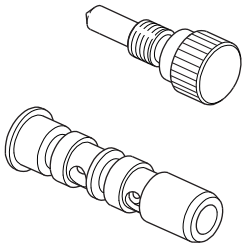

KIT Q

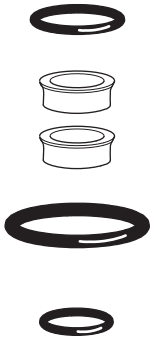

KIT C

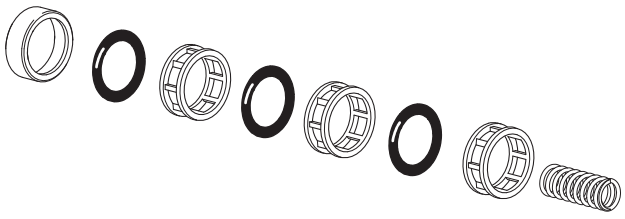

KIT M

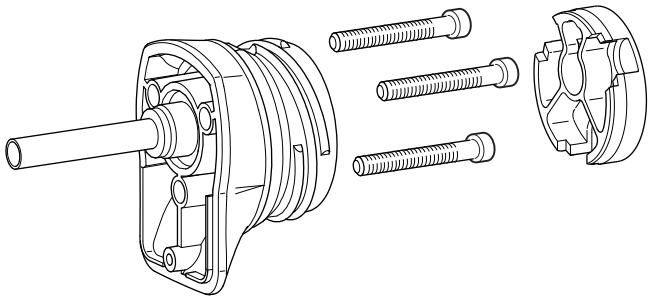

FAR BOLOGNA ITALY
RIVETTI E RIVETTATRICI

MOD.
RAC 185
TAV 1/1

Rivettatrice oleopneumatica per rivetti ø 2,4 ÷ 4,8*
Hydropneumatic riveting tool for rivets ø 2,4 ÷ 4,8*
Outil à riveter oléopneumatique pour rivets ø 2,4 ÷ 4,8*
Pneumatisch-hydraulisches Werkzeug für Blindniete ø 2,4 ÷ 4,8*

* Solo alluminio • Aluminium only • Seulement aluminium • • Nur Aluminium

N°	COD.	Qt.	DESCRIZIONE	DESCRIPTION	DESCRIPTION	BESCHREIBUNG	(€) x1
01	717003	1	Ugello per rivetto ø 4,8 All.	Nozzle for rivet ø 4,8 All.	Buse pour rivets ø 4,8 All.	Mundstück für Nieten ø 4,8 All.	2,50
02	71345871	1	Cannotto porta ugello	Sleeve carrying nozzle	Tube porte buse	Düsenträger	11,10
03	710859	1	Cono porta morsetti	Clamps holding cone	Cône porte-mors	Spannbackenhalterkegel	15,00
04	71345507	3	Morsettoi alta prestazione	High-performance clamp	Mor haute résistance	Hochleistungsspannbacken	6,20
05	710849	1	Apri morsetti	Clamps opener	Ouvre-mors	Spannbackenöffner	4,30
06	711158	1	Molla	Spring	Ressort	Feder	0,60
07	71C00966	1	Boccola GSM 1922-14	Bush GSM 1922-14	Douille GSM 1922-14	Buchse GSM 1922-14	5,80
08	71345986	1	Cuneo	Wedge	Cale	Keil	38,90
09	71345880	1	Gancio bilanciatore	Balancer hook	Crochet équilibreur	Ausgleichshaken	2,90
10	710102	1	Guarnizione OR 113	Gasket OR 113	Joint OR 113	Dichtung OR 113	0,30
11	71345863	1	Prolunga espulsione	Expeller extension	Allonge ejecteur	Auswerfverlängerungsstück	1,90
12	71345879	1	Molla	Spring	Ressort	Feder	1,70
13	710367	2	Guarnizione OR 2-008	Gasket OR 2-008	Joint OR 2-008	Dichtung OR 2-008	0,60
14	71345869	1	Cono aspiratore	Suction cone	Cône aspiration	Ansaugkegel	5,50
15	71345868	1	Corpo aspiratore	Suction body	Corps aspirateur	Ansaugkörper	9,30
16	712313	2	Guarnizione OR 104	Gasket OR 104	Joint OR 104	Dichtung OR 104	0,60
17	72A00196	1	Raccordo posteriore	Back connector	Raccord postérieur	Hinteranschlussstück	10,10
18	71C00546	3	Vite TCCE M5 x 35 UNI 5931	Screw TCCE M5 x 35 UNI 5931	Vis TCCE M5 x 35 UNI 5931	Schraube TCCE M5 x 35 UNI 5931	0,30
19	72A00200	1	Contenitore chiodi	Nails container	Récupérateur de clous	Behälter für Nägel	10,10
20	71C01022	1	Tappo 1/4"	Cap 1/4"	Bouchon 1/4"	Verschluss 1/4"	1,60
21	716060	3	Guarnizione OR 2-010	Gasket OR 2-010	Joint OR 2-010	Dichtung OR 2-010	0,60
22	71345847	1	Corpo	Body	Corps	Körper	7,80
23	71C01018	2	Vite TBIC ø 3,9 x 19 UNI 9707	Screw TBIC ø 3,9 x 19 UNI 9707	Vis TBIC ø 3,9 x 19 UNI 9707	Schraube TBIC ø 3,9 x 19 UNI 97077	0,80
24	713390	1	Guarnizione OR 2-007	Gasket OR 2-007	Joint OR 2-007	Dichtung OR 2-007	0,60
25	71345846	1	Spoletta	Valve	Bobine	Ventil	9,00
26	71345877	1	Molla	Spring	Ressort	Feder	0,60
27	71345855	1	Tappo	Cap	Bouchon	Verschluss	3,50
28	711067	1	Raccordo 6520 - ø 8 - 1/4"	Connector 6520 - ø 8 - 1/4"	Raccord 6520 - ø 8 - 1/4"	Anschlussstück 6520 - ø 8 - 1/4"	7,80
29	72B00054	1	Impugnatura	Handgrip	Poignée	Handgriff	113,70
30	71345857	1	Tirante	Tie rod	Tirant	Gewindedorn	5,50
31	71C01051	2	Guarnizione OR 613	Gasket OR 613	Joint OR 613	Dichtung OR 613	0,30
32	71345905	1	Molla	Spring	Ressort	Feder	1,70
33	71345987	1	Pistone	Piston	Piston	Kolben	4,70
34	710931	1	Guarnizione OR 614	Gasket OR 614	Joint OR 614	Dichtung OR 614	0,60
35	713271	1	Guarnizione OR 2-014	Gasket OR 2-014	Joint OR 2-014	Dichtung OR 2-014	0,70
36	71345865	1	Guida stelo	Rod guide	Guide tige	Schaftführung	4,70
37	71345910	1	Ammortizzatore	Shock absorber	Ammortisseur	Stossdämpfer	3,10
38	71345866	1	Stelo	Rod	Tige	Schaft	30,40
39	713398	1	Guarnizione OR 2-340	Gasket OR 2-340	Joint OR 2-340	Dichtung OR 2-340	5,40
40	71345886	1	Pistone pneumatico	Pneumatic piston	Piston pneumatique	Pneumatischer Kolben	17,90
41	71C00945	1	Dado M 10 x 1	Nut M 10 x 1	Ecrou M 10 x 1	Mutter M 10 x 1	0,40
42	71C01019	1	Guarnizione OR 155	Gasket OR 155	Joint OR 155	Dichtung OR 155	2,30
43	71345835	1	Coperchio	Cover	Couvercle	Deckel	15,60
44	717001	1	Ugello per rivetto ø 2,4 ÷ 3,4	Nozzle for rivet ø 2,4 ÷ 3,4	Buse pour rivets ø 2,4 ÷ 3,4	Mundstück für Nieten ø 2,4 ÷ 3,4	2,50
45	717002	1	Ugello per rivetto ø 4	Nozzle for rivet ø 4	Buse pour rivets ø 4	Mundstück für Nieten ø 4	2,50
46	717004	1	Ugello per rivetto ø 4,8 Cu / Acc.	Nozzle for rivet ø 4,8 Cu / Steel	Buse pour rivets ø 4,8 Cu / Acier	Mundstück für Nieten ø 4,8 Cu / Stahl	2,50
47	717006	1	Ugello per rivetto ø 2,4	Nozzle for rivet ø 2,4	Buse pour rivets ø 2,4	Mundstück für Nieten ø 2,4	2,50
48	711736	1	Fondello di protezione	Protection bottom	Culot de protection	Bodenscheibe	12,90

FUORI PRODUZIONE
OUT OF PRODUCTION
HORS DE PRODUCTION
AUSSER PRODUKTION

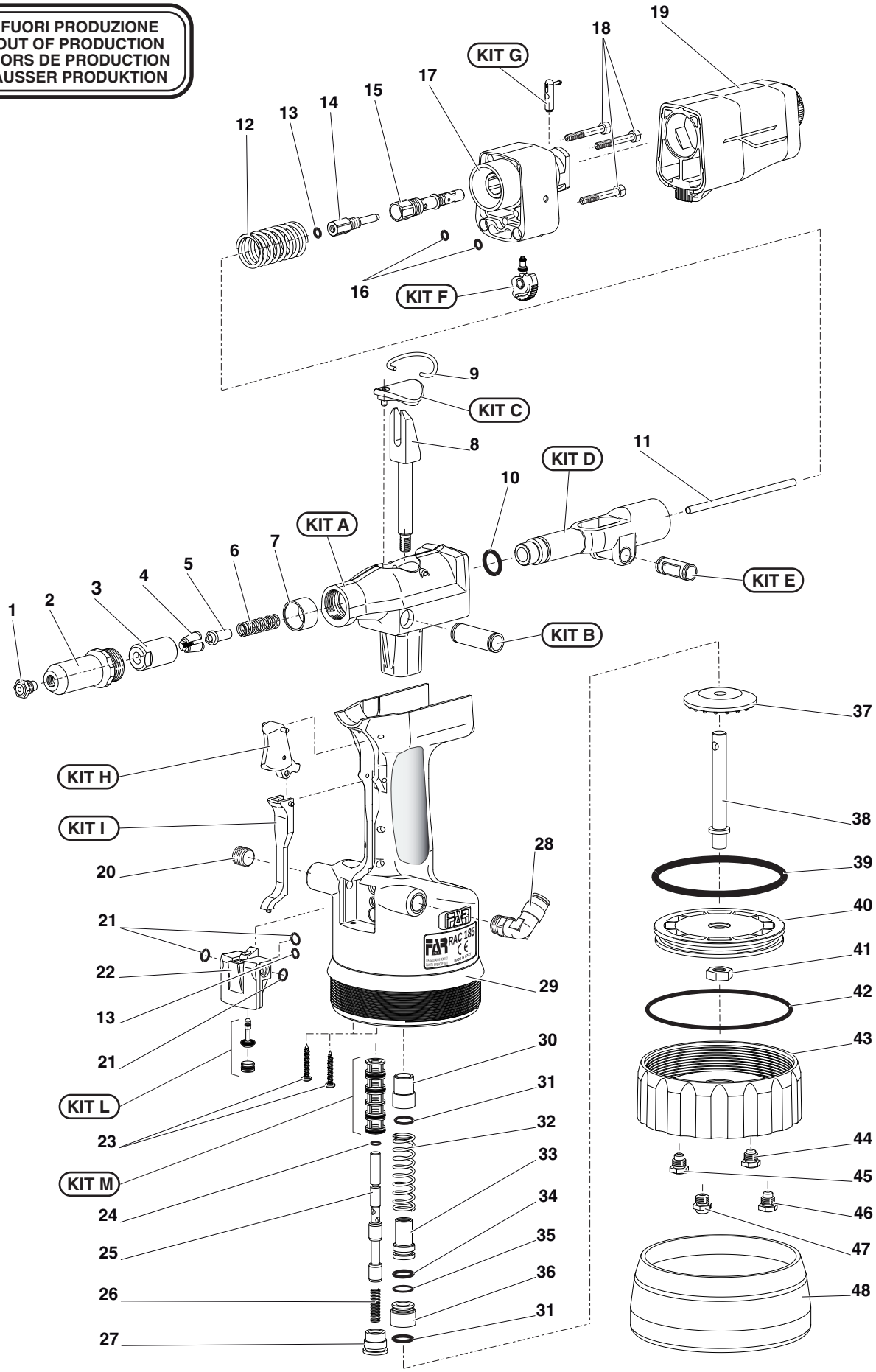

KIT

N°	COD.	Qt.	DESCRIZIONE	DESCRIPTION	DESCRIPTION	BESCHREIBUNG	(€) x1
KIT A	74000061		Kit Testa	Head kit	Kit tête	Baugruppe Nietkopf	93,50
KIT B	74000062		Kit Rullo fisso	Fixed roller kit	Kit rouleau fixe	Baugruppe feste Rolle	21,80
KIT C	74000056		Kit Tappo	Cap kit	Kit bouchon	Baugruppe Deckel	2,30
KIT D	74000063		Kit Carro	Carriage kit	Kit chariot	Baugruppe Schlitten	75,60
KIT E	74000064		Kit Rullo mobile	Movable roller Kit	Kit rouleau mobile	Baugruppe bewegliche Rolle	16,40
KIT F	74000055		Kit Otturatore aspirazione	Suction spear valve kit	Kit obturateur aspiration	Baugruppe Verschluss Absaugung	5,10
KIT G	74000054		Kit Saracinesca	Valve kit	Kit vanne	Baugruppe Schieber	4,70
KIT H	74000057		Kit Pulsante	Push-button kit	Kit poussoir	Drucktaste Kit	3,90
KIT I	74000058		Kit Leva attivazione	Starting lever kit	Kit levier mise en route	Baugruppe Betätigungshebel	3,10
KIT L	74000060		Kit Otturatore valvola	Spear valve kit	Kit obturateur soupape	Baugruppe Verschluss Ventil	7,00
KIT M	74000059		Kit Gabbia	Cage kit	Kit cage	Kit Käfig	3,90

FUORI PRODUZIONE
OUT OF PRODUCTION
HORS DE PRODUCTION
AUSSER PRODUKTION

KIT A

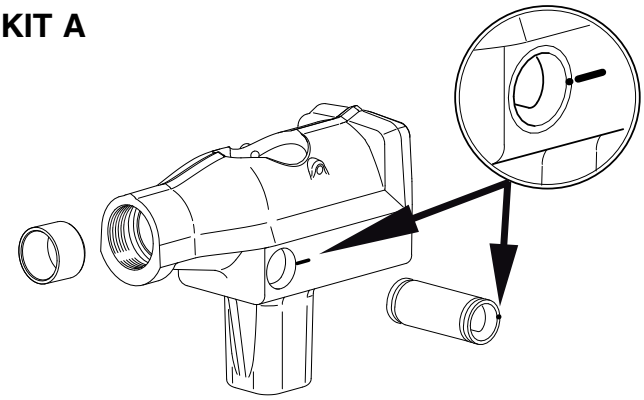

KIT B

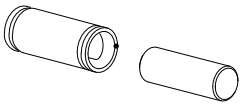

KIT C

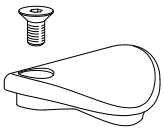

KIT D

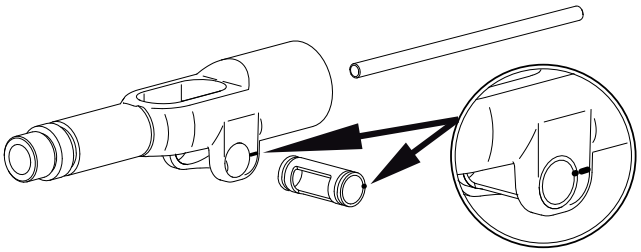

KIT E

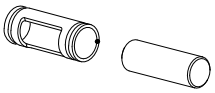

KIT F

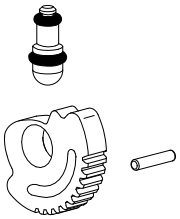

KIT G

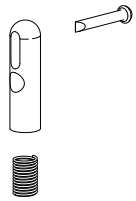

KIT H

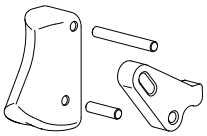

KIT I

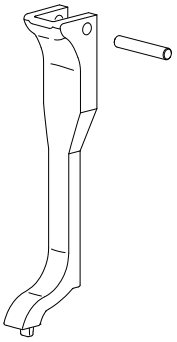

KIT L

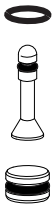

KIT M

FAR BOLOGNA ITALY
RIVETTI E RIVETTATRICI

MOD.
RAC 210
TAV 1/1

Rivettatrice oleopneumatica per rivetti ø 2,4 ÷ 4,8*
Hydropneumatic riveting tool for rivets ø 2,4 ÷ 4,8*
Outil à riveter oléopneumatique pour rivets ø 2,4 ÷ 4,8*
Pneumatisch-hydraulisches Werkzeug für Blindniete ø 2,4 ÷ 4,8*

* Solo alluminio • Aluminium only • Seulement aluminium • • Nur Aluminium

N°	COD.	Qt.	DESCRIZIONE	DESCRIPTION	DESCRIPTION	BESCHREIBUNG	(€) x1
01	721682	1	Corpo rivettatrice	Riveting tool body	Corps outil à riveter	Nietmaschinenkörper	113,70
02	712269	1	Coperchio corpo	Body cover	Couvercle corps	Körperdeckel	10,70
03	711684	1	Fondello cilindro	Cylinder bottom plate	Culot cylindre	Zylinderscheibe	6,60
04	721685	1	Pistone pneumatico	Pneumatic piston	Piston pneumatique	Pneumatischer Kolben	29,60
05	711686	1	Raccordo	Connector	Raccord	Anschlussstück	15,60
06	721689	1	Cilindro Oleodinamico	Hydraulic cylinder	Cylindre oléohydraulique	Hydraulischer Zylinder	119,90
07	711690	1	Stelo	Rod	Tige	Schaft	30,40
08	711691	1	Silenziatore	Silencer	Silencieur	Schalldämpfer	0,80
09	711692	1	Vite TE M7 x 18	Screw TE M7 x 18	Vis TE M7 x 18	Schraube TE M7 x 18	1,80
10	711693	1	Ammortizzatore	Shock absorber	Ammortisseur	Stossdämpfer	2,40
11	711694	1	Spoletta inferiore	Lower valve	Bobine inférieure	UnterVentil	0,60
12	711695	1	Cannotto filettato	Threaded sleeve	Tube fileté	Gewindemuffe	6,00
13	721698	1	Corpo valvola	Valve body	Corps soupape	Körper Ventil	18,10
14	711700	1	Spoletta superiore	Upper valve	Bobine supérieure	OberVentil	3,00
15	711701	1	Corpo valvola superiore	Upper valve body	Corps soupape supérieur	Oberkörper Ventil	7,20
16A	711702	1	Piastrina	Plate	Plaque	Platte	
17	711703	2	Corpo valvolina	Valve body	Corps soupape	Körper kleines Ventil	3,00
18	711704	2	Pistoncino valvola	Valve piston	Piston soupape	Kleiner Ventilkolben	6,00
19D	711705	2	Pulsante	Push-button	Poussoir	Drucktaste	
20	710839	1	Tappo serbatoio olio	Oil tank plug	Bouchon réservoir d'huile	Stopsel Olbehälter	3,00
21	711706	1	Contenitore chiodi	Nails container	Récupérateur de clous	Behälter für Nägel	3,00
22	711707	1	Raccordo contenitore	Container connector	Raccord conteneur	Behälteranschlusstück	4,80
23	711708	1	Vite contenitore	Container screw	Vis conteneur	Behälterschraube	6,70
24	711709	1	Raccordo guida molla	Spring guide connection	Raccord guide ressort	Anschlusstück Federführung	15,60
26	711711	1	Molla	Spring	Ressort	Feder	2,70
27	711712	1	Pistone oleodinamico	Hydraulic piston	Piston oléodynamique	Öldynamische Kolben	47,90
28B	711713	1	Distanziale	Spacer	Entretoise	Distanzstück	
29	711714	1	Raccordo anteriore	Front connector	Raccord anterieur	Vorderes Anschlussstück	21,40
31C	711716	1	Molla	Spring	Ressort	Feder	
32C			Apri morsetti	Clamps opener	Ouvre-mors	Spannbackenöffner	
	711717	1	Per mod. fino al 05/2014	For mod. up to 05/2014	Pour mod. jusqu'à 05/2014	Für Mod. bis 05/2014	
	71346026	1	Per mod. dal 06/2014	For mod. from 06/2014	Pour mod. depuis 06/2014	Für Mod. ab 06/2014	
33	711718	1	Cono porta morsetti	Clamps holding cone	Cône porte-mors	Spannbackenhalterkegel	13,10
34	711719	1	Cannotto porta ugello	Sleeve carrying nozzle	Tube porte buse	Düsenträger	11,10
35	711720	1	Chiave di corredo	Wrench kit	Clé d'équipement	Schlüssel	3,00
36	717010	1	Ugello per rivetto ø 4,8 All.	Nozzle for rivet ø 4,8 All.	Buse pour rivets ø 4,8 All.	Mundstück für Nieten ø 4,8 All.	2,50
37	717008	1	Ugello per rivetto ø 2,4 ÷ 3,4	Nozzle for rivet ø 2,4 ÷ 3,4	Buse pour rivets ø 2,4 ÷ 3,4	Mundstück für Nieten ø 2,4 ÷ 3,4	2,50
38	717009	1	Ugello per rivetto ø 4	Nozzle for rivet ø 4	Buse pour rivets ø 4	Mundstück für Nieten ø 4	2,50
39	717028	1	Ugello per rivetto ø 2,4	Nozzle for rivet ø 2,4	Buse pour rivets ø 2,4	Mundstück für Nieten ø 2,4	2,50
40	710854	1	Gancio bilanciatore	Balancer hook	Crochet équilibreur	Ausgleichshaken	2,90
41	721387	1	Contenitore olio	Oil container	Container d'huile	Ol Flasche	12,50
42			Morsetto	Clamp	Mor	Spannbacken	
	711778	2	Per mod. fino al 05/2014	For mod. up to 05/2014	Pour mod. jusqu'à 05/2014	Für Mod. bis 05/2014	9,00
	71346025	3	Per mod. dal 06/2014	For mod. from 06/2014	Pour mod. depuis 06/2014	Für Mod. ab 06/2014	7,50
43	721775	1	Tubo aspirazione	Suction tube	Tuyau aspiration	Ansaugrohr	5,80
44	711815	1	Sfera ø 3,5	Ball ø 3,5	Bille ø 3,5	Kugel ø 3,5	0,30
45	710906	1	Rondella 400-020-4490	Washer 400-020-4490	Rondelle 400-020-4490	Unterlegscheibe 400-020-4490	1,80
48D	711726	3	Spina cilindrica ø 2 x 20 UNI 1707	Dowel pin ø 2 x 20 UNI 1707	Goupille cylindrique ø2x20UNI 1707	Zylinderstift ø 2 x 20 UNI 1707	
49	710911	2	Sfera ø 4	Ball ø 4	Bille ø 4	Kugel ø 4	0,30
50	711974	1	Anello Seeger JV 22	Seeger ring JV 22	Bague seeger JV 22	Seeger-Ring JV 22	0,80
51B	710902	1	Anello Seeger 16 UNI 7435	Seeger ring 16 UNI 7435	Bague seeger 16 UNI 7435	Seeger-Ring 16 UNI 7435	
52	711721	1	Guarnizione B-110078-B / NEO	Gasket B-110078-B / NEO	Joint B-110078-B / NEO	Dichtung B-110078-B / NEO	14,80
53	711722	1	Guarnizione B-094063-B / NEI	Gasket B-094063-B / NEI	Joint B-094063-B / NEI	Dichtung B-094063-B / NEI	11,90
54	710577	1	Guarnizione B-086055	Gasket B-086055	Joint B-086055	Dichtung B-086055	10,70
55	711341	1	Guarnizione TS-14-22-5,8 / L	Gasket TS-14-22-5,8 / L	Joint TS-14-22-5,8 / L	Dichtung TS-14-22-5,8 / L	7,70
56A	711727	1	Vite TSCE M4 x 8 UNI 5933	Screw TSCE M4 x 8 UNI 5933	Vis TSCE M4 x 8 UNI 5933	Schraube TSCE M4 x 8 UNI 5933	
57	711728	2	Guarnizione OR 2-016	Gasket OR 2-016	Joint OR 2-016	Dichtung OR 2-016	0,60
59	711730	1	Guarnizione OR 2-119	Gasket OR 2-119	Joint OR 2-119	Dichtung OR 2-119	1,20
60	710931	1	Guarnizione OR 614	Gasket OR 614	Joint OR 614	Dichtung OR 614	0,60
61	710367	1	Guarnizione OR 2-008	Gasket OR 2-008	Joint OR 2-008	Dichtung OR 2-008	0,60
62	710376	3	Guarnizione OR 2-009	Gasket OR 2-009	Joint OR 2-009	Dichtung OR 2-009	0,60
63	710918	2	Guarnizione OR 2-005	Gasket OR 2-005	Joint OR 2-005	Dichtung OR 2-005	0,60
64	710919	2	Guarnizione OR 2-004	Gasket OR 2-004	Joint OR 2-004	Dichtung OR 2-004	0,60
65	710003	2	Guarnizione OR 5-052	Gasket OR 5-052	Joint OR 5-052	Dichtung OR 5-052	0,60
66	711061	1	Guarnizione OR 5-614	Gasket OR 5-614	Joint OR 5-614	Dichtung OR 5-614	0,60
67	711731	1	Guarnizione OR 2-018	Gasket OR 2-018	Joint OR 2-018	Dichtung OR 2-018	1,20
68	711732	1	Guarnizione OR 2-118	Gasket OR 2-118	Joint OR 2-118	Dichtung OR 2-118	1,20
69	710916	1	Guarnizione OR 2-015	Gasket OR 2-015	Joint OR 2-015	Dichtung OR 2-015	0,60
71	710258	3	Guarnizione OR 5-612	Gasket OR 5-612	Joint OR 5-612	Dichtung OR 5-612	0,60
72	711734	1	Guarnizione OR 2-232	Gasket OR 2-232	Joint OR 2-232	Dichtung OR 2-232	3,70
73	711735	1	Guarnizione OR 2-040	Gasket OR 2-040	Joint OR 2-040	Dichtung OR 2-040	3,70
74	711092	1	Chiave a brugola 5 mm	Wrench 5 mm	Clé 5 mm	Schlüssel 5 mm	1,20
75	710342	1	Guarnizione OR 2-017	Gasket OR 2-017	Joint OR 2-017	Dichtung OR 2-017	0,60
76B	711933	1	Anello Seeger JV 24	Seeger ring JV 24	Bague seeger JV 24	Seeger-Ring JV 24	
77	721715	1	Struttura porta cono	Cone holder assembly	Structure porte cône	Kegelhalter (Zusammenbau)@	29,60

FAR BOLOGNA ITALY
RIVETTI E RIVETTATRICI

MOD.
RAC 210
TAV 1/1

Rivettatrice oleopneumatica per rivetti ø 2,4 ÷ 4,8*
Hydropneumatic riveting tool for rivets ø 2,4 ÷ 4,8*
Outil à riveter oléopneumatique pour rivets ø 2,4 ÷ 4,8*
Pneumatisch-hydraulisches Werkzeug für Blindniete ø 2,4 ÷ 4,8*

* Solo alluminio • Aluminium only •
• Seulement aluminium • Nur Aluminium

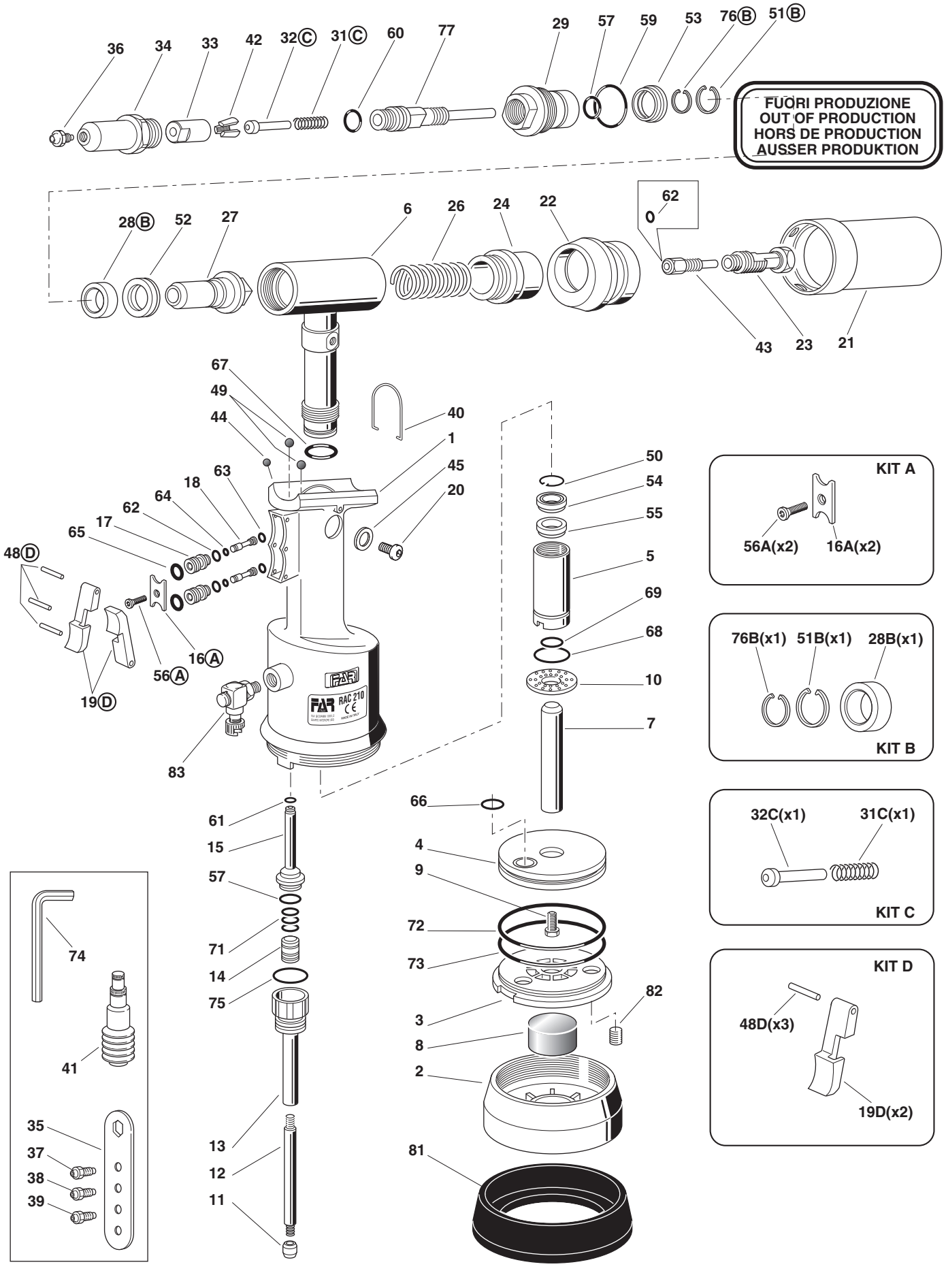

FAR BOLOGNA ITALY
RIVETTI E RIVETTATRICI

MOD.
RAC 210
TAV 1/1

Rivettatrice oleopneumatica per rivetti ø 2,4 ÷ 4,8*
Hydropneumatic riveting tool for rivets ø 2,4 ÷ 4,8*
Outil à riveter oléopneumatique pour rivets ø 2,4 ÷ 4,8*
Pneumatisch-hydraulisches Werkzeug für Blindniete ø 2,4 ÷ 4,8*

* Solo alluminio • Aluminium only • • Seulement aluminium • Nur Aluminium

N°	COD.	Qt.	DESCRIZIONE	DESCRIPTION	DESCRIPTION	BESCHREIBUNG	(€) x1
81	**712159**	**1**	Fondello di protezione	Protection bottom	Culot de protection	Bodenscheibe	**11,90**
82	**712003**	**1**	Tappo 182	Cap 182	Bouchon 182	Verschluss 182	**4,20**
83	**712132**	**1**	Raccordo girevole	Rotating connector	Raccord evoluable	Drehbares Anschlussstück	**7,00**

KIT

N°	COD.	Qt.	DESCRIZIONE	DESCRIPTION	DESCRIPTION	BESCHREIBUNG	(€) x1
KITA	**741702**		**Kit Piastrina**	**Plate kit**	**Kit plaquette**	**Kit Platte**	**1,90**
16A	711702	2	Piastrina	Plate	Plaque	Platte	
56A	711727	2	Vite TSCE M4 x 8 UNI 5933	Screw TSCE M4 x 8 UNI 5933	Vis TSCE M4 x 8 UNI 5933	Schraube TSCE M4 x 8 UNI 5933	
KITB	**741713**		**Kit Distanziale**	**Spacer Kit**	**Kit entretois**	**Kit Distanzstück**	**4,10**
28B	711713	1	Distanziale	Spacer	Entretoise	Distanzstück	
51B	710902	1	Anello Seeger 16 UNI 7435	Seeger ring 16 UNI 7435	Bague seeger 16 UNI 7435	Seeger-Ring 16 UNI 7435	
76B	711933	1	Anello Seeger JV 24	Seeger ring JV 24	Bague seeger JV 24	Seeger-Ring JV 24	
KITC							
	741717		**Kit Apri morsetti (fino al 05/2014)**	**Clamps opener kit (up to 05/2014)**	**Kit ouvre-mors (jusqu'à 05/2014)**	**Kit Spannbackenöffner (bis 05/2014)**	**6,50**
31C	711716	1	Molla	Spring	Ressort	Feder	
32C	711717	1	Apri morsetti	Clamps opener	Ouvre-mors	Spannbackenöffner	
	74000070		**Kit Apri morsetti (dal 06/2014)**	**Clamps opener kit (from 06/2014)**	**Kit ouvre-mors (depuis 06/2014)**	**Kit Spannbackenöffner (ab 06/2014)**	**6,50**
31C	711716	1	Molla	Spring	Ressort	Feder	
32C	71346026	1	Apri morsetti	Clamps opener	Ouvre-mors	Spannbackenöffner	
KITD	**741705**		**Kit Pulsante**	**Push-button Kit**	**Kit poussoir**	**Drucktaste Kit**	**3,70**
19D	711705	2	Pulsante	Push-button	Poussoir	Drucktaste	
48D	711726	3	Spina cilindrica ø 2 x 20 UNI 1707	Dowel pin ø 2 x 20 UNI 1707	Goupille cylindrique ø2x20UNI 1707	Zylinderstift ø 2 x 20 UNI 1707	

FAR BOLOGNA ITALY
RIVETTI E RIVETTATRICI

MOD.
RAC 210
TAV 1/1

Rivettatrice oleopneumatica per rivetti ø 2,4 ÷ 4,8*
Hydropneumatic riveting tool for rivets ø 2,4 ÷ 4,8*
Outil à riveter oléopneumatique pour rivets ø 2,4 ÷ 4,8*
Pneumatisch-hydraulisches Werkzeug für Blindniete ø 2,4 ÷ 4,8*

* Solo alluminio • Aluminium only •
• Seulement aluminium • Nur Aluminium

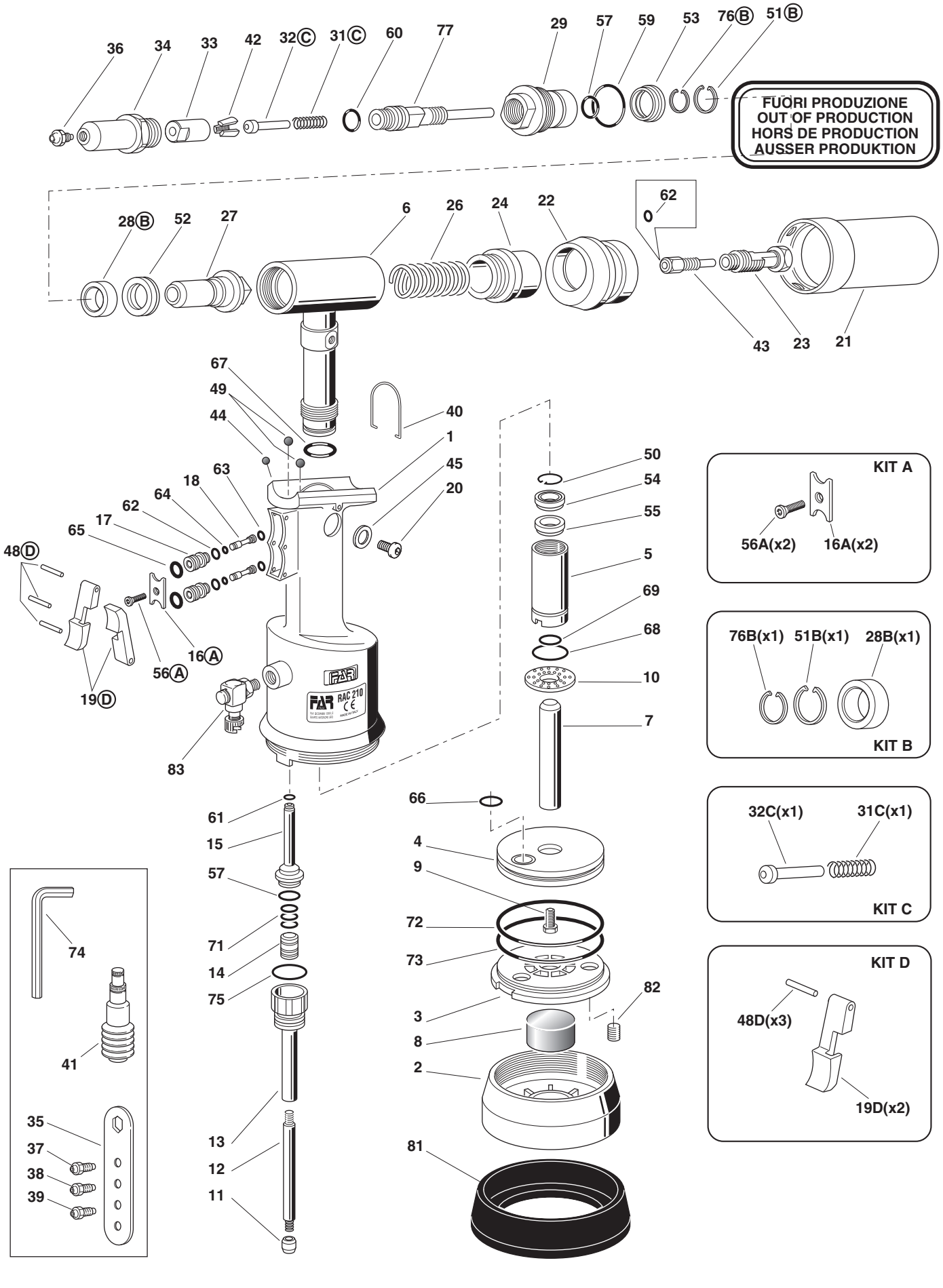

FAR BOLOGNA ITALY
RIVETTI E RIVETTATRICI

MOD.
RAC 211
TAV 1/1

Rivettatrice oleopneumatica per rivetti ø 2,4 ÷ 4,8*
Hydropneumatic riveting tool for rivets ø 2,4 ÷ 4,8*
Outil à riveter oléopneumatique pour rivets ø 2,4 ÷ 4,8*
Pneumatisch-hydraulisches Werkzeug für Blindniete ø 2,4 ÷ 4,8*

* Solo alluminio • Aluminium only • • Seulement aluminium • Nur Aluminium

N°	COD.	Qt.	DESCRIZIONE	DESCRIPTION	DESCRIPTION	BESCHREIBUNG	(€) x1
01	721682	1	Corpo rivettatrice	Riveting tool body	Corps outil à riveter	Nietmaschinenkörper	113,70
02	712269	1	Coperchio corpo	Body cover	Couvercle corps	Körperdeckel	10,70
03	711684	1	Fondello cilindro	Cylinder bottom plate	Culot cylindre	Zylinderscheibe	6,60
04	721685	1	Pistone pneumatico	Pneumatic piston	Piston pneumatique	Pneumatischer Kolben	29,60
05	711686	1	Raccordo	Connector	Raccord	Anschlussstück	15,60
06	71346332	1	Cilindro Oleodinamico	Hydraulic cylinder	Cylindre oléohydraulique	Hydraulischer Zylinder	125,00
07	711690	1	Stelo	Rod	Tige	Schaft	30,40
08	711691	1	Silenziatore	Silencer	Silencieur	Schalldämpfer	0,80
09	711692	1	Vite TE M7 x 18	Screw TE M7 x 18	Vis TE M7 x 18	Schraube TE M7 x 18	1,80
10	711693	1	Ammortizzatore	Shock absorber	Ammortisseur	Stossdämpfer	2,40
11	711694	1	Spoletta inferiore	Lower valve	Bobine inférieure	UnterVentil	0,60
12	711695	1	Cannotto filettato	Threaded sleeve	Tube fileté	Gewindemuffe	6,00
13	721698	1	Corpo valvola	Valve body	Corps soupape	Körper Ventil	18,10
14	711700	1	Spoletta superiore	Upper valve	Bobine supérieure	OberVentil	3,00
15	711701	1	Corpo valvola superiore	Upper valve body	Corps soupape supérieur	Oberkörper Ventil	7,20
16A	711702	1	Piastrina	Plate	Plaque	Platte	
17	711703	2	Corpo valvolina	Valve body	Corps soupape	Körper kleines Ventil	3,00
18	711704	2	Pistoncino valvola	Valve piston	Piston soupape	Kleiner Ventilkolben	6,00
19D	711705	1	Pulsante	Push-button	Poussoir	Drucktaste	
20	71346334	1	Tappo	Cap	Bouchon	Verschluss	7,30
21	711706	1	Contenitore chiodi	Nails container	Récupérateur de clous	Behälter für Nägel	3,00
22	711709	1	Raccordo guida molla	Spring guide connection	Raccord guide ressort	Anschlusstück Federführung	15,60
23	711708	1	Vite contenitore	Container screw	Vis conteneur	Behälterschraube	6,70
24	721775	1	Tubo aspirazione	Suction tube	Tuyau aspiration	Ansaugrohr	5,80
26	711711	1	Molla	Spring	Ressort	Feder	2,70
27	711712	1	Pistone oleodinamico	Hydraulic piston	Piston oléodynamique	Öldynamische Kolben	47,90
28B	711713	1	Distanziale	Spacer	Entretoise	Distanzstück	
29	711714	1	Raccordo anteriore	Front connector	Raccord anterieur	Vorderes Anschlussstück	21,40
31C	711716	1	Molla	Spring	Ressort	Feder	
32C	71346026	1	Apri morsetti	Clamps opener	Ouvre-mors	Spannbackenöffner	
33	711718	1	Cono porta morsetti	Clamps holding cone	Cône porte-mors	Spannbackenhalterkegel	13,10
34	71346314	1	Cannotto porta ugello	Sleeve carrying nozzle	Tube porte buse	Düsenträger	20,00
35	711720	1	Chiave di corredo	Wrench kit	Clé d'équipement	Schlüssel	3,00
36	717010	1	Ugello per rivetto ø 4,8 All.	Nozzle for rivet ø 4,8 All.	Buse pour rivets ø 4,8 All.	Mundstück für Nieten ø 4,8 All.	2,50
37	717008	1	Ugello per rivetto ø 2,4 ÷ 3,4	Nozzle for rivet ø 2,4 ÷ 3,4	Buse pour rivets ø 2,4 ÷ 3,4	Mundstück für Nieten ø 2,4 ÷ 3,4	2,50
38	717009	1	Ugello per rivetto ø 4	Nozzle for rivet ø 4	Buse pour rivets ø 4	Mundstück für Nieten ø 4	2,50
39	717028	1	Ugello per rivetto ø 2,4	Nozzle for rivet ø 2,4	Buse pour rivets ø 2,4	Mundstück für Nieten ø 2,4	2,50
40	710854	1	Gancio bilanciatore	Balancer hook	Crochet équilibreur	Ausgleichshaken	2,90
41	721387	1	Contenitore olio	Oil container	Container d'huile	Ol Flasche	12,50
42	71346025	3	Morsetto	Clamp	Mor	Spannbacken	7,50
43	711707	1	Raccordo contenitore	Container connector	Raccord conteneur	Behälteranschlusstück	4,80
44	711815	1	Sfera ø 3,5	Ball ø 3,5	Bille ø 3,5	Kugel ø 3,5	0,30
45	710906	1	Rondella 400-020-4490	Washer 400-020-4490	Rondelle 400-020-4490	Unterlegscheibe 400-020-4490	1,80
46D	71346404	1	Pulsante	Push-button	Poussoir	Drucktaste	
47D	71346313	1	Selettore	Selector	Sélecteur	Wähler	
48D	711726	3	Spina cilindrica ø 2 x 20 UNI 1707	Dowel pin ø 2 x 20 UNI 1707	Goupille cyl. ø 2 x 20 UNI 1707	Zylinderstift ø 2 x 20 UNI 1707	
49	710911	2	Sfera ø 4	Ball ø 4	Bille ø 4	Kugel ø 4	0,30
50	711974	1	Anello Seeger JV 22	Seeger ring JV 22	Bague seeger JV 22	Seeger-Ring JV 22	0,80
51B	710902	1	Anello Seeger 16 UNI 7435	Seeger ring 16 UNI 7435	Bague seeger 16 UNI 7435	Seeger-Ring 16 UNI 7435	
52	711721	1	Guarnizione B-110078-B / NEO	Gasket B-110078-B / NEO	Joint B-110078-B / NEO	Dichtung B-110078-B / NEO	14,80
53	711722	1	Guarnizione B-094063-B / NEI	Gasket B-094063-B / NEI	Joint B-094063-B / NEI	Dichtung B-094063-B / NEI	11,90
54	710577	1	Guarnizione B-086055	Gasket B-086055	Joint B-086055	Dichtung B-086055	10,70
55	711341	1	Guarnizione TS-14-22-5,8 / L	Gasket TS-14-22-5,8 / L	Joint TS-14-22-5,8 / L	Dichtung TS-14-22-5,8 / L	7,70
56A	711727	1	Vite TSCE M4 x 8 UNI 5933	Screw TSCE M4 x 8 UNI 5933	Vis TSCE M4 x 8 UNI 5933	Schraube TSCE M4 x 8 UNI 5933	
57	711728	2	Guarnizione OR 2-016	Gasket OR 2-016	Joint OR 2-016	Dichtung OR 2-016	0,60
59	711730	1	Guarnizione OR 2-119	Gasket OR 2-119	Joint OR 2-119	Dichtung OR 2-119	1,20
60	710931	1	Guarnizione OR 614	Gasket OR 614	Joint OR 614	Dichtung OR 614	0,60
61	710367	1	Guarnizione OR 2-008	Gasket OR 2-008	Joint OR 2-008	Dichtung OR 2-008	0,60
62	710376	3	Guarnizione OR 2-009	Gasket OR 2-009	Joint OR 2-009	Dichtung OR 2-009	0,60
63	710918	2	Guarnizione OR 2-005	Gasket OR 2-005	Joint OR 2-005	Dichtung OR 2-005	0,60
64	710919	2	Guarnizione OR 2-004	Gasket OR 2-004	Joint OR 2-004	Dichtung OR 2-004	0,60
65	710003	2	Guarnizione OR 5-052	Gasket OR 5-052	Joint OR 5-052	Dichtung OR 5-052	0,60
66	711061	1	Guarnizione OR 5-614	Gasket OR 5-614	Joint OR 5-614	Dichtung OR 5-614	0,60
67	711731	1	Guarnizione OR 2-018	Gasket OR 2-018	Joint OR 2-018	Dichtung OR 2-018	1,20
68	711732	1	Guarnizione OR 2-118	Gasket OR 2-118	Joint OR 2-118	Dichtung OR 2-118	1,20
69	710916	1	Guarnizione OR 2-015	Gasket OR 2-015	Joint OR 2-015	Dichtung OR 2-015	0,60
70	712314	1	Guarnizione OR 2-107	Gasket OR 2-107	Joint OR 2-107	Dichtung OR 2-107	0,60
71	710258	3	Guarnizione OR 5-612	Gasket OR 5-612	Joint OR 5-612	Dichtung OR 5-612	0,60
72	711734	1	Guarnizione OR 2-232	Gasket OR 2-232	Joint OR 2-232	Dichtung OR 2-232	3,70
73	711735	1	Guarnizione OR 2-040	Gasket OR 2-040	Joint OR 2-040	Dichtung OR 2-040	3,70
74	711092	1	Chiave a brugola 5 mm	Wrench 5 mm	Clé 5 mm	Schlüssel 5 mm	1,20
75	710342	1	Guarnizione OR 2-017	Gasket OR 2-017	Joint OR 2-017	Dichtung OR 2-017	0,60
76B	711933	1	Anello Seeger JV 24	Seeger ring JV 24	Bague seeger JV 24	Seeger-Ring JV 24	
77	721715	1	Struttura porta cono	Cone holder assembly	Structure porte cône	Kegelhalter (Zusammenbau)@	29,60
78	71346333	1	Cannotto filettato	Threaded sleeve	Tube fileté	Gewindemuffe	18,00

FAR BOLOGNA ITALY
RIVETTI E RIVETTATRICI

MOD.
RAC 211
TAV 1/1

Rivettatrice oleopneumatica per rivetti ø 2,4 ÷ 4,8*
Hydropneumatic riveting tool for rivets ø 2,4 ÷ 4,8*
Outil à riveter oléopneumatique pour rivets ø 2,4 ÷ 4,8*
Pneumatisch-hydraulisches Werkzeug für Blindniete ø 2,4 ÷ 4,8*

* Solo alluminio • Aluminium only •
• Seulement aluminium • Nur Aluminium

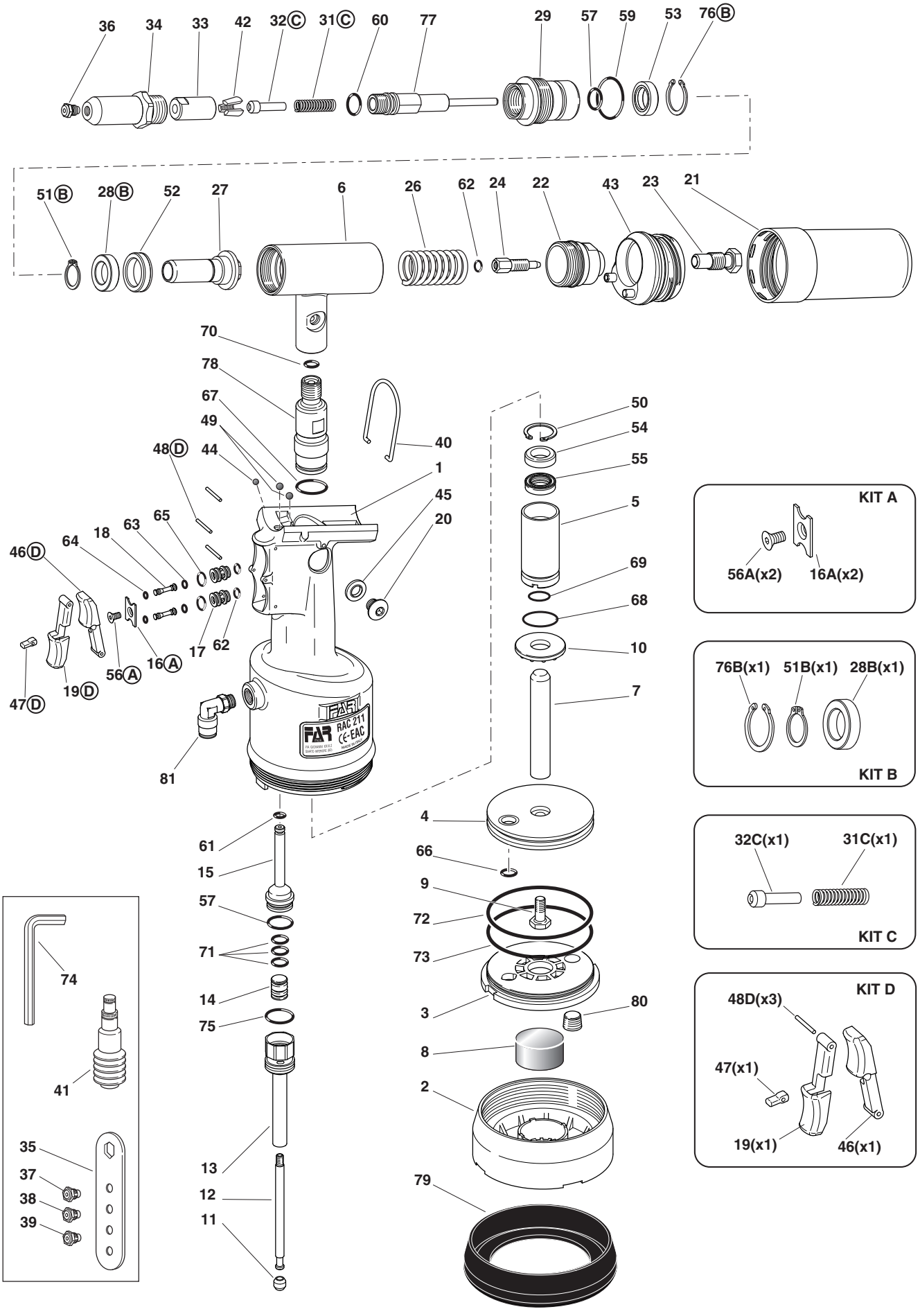

FAR BOLOGNA ITALY
RIVETTI E RIVETTATRICI

MOD.
RAC 211
TAV 1/1

Rivettatrice oleopneumatica per rivetti ø 2,4 ÷ 4,8*
Hydropneumatic riveting tool for rivets ø 2,4 ÷ 4,8*
Outil à riveter oléopneumatique pour rivets ø 2,4 ÷ 4,8*
Pneumatisch-hydraulisches Werkzeug für Blindniete ø 2,4 ÷ 4,8*

* Solo alluminio • Aluminium only • • Seulement aluminium • Nur Aluminium

N°	COD.	Qt.	DESCRIZIONE	DESCRIPTION	DESCRIPTION	BESCHREIBUNG	(€) x1
79	**712159**	**1**	Fondello di protezione	Protection bottom	Culot de protection	Bodenscheibe	**11,90**
80	**712003**	**1**	Tappo 182	Cap 182	Bouchon 182	Verschluss 182	**4,20**
81	**716404**	**1**	Raccordo S 6520 - ø 8 - 1/8"	Connector S 6520 - ø 8 - 1/8"	Raccord S 6520 - ø 8 - 1/8"	Anschlussstück S 6520 - ø 8 - 1/8"	**5,50**

KIT

N°	COD.	Qt.	DESCRIZIONE	DESCRIPTION	DESCRIPTION	BESCHREIBUNG	(€) x1
KITA	**741702**		**Kit Piastrina**	**Plate kit**	**Kit plaquette**	**Kit Platte**	**1,90**
16A	711702	2	Piastrina	Plate	Plaque	Platte	
56A	711727	2	Vite TSCE M4 x 8 UNI 5933	Screw TSCE M4 x 8 UNI 5933	Vis TSCE M4 x 8 UNI 5933	Schraube TSCE M4 x 8 UNI 5933	
KITB	**741713**		**Kit Distanziale**	**Spacer Kit**	**Kit entretois**	**Kit Distanzstück**	**4,10**
28B	711713	1	Distanziale	Spacer	Entretoise	Distanzstück	
51B	710902	1	Anello Seeger 16 UNI 7435	Seeger ring 16 UNI 7435	Bague seeger 16 UNI 7435	Seeger-Ring 16 UNI 7435	
76B	711933	1	Anello Seeger JV 24	Seeger ring JV 24	Bague seeger JV 24	Seeger-Ring JV 24	
KITC	**74000070**		**Kit Apri morsetti**	**Clamps opener kit**	**Kit ouvre-mors**	**Kit Spannbackenöffner**	**6,50**
31C	711716	1	Molla	Spring	Ressort	Feder	
32C	71346026	1	Apri morsetti	Clamps opener	Ouvre-mors	Spannbackenöffner	
KITD	**74000100**		**Kit Pulsante**	**Push-button kit**	**Kit bouton-poussoir**	**Drucktaste Kit**	**12,00**
19D	711705	1	Pulsante	Push-button	Poussoir	Drucktaste	
46D	71346404	1	Pulsante	Push-button	Poussoir	Drucktaste	
47D	71346313	1	Selettore	Selector	Sélecteur	Wähler	
48D	711726	3	Spina cilindrica ø 2 x 20 UNI 1707	Dowel pin ø 2 x 20 UNI 1707	Goupille cyl. ø 2 x 20 UNI 1707	Zylinderstift ø 2 x 20 UNI 1707	

FAR BOLOGNA ITALY
RIVETTI E RIVETTATRICI

MOD.
RAC 211
TAV 1/1

Rivettatrice oleopneumatica per rivetti ø 2,4 ÷ 4,8*
Hydropneumatic riveting tool for rivets ø 2,4 ÷ 4,8*
Outil à riveter oléopneumatique pour rivets ø 2,4 ÷ 4,8*
Pneumatisch-hydraulisches Werkzeug für Blindniete ø 2,4 ÷ 4,8*

* Solo alluminio • Aluminium only •
• Seulement aluminium • Nur Aluminium

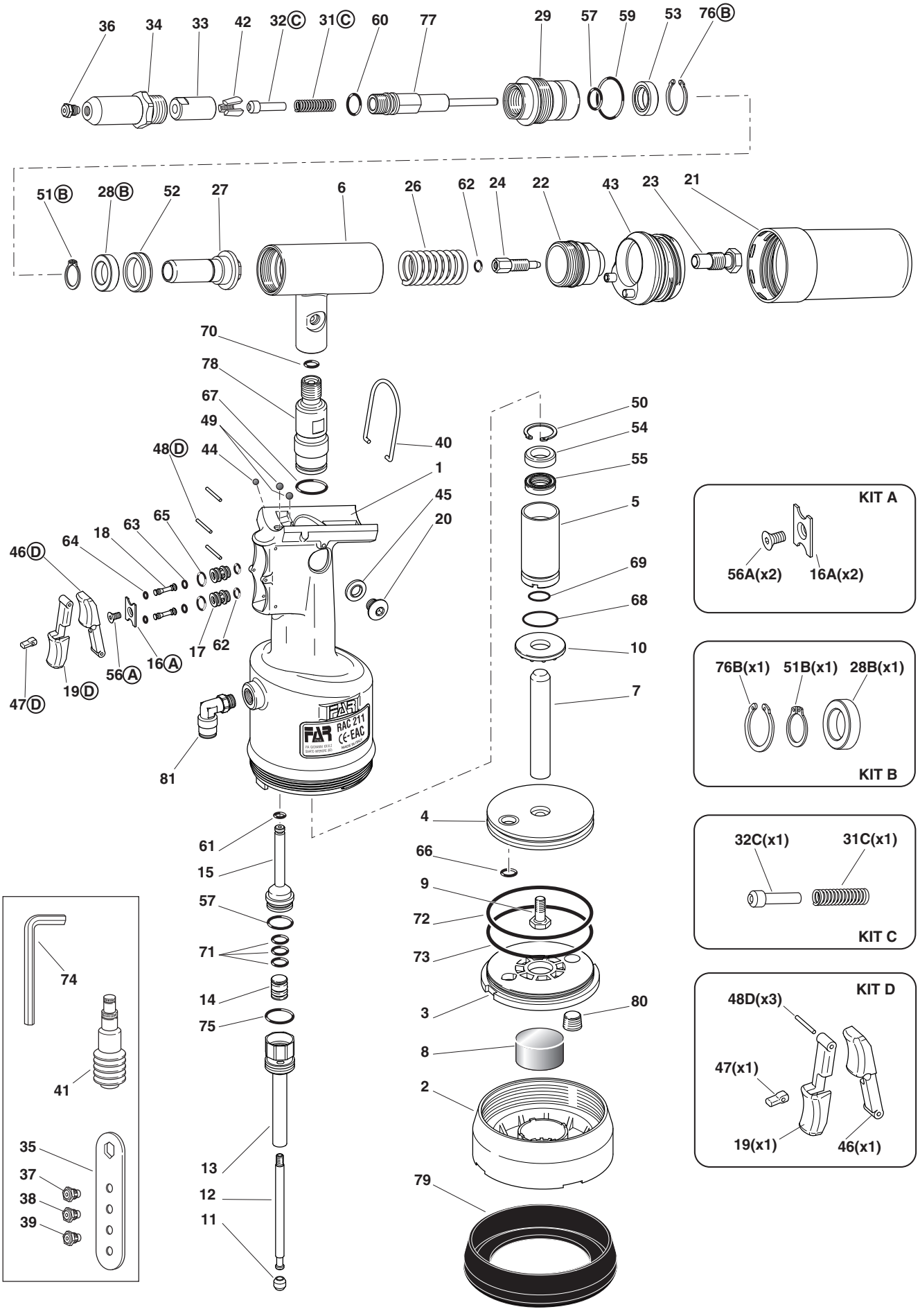

FAR BOLOGNA ITALY
RIVETTI E RIVETTATRICI

MOD.
RAC 230
TAV 1/1

Rivettatrice oleopneumatica per rivetti ø 2,4 ÷ 4,8
Hydropneumatic riveting tool for rivets ø 2,4 ÷ 4,8
Outil à riveter oléopneumatique pour rivets ø 2,4 ÷ 4,8
Pneumatisch-hydraulisches Werkzeug für Blindniete ø 2,4 ÷ 4,8

N°	COD.	Qt.	DESCRIZIONE	DESCRIPTION	DESCRIPTION	BESCHREIBUNG	(€) x1
01	710843	1	Cannotto porta ugello	Sleeve carrying nozzle	Tube porte buse	Düsenträger	15,00
02	712342	1	Ghiera	Ring nut	Bague	Nutmutter	8,20
03	710554	1	Tappo spurgo	Cap	Bouchon	Verschluss	1,20
04	710555	1	Rondella 400-004-4490	Washer 400-004-4490	Rondelle 400-004-4490	Unterlegscheibe 400-004-4490	1,80
05	712341	1	Corpo rivettatrice	Riveting tool body	Corps outil à riveter	Nietmaschinenkörper	149,50
06	712340	1	Pulsante di comando	Control push-button	Poussoir de commande	Bedienungsknopf	4,10
07	712337	3	Spina cilindrica ø 3 x 14 UNI 1707	Dowel pin ø 3 x 14 UNI 1707	Goupille cylindrique ø 3 x 14 UNI 1707	Zylinderstift ø 3 x 14 UNI 1707	0,60
08	712338	1	Biella	Connecting rod	Bielle	Umlenkhebel	3,30
09	712334	1	Raccordo	Connector	Raccord	Anschlussstück	12,50
10	712339	1	Forcella	Fork	Fourche	Gabel	4,10
11	712335	1	Spina cilindrica ø 3 x 16 UNI 1707	Dowel pin ø 3 x 16 UNI 1707	Goupille cylindrique ø 3 x 16 UNI 1707	Zylinderstift ø 3 x 16 UNI 1707	0,40
12	712283	1	Protezione	Guard	Protection	Schutz	2,40
13	722333	1	Fondello	Protection bottom	Culot	Bondenscheibe	116,80
14	712332	1	Pomello regolazione aspirazione	Suction regulation knob	Bouton réglage aspiration	Saugeinstellungsknopf	4,10
15	717004	1	Ugello per rivetto ø 4,8 Cu / Acc.	Nozzle for rivet ø 4,8 Cu / Steel	Buse pour rivets ø 4,8 Cu / Acier	Mundstück für Nieten ø 4,8 Cu / Stahl	2,50
16	71345507	3	Morsettoi alta prestazione	High-performance clamp	Mor haute résistance	Hochleistungsspannbacken	6,20
17	710859	1	Cono porta morsetti	Clamps holding cone	Cône porte-mors	Spannbackenhalterkegel	15,00
18	710853	1	Molla	Spring	Ressort	Feder	0,60
19	710849	1	Apri morsetti	Clamps opener	Ouvre-mors	Spannbackenöffner	4,30
20	712331	1	Testa porta cono	Cone holder head	Tête porte cône	Kegelhalterkopf	8,20
21	712329	1	Riduzione	Reduction	Réduction	Reduzierstück	3,30
22	712330	1	Guida pistone	Piston guide	Guide piston	Kolbenführung	3,30
23	710577	1	Guarnizione B-086055	Gasket B-086055	Joint B-086055	Dichtung B-086055	10,70
24	712328	1	Pistone	Piston	Piston	Kolben	53,70
25	711721	1	Guarnizione B-110078-B / NEO	Gasket B-110078-B / NEO	Joint B-110078-B / NEO	Dichtung B-110078-B / NEO	14,80
26	712326	1	Cilindro Oleodinamico	Hydraulic cylinder	Cylindre oléohydraulique	Hydraulischer Zylinder	53,70
27	711063	2	Guarnizione OR 2-121	Gasket OR 2-121	Joint OR 2-121	Dichtung OR 2-121	1,20
28	716060	1	Guarnizione OR 2-010	Gasket OR 2-010	Joint OR 2-010	Dichtung OR 2-010	0,60
29	712325	1	Molla	Spring	Ressort	Feder	4,20
30	712324	1	Guida stelo	Rod guide	Guide tige	Schaftführung	3,30
31	710390	1	Guarnizione B-075047	Gasket B-075047	Joint B-075047	Dichtung B-075047	7,20
32	712322	1	Ghiera	Ring nut	Bague	Nutmutter	7,40
33	712321	1	Ammortizzatore	Shock absorber	Ammortisseur	Stossdampfer	2,50
34	712320	1	Stelo	Rod	Tige	Schaft	33,10
35	722319	1	Pistone	Piston	Piston	Kolben	24,50
36	712318	1	Guarnizione OR 2-231	Gasket OR 2-231	Joint OR 2-231	Dichtung OR 2-231	3,70
37	710837	1	Vite TE M9 x 20	Screw TE M9 x 20	Vis TE M9 x 20	Schraube TE M9 x 20	1,60
38	712317	1	Guarnizione OR 038	Gasket OR 038	Joint OR 038	Dichtung OR 038	3,70
39	712316	1	Tappo guida molla	Spring guide plug	Bouchon guide ressort	Federführungverschluß	8,20
40	710594	1	Guarnizione OR 2-012	Gasket OR 2-012	Joint OR 2-012	Dichtung OR 2-012	0,60
41	712315	1	Molla	Spring	Ressort	Feder	1,70
42	710385	1	Guarnizione OR 2-006	Gasket OR 2-006	Joint OR 2-006	Dichtung OR 2-006	0,30
43	710377	1	Sfera RB-8	Ball RB-8	Bille RB-8	Kugel RB-8	0,60
44	712314	1	Guarnizione OR 2-107	Gasket OR 2-107	Joint OR 2-107	Dichtung OR 2-107	0,60
45	712313	1	Guarnizione OR 104	Gasket OR 104	Joint OR 104	Dichtung OR 104	0,60
46	712312	1	Pistone	Piston	Piston	Kolben	4,10
47	710003	1	Guarnizione OR 5-052	Gasket OR 5-052	Joint OR 5-052	Dichtung OR 5-052	0,60
48	710002	2	Guarnizione OR 2-108	Gasket OR 2-108	Joint OR 2-108	Dichtung OR 2-108	0,60
49	712416	2	Rondella	Washer	Rondelle	Unterlegscheibe	0,60
50	712293	1	Tubo aspirazione	Suction tube	Tuyau aspiration	Ansaugrohr	5,80
51	710303	4	Vite TCCE M5 x 16 UNI 5931	Screw TCCE M5 x 16 UNI 5931	Vis TCCE M5 x 16 UNI 5931	Schraube TCCE M5 x 16 UNI 5931	0,20
52	710173	1	Raccordo dado fresato 1/4"	Milled nut connector 1/4"	Raccord écrou moleté 1/4"	Anschlusstück gefräste Mutter 1/4"	4,80
53	712343	1	Silenziatore 2 SEM 1/4" M	Silencer 2 SEM 1/4" M	Silencieur 2 SEM 1/4" M	Schalldämpfer 2 SEM 1/4" M	8,20
54	712142	2	Anello Parbak 8-121	Ring Parbak 8-121	Bague Parbak 8-121	Ring Parbak 8-121	3,00
55	712327	1	Molla	Spring	Ressort	Feder	3,30
56	717001	1	Ugello per rivetto ø 2,4 ÷ 3,4	Nozzle for rivet ø 2,4 ÷ 3,4	Buse pour rivets ø 2,4 ÷ 3,4	Mundstück für Nieten ø 2,4 ÷ 3,4	2,50
57	717002	1	Ugello per rivetto ø 4	Nozzle for rivet ø 4	Buse pour rivets ø 4	Mundstück für Nieten ø 4	2,50
58	717003	1	Ugello per rivetto ø 4,8 All.	Nozzle for rivet ø 4,8 All.	Buse pour rivets ø 4,8 All.	Mundstück für Nieten ø 4,8 All.	2,50
59	717006	1	Ugello per rivetto ø 2,4	Nozzle for rivet ø 2,4	Buse pour rivets ø 2,4	Mundstück für Nieten ø 2,4	2,50
60	711357	1	Chiave di corredo	Wrench kit	Clé d'équipement	Schlüssel	3,70
61	710969	1	Contenitore olio	Oil container	Container d'huile	Ol Flasche	2,10
62	723283	1	Apri morsetti per rivetti ø 2.4 ÷ 3.4	Clamps opener for rivets ø 2.4 ÷ 3.4	Ouvre-mors pour rivets aveugles ø2.4 ÷ 3.4	Spannbackenöffner für Nieten ø 2.4 ÷ 3.4	8,60

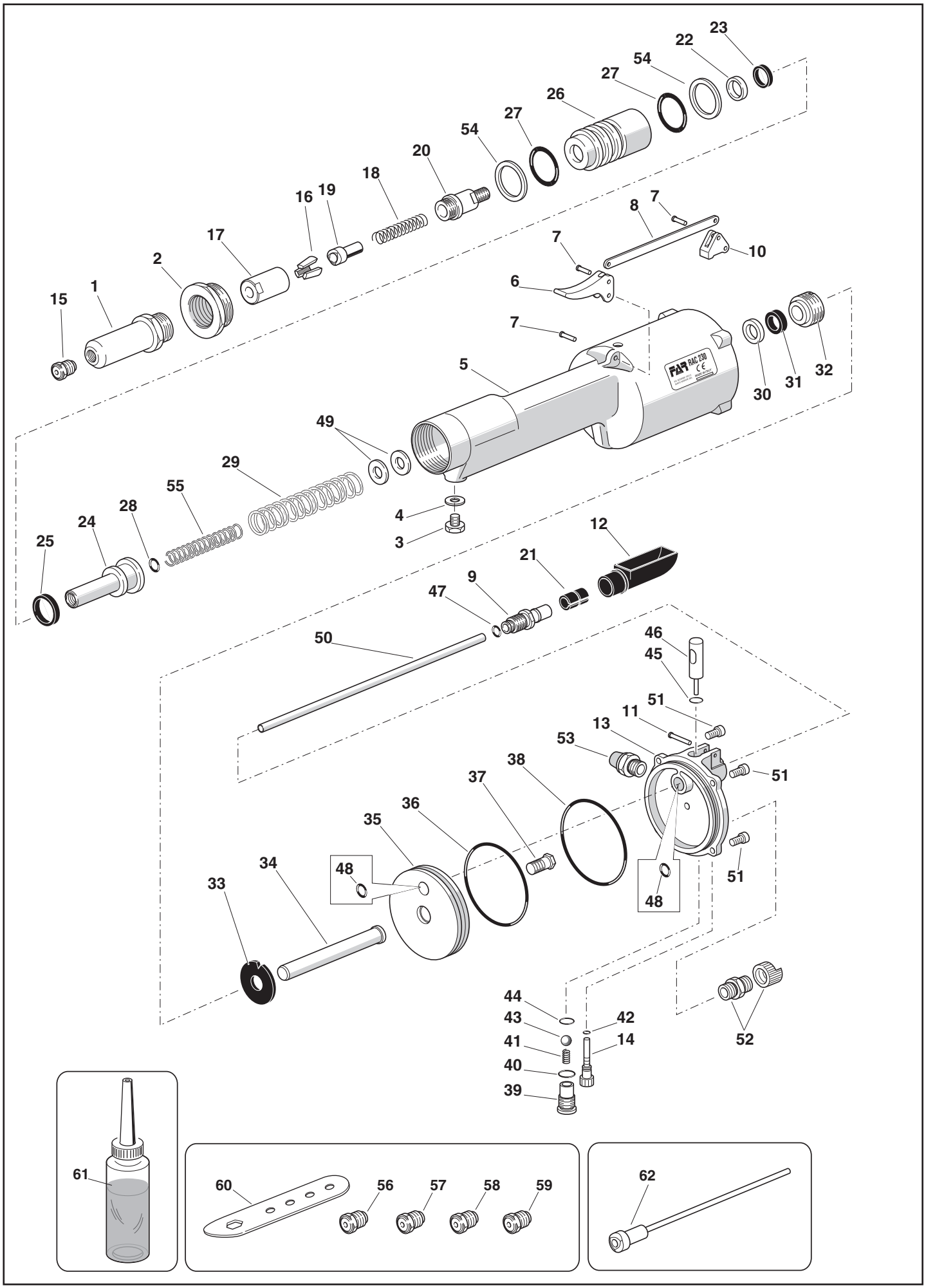
23
22
54
27
26
27
54
20
18
16
19
17
2
15
1
8
7
7
10
6
7
5
30
31
32
49
29
55
28
24
25
4
3
12
21
9
47
50
46
45
51
11
13
53
38
37
36
35
34
33
48
48
51
51
44
43
41
40
39
42
14
52
61
60
56
57
58
59
62

FAR BOLOGNA ITALY
RIVETTI E RIVETTATRICI

MOD.
RAC 2200
TAV 1/2

Rivettatrice oleopneumatica per rivetti ø 2,4 ÷ 6 *
Hydropneumatic riveting tool for rivets ø 2,4 ÷ 6 *
Outil à riveter oléopneumatique pour rivets ø 2,4 ÷ 6 *
Pneumatisch-hydraulisches Werkzeug für Blindniete ø 2,4 ÷ 6 *

* Solo alluminio • Aluminium only • Seulement aluminium • • Nur Aluminium

N°	COD.	Qt.	DESCRIZIONE	DESCRIPTION	DESCRIPTION	BESCHREIBUNG	(€) x1
01A	711973	1	Anello Seeger AV 16	Seeger ring AV 16	Bague seeger AV 16	Seeger-Ring AV 16	
02A	710845	1	Anello di arresto guarnizione	Stop ring	Bague d'arrêt joint	Dichtungsanschlagring	
03	710901	1	Guarnizione B-102070	Gasket B-102070	Joint B-102070	Dichtung B-102070	10,70
04A	710821	1	Anello anti estrusione	Anti-extrusion ring	Bague anti-extrusion	Ring Antiextrusion	
05	712281	1	Pistone	Piston	Piston	Kolben	48,30
06	711119	1	Molla	Spring	Ressort	Feder	6,20
07	711120	1	Molla	Spring	Ressort	Feder	6,20
08	710850	1	Tappo guida molla	Spring guide plug	Bouchon guide ressort	Federführungverschluß	15,00
09	710818	1	Raccordo contenitore	Container connector	Raccord conteneur	Behälteranschlusstück	5,50
10	710838	1	Raccordo uscita	Out put connector	Raccord sortie	Austrittanschlussstück	3,10
11B	710819	1	Contenitore chiodi	Nails container	Récupérateur de clous	Behälter für Nägel	
12	717004	1	Ugello per rivetto ø 4,8 Cu / Acc.	Nozzle for rivet ø 4,8 Cu / Steel	Buse pour rivets ø 4,8 Cu / Acier	Mundstück für Nieten ø 4,8 Cu / Stahl	2,50
13	710843	1	Cannotto porta ugello	Sleeve carrying nozzle	Tube porte buse	Düsenträger	15,00
14	710300	1	Guarnizione OR 020	Gasket OR 020	Joint OR 020	Dichtung OR 020	0,30
15	710859	1	Cono porta morsetti	Clamps holding cone	Cône porte-mors	Spannbackenhalterkegel	15,00
16	71345507	3	Morsettoi alta prestazione	High-performance clamp	Mor haute résistance	Hochleistungsspannbacken	6,20
17	710849	1	Apri morsetti	Clamps opener	Ouvre-mors	Spannbackenöffner	4,30
18	710853	1	Molla	Spring	Ressort	Feder	0,60
19H	710834	1	Cannotto aspirazione	Suction sleeve	Tube aspiration	Ansaugrohr	
20	710102	1	Guarnizione OR 113	Gasket OR 113	Joint OR 113	Dichtung OR 113	0,30
21H	710858	1	Porta cono	Cone holder	Porte-cône	Kegelhalter	
22H	710832	1	Prolunga espulsione	Expeller extension	Allonge ejecteur	Auswerfverlängerungsstück	
23	710854	1	Gancio bilanciatore	Balancer hook	Crochet équilibreur	Ausgleichshaken	2,90
24	710916	1	Guarnizione OR 2-015	Gasket OR 2-015	Joint OR 2-015	Dichtung OR 2-015	0,60
25	710917	1	Guarnizione OR 2-118	Gasket OR 2-118	Joint OR 2-118	Dichtung OR 2-118	1,20
26	710855	1	Bussola per guarnizione	Sleeving gasket	Douille pour joint	Dichtungshülse	9,10
27	710577	1	Guarnizione B-086055	Gasket B-086055	Joint B-086055	Dichtung B-086055	10,70
28	710908	1	Rondella	Washer	Rondelle	Unterlegscheibe	0,30
29	711974	1	Anello Seeger JV 22	Seeger ring JV 22	Bague seeger JV 22	Seeger-Ring JV 22	0,80
30	710824	1	Pulsante	Push button	Poussoir	Drucktaste	0,60
31	710919	1	Guarnizione OR 2-004	Gasket OR 2-004	Joint OR 2-004	Dichtung OR 2-004	0,60
32	710847	1	Corpo valvolina	Valve body	Corps soupape	Kôrper kleines Ventil	6,00
33	710528	1	Guarnizione OR 008	Gasket OR 008	Joint OR 008	Dichtung OR 008	0,30
34	710848	1	Pistone valvola	Valve piston	Piston soupape	Ventilkolben	2,40
35	710918	1	Guarnizione OR 2-005	Gasket OR 2-005	Joint OR 2-005	Dichtung OR 2-005	0,60
36	710842	1	Pomello regolazione aspirazione	Suction regulation knob	Bouton réglage aspiration	Saugeinstellungsknopf	3,00
37	710385	4	Guarnizione OR 2-006	Gasket OR 2-006	Joint OR 2-006	Dichtung OR 2-006	0,30
38	720812	1	Impugnatura	Handgrip	Poignée	Handgriff	36,60
39	711060	1	Cilindro Oleodinamico	Hydraulic cylinder	Cylindre oléohydraulique	Hydraulischer Zylinder	155,80
42	710906	1	Rondella 400-020-4490	Washer 400-020-4490	Rondelle 400-020-4490	Unterlegscheibe 400-020-4490	1,80
43	710839	1	Tappo serbatoio olio	Oil tank plug	Bouchon réservoir d'huile	Stopsel Olbehälter	3,00
44	711035	1	Rondella	Washer	Rondelle	Unterlegscheibe	14,90
45	710931	1	Guarnizione OR 614	Gasket OR 614	Joint OR 614	Dichtung OR 614	0,60
46	711037	1	Raccordo	Connector	Raccord	Anschlussstück	41,50
47	711039	1	Raccordo girevole	Rotating connector	Raccord evoluable	Drehbares Anschlussstück	35,50
48	711061	3	Guarnizione OR 5-614	Gasket OR 5-614	Joint OR 5-614	Dichtung OR 5-614	0,60
49	711038	1	Raccordo fisso	Fixed connector	Raccord fixe	Feste Verbindung	35,50
50	710921	1	Guarnizione OR 2-115	Gasket OR 2-115	Joint OR 2-115	Dichtung OR 2-115	1,20
51	711036	1	Riduzione	Reduction	Réduction	Reduzierstück	11,90
52	711073	1	Tubo alta pressione mt 1,8	High pressure tube mt 1,8	Tuyau haute pression mt 1,8	Hochdruckrohr mt 1,8	71,70
54	711084	2	Raccordo 6700 - ø 5	Connector 6700 - ø 5	Raccord 6700 - ø 5	Anschlussstück 6700 - ø 5	3,70
55	711059	2	Tubo Rilsan ø 5 x 3,5 x 2600	Rilsan tube ø 5 x 3,5 x 2600	Tuyau Rilsan ø 5 x 3,5 x 2600	Rilsan Schlauch ø 5 x 3,5 x 2600	6,50
56	711031	1	Raccordo finale impugnatura	Ending handgrip connector	Raccord finale poignée	Griffendverbindung	11,90
57	717006	1	Ugello per rivetto ø 2,4	Nozzle for rivet ø 2,4	Buse pour rivets ø 2,4	Mundstück für Nieten ø 2,4	2,50
58	717001	1	Ugello per rivetto ø 2,4 ÷ 3,4	Nozzle for rivet ø 2,4 ÷ 3,4	Buse pour rivets ø 2,4 ÷ 3,4	Mundstück für Nieten ø 2,4 ÷ 3,4	2,50
59	717002	1	Ugello per rivetto ø 4	Nozzle for rivet ø 4	Buse pour rivets ø 4	Mundstück für Nieten ø 4	2,50
60	717003	1	Ugello per rivetto ø 4,8 All.	Nozzle for rivet ø 4,8 All.	Buse pour rivets ø 4,8 All.	Mundstück für Nieten ø 4,8 All.	2,50
61	717005	1	Ugello per rivetto ø 6 / 6,4	Nozzle for rivet ø 6 / 6,4	Buse pour rivets ø 6 / 6,4	Mundstück für Nieten ø 6 / 6,4	2,50
62	711092	1	Chiave a brugola 5 mm	Wrench 5 mm	Clé 5 mm	Schlüssel 5 mm	1,20
63	710969	1	Contenitore olio	Oil container	Container d'huile	Ol Flasche	2,10
64B	711136	1	Convogliatore aria	Air conveyor	Convoyeur air	Luftconveyor	
65C	710186	1	Guarnizione OR 010	Gasket OR 010	Joint OR 010	Dichtung OR 010	
66C	711401	1	Bussola finale	End bush	Douille	Hülse	

FAR BOLOGNA ITALY
RIVETTI E RIVETTATRICI

MOD.
RAC 2200
TAV 1/2

Rivettatrice oleopneumatica per rivetti ø 2,4 ÷ 6 *
Hydropneumatic riveting tool for rivets ø 2,4 ÷ 6 *
Outil à riveter oléopneumatique pour rivets ø 2,4 ÷ 6 *
Pneumatisch-hydraulisches Werkzeug für Blindniete ø 2,4 ÷ 6 *

* Solo alluminio • Aluminium only • Seulement aluminium • • Nur Aluminium

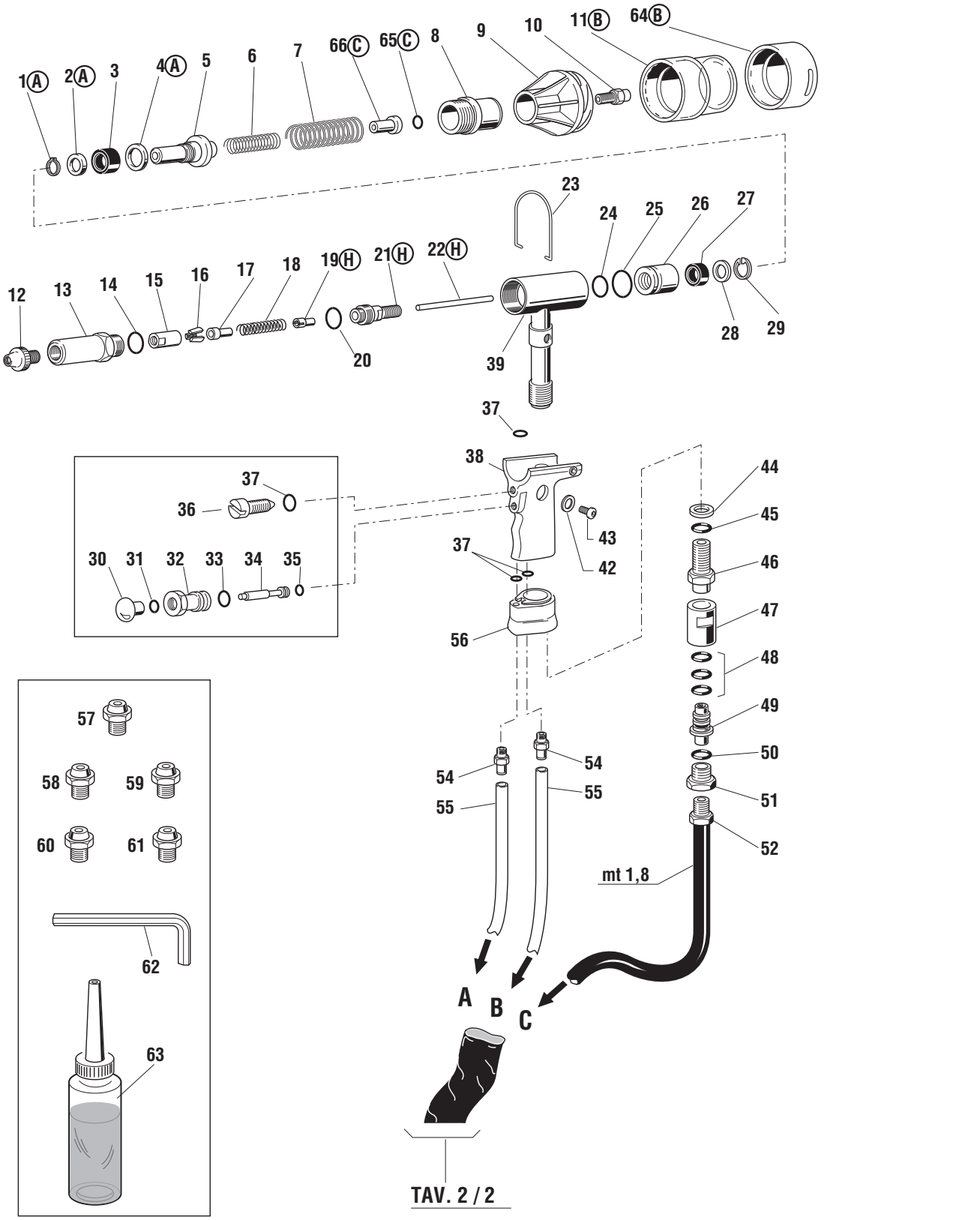

KIT A

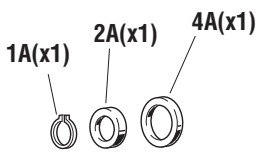

KIT B

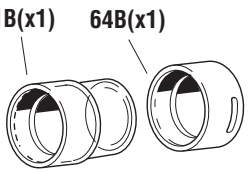

KIT C

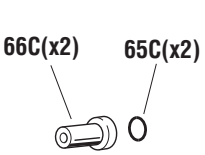

KIT H

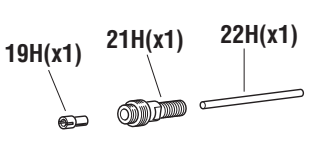

FAR BOLOGNA ITALY
RIVETTI E RIVETTATRICI

MOD.
RAC 2200
TAV 1/2

Rivettatrice oleopneumatica per rivetti ø 2,4 ÷ 6 *
Hydropneumatic riveting tool for rivets ø 2,4 ÷ 6 *
Outil à riveter oléopneumatique pour rivets ø 2,4 ÷ 6 *
Pneumatisch-hydraulisches Werkzeug für Blindniete ø 2,4 ÷ 6 *

* Solo alluminio • Aluminium only • Seulement aluminium • • Nur Aluminium

KIT

N°	COD.	Qt.	DESCRIZIONE	DESCRIPTION	DESCRIPTION	BESCHREIBUNG	(€) x1
KITA	**740821**		**Kit Anello anti estrusione**	**Anti-extrusion ring kit**	**Kit bague anti-extrusion**	**Kit Ring Antiextrusion**	**5,80**
01A	711973	1	Anello Seeger AV 16	Seeger ring AV 16	Bague seeger AV 16	Seeger-Ring AV 16	
02A	710845	1	Anello di arresto guarnizione	Stop ring	Bague d'arrêt joint	Dichtungsanschlagring	
04A	710821	1	Anello anti estrusione	Anti-extrusion ring	Bague anti-extrusion	Ring Antiextrusion	
KITB	**740819**		**Kit Contenitore chiodi**	**Nail tank kit**	**Kit récupérateur de clous**	**Kit Behälter für Nägel**	**5,50**
11B	710819	1	Contenitore chiodi	Nails container	Récupérateur de clous	Behälter für Nägel	
64B	711136	1	Convogliatore aria	Air conveyor	Convoyeur air	Luftconveyor	
KITC	**741401**		**Kit Bussola finale**	**End bush kit**	**Kit douille**	**Kit Hülse**	**4,10**
65C	710186	2	Guarnizione OR 010	Gasket OR 010	Joint OR 010	Dichtung OR 010	
66C	711401	2	Bussola finale	End bush	Douille	Hülse	
KITH	**740858**		**Kit Porta cono**	**Cone holder kit**	**Kit porte-cône**	**Kit Kegelhalter**	**26,50**
19H	710834	1	Cannotto aspirazione	Suction sleeve	Tube aspiration	Ansaugrohr	
21H	710858	1	Porta cono	Cone holder	Porte-cône	Kegelhalter	
22H	710832	1	Prolunga espulsione	Expeller extension	Allonge ejecteur	Auswerfverlängerungsstück	

FAR BOLOGNA ITALY
RIVETTI E RIVETTATRICI

MOD.
RAC 2200
TAV 1/2

Rivettatrice oleopneumatica per rivetti ø 2,4 ÷ 6 *
Hydropneumatic riveting tool for rivets ø 2,4 ÷ 6 *
Outil à riveter oléopneumatique pour rivets ø 2,4 ÷ 6 *
Pneumatisch-hydraulisches Werkzeug für Blindniete ø 2,4 ÷ 6 *

* Solo alluminio • Aluminium only • Seulement aluminium • • Nur Aluminium

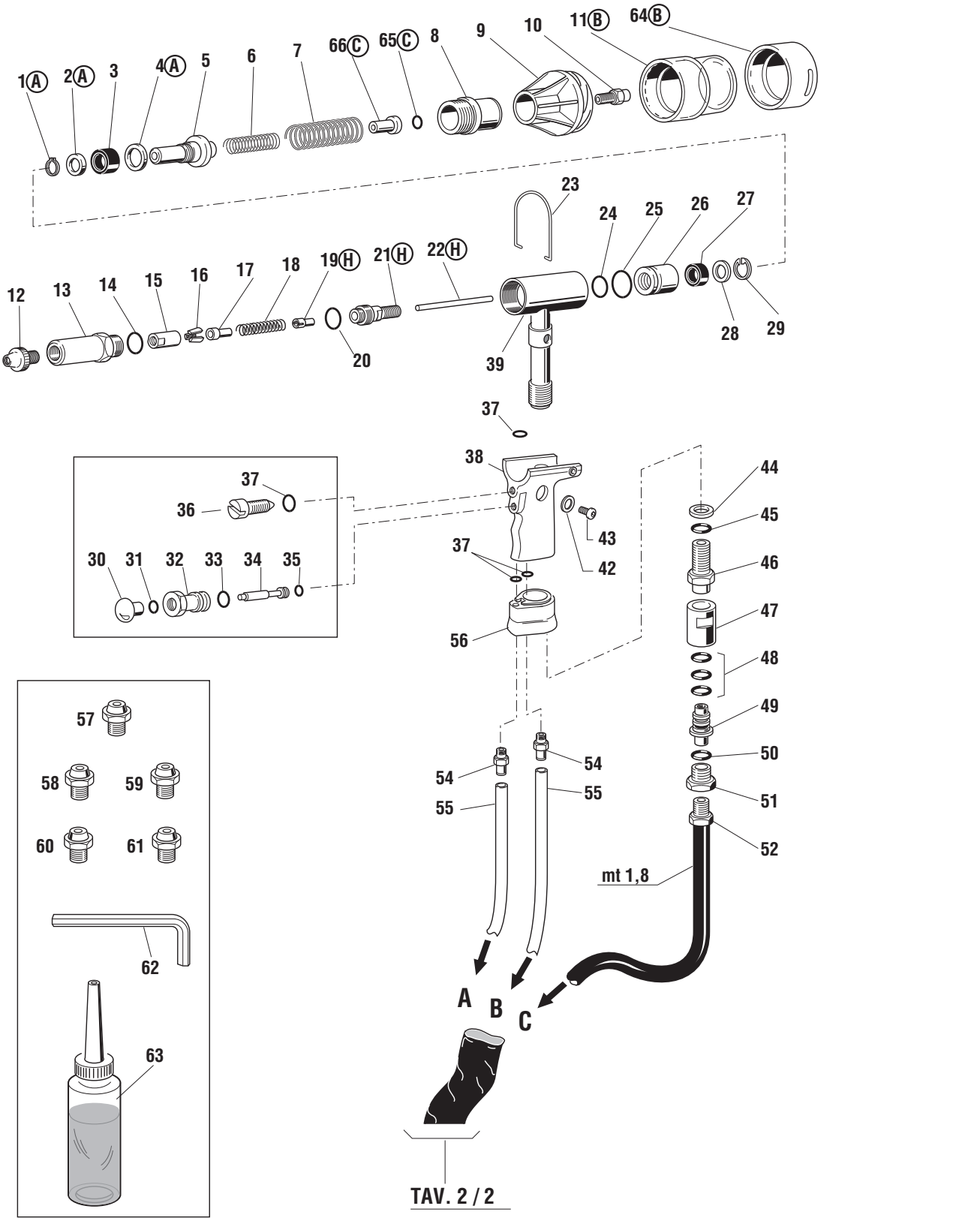

KIT A

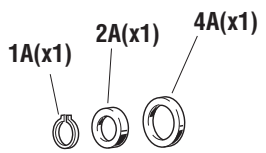

KIT B

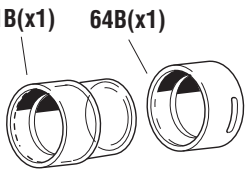

KIT C

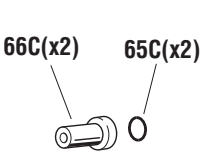

KIT H

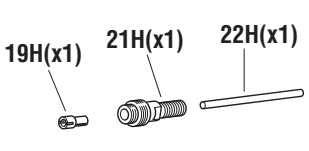

FAR BOLOGNA ITALY
RIVETTI E RIVETTATRICI

MOD.
RAC 2200
TAV 2/2

Rivettatrice oleopneumatica per rivetti ø 2,4 ÷ 6 *
Hydropneumatic riveting tool for rivets ø 2,4 ÷ 6 *
Outil à riveter oléopneumatique pour rivets ø 2,4 ÷ 6 *
Pneumatisch-hydraulisches Werkzeug für Blindniete ø 2,4 ÷ 6 *

* Solo alluminio • Aluminium only • Seulement aluminium • • Nur Aluminium

N°	COD.	Qt.	DESCRIZIONE	DESCRIPTION	DESCRIPTION	BESCHREIBUNG	(€) x1
01	711824	1	Raccordo NV 1/4" NPT-M	Connector NV 1/4" NPT-M	Raccord NV 1/4" NPT-M	Anschlussstück NV 1/4" NPT-M	18,10
02	711823	1	Raccordo NV 1/4" NPT-F	Connector NV 1/4" NPT-F	Raccord NV 1/4" NPT-F	Anschlussstück NV 1/4" NPT-F	36,20
03	711825	1	Raccordo NPT 1300	Connector NPT 1300	Raccord NPT 1300	Anschlussstück NPT 1300	3,00
04	711662	1	Livello olio HFE.9	Oil level HFE.9	Niveau huile HFE.9	Ölstand HFE.9	6,00
05	710375	2	Guarnizione OR 2-131	Gasket OR 2-131	Joint OR 2-131	Dichtung OR 2-131	1,20
06	711660	1	Tappo	Cap	Bouchon	Verschluss	38,60
07	711663	1	Tappo 2611-1/4"	Cap 2611-1/4"	Bouchon 2611-1/4"	Verschluss 2611-1/4"	2,40
08	710211	6	Vite TCCE M6 x 14 UNI 5931	Screw TCCE M6 x 14 UNI 5931	Vis TCCE M6 x 14 UNI 5931	Schraube TCCE M6 x 14 UNI 5931	0,30
09	711656	1	Testata cilindro	Cylinder head	Tête cylindre	Zylinderkopf	119,20
10	711664	1	Guarnizione OR 2-237	Gasket OR 2-237	Joint OR 2-237	Dichtung OR 2-237	6,00
11	711658	1	Cannotto Booster	Booster sleeve	Tube booster	Muffe Booster	83,30
13	711053	1	Anello di arresto guarnizione	Stop ring	Bague d'arrêt joint	Dichtungsanschlagring	16,70
14	711066	1	Anello Sealing RSS 12-20	Ring Sealing RSS 12-20	Bague Sealing RSS 12-20	Ring Sealing RSS 12-20	6,40
15	711050	1	Bussola per guarnizione	Sleeving gasket	Douille pour joint	Dichtungshülse	35,60
16D	710572	1	Guarnizione OR 2-120	Gasket OR 2-120	Joint OR 2-120	Dichtung OR 2-120	1,00
17D	711661	1	Guarnizione OR 2-135	Gasket OR 2-135	Joint OR 2-135	Dichtung OR 2-135	
18D	711065	1	Anello Sealing WRI 12	Ring Sealing WRI 12	Bague Sealing WRI 12	Ring Sealing WRI 12	
19	711827	1	Guarnizione TS-12-19-5,7 / L	Gasket TTS-12-19-5,7 / L	Joint TS-12-19-5,7 / L	Dichtung TS-12-19-5,7 / L	6,10
20	711657	1	Guida stelo	Rod guide	Guide tige	Schaftführung	48,30
21	710931	1	Guarnizione OR 614	Gasket OR 614	Joint OR 614	Dichtung OR 614	0,60
22E	710829	1	Ammortizzatore	Shock absorber	Ammortisseur	Stossdampfer	
23	711659	1	Stelo	Rod	Tige	Schaft	101,30
24E	710923	1	Guarnizione OR 012	Gasket OR 012	Joint OR 012	Dichtung OR 012	0,30
25	711678	1	Pistone pneumatico	Pneumatic piston	Piston pneumatique	Pneumatischer Kolben	60,00
26E	710912	1	Dado M 10 x 6	Nut M 10 x 6	Ecrou M 10 x 6	Mutter M 10 x 6	3,70
27	711679	1	Guarnizione OR 2-339	Gasket OR 2-339	Joint OR 2-339	Dichtung OR 2-339	5,40
28	711655	1	Cilindro	Cylinder	Cylindre	Zylinder	297,50
29F	711829	2	Vite TSCE M6 x 20 UNI 5933	Screw TSCE M6 x 20 UNI 5933	Vis TSCE M6 x 20 UNI 5933	Schraube TSCE M6 x 20 UNI 5933	0,40
30	711828	1	Piede	Foot	Pied	Fuss	33,90
31F	710623	2	Dado M 6 UNI 7473	Nut M 6 UNI 7473	Ecrou M 6 UNI 7473	Mutter M 6 UNI 7473	0,40
32	710173	1	Raccordo dado fresato 1/4"	Milled nut connector 1/4"	Raccord écrou moleté 1/4"	Anschlusstück gefräste Mutter 1/4"	4,80
33	712061	1	Rondella	Washer	Rondelle	Unterlegscheibe	24,10
34G	710840	1	Distanziale valvola	Valve spacer	Entretoise soupape	Distanzstück Ventil	
35G	710921	3	Guarnizione OR 2-115	Gasket OR 2-115	Joint OR 2-115	Dichtung OR 2-115	1,20
36G	710823	3	Gabbia	Cage	Cage	Käfig	
37G	711158	1	Molla	Spring	Ressort	Feder	0,60
38	710841	1	Spoletta	Valve	Bobine	Ventil	9,00
39	710916	1	Guarnizione OR 2-015	Gasket OR 2-015	Joint OR 2-015	Dichtung OR 2-015	0,60
40	710528	1	Guarnizione OR 008	Gasket OR 008	Joint OR 008	Dichtung OR 008	0,30
41	710822	1	Pistoncino valvola	Valve piston	Piston soupape	Kleiner Ventilkolben	4,20
42	710258	1	Guarnizione OR 5-612	Gasket OR 5-612	Joint OR 5-612	Dichtung OR 5-612	0,60
43	710905	1	Anello Seeger 11 UNI 7437	Seeger ring 11 UNI 7437	Bague seeger 11 UNI 7437	Seeger-Ring 11 UNI 7437	0,30
44	710922	2	Guarnizione OR 018	Gasket OR 018	Joint OR 018	Dichtung OR 018	0,30
45	712268	1	Tappo guida molla	Spring guide plug	Bouchon guide ressort	Federführungverschluß	4,80
46	711665	1	Tappo valvola	Valve cap	Bouchon soupape	Ventilverschluss	16,40
47	711085	1	Silenziatore SPL 3/8"	Silencer SPL 3/8"	Silencieur SPL 3/8"	Schalldämpfer SPL 3/8"	9,50
48	711068	2	Raccordo 6520 - ø 5 - 1/8"	Connector 6520 - ø 5 - 1/8"	Raccord 6520 - ø 5 - 1/8"	Anschlussstück 6520 - ø 5 - 1/8"	5,40
49	711826	1	Raccordo 2020 - 1/4"	Connector 2020 - 1/4"	Raccord 2020 - 1/4"	Anschlussstück 2020 - 1/4"	5,40
50	711121	1	Riduzione 2521-1/4"-3/8"	Reduction 2521-1/4"-3/8"	Réduction 2521-1/4"-3/8"	Reduzierstück 2521-1/4"-3/8"	4,80
51	712160	1	Guaina contenimento tubi	Sheath	Gaine confinement tuyaux	Kabelmantel	2,40
52	712050	1	Vite STCE M8 x 8 UNI 5923	Screw STCE M8 x 8 UNI 5923	Vis STCEI M8 x 8 UNI 5923	Schraube STCE M8 x 8 UNI 5923	0,30

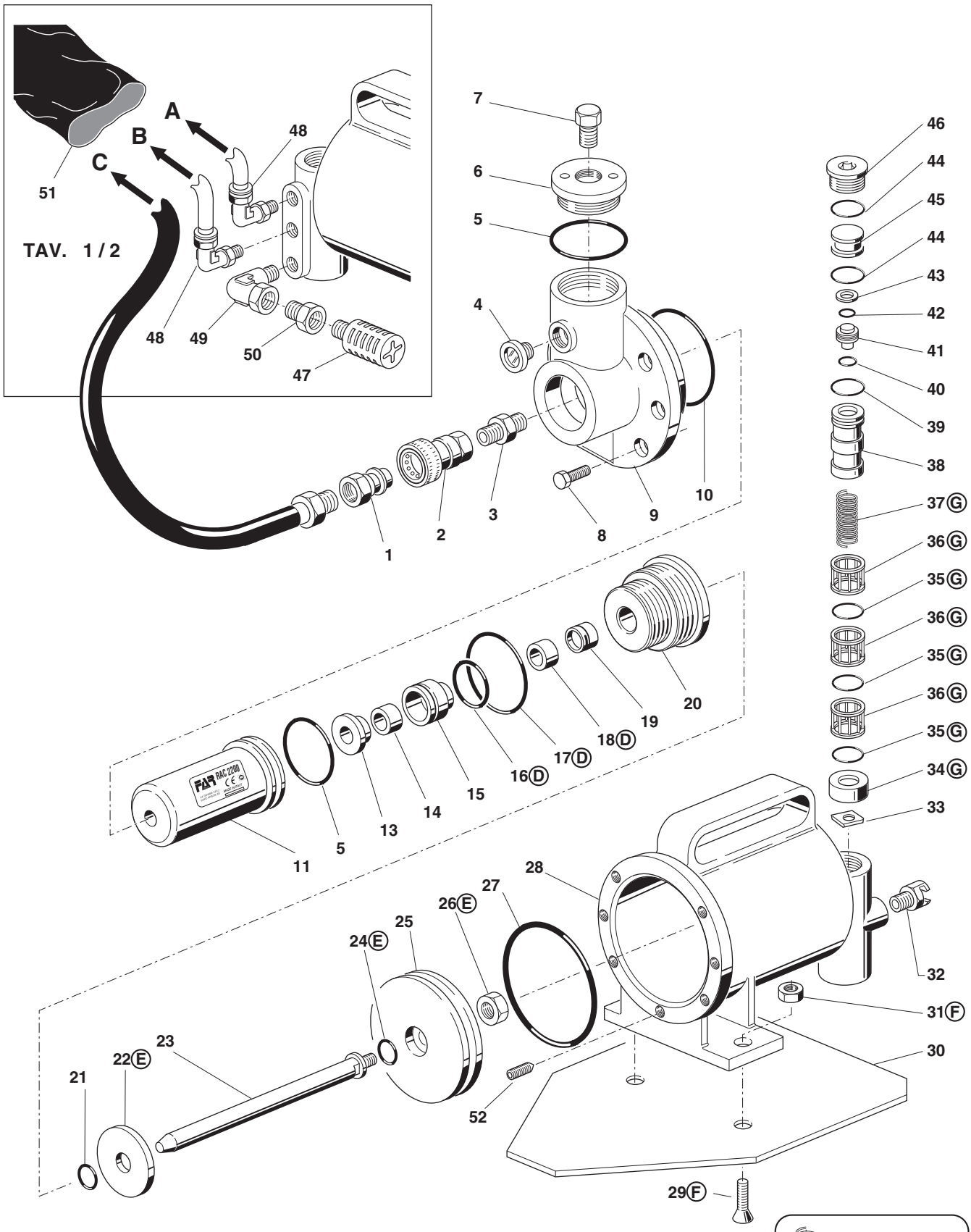
A
B
C
TAV. 1 / 2
51
48
49
50
47
7
6
5
4
1
2
3
8
9
10
46
44
45
44
43
42
41
40
39
38
37Ⓖ
36Ⓖ
35Ⓖ
36Ⓖ
35Ⓖ
36Ⓖ
35Ⓖ
34Ⓖ
33
32
31Ⓕ
30
29Ⓕ
52
28
27
26Ⓔ
25
24Ⓔ
23
22Ⓔ
21
20
19
18Ⓓ
17Ⓓ
16Ⓓ
15
14
13
5
11

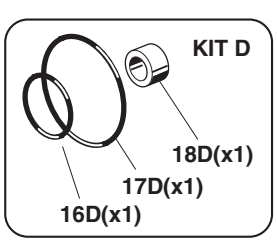
KIT D
18D(x1)
17D(x1)
16D(x1)

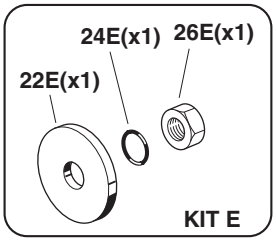
24E(x1)
26E(x1)
22E(x1)
KIT E

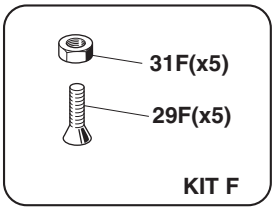
31F(x5)
29F(x5)
KIT F

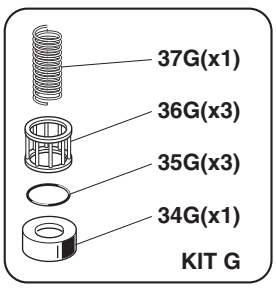
37G(x1)
36G(x3)
35G(x3)
34G(x1)
KIT G

FAR BOLOGNA ITALY
RIVETTI E RIVETTATRICI

MOD.
RAC 2200
TAV 2/2

Rivettatrice oleopneumatica per rivetti ø 2,4 ÷ 6 *
Hydropneumatic riveting tool for rivets ø 2,4 ÷ 6 *
Outil à riveter oléopneumatique pour rivets ø 2,4 ÷ 6 *
Pneumatisch-hydraulisches Werkzeug für Blindniete ø 2,4 ÷ 6 *

* Solo alluminio • Aluminium only • Seulement aluminium • • Nur Aluminium

KIT

N°	COD.	Qt.	DESCRIZIONE	DESCRIPTION	DESCRIPTION	BESCHREIBUNG	(€) x1
KITD	**741065**		**Kit Guarnizioni**	**Gaskets kit**	**Kit joints**	**Kit Dichtungen**	**5,80**
16D	710572	1	Guarnizione OR 2-120	Gasket OR 2-120	Joint OR 2-120	Dichtung OR 2-120	
17D	711661	1	Guarnizione OR 2-135	Gasket OR 2-135	Joint OR 2-135	Dichtung OR 2-135	
18D	711065	1	Anello Sealing WRI 12	Ring Sealing WRI 12	Bague Sealing WRI 12	Ring Sealing WRI 12	
KITE	**740829**		**Kit Ammortizzatore**	**Dampener kit**	**Kit ammortisseur**	**Kit Stossdämpfer**	**5,80**
22E	710829	1	Ammortizzatore	Shock absorber	Ammortisseur	Stossdampfer	
24E	710923	1	Guarnizione OR 012	Gasket OR 012	Joint OR 012	Dichtung OR 012	
26E	710912	1	Dado M 10 x 6	Nut M 10 x 6	Ecrou M 10 x 6	Mutter M 10 x 6	
KITF	**741829**		**Kit Vite M 6**	**Screw M 6 kit**	**Kit vis M 6**	**Kit Schraube M 6**	**3,70**
29F	711829	5	Vite TSCE M6 x 20 UNI 5933	Screw TSCE M6 x 20 UNI 5933	Vis TSCE M6 x 20 UNI 5933	Schraube TSCE M6 x 20 UNI 5933	
31F	710623	5	Dado M 6 UNI 7473	Nut M 6 UNI 7473	Ecrou M 6 UNI 7473	Mutter M 6 UNI 7473	
KITG	**740840**		**Kit Distanziale valvola**	**Valve spacer kit**	**Kit entretoise soupape**	**Kit Distanzstück Ventil**	**8,60**
34G	710840	1	Distanziale valvola	Valve spacer	Entretoise soupape	Distanzstück Ventil	
35G	710921	3	Guarnizione OR 2-115	Gasket OR 2-115	Joint OR 2-115	Dichtung OR 2-115	
36G	710823	3	Gabbia	Cage	Cage	Käfig	
37G	711158	1	Molla	Spring	Ressort	Feder	

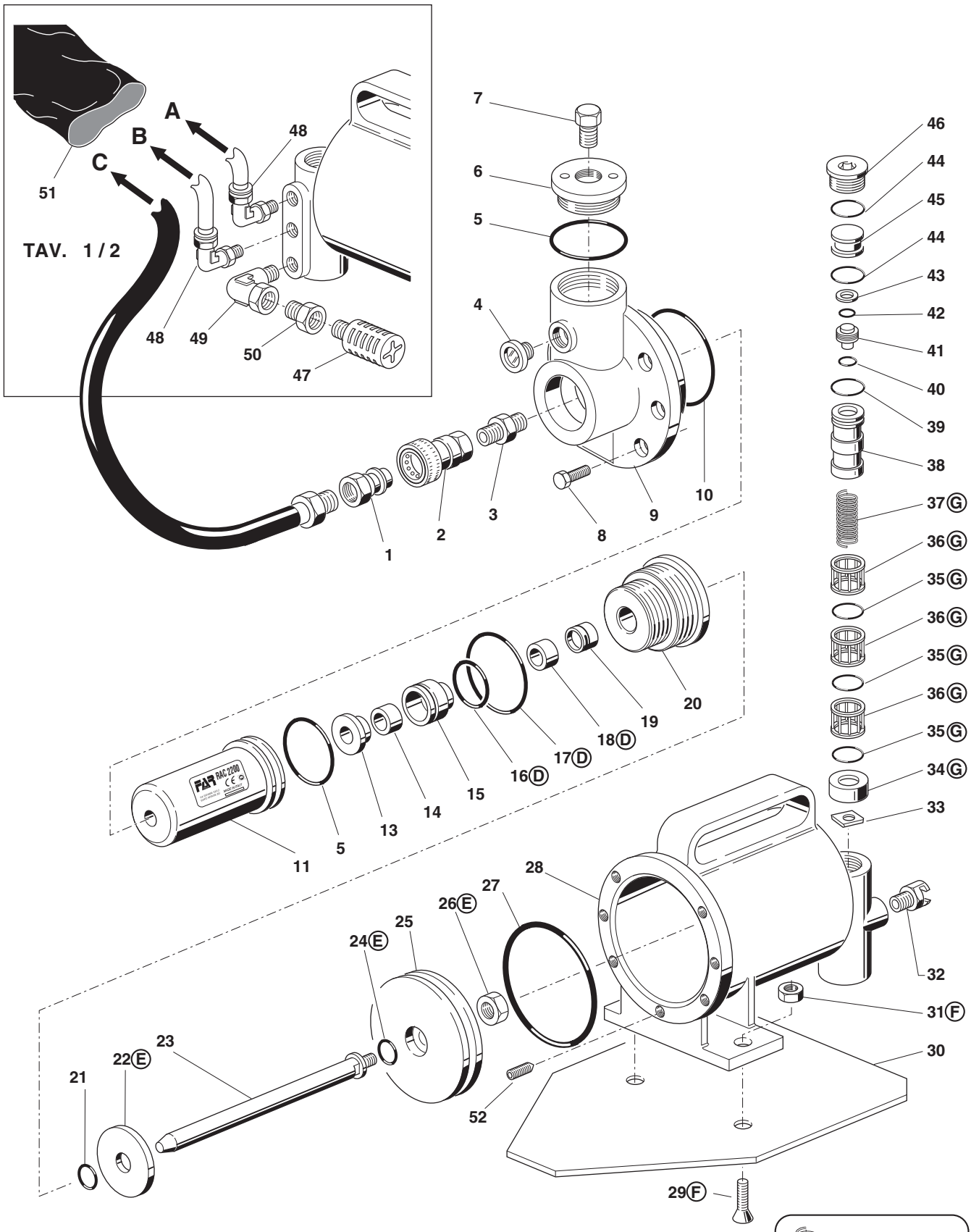
TAV. 1 / 2
A
B
C
51
48
49
50
47
7
6
5
4
3
2
1
8
9
10
46
44
45
44
43
42
41
40
39
38
37Ⓖ
36Ⓖ
35Ⓖ
36Ⓖ
35Ⓖ
36Ⓖ
35Ⓖ
34Ⓖ
33
32
31Ⓕ
30
29Ⓕ
20
19
18Ⓓ
17Ⓓ
16Ⓓ
15
14
13
5
11
28
27
26Ⓔ
25
24Ⓔ
23
22Ⓔ
21
52

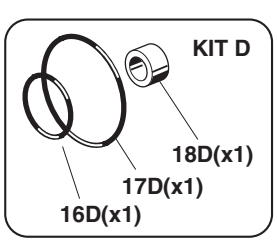
KIT D
18D(x1)
17D(x1)
16D(x1)

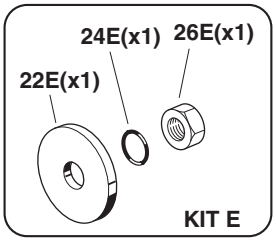
24E(x1)
26E(x1)
22E(x1)
KIT E

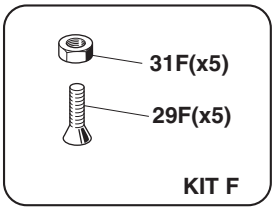
31F(x5)
29F(x5)
KIT F

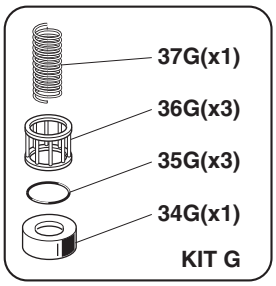
37G(x1)
36G(x3)
35G(x3)
34G(x1)
KIT G

FAR BOLOGNA ITALY
RIVETTI E RIVETTATRICI

MOD.
RAC 2500
TAV 1/2

Rivettatrice oleopneumatica per rivetti ø 2,4 ÷ 6 *
Hydropneumatic riveting tool for rivets ø 2,4 ÷ 6 *
Outil à riveter oléopneumatique pour rivets ø 2,4 ÷ 6 *
Pneumatisch-hydraulisches Werkzeug für Blindniete ø 2,4 ÷ 6 *

* Solo alluminio • Aluminium only • Seulement aluminium • • Nur Aluminium

N°	COD.	Qt.	DESCRIZIONE	DESCRIPTION	DESCRIPTION	BESCHREIBUNG	(€) x1
01	717004	1	Ugello per rivetto ø 4,8 Cu / Acc.	Nozzle for rivet ø 4,8 Cu / Steel	Buse pour rivets ø 4,8 Cu / Acier	Mundstück für Nieten ø 4,8 Cu / Stahl	2,50
02	712663	1	Cilindro Oleodinamico	Hydraulic cylinder	Cylindre oléohydraulique	Hydraulischer Zylinder	716,60
03	711681	1	Anello Parbak 8-116	Ring Parbak 8-116	Bague Parbak 8-116	Ring Parbak 8-116	4,20
04	710914	1	Guarnizione OR 2-116	Gasket OR 2-116	Joint OR 2-116	Dichtung OR 2-116	1,20
05	711374	1	Pistone porta morsetti	Piston	Piston porte mors	Kolben	180,70
06	711680	1	Anello Parbak 8-120	Ring Parbak 8-120	Bague Parbak 8-120	Ring Parbak 8-120	4,20
07	711982	1	Guarnizione OR 2-120	Gasket OR 2-120	Joint OR 2-120	Dichtung OR 2-120	1,20
08	71345507	3	Morsettoi alta prestazione	High-performance clamp	Mor haute résistance	Hochleistungsspannbacken	6,20
09	710849	1	Apri morsetti	Clamps opener	Ouvre-mors	Spannbackenöffner	4,30
10	710853	1	Molla	Spring	Ressort	Feder	0,60
11	711376	1	Ghiera	Ring nut	Bague	Nutmutter	60,80
12	711377	1	Ghiera	Ring nut	Bague	Nutmutter	90,40
13	711948	1	Impugnatura	Handgrip	Poignée	Handgriff	267,90
14	710906	1	Rondella 400-020-4490	Washer 400-020-4490	Rondelle 400-020-4490	Unterlegscheibe 400-020-4490	1,80
15	710839	1	Tappo serbatoio olio	Oil tank plug	Bouchon réservoir d'huile	Stopsel Olbehälter	3,00
16	711983	1	Raccordo 6511 - ø 5 - M5	Connector 6511 - ø 5 - M5	Raccord 6511 - ø 5 - M5	Anschlussstück 6511 - ø 5 - M5	5,40
17	711984	1	Tubo Rilsan ø 5	Rilsan tube ø 5	Tuyau Rilsan ø 5	Rilsan Schlauch ø 5	6,50
18	711937	1	Rosetta ø 16 UNI 1734	Washer ø 16 UNI 1734	Rondelle ø 16 UNI 1734	Unterlegscheibe ø 16 UNI 1734	0,60
19	710931	1	Guarnizione OR 614	Gasket OR 614	Joint OR 614	Dichtung OR 614	0,60
20	711037	1	Raccordo	Connector	Raccord	Anschlussstück	41,50
21	711039	1	Raccordo girevole	Rotating connector	Raccord evoluable	Drehbares Anschlussstück	35,50
22	711061	3	Guarnizione OR 5-614	Gasket OR 5-614	Joint OR 5-614	Dichtung OR 5-614	0,60
23	711038	1	Raccordo fisso	Fixed connector	Raccord fixe	Feste Verbindung	35,50
24	710921	1	Guarnizione OR 2-115	Gasket OR 2-115	Joint OR 2-115	Dichtung OR 2-115	1,20
25	711036	1	Riduzione	Reduction	Réduction	Reduzierstück	11,90
26	711073	1	Tubo alta pressione mt 1,8	High pressure tube mt 1,8	Tuyau haute pression mt 1,8	Hochdruckrohr mt 1,8	71,70
27	717006	1	Ugello per rivetto ø 2,4	Nozzle for rivet ø 2,4	Buse pour rivets ø 2,4	Mundstück für Nieten ø 2,4	2,50
28	717001	1	Ugello per rivetto ø 2,4 ÷ 3,4	Nozzle for rivet ø 2,4 ÷ 3,4	Buse pour rivets ø 2,4 ÷ 3,4	Mundstück für Nieten ø 2,4 ÷ 3,4	2,50
29	717002	1	Ugello per rivetto ø 4	Nozzle for rivet ø 4	Buse pour rivets ø 4	Mundstück für Nieten ø 4	2,50
30	717003	1	Ugello per rivetto ø 4,8 All.	Nozzle for rivet ø 4,8 All.	Buse pour rivets ø 4,8 All.	Mundstück für Nieten ø 4,8 All.	2,50
31	717005	1	Ugello per rivetto ø 6 / 6,4	Nozzle for rivet ø 6 / 6,4	Buse pour rivets ø 6 / 6,4	Mundstück für Nieten ø 6 / 6,4	2,50
32	711092	1	Chiave a brugola 5 mm	Wrench 5 mm	Clé 5 mm	Schlüssel 5 mm	1,20
33	710969	1	Contenitore olio	Oil container	Container d'huile	Ol Flasche	2,10
34	711728	1	Guarnizione OR 2-016	Gasket OR 2-016	Joint OR 2-016	Dichtung OR 2-016	0,60
35	712141	1	Guarnizione OR 2-026	Gasket OR 2-026	Joint OR 2-026	Dichtung OR 2-026	1,20

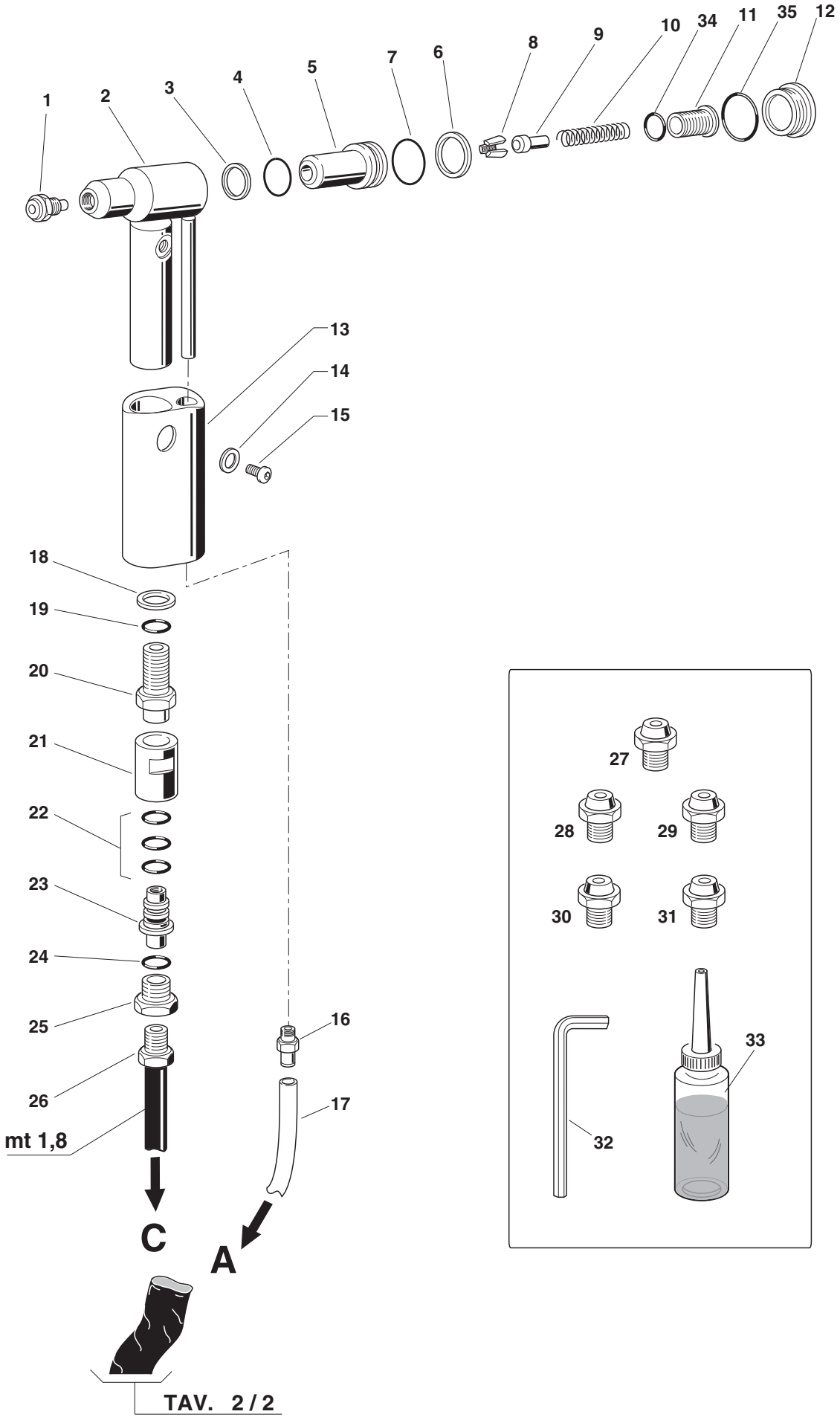
1
2
3
4
5
7
6
8
9
10
34
11
35
12
13
14
15
18
19
20
21
22
23
24
25
26
mt 1,8
16
17
C
A
27
28
29
30
31
32
33
TAV. 2 / 2

FAR BOLOGNA ITALY
RIVETTI E RIVETTATRICI

MOD.
RAC 2500
TAV 2/2

Rivettatrice oleopneumatica per rivetti ø 2,4 ÷ 6 *
Hydropneumatic riveting tool for rivets ø 2,4 ÷ 6 *
Outil à riveter oléopneumatique pour rivets ø 2,4 ÷ 6 *
Pneumatisch-hydraulisches Werkzeug für Blindniete ø 2,4 ÷ 6 *

* Solo alluminio • Aluminium only • Seulement aluminium • • Nur Aluminium

N°	COD.	Qt.	DESCRIZIONE	DESCRIPTION	DESCRIPTION	BESCHREIBUNG	(€) x1
01	711824	1	Raccordo NV 1/4" NPT-M	Connector NV 1/4" NPT-M	Raccord NV 1/4" NPT-M	Anschlussstück NV 1/4" NPT-M	18,10
02	711823	1	Raccordo NV 1/4" NPT-F	Connector NV 1/4" NPT-F	Raccord NV 1/4" NPT-F	Anschlussstück NV 1/4" NPT-F	36,20
03	711825	1	Raccordo NPT 1300	Connector NPT 1300	Raccord NPT 1300	Anschlussstück NPT 1300	3,00
04	711662	1	Livello olio HFE.9	Oil level HFE.9	Niveau huile HFE.9	Ölstand HFE.9	6,00
05	710375	2	Guarnizione OR 2-131	Gasket OR 2-131	Joint OR 2-131	Dichtung OR 2-131	1,20
06	711660	1	Tappo	Cap	Bouchon	Verschluss	38,60
07	711663	1	Tappo 2611-1/4"	Cap 2611-1/4"	Bouchon 2611-1/4"	Verschluss 2611-1/4"	2,40
08	710211	6	Vite TCCE M6 x 14 UNI 5931	Screw TCCE M6 x 14 UNI 5931	Vis TCCE M6 x 14 UNI 5931	Schraube TCCE M6 x 14 UNI 5931	0,30
09	711656	1	Testata cilindro	Cylinder head	Tête cylindre	Zylinderkopf	119,20
10	711664	1	Guarnizione OR 2-237	Gasket OR 2-237	Joint OR 2-237	Dichtung OR 2-237	6,00
11	711658	1	Cannotto Booster	Booster sleeve	Tube booster	Muffe Booster	83,30
13	711053	1	Anello di arresto guarnizione	Stop ring	Bague d'arrêt joint	Dichtungsanschlagring	16,70
14	711066	1	Anello Sealing RSS 12-20	Ring Sealing RSS 12-20	Bague Sealing RSS 12-20	Ring Sealing RSS 12-20	6,40
15	711050	1	Bussola per guarnizione	Sleeving gasket	Douille pour joint	Dichtungshülse	35,60
16A	710572	1	Guarnizione OR 2-120	Gasket OR 2-120	Joint OR 2-120	Dichtung OR 2-120	1,00
17A	711661	1	Guarnizione OR 2-135	Gasket OR 2-135	Joint OR 2-135	Dichtung OR 2-135	
18A	711065	1	Anello Sealing WRI 12	Ring Sealing WRI 12	Bague Sealing WRI 12	Ring Sealing WRI 12	
19	711827	1	Guarnizione TS-12-19-5,7 / L	Gasket TTS-12-19-5,7 / L	Joint TS-12-19-5,7 / L	Dichtung TS-12-19-5,7 / L	6,10
20	711657	1	Guida stelo	Rod guide	Guide tige	Schaftführung	48,30
21	710931	1	Guarnizione OR 614	Gasket OR 614	Joint OR 614	Dichtung OR 614	0,60
22B	710829	1	Ammortizzatore	Shock absorber	Ammortisseur	Stossdampfer	
23	711659	1	Stelo	Rod	Tige	Schaft	101,30
24B	710923	1	Guarnizione OR 012	Gasket OR 012	Joint OR 012	Dichtung OR 012	0,30
25	711678	1	Pistone pneumatico	Pneumatic piston	Piston pneumatique	Pneumatischer Kolben	60,00
26B	710912	1	Dado M 10 x 6	Nut M 10 x 6	Ecrou M 10 x 6	Mutter M 10 x 6	3,70
27	711679	1	Guarnizione OR 2-339	Gasket OR 2-339	Joint OR 2-339	Dichtung OR 2-339	5,40
28	711655	1	Cilindro	Cylinder	Cylindre	Zylinder	297,50
29C	711829	2	Vite TSCE M6 x 20 UNI 5933	Screw TSCE M6 x 20 UNI 5933	Vis TSCE M6 x 20 UNI 5933	Schraube TSCE M6 x 20 UNI 5933	0,40
30	711828	1	Piede	Foot	Pied	Fuss	33,90
31C	710623	2	Dado M 6 UNI 7473	Nut M 6 UNI 7473	Ecrou M 6 UNI 7473	Mutter M 6 UNI 7473	0,40
32	710173	1	Raccordo dado fresato 1/4"	Milled nut connector 1/4"	Raccord écrou moleté 1/4"	Anschlusstück gefräste Mutter 1/4"	4,80
33	712061	1	Rondella	Washer	Rondelle	Unterlegscheibe	24,10
34D	710840	1	Distanziale valvola	Valve spacer	Entretoise soupape	Distanzstück Ventil	
35D	710921	3	Guarnizione OR 2-115	Gasket OR 2-115	Joint OR 2-115	Dichtung OR 2-115	1,20
36D	710823	3	Gabbia	Cage	Cage	Käfig	
37D	711158	1	Molla	Spring	Ressort	Feder	0,60
38	710841	1	Spoletta	Valve	Bobine	Ventil	9,00
39	710916	1	Guarnizione OR 2-015	Gasket OR 2-015	Joint OR 2-015	Dichtung OR 2-015	0,60
40	710528	1	Guarnizione OR 008	Gasket OR 008	Joint OR 008	Dichtung OR 008	0,30
41	710822	1	Pistoncino valvola	Valve piston	Piston soupape	Kleiner Ventilkolben	4,20
42	710258	1	Guarnizione OR 5-612	Gasket OR 5-612	Joint OR 5-612	Dichtung OR 5-612	0,60
43	710905	1	Anello Seeger 11 UNI 7437	Seeger ring 11 UNI 7437	Bague seeger 11 UNI 7437	Seeger-Ring 11 UNI 7437	0,30
44	710922	2	Guarnizione OR 018	Gasket OR 018	Joint OR 018	Dichtung OR 018	0,30
45	712268	1	Tappo guida molla	Spring guide plug	Bouchon guide ressort	Federführungverschluß	4,80
46	711665	1	Tappo valvola	Valve cap	Bouchon soupape	Ventilverschluss	16,40
47	711085	1	Silenziatore SPL 3/8"	Silencer SPL 3/8"	Silencieur SPL 3/8"	Schalldämpfer SPL 3/8"	9,50
48	711068	1	Raccordo 6520 - ø 5 - 1/8"	Connector 6520 - ø 5 - 1/8"	Raccord 6520 - ø 5 - 1/8"	Anschlussstück 6520 - ø 5 - 1/8"	5,40
49	711826	1	Raccordo 2020 - 1/4"	Connector 2020 - 1/4"	Raccord 2020 - 1/4"	Anschlussstück 2020 - 1/4"	5,40
50	711121	1	Riduzione 2521-1/4"-3/8"	Reduction 2521-1/4"-3/8"	Réduction 2521-1/4"-3/8"	Reduzierstück 2521-1/4"-3/8"	4,80
51	711018	1	Pedale - 3/2 NC - 1/4"	Foot - control - 3/2 NC - 1/4"	Pédale - 3/2 NC - 1/4"	Fußsteurung - 3/2 NC - 1/4"	246,90
52	712008	2	Raccordo 6520 - ø.5 - 1/4"	Connector 6520 - ø.5 - 1/4"	Raccord 6520 - ø.5 - 1/4"	Anschlussstück 6520 - ø.5 - 1/4"	6,00
53	711841	2	Tubo Rilsan ø 5	Rilsan tube ø 5	Tuyau Rilsan ø 5	Rilsan Schlauch ø 5	1,60
54	710592	2	Silenziatore 2 SFE 1/4"	Silencer 2 SFE 1/4"	Silencieur 2 SFE 1/4"	Schalldämpfer 2 SFE 1/4"	5,40
55	71C00002	2	Colonnetta 2525 -1/8" H 16	Stud bolt 2525 -1/8" H 16	Colonnette 2525 -1/8" H 16	Schraubbolzen 2525 -1/8" H 16	
56	712160	1	Guaina contenimento tubi	Sheath	Gaine confinement tuyaux	Kabelmantel	2,40
57	712050	1	Vite STCE M8 x 8 UNI 5923	Screw STCE M8 x 8 UNI 5923	Vis STCEI M8 x 8 UNI 5923	Schraube STCE M8 x 8 UNI 5923	0,30
58	712679	1	Distanziale pistone	Piston spacer	Entretoise piston	Kolben Distanzstück	32,70
59	716281	1	Raccordo S 2020 - 1/8"- 1/8"	Connector S 2020 - 1/8"- 1/8"	Raccord S 2020 - 1/8"- 1/8"	Anschlussstück S 2020 - 1/8"- 1/8"	3,50
60	71C01007	1	Raccordo S 6450 - ø 6 - 1/8'	Connector S 6450- ø 6 - 1/8'	Raccord S 6450- ø 6 - 1/8'	Anschlussstück S 6450- ø 6 - 1/8'	9,30
61	71C01006	2	Riduzione 6800 - ø 5 - ø 6	Reduction 6800 - ø 5 - ø 6	Réduction 6800 - ø 5 - ø 6	Reduzierstück 6800 - ø 5 - ø 6	3,90

FAR BOLOGNA ITALY
RIVETTI E RIVETTATRICI

MOD.
RAC 2500
TAV 2/2

Rivettatrice oleopneumatica per rivetti ø 2,4 ÷ 6 *
Hydropneumatic riveting tool for rivets ø 2,4 ÷ 6 *
Outil à riveter oléopneumatique pour rivets ø 2,4 ÷ 6 *
Pneumatisch-hydraulisches Werkzeug für Blindniete ø 2,4 ÷ 6 *

* Solo alluminio • Aluminium only • Seulement aluminium • • Nur Aluminium

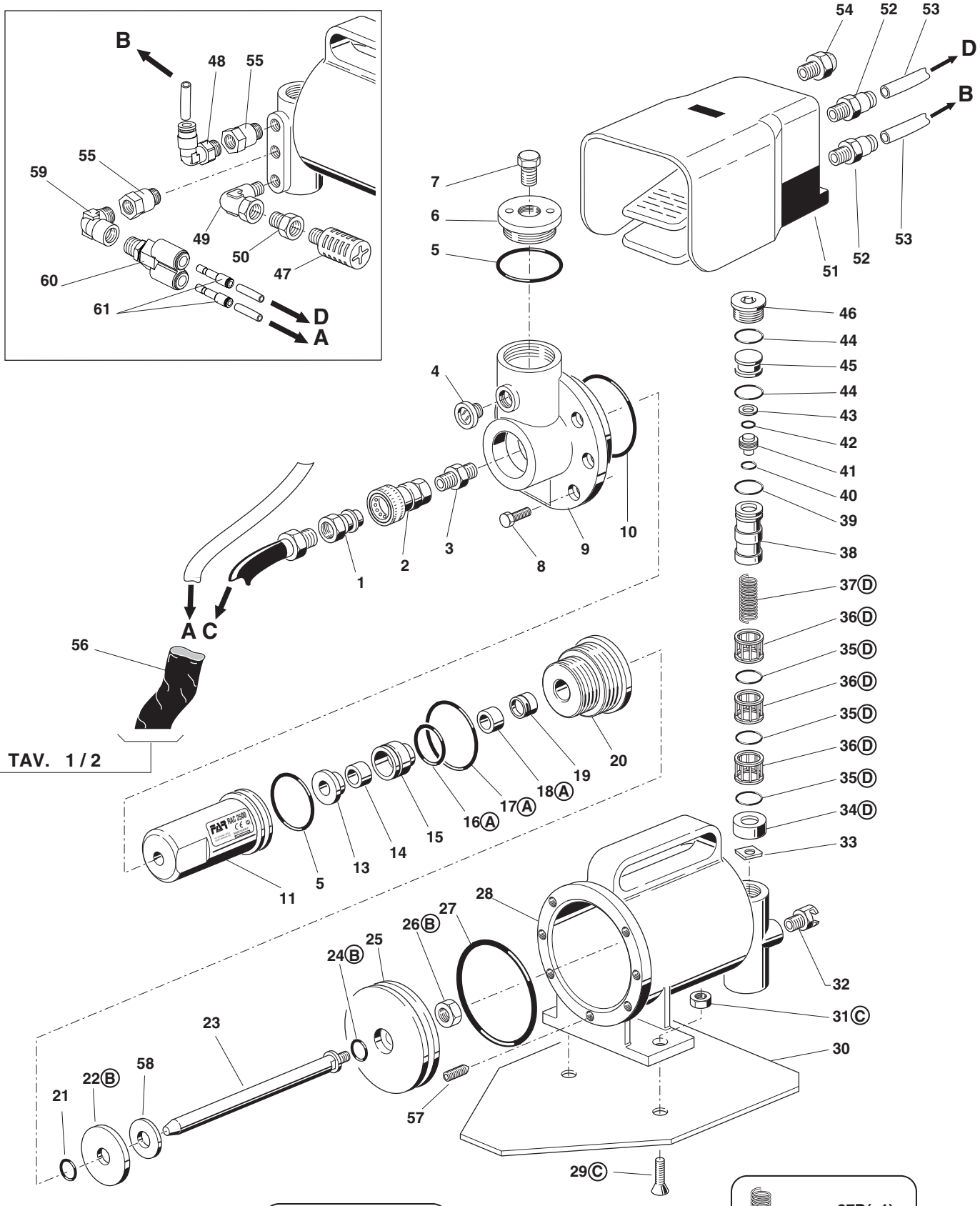

KIT

N°	COD.	Qt.	DESCRIZIONE	DESCRIPTION	DESCRIPTION	BESCHREIBUNG	(€) x1
KITA	**741065**		**Kit Guarnizioni**	**Gaskets kit**	**Kit joints**	**Kit Dichtungen**	**5,80**
16A	710572	1	Guarnizione OR 2-120	Gasket OR 2-120	Joint OR 2-120	Dichtung OR 2-120	
17A	711661	1	Guarnizione OR 2-135	Gasket OR 2-135	Joint OR 2-135	Dichtung OR 2-135	
18A	711065	1	Anello Sealing WRI 12	Ring Sealing WRI 12	Bague Sealing WRI 12	Ring Sealing WRI 12	
KITB	**740829**		**Kit Ammortizzatore**	**Dampener kit**	**Kit ammortisseur**	**Kit Stossdämpfer**	**5,80**
22B	710829	1	Ammortizzatore	Shock absorber	Ammortisseur	Stossdampfer	
24B	710923	1	Guarnizione OR 012	Gasket OR 012	Joint OR 012	Dichtung OR 012	
26B	710912	1	Dado M 10 x 6	Nut M 10 x 6	Ecrou M 10 x 6	Mutter M 10 x 6	
KITC	**741829**		**Kit Vite M 6**	**Screw M 6 kit**	**Kit vis M 6**	**Kit Schraube M 6**	**3,70**
29C	711829	5	Vite TSCE M6 x 20 UNI 5933	Screw TSCE M6 x 20 UNI 5933	Vis TSCE M6 x 20 UNI 5933	Schraube TSCE M6 x 20 UNI 5933	
31C	710623	5	Dado M 6 UNI 7473	Nut M 6 UNI 7473	Ecrou M 6 UNI 7473	Mutter M 6 UNI 7473	
KITD	**740840**		**Kit Distanziale valvola**	**Valve spacer kit**	**Kit entretoise soupape**	**Kit Distanzstück Ventil**	**8,60**
34D	710840	1	Distanziale valvola	Valve spacer	Entretoise soupape	Distanzstück Ventil	
35D	710921	3	Guarnizione OR 2-115	Gasket OR 2-115	Joint OR 2-115	Dichtung OR 2-115	
36D	710823	3	Gabbia	Cage	Cage	Käfig	
37D	711158	1	Molla	Spring	Ressort	Feder	

FAR BOLOGNA ITALY
RIVETTI E RIVETTATRICI

MOD.
RAC 2500
TAV 2/2

Rivettatrice oleopneumatica per rivetti ø 2,4 ÷ 6 *
Hydropneumatic riveting tool for rivets ø 2,4 ÷ 6 *
Outil à riveter oléopneumatique pour rivets ø 2,4 ÷ 6 *
Pneumatisch-hydraulisches Werkzeug für Blindniete ø 2,4 ÷ 6 *

* Solo alluminio • Aluminium only • Seulement aluminium • • Nur Aluminium

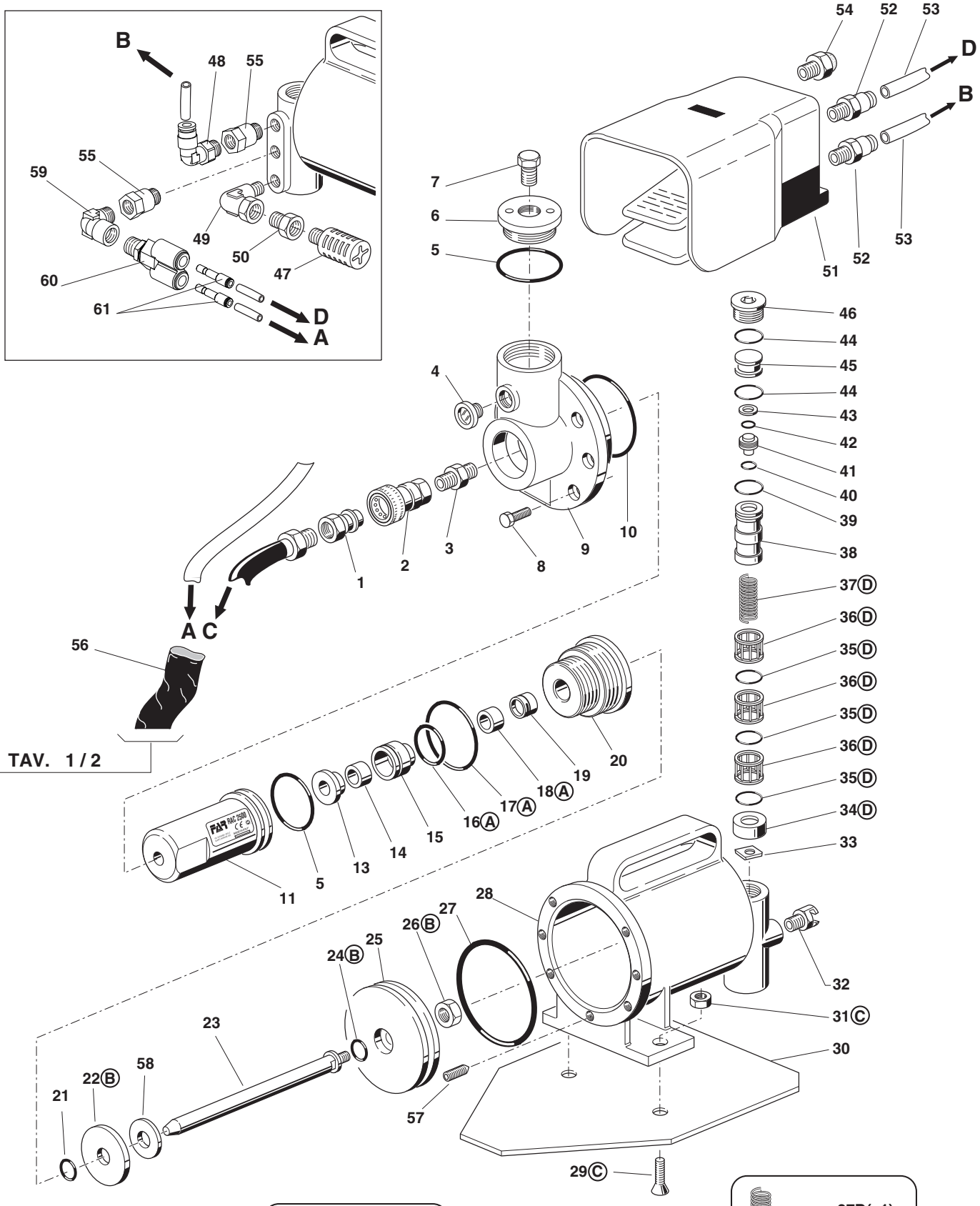

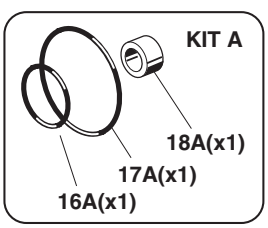

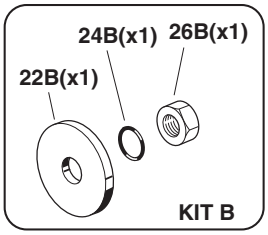

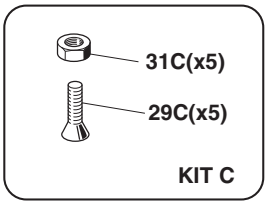

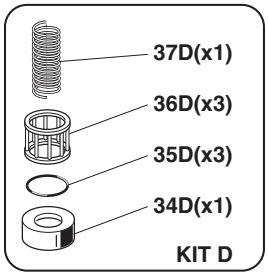

FAR BOLOGNA ITALY
RIVETTI E RIVETTATRICI

MOD.
RAC 2500-P
TAV 1/2

Rivettatrice oleopneumatica per rivetti ø 2,4 ÷ 6 *
Hydropneumatic riveting tool for rivets ø 2,4 ÷ 6 *
Outil à riveter oléopneumatique pour rivets ø 2,4 ÷ 6 *
Pneumatisch-hydraulisches Werkzeug für Blindniete ø 2,4 ÷ 6 *

* Solo alluminio • Aluminium only • Seulement aluminium • • Nur Aluminium

N°	COD.	Qt.	DESCRIZIONE	DESCRIPTION	DESCRIPTION	BESCHREIBUNG	(€) x1
01	717004	1	Ugello per rivetto ø 4,8 Cu / Acc.	Nozzle for rivet ø 4,8 Cu / Steel	Buse pour rivets ø 4,8 Cu / Acier	Mundstück für Nieten ø 4,8 Cu / Stahl	2,50
02	712663	1	Cilindro Oleodinamico	Hydraulic cylinder	Cylindre oléohydraulique	Hydraulischer Zylinder	716,60
03	711681	1	Anello Parbak 8-116	Ring Parbak 8-116	Bague Parbak 8-116	Ring Parbak 8-116	4,20
04	710914	1	Guarnizione OR 2-116	Gasket OR 2-116	Joint OR 2-116	Dichtung OR 2-116	1,20
05	711374	1	Pistone porta morsetti	Piston	Piston porte mors	Kolben	180,70
06	711680	1	Anello Parbak 8-120	Ring Parbak 8-120	Bague Parbak 8-120	Ring Parbak 8-120	4,20
07	711982	1	Guarnizione OR 2-120	Gasket OR 2-120	Joint OR 2-120	Dichtung OR 2-120	1,20
08	71345507	3	Morsettoi alta prestazione	High-performance clamp	Mor haute résistance	Hochleistungsspannbacken	6,20
09	710849	1	Apri morsetti	Clamps opener	Ouvre-mors	Spannbackenöffner	4,30
10	710853	1	Molla	Spring	Ressort	Feder	0,60
11	711376	1	Ghiera	Ring nut	Bague	Nutmutter	60,80
12	711377	1	Ghiera	Ring nut	Bague	Nutmutter	90,40
13	712698	1	Impugnatura	Handgrip	Poignée	Handgriff	280,40
14	710906	1	Rondella 400-020-4490	Washer 400-020-4490	Rondelle 400-020-4490	Unterlegscheibe 400-020-4490	1,80
15	710839	1	Tappo serbatoio olio	Oil tank plug	Bouchon réservoir d'huile	Stopsel Olbehälter	3,00
16	711983	1	Raccordo 6511 - ø 5 - M5	Connector 6511 - ø 5 - M5	Raccord 6511 - ø 5 - M5	Anschlussstück 6511 - ø 5 - M5	5,40
17	711984	3	Tubo Rilsan ø 5	Rilsan tube ø 5	Tuyau Rilsan ø 5	Rilsan Schlauch ø 5	6,50
18	711937	1	Rosetta ø 16 UNI 1734	Washer ø 16 UNI 1734	Rondelle ø 16 UNI 1734	Unterlegscheibe ø 16 UNI 1734	0,60
19	710931	1	Guarnizione OR 614	Gasket OR 614	Joint OR 614	Dichtung OR 614	0,60
20	711037	1	Raccordo	Connector	Raccord	Anschlussstück	41,50
21	711039	1	Raccordo girevole	Rotating connector	Raccord evoluable	Drehbares Anschlussstück	35,50
22	711061	3	Guarnizione OR 5-614	Gasket OR 5-614	Joint OR 5-614	Dichtung OR 5-614	0,60
23	711038	1	Raccordo fisso	Fixed connector	Raccord fixe	Feste Verbindung	35,50
24	710921	1	Guarnizione OR 2-115	Gasket OR 2-115	Joint OR 2-115	Dichtung OR 2-115	1,20
25	711036	1	Riduzione	Reduction	Réduction	Reduzierstück	11,90
26	711073	1	Tubo alta pressione mt 1,8	High pressure tube mt 1,8	Tuyau haute pression mt 1,8	Hochdruckrohr mt 1,8	71,70
27	717006	1	Ugello per rivetto ø 2,4	Nozzle for rivet ø 2,4	Buse pour rivets ø 2,4	Mundstück für Nieten ø 2,4	2,50
28	717001	1	Ugello per rivetto ø 2,4 ÷ 3,4	Nozzle for rivet ø 2,4 ÷ 3,4	Buse pour rivets ø 2,4 ÷ 3,4	Mundstück für Nieten ø 2,4 ÷ 3,4	2,50
29	717002	1	Ugello per rivetto ø 4	Nozzle for rivet ø 4	Buse pour rivets ø 4	Mundstück für Nieten ø 4	2,50
30	717003	1	Ugello per rivetto ø 4,8 All.	Nozzle for rivet ø 4,8 All.	Buse pour rivets ø 4,8 All.	Mundstück für Nieten ø 4,8 All.	2,50
31	717005	1	Ugello per rivetto ø 6 / 6,4	Nozzle for rivet ø 6 / 6,4	Buse pour rivets ø 6 / 6,4	Mundstück für Nieten ø 6 / 6,4	2,50
32	711092	1	Chiave a brugola 5 mm	Wrench 5 mm	Clé 5 mm	Schlüssel 5 mm	1,20
33	710969	1	Contenitore olio	Oil container	Container d'huile	Ol Flasche	2,10
34	711728	1	Guarnizione OR 2-016	Gasket OR 2-016	Joint OR 2-016	Dichtung OR 2-016	0,60
35	712141	1	Guarnizione OR 2-026	Gasket OR 2-026	Joint OR 2-026	Dichtung OR 2-026	1,20
36	711084	2	Raccordo 6700 - ø 5	Connector 6700 - ø 5	Raccord 6700 - ø 5	Anschlussstück 6700 - ø 5	3,70
37	710824	1	Pulsante	Push button	Poussoir	Drucktaste	0,60
38	710919	1	Guarnizione OR 2-004	Gasket OR 2-004	Joint OR 2-004	Dichtung OR 2-004	0,60
39	710847	1	Corpo valvolina	Valve body	Corps soupape	Kôrper kleines Ventil	6,00
40	710528	2	Guarnizione OR 008	Gasket OR 008	Joint OR 008	Dichtung OR 008	0,30
41	710848	1	Pistone valvola	Valve piston	Piston soupape	Ventilkolben	2,40
42	710918	1	Guarnizione OR 2-005	Gasket OR 2-005	Joint OR 2-005	Dichtung OR 2-005	0,60

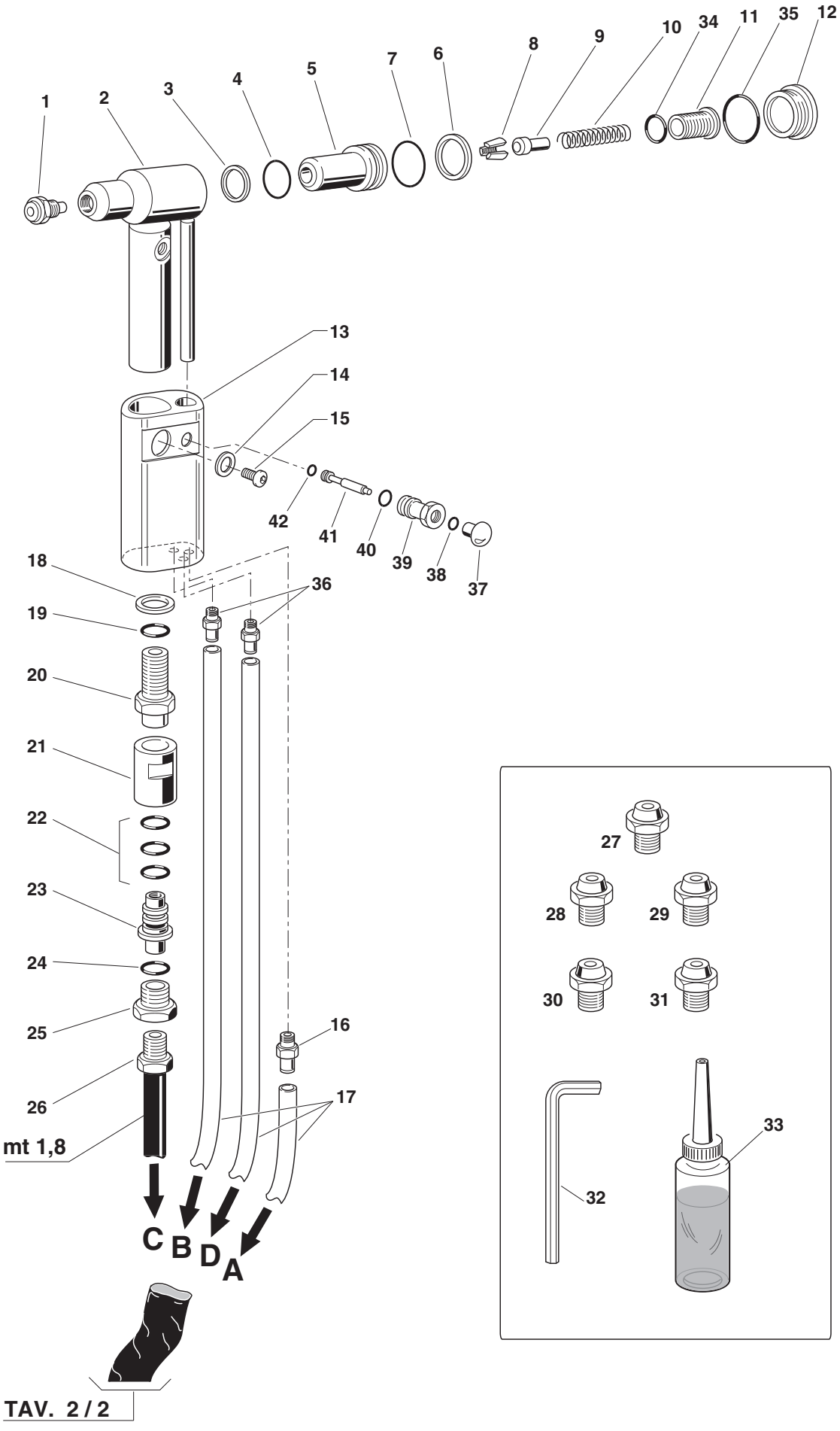
1
2
3
4
5
7
6
8
9
10
34
11
35
12
13
14
15
42
41
40
39
38
37
18
36
19
20
21
22
23
24
25
26
mt 1,8
16
17
C
B
D
A
27
28
29
30
31
32
33

TAV. 2 / 2

FAR BOLOGNA ITALY
RIVETTI E RIVETTATRICI

MOD.
RAC 2500-P
TAV 2/2

Rivettatrice oleopneumatica per rivetti ø 2,4 ÷ 6*
Hydropneumatic riveting tool for rivets ø 2,4 ÷ 6*
Machine a riveter oleopneumatique pour rivets ø 2,4 ÷ 6*
Pneumatisch-hydraulisches Werkzeug für Blindnieten ø 2,4 ÷ 6*

* Solo alluminio • Aluminium only • Seulement aluminium • • Nur Aluminium

N°	COD.	Qt.	DESCRIZIONE	DESCRIPTION	DESCRIPTION	BESCHREIBUNG	(€) x1
01	711824	1	Raccordo NV 1/4" NPT-M	Connector NV 1/4" NPT-M	Raccord NV 1/4" NPT-M	Anschlussstück NV 1/4" NPT-M	18,10
02	711823	1	Raccordo NV 1/4" NPT-F	Connector NV 1/4" NPT-F	Raccord NV 1/4" NPT-F	Anschlussstück NV 1/4" NPT-F	36,20
03	711825	1	Raccordo NPT 1300	Connector NPT 1300	Raccord NPT 1300	Anschlussstück NPT 1300	3,00
04	711662	1	Livello olio HFE.9	Oil level HFE.9	Niveau huile HFE.9	Ölstand HFE.9	6,00
05	710375	2	Guarnizione OR 2-131	Gasket OR 2-131	Joint OR 2-131	Dichtung OR 2-131	1,20
06	711660	1	Tappo	Cap	Bouchon	Verschluss	38,60
07	711663	1	Tappo 2611-1/4"	Cap 2611-1/4"	Bouchon 2611-1/4"	Verschluss 2611-1/4"	2,40
08	710211	6	Vite TCCE M6 x 14 UNI 5931	Screw TCCE M6 x 14 UNI 5931	Vis TCCE M6 x 14 UNI 5931	Schraube TCCE M6 x 14 UNI 5931	0,30
09	711656	1	Testata cilindro	Cylinder head	Tête cylindre	Zylinderkopf	119,20
10	711664	1	Guarnizione OR 2-237	Gasket OR 2-237	Joint OR 2-237	Dichtung OR 2-237	6,00
11	711658	1	Cannotto Booster	Booster sleeve	Tube booster	Muffe Booster	83,30
13	711053	1	Anello di arresto guarnizione	Stop ring	Bague d'arrêt joint	Dichtungsanschlagring	16,70
14	711066	1	Anello Sealing RSS 12-20	Ring Sealing RSS 12-20	Bague Sealing RSS 12-20	Ring Sealing RSS 12-20	6,40
15	711050	1	Bussola per guarnizione	Sleeving gasket	Douille pour joint	Dichtungshülse	35,60
16A	710572	1	Guarnizione OR 2-120	Gasket OR 2-120	Joint OR 2-120	Dichtung OR 2-120	1,00
17A	711661	1	Guarnizione OR 2-135	Gasket OR 2-135	Joint OR 2-135	Dichtung OR 2-135	
18A	711065	1	Anello Sealing WRI 12	Ring Sealing WRI 12	Bague Sealing WRI 12	Ring Sealing WRI 12	
19	711827	1	Guarnizione TS-12-19-5,7 / L	Gasket TTS-12-19-5,7 / L	Joint TS-12-19-5,7 / L	Dichtung TS-12-19-5,7 / L	6,10
20	711657	1	Guida stelo	Rod guide	Guide tige	Schaftführung	48,30
21	710931	1	Guarnizione OR 614	Gasket OR 614	Joint OR 614	Dichtung OR 614	0,60
22B	710829	1	Ammortizzatore	Shock absorber	Ammortisseur	Stossdampfer	
23	711659	1	Stelo	Rod	Tige	Schaft	101,30
24B	710923	1	Guarnizione OR 012	Gasket OR 012	Joint OR 012	Dichtung OR 012	0,30
25	711678	1	Pistone pneumatico	Pneumatic piston	Piston pneumatique	Pneumatischer Kolben	60,00
26B	710912	1	Dado M 10 x 6	Nut M 10 x 6	Ecrou M 10 x 6	Mutter M 10 x 6	3,70
27	711679	1	Guarnizione OR 2-339	Gasket OR 2-339	Joint OR 2-339	Dichtung OR 2-339	5,40
28	711655	1	Cilindro	Cylinder	Cylindre	Zylinder	297,50
29C	711829	2	Vite TSCE M6 x 20 UNI 5933	Screw TSCE M6 x 20 UNI 5933	Vis TSCE M6 x 20 UNI 5933	Schraube TSCE M6 x 20 UNI 5933	0,40
30	711828	1	Piede	Foot	Pied	Fuss	33,90
31C	710623	2	Dado M 6 UNI 7473	Nut M 6 UNI 7473	Ecrou M 6 UNI 7473	Mutter M 6 UNI 7473	0,40
32	710173	1	Raccordo dado fresato 1/4"	Milled nut connector 1/4"	Raccord écrou moleté 1/4"	Anschlusstück gefräste Mutter 1/4"	4,80
33	712061	1	Rondella	Washer	Rondelle	Unterlegscheibe	24,10
34D	710840	1	Distanziale valvola	Valve spacer	Entretoise soupape	Distanzstück Ventil	
35D	710921	3	Guarnizione OR 2-115	Gasket OR 2-115	Joint OR 2-115	Dichtung OR 2-115	1,20
36D	710823	3	Gabbia	Cage	Cage	Käfig	
37D	711158	1	Molla	Spring	Ressort	Feder	0,60
38	710841	1	Spoletta	Valve	Bobine	Ventil	9,00
39	710916	1	Guarnizione OR 2-015	Gasket OR 2-015	Joint OR 2-015	Dichtung OR 2-015	0,60
40	710528	1	Guarnizione OR 008	Gasket OR 008	Joint OR 008	Dichtung OR 008	0,30
41	710822	1	Pistoncino valvola	Valve piston	Piston soupape	Kleiner Ventilkolben	4,20
42	710258	1	Guarnizione OR 5-612	Gasket OR 5-612	Joint OR 5-612	Dichtung OR 5-612	0,60
43	710905	1	Anello Seeger 11 UNI 7437	Seeger ring 11 UNI 7437	Bague seeger 11 UNI 7437	Seeger-Ring 11 UNI 7437	0,30
44	710922	2	Guarnizione OR 018	Gasket OR 018	Joint OR 018	Dichtung OR 018	0,30
45	712268	1	Tappo guida molla	Spring guide plug	Bouchon guide ressort	Federführungverschluß	4,80
46	711665	1	Tappo valvola	Valve cap	Bouchon soupape	Ventilverschluss	16,40
47	711085	1	Silenziatore SPL 3/8"	Silencer SPL 3/8"	Silencieur SPL 3/8"	Schalldämpfer SPL 3/8"	9,50
48	711068	1	Raccordo 6520 - ø 5 - 1/8"	Connector 6520 - ø 5 - 1/8"	Raccord 6520 - ø 5 - 1/8"	Anschlussstück 6520 - ø 5 - 1/8"	5,40
49	711826	1	Raccordo 2020 - 1/4"	Connector 2020 - 1/4"	Raccord 2020 - 1/4"	Anschlussstück 2020 - 1/4"	5,40
50	711121	1	Riduzione 2521-1/4"-3/8"	Reduction 2521-1/4"-3/8"	Réduction 2521-1/4"-3/8"	Reduzierstück 2521-1/4"-3/8"	4,80
51	71C00002	2	Colonnetta 2525 -1/8" H 16	Stud bolt 2525 -1/8" H 16	Colonnette 2525 -1/8" H 16	Schraubbolzen 2525 -1/8" H 16	2,30
52	712160	1	Guaina contenimento tubi	Sheath	Gaine confinement tuyaux	Kabelmantel	2,40
53	712050	1	Vite STCE M8 x 8 UNI 5923	Screw STCE M8 x 8 UNI 5923	Vis STCEI M8 x 8 UNI 5923	Schraube STCE M8 x 8 UNI 5923	0,30
54	712679	1	Distanziale pistone	Piston spacer	Entretoise piston	Kolben Distanzstück	32,70
55	716281	1	Raccordo S 2020 - 1/8"- 1/8"	Connector S 2020 - 1/8"- 1/8"	Raccord S 2020 - 1/8"- 1/8"	Anschlussstück S 2020 - 1/8"- 1/8"	3,50
56	71C01007	1	Raccordo S 6450 - ø 6 - 1/8'	Connector S 6450- ø 6 - 1/8'	Raccord S 6450- ø 6 - 1/8'	Anschlussstück S 6450- ø 6 - 1/8'	9,30
57	71C01006	2	Riduzione 6800 - ø 5 - ø 6	Reduction 6800 - ø 5 - ø 6	Réduction 6800 - ø 5 - ø 6	Reduzierstück 6800 - ø 5 - ø 6	3,90

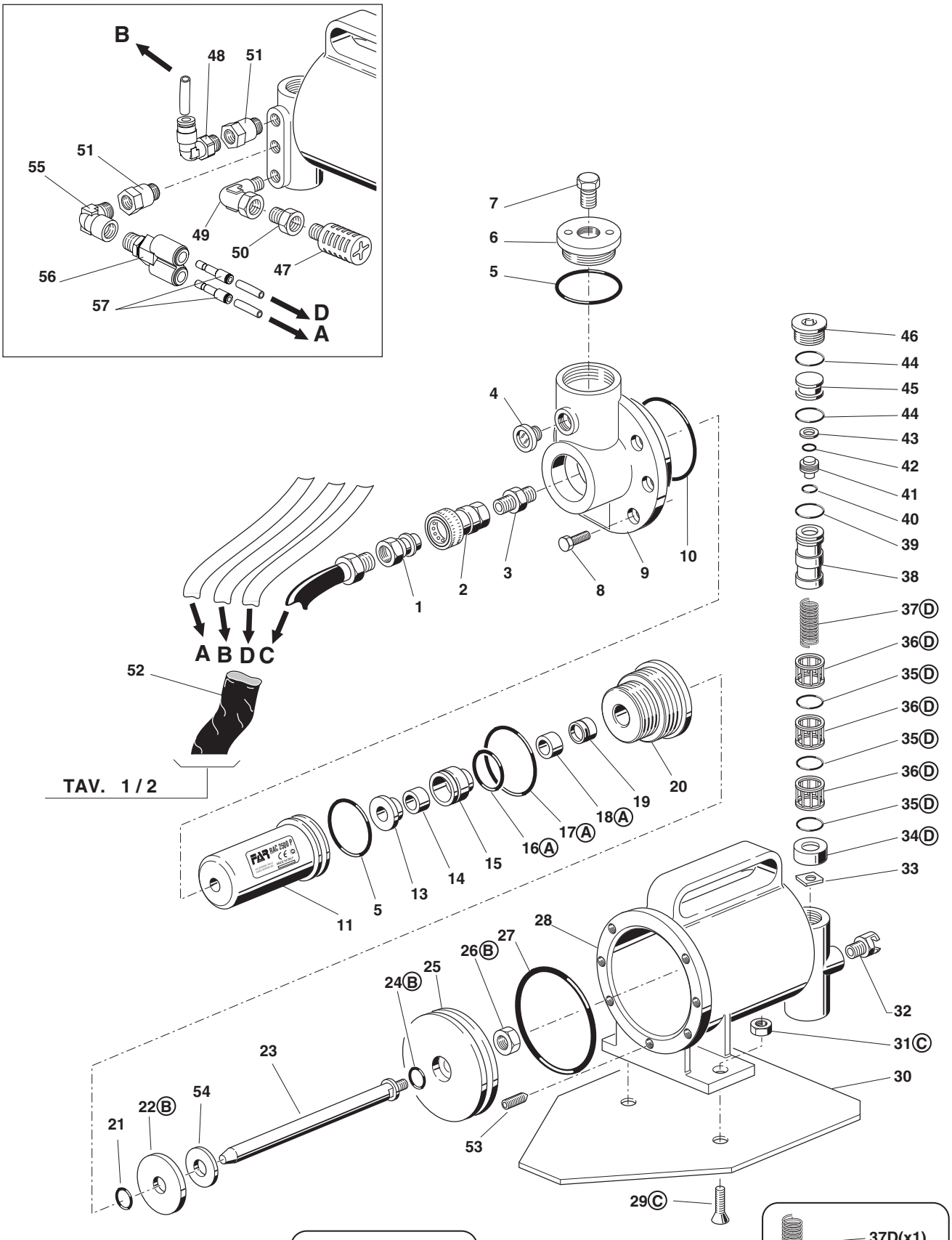
B
48
51
51
55
49
50
47
56
57
D
A
7
6
5
4
46
44
45
44
43
42
41
40
39
38
37Ⓓ
36Ⓓ
35Ⓓ
36Ⓓ
35Ⓓ
36Ⓓ
35Ⓓ
34Ⓓ
33
1
2
3
8
9
10
A B D C
52
TAV. 1 / 2
20
19
18Ⓐ
17Ⓐ
16Ⓐ
15
14
13
5
11
28
27
26Ⓑ
25
24Ⓑ
23
22Ⓑ
54
21
32
31Ⓒ
30
53
29Ⓒ
KIT A
18A(x1)
17A(x1)
16A(x1)
24B(x1)
26B(x1)
22B(x1)
KIT B
31C(x5)
29C(x5)
KIT C
37D(x1)
36D(x3)
35D(x3)
34D(x1)
KIT D

KIT

N°	COD.	Qt.	DESCRIZIONE	DESCRIPTION	DESCRIPTION	BESCHREIBUNG	(€) x1
KITA	**741065**		**Kit Guarnizioni**	**Gaskets kit**	**Kit joints**	**Kit Dichtungen**	**5,80**
16A	710572	1	Guarnizione OR 2-120	Gasket OR 2-120	Joint OR 2-120	Dichtung OR 2-120	
17A	711661	1	Guarnizione OR 2-135	Gasket OR 2-135	Joint OR 2-135	Dichtung OR 2-135	
18A	711065	1	Anello Sealing WRI 12	Ring Sealing WRI 12	Bague Sealing WRI 12	Ring Sealing WRI 12	
KITB	**740829**		**Kit Ammortizzatore**	**Dampener kit**	**Kit ammortisseur**	**Kit Stossdämpfer**	**5,80**
22B	710829	1	Ammortizzatore	Shock absorber	Ammortisseur	Stossdampfer	
24B	710923	1	Guarnizione OR 012	Gasket OR 012	Joint OR 012	Dichtung OR 012	
26B	710912	1	Dado M 10 x 6	Nut M 10 x 6	Ecrou M 10 x 6	Mutter M 10 x 6	
KITC	**741829**		**Kit Vite M 6**	**Screw M 6 kit**	**Kit vis M 6**	**Kit Schraube M 6**	**3,70**
29C	711829	5	Vite TSCE M6 x 20 UNI 5933	Screw TSCE M6 x 20 UNI 5933	Vis TSCE M6 x 20 UNI 5933	Schraube TSCE M6 x 20 UNI 5933	
31C	710623	5	Dado M 6 UNI 7473	Nut M 6 UNI 7473	Ecrou M 6 UNI 7473	Mutter M 6 UNI 7473	
KITD	**740840**		**Kit Distanziale valvola**	**Valve spacer kit**	**Kit entretoise soupape**	**Kit Distanzstück Ventil**	**8,60**
34D	710840	1	Distanziale valvola	Valve spacer	Entretoise soupape	Distanzstück Ventil	
35D	710921	3	Guarnizione OR 2-115	Gasket OR 2-115	Joint OR 2-115	Dichtung OR 2-115	
36D	710823	3	Gabbia	Cage	Cage	Käfig	
37D	711158	1	Molla	Spring	Ressort	Feder	

RIVETTI E RIVETTATRICI

MOD.
RAC 2500-P
TAV 2/2

Rivettatrice oleopneumatica per rivetti ø 2,4 ÷ 6 *
Hydropneumatic riveting tool for rivets ø 2,4 ÷ 6 *
Outil à riveter oléopneumatique pour rivets ø 2,4 ÷ 6 *
Pneumatisch-hydraulisches Werkzeug für Blindniete ø 2,4 ÷ 6 *

* Solo alluminio • Aluminium only • Seulement aluminium • • Nur Aluminium

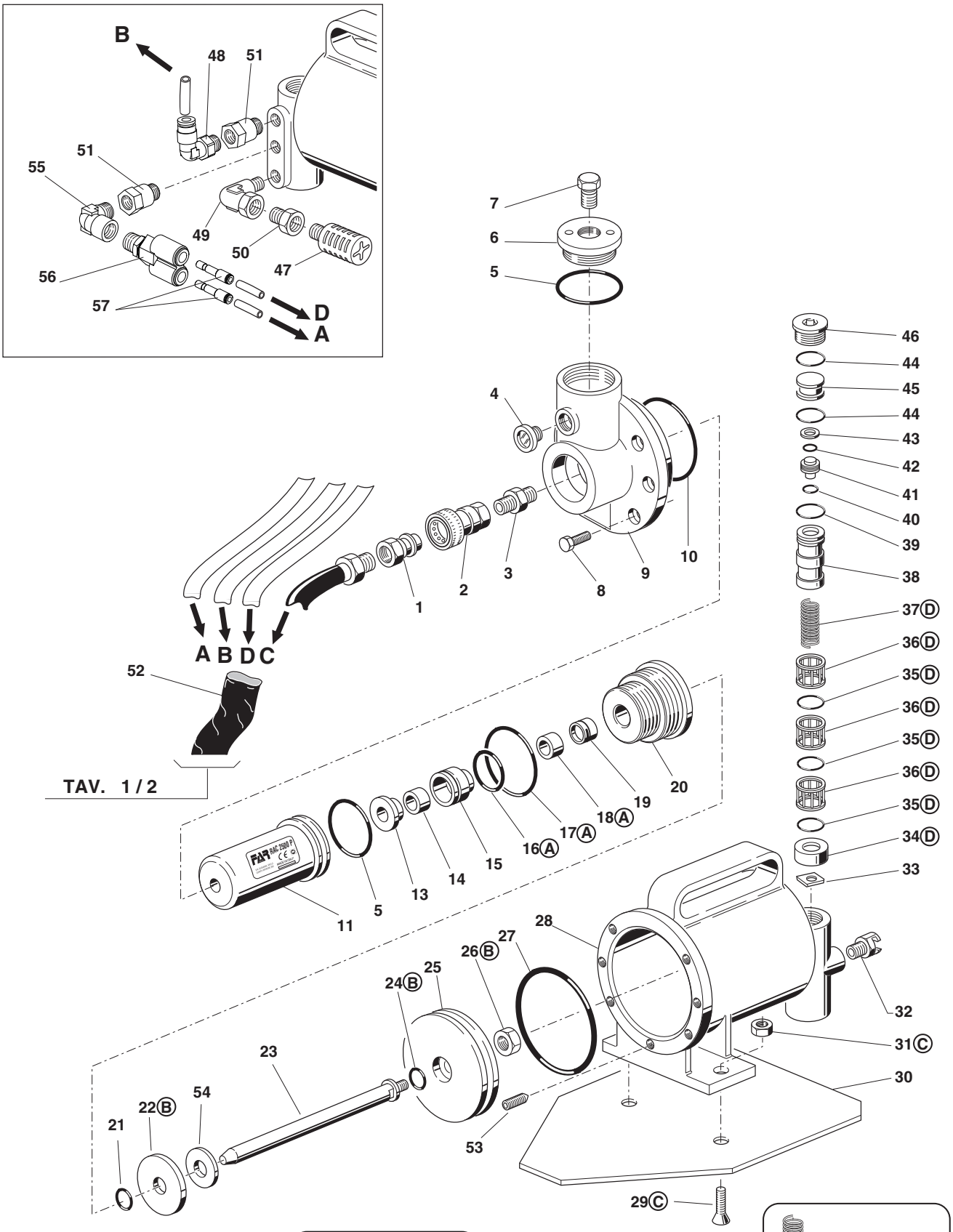

FAR BOLOGNA ITALY
RIVETTI E RIVETTATRICI

MOD.
RAC 3000
TAV 1/2

Rivettatrice oleopneumatica per rivetti ø 4,8*÷ 7,8**
Hydropneumatic riveting tool for rivets ø ø 4,8*÷ 7,8**
Outil à riveter oléopneumatique pour rivets ø ø 4,8*÷ 7,8**
Pneumatisch-hydraulisches Werkzeug für Blindniete ø 4,8*÷ 7,8**

* Escluso Alluminio • Alu excluded • Sauf alu • Ausgenommen Aluminium
** Solo Alluminio • Aluminium only • Seulement Aluminium • Nur Aluminium

N°	COD.	Qt.	DESCRIZIONE	DESCRIPTION	DESCRIPTION	BESCHREIBUNG	(€) x1
01	717004	1	Ugello per rivetto ø 4,8 Cu / Acc.	Nozzle for rivet ø 4,8 Cu / Steel	Buse pour rivets ø 4,8 Cu / Acier	Mundstück für Nieten ø 4,8 Cu / Stahl	2,50
02			Cannotto porta ugello	Sleeve carrying nozzle	Tube porte buse	Düsenträger	
	713253	1	Per mod. fino al 01/2019	For mod. up to 01/2019	Pour mod. jusqu'à 01/2019	Für Mod. bis 01/2019	20,30
	71346400	1	Per mod. dal 02/2019	For mod. from 02/2019	Pour mod. depuis 02/2019	Für Mod. ab 02/2019	22,00
03D	711337	1	Guarnizione OR 2-021	Gasket OR 2-021	Joint OR 2-021	Dichtung OR 2-021	0,60
04	710562	1	Cono porta morsetti	Clamps holding cone	Cône porte-mors	Spannbackenhalterkegel	15,60
05	71345507	3	Morsettoi alta prestazione	High-performance clamp	Mor haute résistance	Hochleistungsspannbacken	6,20
06	711270	1	Apri morsetti	Clamps opener	Ouvre-mors	Spannbackenöffner	6,00
07	710853	1	Molla	Spring	Ressort	Feder	0,60
08D	711336	3	Guarnizione OR 2-114	Gasket OR 2-114	Joint OR 2-114	Dichtung OR 2-114	0,60
09A	71346130	1	Anello	Ring	Bague	Ring	1,50
10	717005	1	Ugello per rivetto ø 6 / 6,4	Nozzle for rivet ø 6 / 6,4	Buse pour rivets ø 6 / 6,4	Mundstück für Nieten ø 6 / 6,4	2,50
11	713255	1	Raccordo anteriore	Front connector	Raccord anterieur	Vorderes Anschlussstück	38,00
12D	711722	1	Guarnizione B-094063-B / NEI	Gasket B-094063-B / NEI	Joint B-094063-B / NEI	Dichtung B-094063-B / NEI	11,90
13D	713272	2	Guarnizione OR 2-125	Gasket OR 2-125	Joint OR 2-125	Dichtung OR 2-125	1,20
14D	713278	3	Guarnizione OR 2-122	Gasket OR 2-122	Joint OR 2-122	Dichtung OR 2-122	1,20
15D	713277	1	Anello Parbak 8-122	Ring Parbak 8-122	Bague Parbak 8-122	Ring Parbak 8-122	3,00
16D	713276	1	Guarnizione TSE-134094	Gasket TSE-134094	Joint TSE-134094	Dichtung TSE-134094	10,70
17D	713258	1	Anello anti estrusione	Anti-extrusion ring	Bague anti-extrusion	Ring Antiextrusion	6,30
18	713251	1	Pistone oleodinamico	Hydraulic piston	Piston oléodynamique	Öldynamischer Kolben	76,30
19D	713273	2	Guarnizione OR 17,5 x 1,5	Gasket OR 17,5 x 1,5	Joint OR 17,5 x 1,5	Dichtung OR 17,5 x 1,5	0,60
20D	713274	2	Guarnizione OR 8 x 1,5	Gasket OR 8 x 1,5	Joint OR 8 x 1,5	Dichtung OR 8 x 1,5	0,60
21	713247	1	Bussola	Bush	Douille	Hülse	3,30
22	711821	1	Anello Seeger JV 20	Seeger ring JV 20	Bague seeger JV 20	Seeger-Ring JV 20	0,60
23D	713275	1	Guarnizione OR 2-122	Gasket OR 2-122	Joint OR 2-122	Dichtung OR 2-122	1,20
24	723269	1	Cilindro Oleodinamico	Hydraulic cylinder	Cylindre oléohydraulique	Hydraulischer Zylinder	145,70
25	71346119	1	Gancio bilanciatore	Balancer hook	Crochet équilibreur	Ausgleichshaken	4,20
26D	710350	1	Guarnizione OR 2-109	Gasket OR 2-109	Joint OR 2-109	Dichtung OR 2-109	0,60
27	713250	1	Raccordo posteriore	Back connector	Raccord postérieur	Hinteranschlusstück	16,40
28	711273	1	Raccordo contenitore	Container connector	Raccord conteneur	Behälteranschlusstück	4,80
29	717007	1	Ugello per rivetto ø 7,8	Nozzle for rivet ø 7,8	Buse pour rivets ø 7,8	Mundstück für Nieten ø 7,8	2,50
30	717018	1	Ugello per rivetto ø 4,8	Nozzle for rivet ø 4,8	Buse pour rivets ø 4,8	Mundstück für Nieten ø 4,8	6,00
31	717019	1	Ugello per rivetto ø 6,4	Nozzle for rivet ø 6,4	Buse pour rivets ø 6,4	Mundstück für Nieten ø 6,4	6,00
32	717015	1	Ugello per rivetto Farbolt ø 6,4	Nozzle for rivet Farbolt ø 6,4	Buse pour rivets Farbolt ø 6,4	Mundstück für Nieten Farbolt ø 6,4	12,50
33	717016	1	Ugello per rivetto Farbolt ø 4,8	Nozzle for rivet Farbolt ø 4,8	Buse pour rivets Farbolt ø 4,8	Mundstück für Nieten Farbolt ø 4,8	12,50
34	713213	3	Morsetto per Farbolt	Clamp for Farbolt	Mor pour Farbolt	Spannbacken für Farbolt	5,80
35	710969	1	Contenitore olio	Oil container	Container d'huile	Ol Flasche	2,10
36	711092	1	Chiave a brugola 5 mm	Wrench 5 mm	Clé 5 mm	Schlüssel 5 mm	1,20
37D	710367	2	Guarnizione OR 2-008	Gasket OR 2-008	Joint OR 2-008	Dichtung OR 2-008	0,60
38	711234	3	Rullino ø 2 x 11,8	Pin ø 2 x 11,8	Molette ø 2 x 11,8	Bolzen ø 2 x 11,8	0,60
39	72A00163	1	Corpo valvolina lunga	Long valve body	Corps soupape long	Körper lang kleines Ventil	73,20
40D	710918	2	Guarnizione OR 2-005	Gasket OR 2-005	Joint OR 2-005	Dichtung OR 2-005	0,60
41	711254	1	Pistoncino valvola	Valve piston	Piston soupape	Kleiner Ventilkolben	7,00
42D	711338	1	Guarnizione OR 2-003	Gasket OR 2-003	Joint OR 2-003	Dichtung OR 2-003	0,60
43	711261	1	Levetta apertura aspirazione	Leve for inlet opening	Levier ouverture aspiration	Hebel für Einlaßöffnung	1,80
44	710824	1	Pulsante	Push button	Poussoir	Drucktaste	0,60
45D	710919	1	Guarnizione OR 2-004	Gasket OR 2-004	Joint OR 2-004	Dichtung OR 2-004	0,60
46	711253	1	Pistoncino valvola	Valve piston	Piston soupape	Kleiner Ventilkolben	7,00
47	711356	1	Cono porta morsetti per Farbolt	Cone holding clmaps for Farbolt	Cône porte mors pour Farbolt	Spannbackenhalterkegel Farbolt	17,90
48	711370	1	Raccordo uscita	Out put connector	Raccord sortie	Austrittanschlussstück	6,10
49	710906	1	Rondella 400-020-4490	Washer 400-020-4490	Rondelle 400-020-4490	Unterlegscheibe 400-020-4490	1,80
50	710839	1	Tappo serbatoio olio	Oil tank plug	Bouchon réservoir d'huile	Stopsel Olbehälter	3,00
51	71345610	1	Impugnatura	Handgrip	Poignée	Handgriff	105,10
52	71345212	1	Deflettore chiodi	Nails baffle	Déflecteur de clous	Ablenker für Nägel	3,10
53	711059	2	Tubo Rilsan ø 5 x 3,5 x 2600	Rilsan tube ø 5 x 3,5 x 2600	Tuyau Rilsan ø 5 x 3,5 x 2600	Rilsan Schlauch ø 5 x 3,5 x 2600	6,50
54	71345609	1	Raccordo finale impugnatura	Ending handgrip connector	Raccord finale poignée	Griffendverbindung	55,50
55D	71C00697	1	Guarnizione OR 5-256	Gasket OR 5-256	Joint OR 5-256	Dichtung OR 5-256	0,80
56	71345607	1	Raccordo	Connector	Raccord	Anschlussstück	39,10
57	71345606	1	Raccordo flangiato	Flanged connector	Raccord à bride	Flanschanschlussstück	30,40
58	711039	1	Raccordo girevole	Rotating connector	Raccord evoluable	Drehbares Anschlussstück	35,50
59D	711061	3	Guarnizione OR 5-614	Gasket OR 5-614	Joint OR 5-614	Dichtung OR 5-614	0,60
60	71345608	1	Raccordo fisso	Fixed connector	Raccord fixe	Fester Anschluss	28,00
61D	710921	1	Guarnizione OR 2-115	Gasket OR 2-115	Joint OR 2-115	Dichtung OR 2-115	1,20
62	711036	1	Riduzione	Reduction	Réduction	Reduzierstück	11,90
63			Tubo alta pressione mt 1,85	High pressure tube mt 1,85	Tuyau haute pression mt 1,85	Hochdruckrohr mt 1,85	
	71C00094	1	Per mod. fino al 01/2019	For mod. up to 01/2019	Pour mod. jusqu'à 01/2019	Für Mod. bis 01/2019	125,40
	71C01554	1	Per mod. dal 02/2019	For mod. from 02/2019	Pour mod. depuis 02/2019	Für Mod. ab 02/2019	110,00
64	71C00729	2	Raccordo 6580 - ø 5	Connector 6580 - ø 5	Raccord 6580 - ø 5	Anschlussstück 6580 - ø 5	5,90
65	713391	1	Chiave piana 12 mm	Flat key 12 mm	Clé plate 12 mm	Schlüssel 12 mm	2,20

FAR BOLOGNA ITALY
RIVETTI E RIVETTATRICI

MOD.
RAC 3000
TAV 1/2

Rivettatrice oleopneumatica per rivetti ø 4,8*÷ 7,8**
Hydropneumatic riveting tool for rivets ø ø 4,8*÷ 7,8**
Outil à riveter oléopneumatique pour rivets ø ø 4,8*÷ 7,8**
Pneumatisch-hydraulisches Werkzeug für Blindniete ø 4,8*÷ 7,8**

* Escluso Alluminio • Alu excluded • Sauf alu • Ausgenommen Aluminium
** Solo Alluminio • Aluminium only • Seulement Aluminium • Nur Aluminium

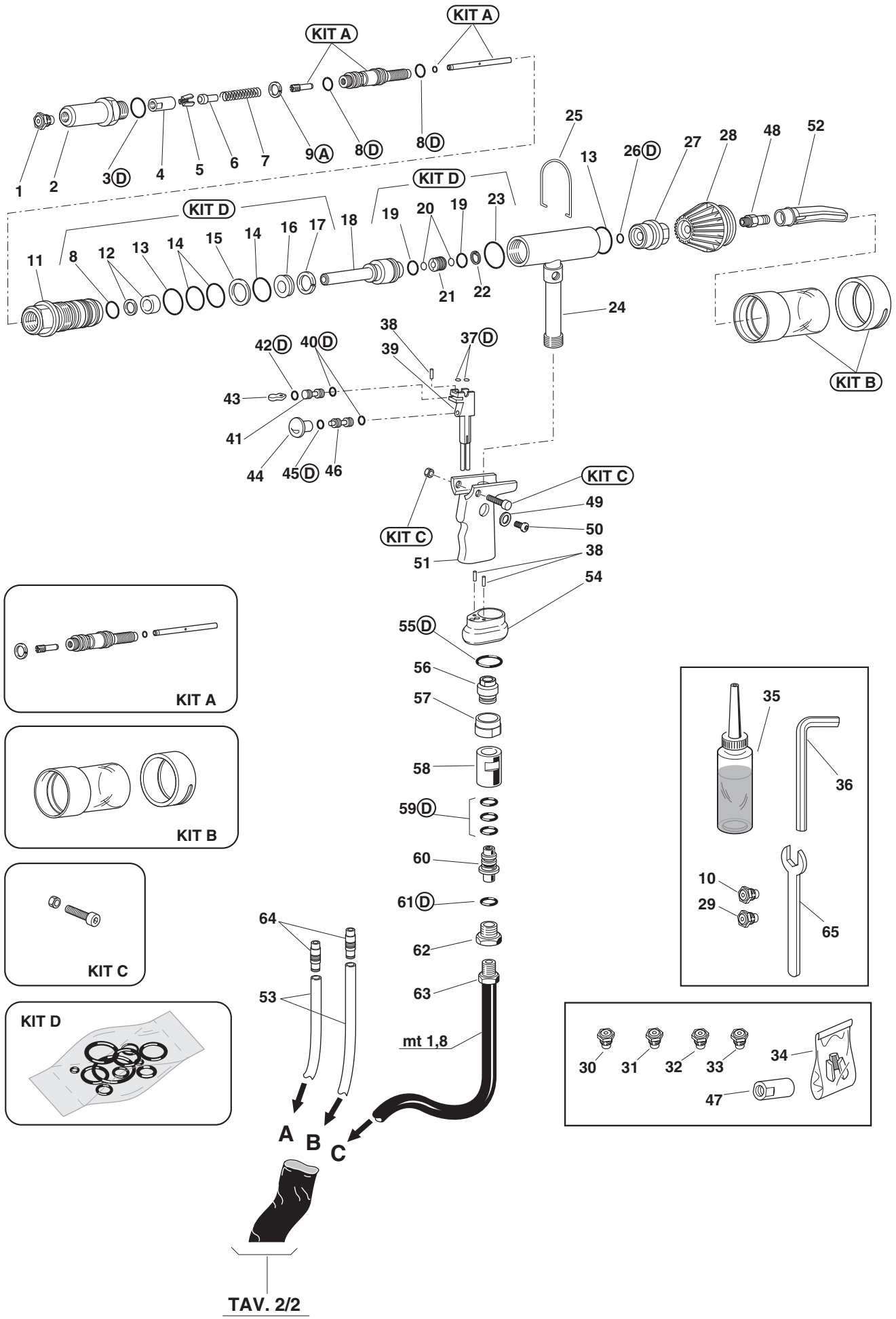

KIT

N°	COD.	Qt.	DESCRIZIONE	DESCRIPTION	DESCRIPTION	BESCHREIBUNG	(€) x1
KITA	**743254**		**Kit Porta cono**	**Cone holder kit**	**Kit porte-cône**	**Kit Kegelhalter**	**44,40**
KITB	**740819**		**Kit Contenitore chiodi**	**Nail tank kit**	**Kit récupérateur de clous**	**Kit Behälter für Nägel**	**5,50**
KITC	**742144**		**Kit Vite M 3**	**Screw M 3 kit**	**Kit vis M 3**	**Kit Schraube M 3**	**3,00**
KITD	**74000046**		**Kit Guarnizioni**	**Gaskets kit**	**Kit joints**	**Kit Dichtungen**	**53,00**
03D	711337	1	Guarnizione OR 2-021	Gasket OR 2-021	Joint OR 2-021	Dichtung OR 2-021	
08D	711336	3	Guarnizione OR 2-114	Gasket OR 2-114	Joint OR 2-114	Dichtung OR 2-114	
12D	711722	1	Guarnizione B-094063-B / NEI	Gasket B-094063-B / NEI	Joint B-094063-B / NEI	Dichtung B-094063-B / NEI	
13D	713272	2	Guarnizione OR 2-125	Gasket OR 2-125	Joint OR 2-125	Dichtung OR 2-125	
14D	713278	3	Guarnizione OR 2-122	Gasket OR 2-122	Joint OR 2-122	Dichtung OR 2-122	
15D	713277	1	Anello Parbak 8-122	Ring Parbak 8-122	Bague Parbak 8-122	Ring Parbak 8-122	
16D	713276	1	Guarnizione TSE-134094	Gasket TSE-134094	Joint TSE-134094	Dichtung TSE-134094	
17D	713258	1	Anello anti estrusione	Anti-extrusion ring	Bague anti-extrusion	Ring Antiextrusion	
19D	713273	2	Guarnizione OR 17,5 x 1,5	Gasket OR 17,5 x 1,5	Joint OR 17,5 x 1,5	Dichtung OR 17,5 x 1,5	
20D	713274	2	Guarnizione OR 8 x 1,5	Gasket OR 8 x 1,5	Joint OR 8 x 1,5	Dichtung OR 8 x 1,5	
23D	713275	1	Guarnizione OR 2-122	Gasket OR 2-122	Joint OR 2-122	Dichtung OR 2-122	
26D	710350	1	Guarnizione OR 2-109	Gasket OR 2-109	Joint OR 2-109	Dichtung OR 2-109	
37D	710367	2	Guarnizione OR 2-008	Gasket OR 2-008	Joint OR 2-008	Dichtung OR 2-008	
40D	710918	2	Guarnizione OR 2-005	Gasket OR 2-005	Joint OR 2-005	Dichtung OR 2-005	
42D	711338	1	Guarnizione OR 2-003	Gasket OR 2-003	Joint OR 2-003	Dichtung OR 2-003	
45D	710919	1	Guarnizione OR 2-004	Gasket OR 2-004	Joint OR 2-004	Dichtung OR 2-004	
55D	71C00697	1	Guarnizione OR 5-256	Gasket OR 5-256	Joint OR 5-256	Dichtung OR 5-256	
59D	711061	3	Guarnizione OR 5-614	Gasket OR 5-614	Joint OR 5-614	Dichtung OR 5-614	
61D	710921	1	Guarnizione OR 2-115	Gasket OR 2-115	Joint OR 2-115	Dichtung OR 2-115	

FAR BOLOGNA ITALY
RIVETTI E RIVETTATRICI

MOD.
RAC 3000
TAV 1/2

Rivettatrice oleopneumatica per rivetti ø 4,8*÷ 7,8**
Hydropneumatic riveting tool for rivets ø ø 4,8*÷ 7,8**
Outil à riveter oléopneumatique pour rivets ø ø 4,8*÷ 7,8**
Pneumatisch-hydraulisches Werkzeug für Blindniete ø 4,8*÷ 7,8**

* Escluso Alluminio • Alu excluded • Sauf alu • Ausgenommen Aluminium
** Solo Alluminio • Aluminium only • Seulement Aluminium • Nur Aluminium

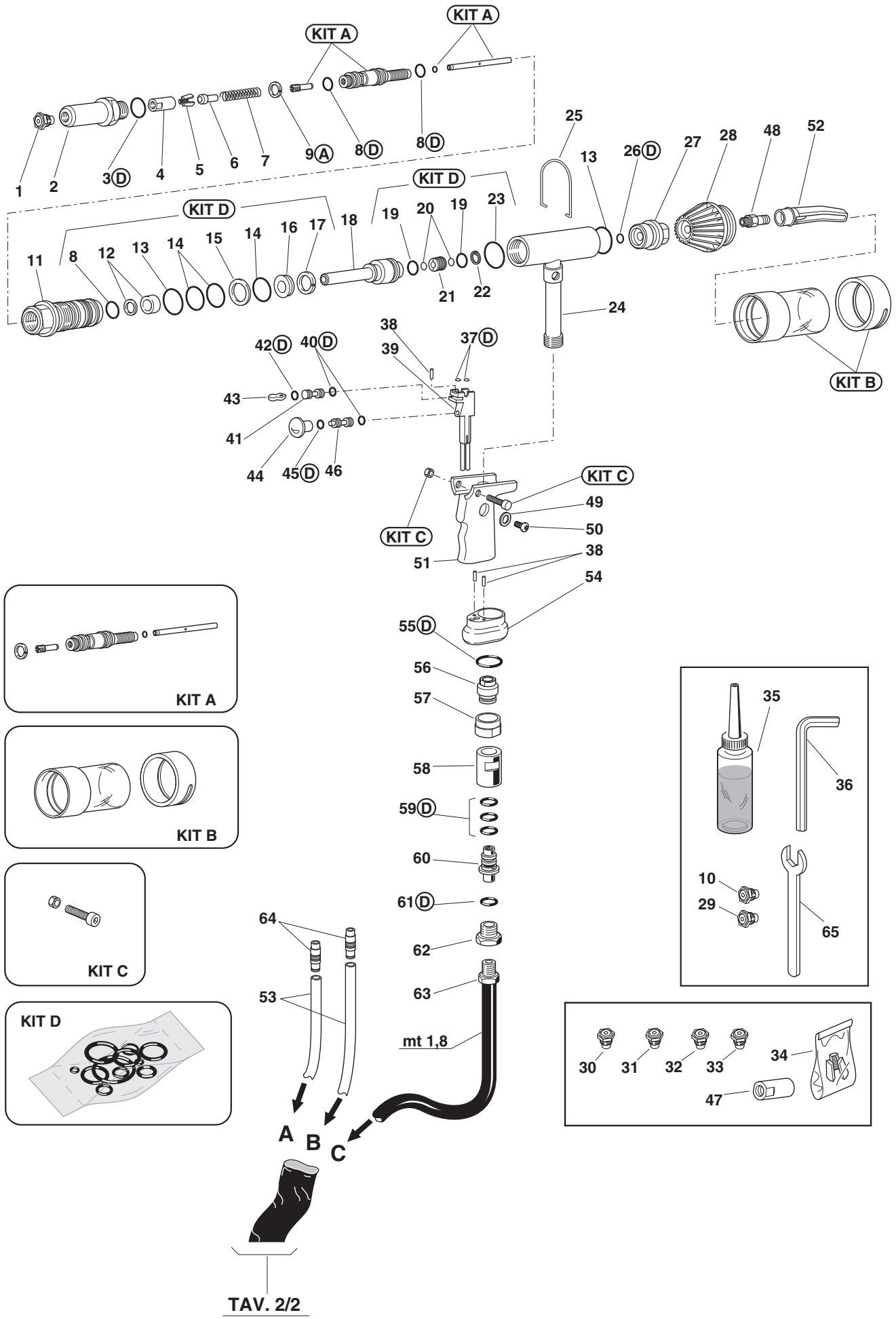

FAR BOLOGNA ITALY
RIVETTI E RIVETTATRICI

MOD.
RAC 3000
TAV 2/2

Rivettatrice oleopneumatica per rivetti ø 4,8*÷ 7,8**
Hydropneumatic riveting tool for rivets ø ø 4,8*÷ 7,8**
Outil à riveter oléopneumatique pour rivets ø ø 4,8*÷ 7,8**
Pneumatisch-hydraulisches Werkzeug für Blindniete ø 4,8*÷ 7,8**

* Escluso Alluminio • Alu excluded • Sauf alu • Ausgenommen Aluminium
** Solo Alluminio • Aluminium only • Seulement Aluminium • Nur Aluminium

N°	COD.	Qt.	DESCRIZIONE	DESCRIPTION	DESCRIPTION	BESCHREIBUNG	(€) x1
01	71345604	1	Testata cilindro posteriore	Back cylinder head	Tête cylindre postérieur	Hinterer Zylinderkopf	209,50
02	71345603	1	Testata cilindro anteriore	Front cylinder head	Tête cylindre anterieur	Vorderer Zylinderkopf	214,20
03	711665	1	Tappo valvola	Valve cap	Bouchon soupape	Ventilverschluss	16,40
04	71C00694	2	Raccordo 6510 - ø 5 - 1/8"	Connector 6510 - ø 5 - 1/8"	Raccord 6510 - ø 5 - 1/8"	Anschlussstück 6510 - ø 5 - 1/8"	3,30
05	711994	2	Raccordo 6510 - ø 8 - 1/4"	Connector 6510 - ø 8 - 1/4""	Raccord 6510 - ø 8 - 1/4"	Anschlussstück 6510 - ø 8 - 1/4"	3,70
06	71C01563	2	Silenziatore Art.527 - SPPE 1/4"	Silencer Art.527 - SPPE 1/4"	Silencieur Art.527 - SPPE 1/4"	Schalldämpfer Art.527 - SPPE 1/4"	2,40
07	71C00179	3	Raccordo S 2020 - 1/4"- 1/4"	Connector S 2020 - 1/4"- 1/4"	Raccord S 2020 - 1/4"- 1/4"	Anschlussstück.S 2020 - 1/4"- 1/4"	5,80
08	710841	1	Spoletta	Valve	Bobine	Ventil	9,00
09	710822	1	Pistoncino valvola	Valve piston	Piston soupape	Kleiner Ventilkolben	4,20
10H	710258	1	Guarnizione OR 5-612	Gasket OR 5-612	Joint OR 5-612	Dichtung OR 5-612	0,60
11H	710922	2	Guarnizione OR 018	Gasket OR 018	Joint OR 018	Dichtung OR 018	0,30
12	712268	1	Tappo guida molla	Spring guide plug	Bouchon guide ressort	Federführungverschluß	4,80
13	712061	1	Rondella	Washer	Rondelle	Unterlegscheibe	24,10
14H	710916	1	Guarnizione OR 2-015	Gasket OR 2-015	Joint OR 2-015	Dichtung OR 2-015	0,60
15H	710528	1	Guarnizione OR 008	Gasket OR 008	Joint OR 008	Dichtung OR 008	0,30
16	71345599	1	Piastra forata	Drilled plate	Plaque percée	Durchbohrte Platte	54,50
17	711663	1	Tappo 2611-1/4"	Cap 2611-1/4"	Bouchon 2611-1/4"	Verschluss 2611-1/4"	2,40
18	71345165	1	Cannotto Booster	Booster sleeve	Tube booster	Muffe Booster	106,70
19	71345440	1	Pistone pneumatico	Pneumatic piston	Piston pneumatique	Pneumatischer Kolben	75,60
20	716161	1	Anello di arresto guarnizione	Stop ring	Bague d'arrêt joint	Dichtungsanschlagring	18,70
21			Ammortizzatore	Shock absorber	Ammortisseur	Stossdämpfer	
	710548	1	Per mod. fino al 01/2019	For mod. up to 01/2019	Pour mod. jusqu'à 01/2019	Für Mod. bis 01/2019	1,90
	71346399	1	Per mod. dal 02/2019	For mod. from 02/2019	Pour mod. depuis 02/2019	Für Mod. ab 02/2019	8,00
22H	710595	1	Guarnizione OR 2-341	Gasket OR 2-341	Joint OR 2-341	Dichtung OR 2-341	6,20
23H	71C00402	2	Guarnizione OR 2-239	Gasket OR 2-239	Joint OR 2-239	Dichtung OR 2-239	5,30
24	712050	2	Vite STCE M8 x 8 UNI 5923	Screw STCE M8 x 8 UNI 5923	Vis STCEI M8 x 8 UNI 5923	Schraube STCE M8 x 8 UNI 5923	0,30
25	716180	1	Valvola VSC 544 - 1/4"	Valve VSC 544 - 1/4"	Soupape VSC 544 - 1/4"	Ventil VSC 544 - 1/4"	19,00
26	711662	1	Livello olio HFE.9	Oil level HFE.9	Niveau huile HFE.9	Ölstand HFE.9	6,00
27	71345598	4	Tirante M 8	Tie rod M 8	Tirant M 8	Gewindedorn M 8	10,30
28	712793	4	Vite TCCE.M6 x 18 UNI 5931	Screw TCCE.M6 x 18 UNI 5931	Vis TCCE.M6 x 18 UNI 5931	Schraube TCCE.M6 x 18 UNI 5931	0,30
29	71345596	1	Camicia	Jacket	Chemise	Gehäuse	67,80
30	712585	8	Rosetta ø 8 UNI 6592	Washer ø 8 UNI 6592	Rondelle ø 8 UNI 6592	Unterlegscheibe ø 8 UNI 6592	0,20
31	711825	1	Raccordo NPT 1300	Connector NPT 1300	Raccord NPT 1300	Anschlussstück NPT 1300	3,00
32	711823	1	Raccordo NV 1/4" NPT-F	Connector NV 1/4" NPT-F	Raccord NV 1/4" NPT-F	Anschlussstück NV 1/4" NPT-F	36,20
33	71345601	1	Piede	Foot	Pied	Fuss	54,10
34	710623	6	Dado M 6 UNI 7473	Nut M 6 UNI 7473	Ecrou M 6 UNI 7473	Mutter M 6 UNI 7473	0,40
35	711829	4	Vite TSCE M6 x 20 UNI 5933	Screw TSCE M6 x 20 UNI 5933	Vis TSCE M6 x 20 UNI 5933	Schraube TSCE M6 x 20 UNI 5933	0,40
36			Guida raccordo	Pilot connector	Guide raccord	Führungsanschlussstück	
	71345597	1	Per mod. fino al 01/2019	For mod. up to 01/2019	Pour mod. jusqu'à 01/2019	Für Mod. bis 01/2019	61,50
	71346398	1	Per mod. dal 02/2019	For mod. from 02/2019	Pour mod. depuis 02/2019	Für Mod. ab 02/2019	61,50
37	71345600	1	Bussola per guarnizione	Sleeving gasket	Douille pour joint	Dichtungshülse	62,70
38	710905	1	Anello Seeger 11 UNI 7437	Seeger ring 11 UNI 7437	Bague seeger 11 UNI 7437	Seeger-Ring 11 UNI 7437	0,30
39	71345602	2	Piastrina angolare	Angle plate	Plaque d'angle	Winkelplatte	15,80
40	71C00737	1	Maniglia M 943-144 B M5	Handle M 943-144 B M5	Poignee M 943-144 B M5	Griff M 943-144 B M5	12,90
41	716143	2	Vite TCCE M5 x 10 UNI 5931	Screw TCCE M5 x 10 UNI 5931	Vis TCCE M5 x 10 UNI 5931	Schraube TCCE M5 x 10 UNI 5931	0,20
42	71C00732	2	Vite STCE M6 x 20 UNI 5923	Screw STCE M6 x 20 UNI 5923	Vis STCE M6 x 20 UNI 5923	Schraube STCE M6 x 20 UNI 5923	0,50
43	71C00703	8	Dado M 8 UNI 5721	Nut M 8 UNI 5721	Ecrou M 8 UNI 5721	Mutter M 8 UNI 5721	0,50
44	712824	1	Colonnetta 2525 -1/4" H 27	Stud bolt 2525 -1/4" H 27	Colonnette 2525 -1/4" H 27	Schraubbolzen 2525 -1/4" H 27	3,90
46	716356	1	Raccordo 6525 - ø 8 - 1/4"	Connector 6525 - ø 8 - 1/4"	Raccord 6525 - ø 8 - 1/4"	Anschlussstück 6525 - ø 8 - 1/4"	10,50
47	71C00373	1	Anello di tenuta 2661-3/8"	O Ring 2661-3/8"	Bague de tenue 2661-3/8"	Verdichtungsring 2661-3/8"	0,50
48	711998	1	Tappo 2611-3/8"	Cap 2611-3/8"	Bouchon 2611-3/8"	Verschluss 2611-3/8"	2,60
49	71C00216	1	Anello di tenuta 2661-1/4"	O Ring 2661-1/4"	Bague de tenue 2661-1/4"	Verdichtungsring 2661-1/4"	0,30
50GH	710923	1	Guarnizione OR 012	Gasket OR 012	Joint OR 012	Dichtung OR 012	0,30
51G	710912	1	Dado M 10 x 6	Nut M 10 x 6	Ecrou M 10 x 6	Mutter M 10 x 6	3,70
52H	710003	1	Guarnizione OR 5-052	Gasket OR 5-052	Joint OR 5-052	Dichtung OR 5-052	0,60
53EH	711982	1	Guarnizione OR 2-120	Gasket OR 2-120	Joint OR 2-120	Dichtung OR 2-120	1,20
54EH	711661	1	Guarnizione OR 2-135	Gasket OR 2-135	Joint OR 2-135	Dichtung OR 2-135	2,00
55EH	716164	1	Anello Sealing WRI 14	Ring Sealing WRI 14	Bague Sealing WRI 14	Ring Sealing WRI 14	
56EH	711341	1	Guarnizione TS-14-22-5,8 / L	Gasket TS-14-22-5,8 / L	Joint TS-14-22-5,8 / L	Dichtung TS-14-22-5,8 / L	7,70
57EH	710579	1	Guarnizione OR 2-113	Gasket OR 2-113	Joint OR 2-113	Dichtung OR 2-113	0,60
58FH	710823	3	Gabbia	Cage	Cage	Käfig	
59FH	710921	3	Guarnizione OR 2-115	Gasket OR 2-115	Joint OR 2-115	Dichtung OR 2-115	1,20
60EH	710375	1	Guarnizione OR 2-131	Gasket OR 2-131	Joint OR 2-131	Dichtung OR 2-131	1,20
61EH	716162	1	Anello Sealing RSS 14-22/1	Ring Sealing RSS 14-22/1	Bague Sealing RSS 14-22/1	Ring Sealing RSS 14-22/1	
62	712160	1	Guaina contenimento tubi	Sheath	Gaine confinement tuyaux	Kabelmantel	2,40
63	711824	1	Raccordo NV 1/4" NPT-M	Connector NV 1/4" NPT-M	Raccord NV 1/4" NPT-M	Anschlussstück NV 1/4" NPT-M	18,10
64F	711158	1	Molla	Spring	Ressort	Feder	0,60
65F	710840	1	Distanziale valvola	Valve spacer	Entretoise soupape	Distanzstück Ventil	
66	711067	2	Raccordo 6520 - ø 8 - 1/4"	Connector 6520 - ø 8 - 1/4"	Raccord 6520 - ø 8 - 1/4"	Anschlussstück 6520 - ø 8 - 1/4"	7,80
67	71C01562	1	Raccordo 6550 - ø 8	Connector 6550 - ø 8	Raccord 6550 - ø 8	Anschlussstück 6550 - ø 8	6,00
68	71346422	1	Tubo Rilsan ø 8 x 6 x 45	Rilsan tube ø 8 x 6 x 45	Tuyau Rilsan ø 8 x 6 x 45	Rilsan Schlauch ø 8 x 6 x 45	0,40
69	71346421	2	Tubo Rilsan ø 8 x 6 x 35	Rilsan tube ø 8 x 6 x 35	Tuyau Rilsan ø 8 x 6 x 35	Rilsan Schlauch ø 8 x 6 x 35	0,40

FAR BOLOGNA ITALY
RIVETTI E RIVETTATRICI

MOD.
RAC 3000
TAV 2/2

Rivettatrice oleopneumatica per rivetti ø 4,8*÷ 7,8**
Hydropneumatic riveting tool for rivets ø ø 4,8*÷ 7,8**
Outil à riveter oléopneumatique pour rivets ø ø 4,8*÷ 7,8**
Pneumatisch-hydraulisches Werkzeug für Blindniete ø 4,8*÷ 7,8**

* Escluso Alluminio • Alu excluded • Sauf alu • Ausgenommen Aluminium
** Solo Alluminio • Aluminium only • Seulement Aluminium • Nur Aluminium

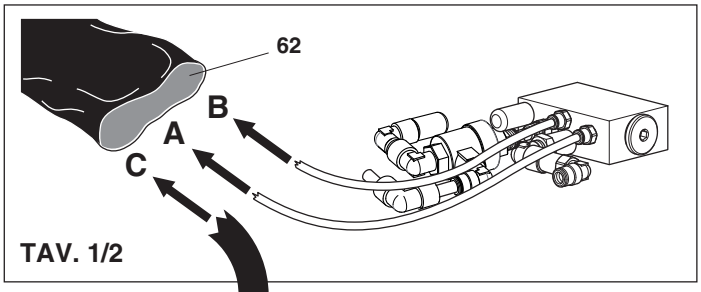

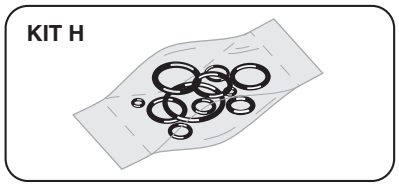

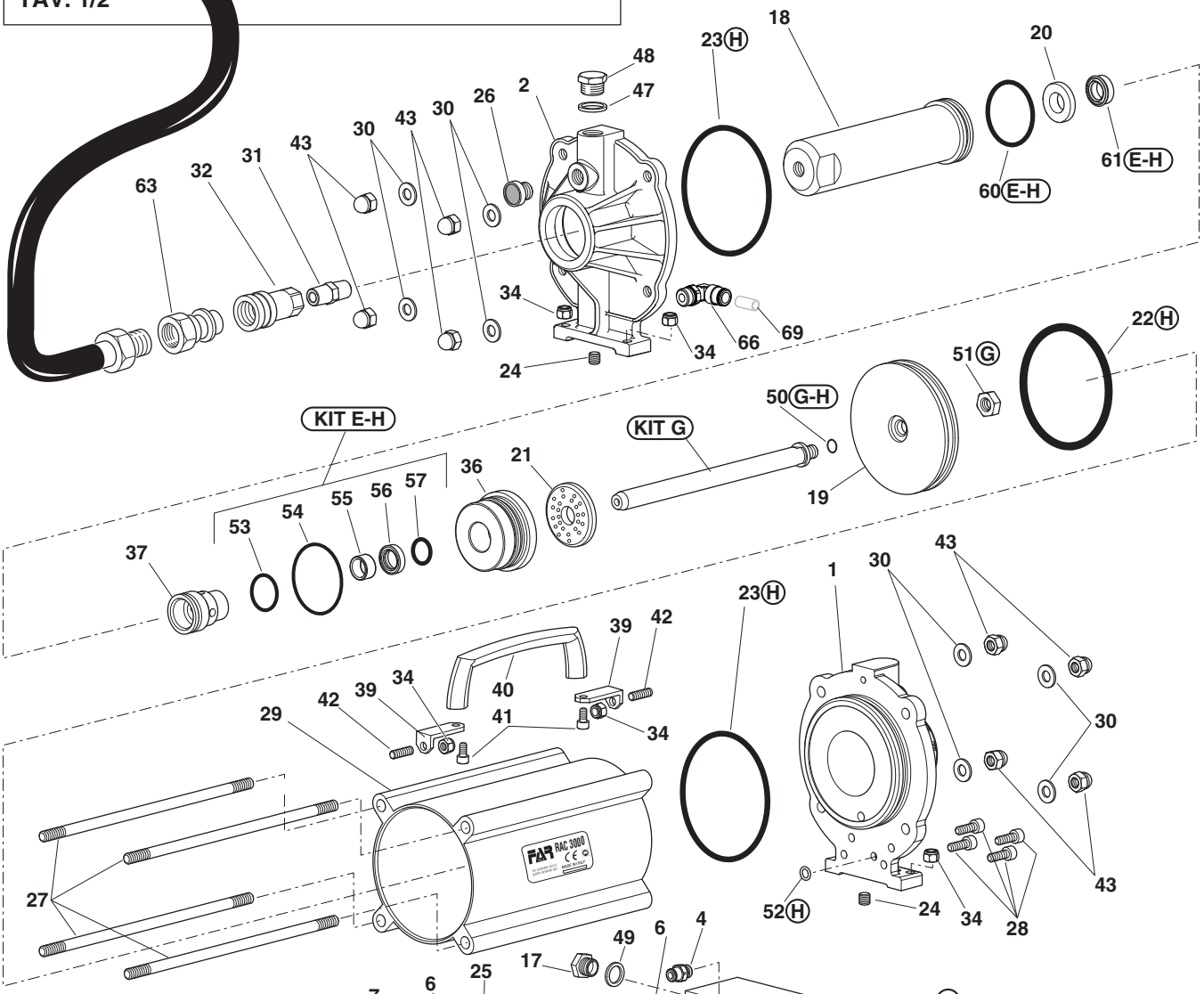

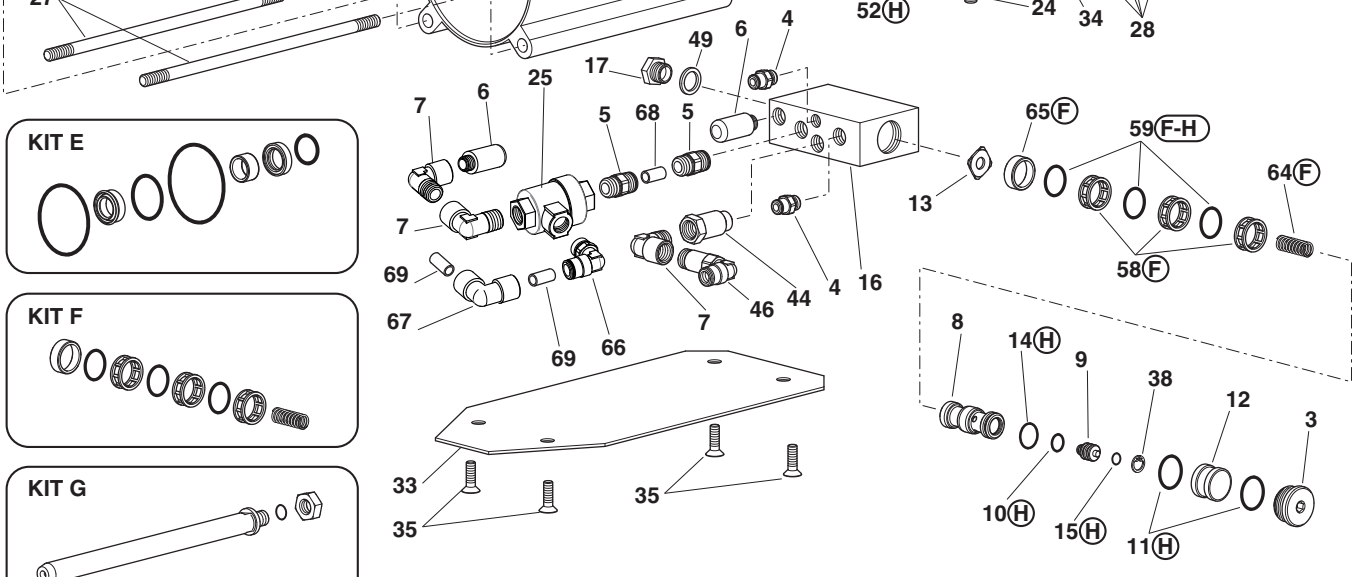

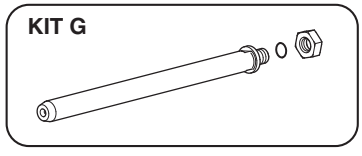

KIT

N°	COD.	Qt.	DESCRIZIONE	DESCRIPTION	DESCRIPTION	BESCHREIBUNG	(€) x1
KITE	**74000047**		**Kit Raccordo anteriore**	**Front connector kit**	**Kit raccord antérieur**	**Kit Vorderanschlussstück**	**36,20**
KITF	**740840**		**Kit Distanziale valvola**	**Valve spacer kit**	**Kit entretoise soupape**	**Kit Distanzstück Ventil**	**8,60**
KITG	**74000048**		**Kit Stelo**	**Stem kit**	**Kit tige**	**Kit Schaft**	**91,90**
KITH	**74000049**		**Kit Guarnizioni**	**Gaskets kit**	**Kit joints**	**Kit Dichtungen**	**54,50**
10H	710258	1	Guarnizione OR 5-612	Gasket OR 5-612	Joint OR 5-612	Dichtung OR 5-612	
11H	710922	2	Guarnizione OR 018	Gasket OR 018	Joint OR 018	Dichtung OR 018	
14H	710916	1	Guarnizione OR 2-015	Gasket OR 2-015	Joint OR 2-015	Dichtung OR 2-015	
15H	710528	1	Guarnizione OR 008	Gasket OR 008	Joint OR 008	Dichtung OR 008	
22H	710595	1	Guarnizione OR 2-341	Gasket OR 2-341	Joint OR 2-341	Dichtung OR 2-341	
23H	71C00402	2	Guarnizione OR 2-239	Gasket OR 2-239	Joint OR 2-239	Dichtung OR 2-239	
50H	710923	1	Guarnizione OR 012	Gasket OR 012	Joint OR 012	Dichtung OR 012	
52H	710003	1	Guarnizione OR 5-052	Gasket OR 5-052	Joint OR 5-052	Dichtung OR 5-052	
53H	711982	1	Guarnizione OR 2-120	Gasket OR 2-120	Joint OR 2-120	Dichtung OR 2-120	
54H	711661	1	Guarnizione OR 2-135	Gasket OR 2-135	Joint OR 2-135	Dichtung OR 2-135	
55H	716164	1	Anello Sealing WRI 14	Ring Sealing WRI 14	Bague Sealing WRI 14	Ring Sealing WRI 14	
56H	711341	1	Guarnizione TS-14-22-5,8 / L	Gasket TS-14-22-5,8 / L	Joint TS-14-22-5,8 / L	Dichtung TS-14-22-5,8 / L	
57H	710579	1	Guarnizione OR 2-113	Gasket OR 2-113	Joint OR 2-113	Dichtung OR 2-113	
58H	710823	3	Gabbia	Cage	Cage	Käfig	
59H	710921	3	Guarnizione OR 2-115	Gasket OR 2-115	Joint OR 2-115	Dichtung OR 2-115	
60H	710375	1	Guarnizione OR 2-131	Gasket OR 2-131	Joint OR 2-131	Dichtung OR 2-131	
61H	716162	1	Anello Sealing RSS 14-22/1	Ring Sealing RSS 14-22/1	Bague Sealing RSS 14-22/1	Ring Sealing RSS 14-22/1	

FAR BOLOGNA ITALY
RIVETTI E RIVETTATRICI

MOD.
RAC 3000
TAV 2/2

Rivettatrice oleopneumatica per rivetti ø 4,8*÷ 7,8**
Hydropneumatic riveting tool for rivets ø ø 4,8*÷ 7,8**
Outil à riveter oléopneumatique pour rivets ø ø 4,8*÷ 7,8**
Pneumatisch-hydraulisches Werkzeug für Blindniete ø 4,8*÷ 7,8**

* Escluso Alluminio • Alu excluded • Sauf alu • Ausgenommen Aluminium
** Solo Alluminio • Aluminium only • Seulement Aluminium • Nur Aluminium

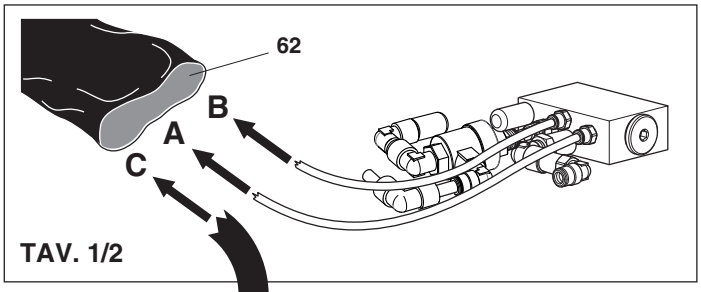

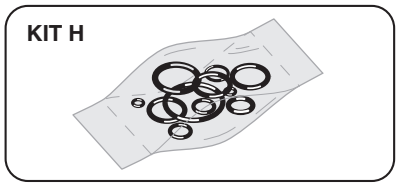

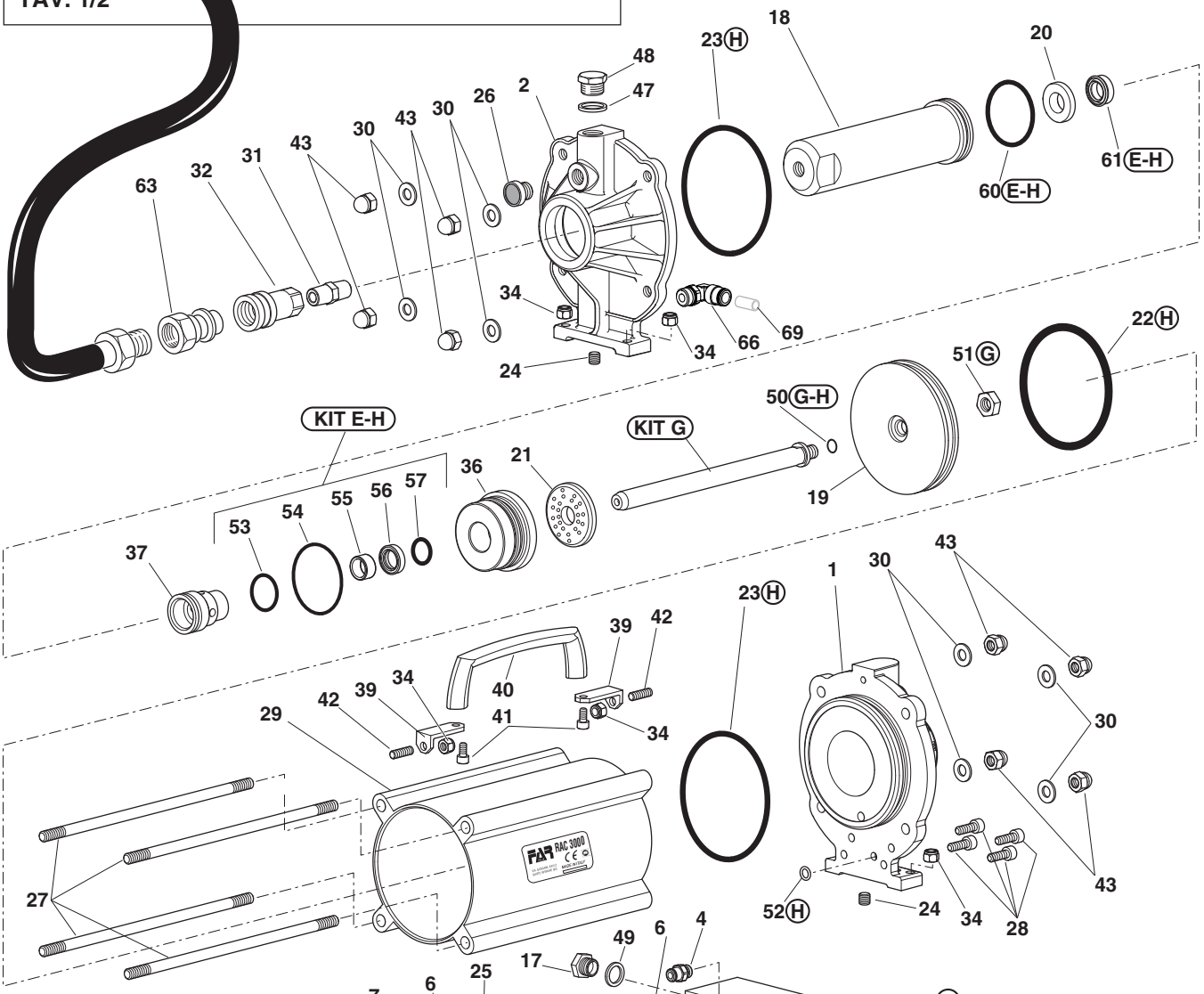

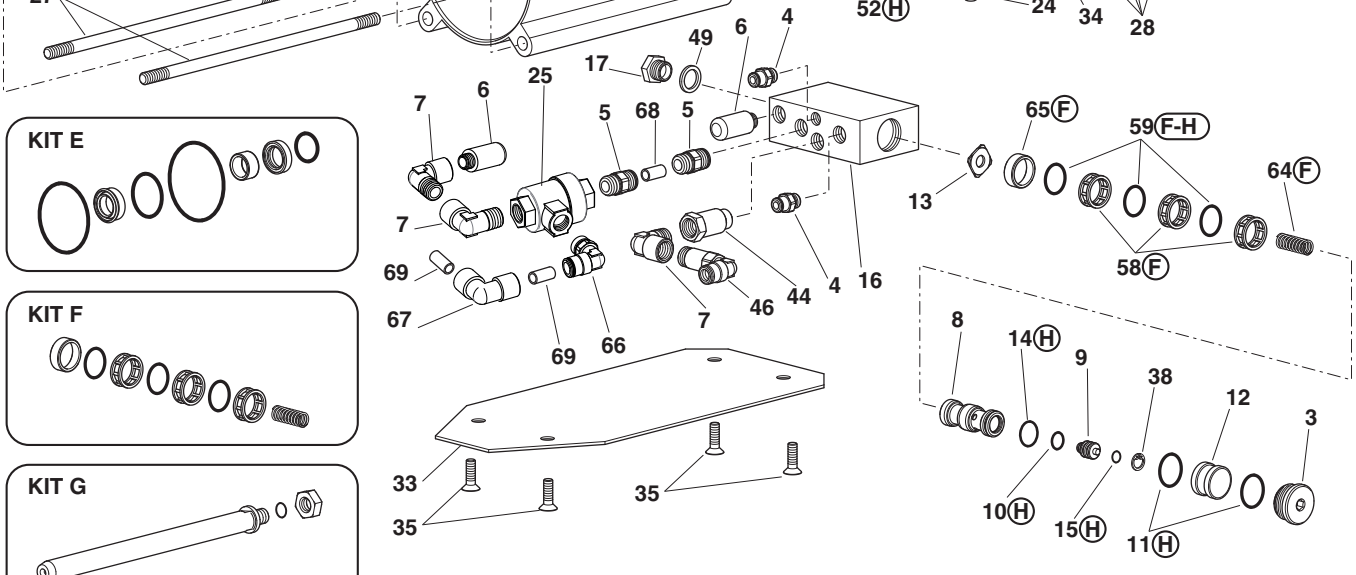

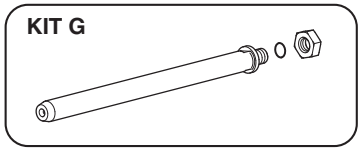

FAR BOLOGNA ITALY
RIVETTI E RIVETTATRICI

MOD.
UBR-E
TAV 1/4

Rivettatrice oleopneumatica per rivetti ø 2,4 ÷ 6*
Hydropneumatic riveting tool for rivets ø ø 2,4 ÷ 6*
Outil à riveter oléopneumatique pour rivets ø ø 2,4 ÷ 6*
Pneumatisch-hydraulisches Werkzeug für Blindniete ø 2,4 ÷ 6*

* Solo alluminio • Aluminium only • Seulement aluminium • • Nur Aluminium

N°	COD.	Qt.	DESCRIZIONE	DESCRIPTION	DESCRIPTION	BESCHREIBUNG	(€) x1
01	717004	1	Ugello per rivetto ø 4,8 Cu / Acc.	Nozzle for rivet ø 4,8 Cu / Steel	Buse pour rivets ø 4,8 Cu / Acier	Mundstück für Nieten ø 4,8 Cu / Stahl	2,50
02	710843	1	Cannotto porta ugello	Sleeve carrying nozzle	Tube porte buse	Düsenträger	15,00
03	710300	1	Guarnizione OR 020	Gasket OR 020	Joint OR 020	Dichtung OR 020	0,30
04	710859	1	Cono porta morsetti	Clamps holding cone	Cône porte-mors	Spannbackenhalterkegel	15,00
05	71345507	3	Morsettoi alta prestazione	High-performance clamp	Mor haute résistance	Hochleistungsspannbacken	6,20
06	710849	1	Apri morsetti	Clamps opener	Ouvre-mors	Spannbackenöffner	4,30
07	710853	1	Molla	Spring	Ressort	Feder	0,60
08H	710834	1	Cannotto aspirazione	Suction sleeve	Tube aspiration	Ansaugrohr	
09	710102	1	Guarnizione OR 113	Gasket OR 113	Joint OR 113	Dichtung OR 113	0,30
10H	710858	1	Porta cono	Cone holder	Porte-cône	Kegelhalter	
11H	710832	1	Prolunga espulsione	Expeller extension	Allonge ejecteur	Auswerfverlängerungsstück	
12	711630	1	Vite TCCE M8 x 40 UNI 5931	Screw TCCE M8 x 40 UNI 5931	Vis TCCE M8 x 40 UNI 5931	Schraube TCCE M8 x 40 UNI 5931	0,70
14	71346401	1	Cilindro Oleodinamico	Hydraulic cylinder	Cylindre oléohydraulique	Hydraulischer Zylinder	276,50
15	711609	1	Riduzione M/F-TRG 1713	Reduction M/F-TRG 1713	Réduction M/F-TRG 1713	Reduzierstück M/F-TRG 1713	3,50
16	71C00097	1	Raccordo 1919001313	Connector 1919001313	Raccord 1919001313	Anschlussstück 1919001313	16,00
18	711364	1	Supporto unità	Unit support	Support unité	Einheit-Halter	60,00
19	710916	1	Guarnizione OR 2-015	Gasket OR 2-015	Joint OR 2-015	Dichtung OR 2-015	0,60
20	710917	1	Guarnizione OR 2-118	Gasket OR 2-118	Joint OR 2-118	Dichtung OR 2-118	1,20
21	710855	1	Bussola per guarnizione	Sleeving gasket	Douille pour joint	Dichtungshülse	9,10
22	710577	1	Guarnizione B-086055	Gasket B-086055	Joint B-086055	Dichtung B-086055	10,70
23	710908	1	Rondella	Washer	Rondelle	Unterlegscheibe	0,30
24	711974	1	Anello Seeger JV 22	Seeger ring JV 22	Bague seeger JV 22	Seeger-Ring JV 22	0,80
25A	711973	1	Anello Seeger AV 16	Seeger ring AV 16	Bague seeger AV 16	Seeger-Ring AV 16	
26A	710845	1	Anello di arresto guarnizione	Stop ring	Bague d'arrêt joint	Dichtungsanschlagring	
27	710901	1	Guarnizione B-102070	Gasket B-102070	Joint B-102070	Dichtung B-102070	10,70
28A	710821	1	Anello anti estrusione	Anti-extrusion ring	Bague anti-extrusion	Ring Antiextrusion	
29	712281	1	Pistone	Piston	Piston	Kolben	48,30
30	711119	1	Molla	Spring	Ressort	Feder	6,20
31	711120	1	Molla	Spring	Ressort	Feder	6,20
32C	711401	1	Bussola finale	End bush	Douille	Hülse	
33C	710186	1	Guarnizione OR 010	Gasket OR 010	Joint OR 010	Dichtung OR 010	
34	710850	1	Tappo guida molla	Spring guide plug	Bouchon guide ressort	Federführungverschluß	15,00
35	710401	1	Rondella	Washer	Rondelle	Unterlegscheibe	3,50
36	710838	1	Raccordo uscita	Out put connector	Raccord sortie	Austrittanschlussstück	3,10
37	717006	1	Ugello per rivetto ø 2,4	Nozzle for rivet ø 2,4	Buse pour rivets ø 2,4	Mundstück für Nieten ø 2,4	2,50
38	717001	1	Ugello per rivetto ø 2,4 ÷ 3,4	Nozzle for rivet ø 2,4 ÷ 3,4	Buse pour rivets ø 2,4 ÷ 3,4	Mundstück für Nieten ø 2,4 ÷ 3,4	2,50
39	717002	1	Ugello per rivetto ø 4	Nozzle for rivet ø 4	Buse pour rivets ø 4	Mundstück für Nieten ø 4	2,50
40	717003	1	Ugello per rivetto ø 4,8 All.	Nozzle for rivet ø 4,8 All.	Buse pour rivets ø 4,8 All.	Mundstück für Nieten ø 4,8 All.	2,50
41	717005	1	Ugello per rivetto ø 6 / 6,4	Nozzle for rivet ø 6 / 6,4	Buse pour rivets ø 6 / 6,4	Mundstück für Nieten ø 6 / 6,4	2,50
43	710554	1	Tappo spurgo	Cap	Bouchon	Verschluss	1,20
44	710555	1	Rondella 400-004-4490	Washer 400-004-4490	Rondelle 400-004-4490	Unterlegscheibe 400-004-4490	1,80
45	712026	1	Tubo Rilsan ø 5 x 3,5 x 2000	Rilsan tube ø 5 x 3,5 x 2000	Tuyau Rilsan ø 5 x 3,5 x 2000	Rilsan Schlauch ø 5 x 3,5 x 2000	2,30
46	710818	1	Raccordo contenitore	Container connector	Raccord conteneur	Behälteranschlusstück	5,50
47B	710819	1	Contenitore chiodi	Nails container	Récupérateur de clous	Behälter für Nägel	
48B	711136	1	Convogliatore aria	Air conveyor	Convoyeur air	Luftconveyor	
49	71C00099	1	Raccordo 1501013130	Connector 1501013130	Raccord 1501013130	Anschlussstück 1501013130	2,50
50	711983	1	Raccordo 6511 - ø 5 - M5	Connector 6511 - ø 5 - M5	Raccord 6511 - ø 5 - M5	Anschlussstück 6511 - ø 5 - M5	5,40
51	711068	1	Raccordo 6520 - ø 5 - 1/8"	Connector 6520 - ø 5 - 1/8"	Raccord 6520 - ø 5 - 1/8"	Anschlussstück 6520 - ø 5 - 1/8"	5,40
52	711823	1	Raccordo NV 1/4" NPT-F	Connector NV 1/4" NPT-F	Raccord NV 1/4" NPT-F	Anschlussstück NV 1/4" NPT-F	36,20
53	711824	2	Raccordo NV 1/4" NPT-M	Connector NV 1/4" NPT-M	Raccord NV 1/4" NPT-M	Anschlussstück NV 1/4" NPT-M	18,10
54	711073	1	Tubo alta pressione mt 1,8	High pressure tube mt 1,8	Tuyau haute pression mt 1,8	Hochdruckrohr mt 1,8	71,70
55	71C01518	1	Rondella 400-023-4490	Washer 400-023-4490	Rondelle 400-023-4490	Unterlegscheibe 400-023-4490	3,80

FAR BOLOGNA ITALY
RIVETTI E RIVETTATRICI

MOD.
UBR-E
TAV 1/4

Rivettatrice oleopneumatica per rivetti ø 2,4 ÷ 6*
Hydropneumatic riveting tool for rivets ø ø 2,4 ÷ 6*
Outil à riveter oléopneumatique pour rivets ø ø 2,4 ÷ 6*
Pneumatisch-hydraulisches Werkzeug für Blindniete ø 2,4 ÷ 6*

* Solo alluminio • Aluminium only • Seulement aluminium • • Nur Aluminium

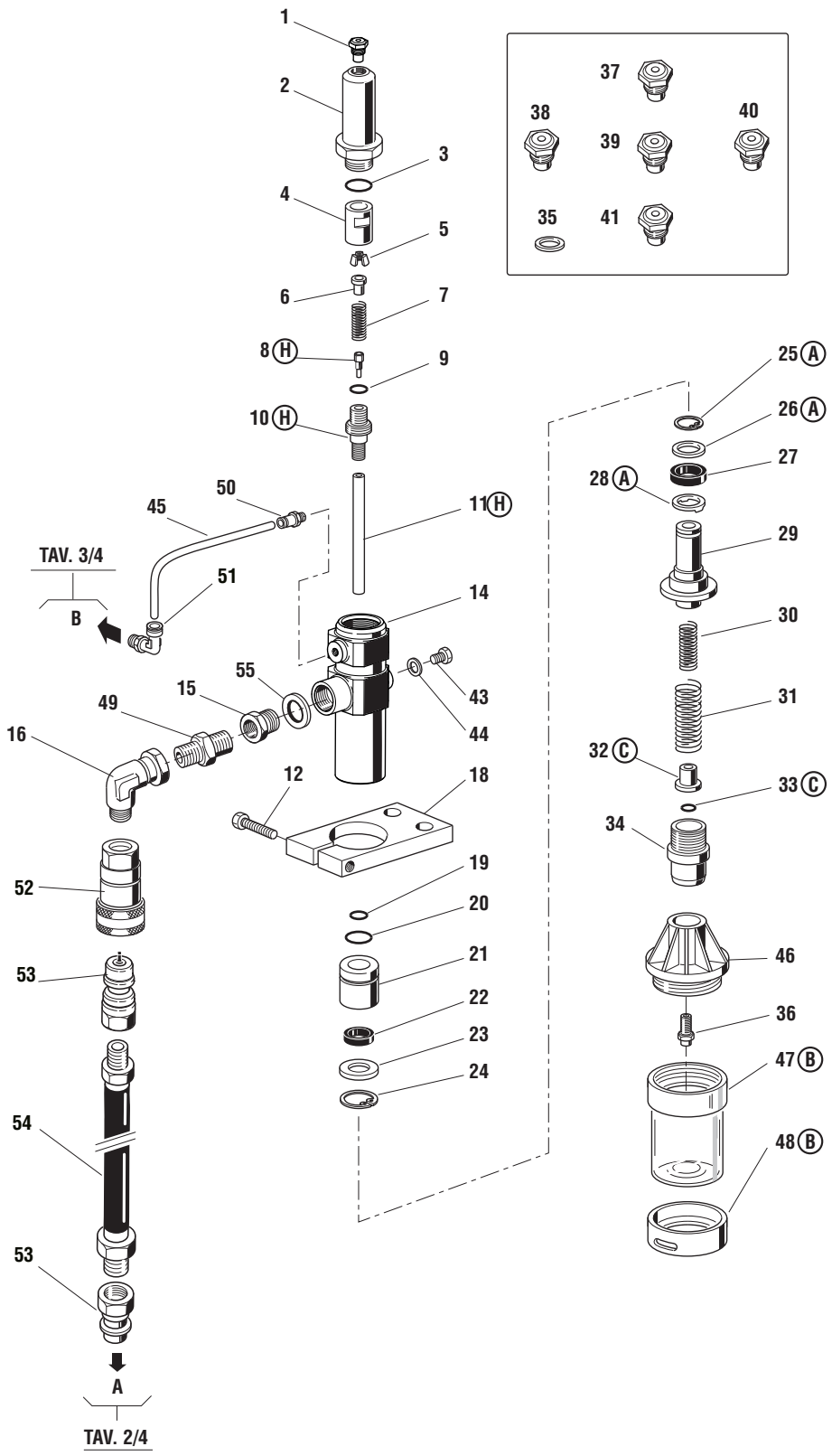

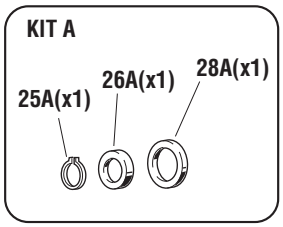

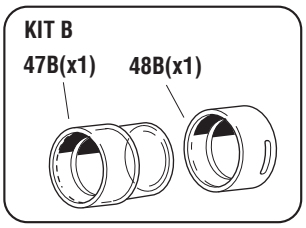

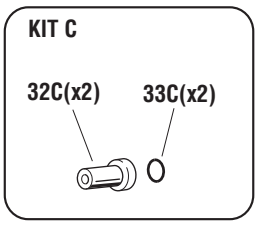

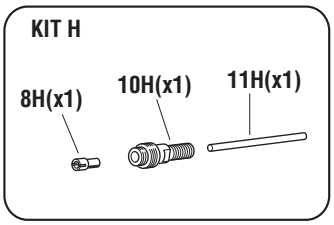

FAR BOLOGNA ITALY
RIVETTI E RIVETTATRICI

MOD.
UBR-E
TAV 1/4

Rivettatrice oleopneumatica per rivetti ø 2,4 ÷ 6*
Hydropneumatic riveting tool for rivets ø ø 2,4 ÷ 6*
Outil à riveter oléopneumatique pour rivets ø ø 2,4 ÷ 6*
Pneumatisch-hydraulisches Werkzeug für Blindniete ø 2,4 ÷ 6*

* Solo alluminio • Aluminium only • Seulement aluminium • • Nur Aluminium

KIT

N°	COD.	Qt.	DESCRIZIONE	DESCRIPTION	DESCRIPTION	BESCHREIBUNG	(€) x1
KITA	**740821**		**Kit Anello anti estrusione**	**Anti-extrusion ring kit**	**Kit bague anti-extrusion**	**Kit Ring Antiextrusion**	**5,80**
25A	711973	1	Anello Seeger AV 16	Seeger ring AV 16	Bague seeger AV 16	Seeger-Ring AV 16	
26A	710845	1	Anello di arresto guarnizione	Stop ring	Bague d'arrêt joint	Dichtungsanschlagring	
28A	710821	1	Anello anti estrusione	Anti-extrusion ring	Bague anti-extrusion	Ring Antiextrusion	
KITB	**740819**		**Kit Contenitore chiodi**	**Nail tank kit**	**Kit récupérateur de clous**	**Kit Behälter für Nägel**	**5,50**
47B	710819	1	Contenitore chiodi	Nails container	Récupérateur de clous	Behälter für Nägel	
48B	711136	1	Convogliatore aria	Air conveyor	Convoyeur air	Luftconveyor	
KITC	**741401**		**Kit Bussola finale**	**End bush kit**	**Kit douille**	**Kit Hülse**	**4,10**
32C	711401	1	Bussola finale	End bush	Douille	Hülse	
33C	710186	1	Guarnizione OR 010	Gasket OR 010	Joint OR 010	Dichtung OR 010	
KITH	**740858**		**Kit Porta cono**	**Cone holder kit**	**Kit porte-cône**	**Kit Kegelhalter**	**26,50**
08H	710834	1	Cannotto aspirazione	Suction sleeve	Tube aspiration	Ansaugrohr	
10H	710858	1	Porta cono	Cone holder	Porte-cône	Kegelhalter	
11H	710832	1	Prolunga espulsione	Expeller extension	Allonge ejecteur	Auswerfverlängerungsstück	

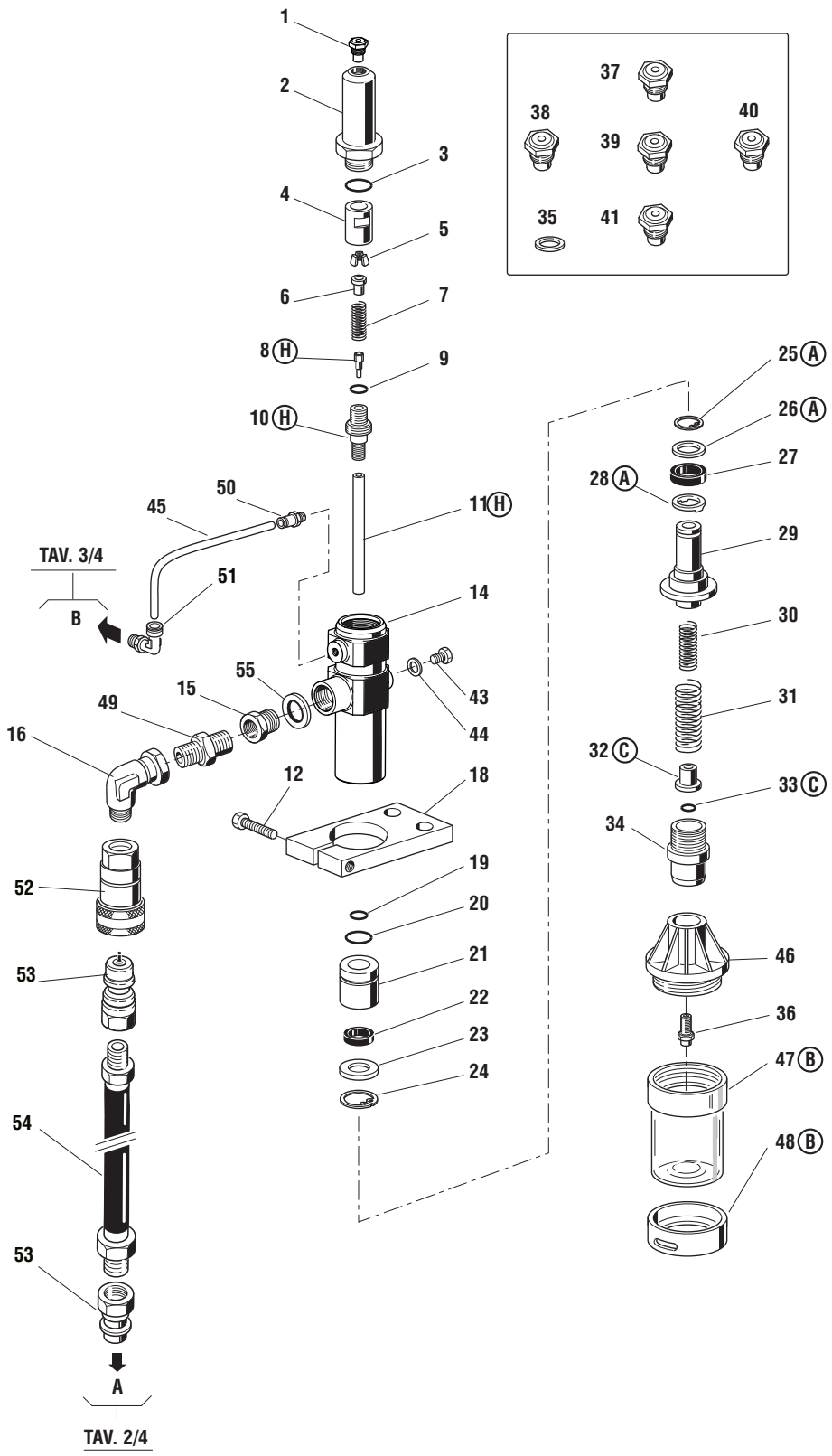
1
2
3
4
5
6
7
8 H
9
10 H
11 H
12
14
15
16
18
19
20
21
22
23
24
25 A
26 A
27
28 A
29
30
31
32 C
33 C
34
35
36
37
38
39
40
41
43
44
45
46
47 B
48 B
49
50
51
52
53
54
55
TAV. 3/4
B
A
TAV. 2/4

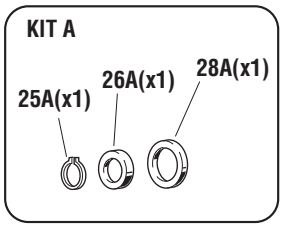
KIT A
25A(x1)
26A(x1)
28A(x1)

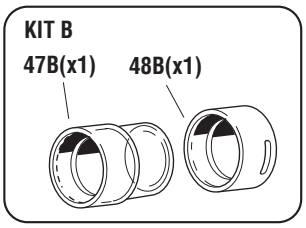
KIT B
47B(x1)
48B(x1)

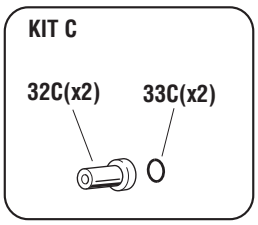
KIT C
32C(x2)
33C(x2)

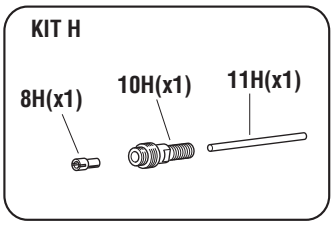
KIT H
8H(x1)
10H(x1)
11H(x1)

FAR BOLOGNA ITALY
RIVETTI E RIVETTATRICI

MOD.
UBR-E
TAV 2/4

Rivettatrice oleopneumatica per rivetti ø 2,4 ÷ 6*
Hydropneumatic riveting tool for rivets ø ø 2,4 ÷ 6*
Outil à riveter oléopneumatique pour rivets ø ø 2,4 ÷ 6*
Pneumatisch-hydraulisches Werkzeug für Blindniete ø 2,4 ÷ 6*

* Solo alluminio • Aluminium only • Seulement aluminium • • Nur Aluminium

N°	COD.	Qt.	DESCRIZIONE	DESCRIPTION	DESCRIPTION	BESCHREIBUNG	(€) x1
01	711828	1	Piede	Foot	Pied	Fuss	33,90
02F	711829	2	Vite TSCE M6 x 20 UNI 5933	Screw TSCE M6 x 20 UNI 5933	Vis TSCE M6 x 20 UNI 5933	Schraube TSCE M6 x 20 UNI 5933	0,40
03F	710623	2	Dado M 6 UNI 7473	Nut M 6 UNI 7473	Ecrou M 6 UNI 7473	Mutter M 6 UNI 7473	0,40
04	710905	1	Anello Seeger 11 UNI 7437	Seeger ring 11 UNI 7437	Bague seeger 11 UNI 7437	Seeger-Ring 11 UNI 7437	0,30
05	711663	1	Tappo 2611-1/4"	Cap 2611-1/4"	Bouchon 2611-1/4"	Verschluss 2611-1/4"	2,40
06	711660	1	Tappo	Cap	Bouchon	Verschluss	38,60
07	710375	2	Guarnizione OR 2-131	Gasket OR 2-131	Joint OR 2-131	Dichtung OR 2-131	1,20
08	711662	1	Livello olio HFE.9	Oil level HFE.9	Niveau huile HFE.9	Ölstand HFE.9	6,00
09	711664	1	Guarnizione OR 2-237	Gasket OR 2-237	Joint OR 2-237	Dichtung OR 2-237	6,00
10	711656	1	Testata cilindro	Cylinder head	Tête cylindre	Zylinderkopf	119,20
11	710211	6	Vite TCCE M6 x 14 UNI 5931	Screw TCCE M6 x 14 UNI 5931	Vis TCCE M6 x 14 UNI 5931	Schraube TCCE M6 x 14 UNI 5931	0,30
12	711825	1	Raccordo NPT 1300	Connector NPT 1300	Raccord NPT 1300	Anschlussstück NPT 1300	3,00
13	711823	1	Raccordo NV 1/4" NPT-F	Connector NV 1/4" NPT-F	Raccord NV 1/4" NPT-F	Anschlussstück NV 1/4" NPT-F	36,20
15	711657	1	Guida stelo	Rod guide	Guide tige	Schaftführung	48,30
16	711827	1	Guarnizione TS-12-19-5,7 / L	Gasket TTS-12-19-5,7 / L	Joint TS-12-19-5,7 / L	Dichtung TS-12-19-5,7 / L	6,10
17D	711065	1	Anello Sealing WRI 12	Ring Sealing WRI 12	Bague Sealing WRI 12	Ring Sealing WRI 12	5,50
18D	711661	1	Guarnizione OR 2-135	Gasket OR 2-135	Joint OR 2-135	Dichtung OR 2-135	2,00
19D	710572	1	Guarnizione OR 2-120	Gasket OR 2-120	Joint OR 2-120	Dichtung OR 2-120	1,00
20	711050	1	Bussola per guarnizione	Sleeving gasket	Douille pour joint	Dichtungshülse	35,60
21	711066	1	Anello Sealing RSS 12-20	Ring Sealing RSS 12-20	Bague Sealing RSS 12-20	Ring Sealing RSS 12-20	6,40
22	711053	1	Anello di arresto guarnizione	Stop ring	Bague d'arrêt joint	Dichtungsanschlagring	16,70
23	711068	1	Raccordo 6520 - ø 5 - 1/8"	Connector 6520 - ø 5 - 1/8"	Raccord 6520 - ø 5 - 1/8"	Anschlussstück 6520 - ø 5 - 1/8"	5,40
24	711658	1	Cannotto Booster	Booster sleeve	Tube booster	Muffe Booster	83,30
25	711655	1	Cilindro	Cylinder	Cylindre	Zylinder	297,50
26	711679	1	Guarnizione OR 2-339	Gasket OR 2-339	Joint OR 2-339	Dichtung OR 2-339	5,40
27E	710912	1	Dado M 10 x 6	Nut M 10 x 6	Ecrou M 10 x 6	Mutter M 10 x 6	3,70
28	711678	1	Pistone pneumatico	Pneumatic piston	Piston pneumatique	Pneumatischer Kolben	60,00
29E	710923	1	Guarnizione OR 012	Gasket OR 012	Joint OR 012	Dichtung OR 012	0,30
30	711659	1	Stelo	Rod	Tige	Schaft	101,30
31E	710829	1	Ammortizzatore	Shock absorber	Ammortisseur	Stossdampfer	2,20
32	710931	1	Guarnizione OR 614	Gasket OR 614	Joint OR 614	Dichtung OR 614	0,60
33	712268	1	Tappo guida molla	Spring guide plug	Bouchon guide ressort	Federführungverschluß	4,80
34	711665	1	Tappo valvola	Valve cap	Bouchon soupape	Ventilverschluss	16,40
35	710922	2	Guarnizione OR 018	Gasket OR 018	Joint OR 018	Dichtung OR 018	0,30
36	712061	1	Rondella	Washer	Rondelle	Unterlegscheibe	24,10
37G	710840	1	Distanziale valvola	Valve spacer	Entretoise soupape	Distanzstück Ventil	
38G	710921	3	Guarnizione OR 2-115	Gasket OR 2-115	Joint OR 2-115	Dichtung OR 2-115	1,20
39G	710823	3	Gabbia	Cage	Cage	Käfig	
40	711997	1	Tappo 2611-1/8"	Cap 2611-1/8"	Bouchon 2611-1/8"	Verschluss 2611-1/8"	1,40
41	711826	1	Raccordo 2020 - 1/4"	Connector 2020 - 1/4"	Raccord 2020 - 1/4"	Anschlussstück 2020 - 1/4"	5,40
42	711121	1	Riduzione 2521-1/4"-3/8"	Reduction 2521-1/4"-3/8"	Réduction 2521-1/4"-3/8"	Reduzierstück 2521-1/4"-3/8"	4,80
43	711085	1	Silenziatore SPL 3/8"	Silencer SPL 3/8"	Silencieur SPL 3/8"	Schalldämpfer SPL 3/8"	9,50
44G	711158	1	Molla	Spring	Ressort	Feder	0,60
45	710841	1	Spoletta	Valve	Bobine	Ventil	9,00
46	710916	1	Guarnizione OR 2-015	Gasket OR 2-015	Joint OR 2-015	Dichtung OR 2-015	0,60
47	710528	1	Guarnizione OR 008	Gasket OR 008	Joint OR 008	Dichtung OR 008	0,30
48	710822	1	Pistoncino valvola	Valve piston	Piston soupape	Kleiner Ventilkolben	4,20
49	710258	1	Guarnizione OR 5-612	Gasket OR 5-612	Joint OR 5-612	Dichtung OR 5-612	0,60
50	711067	2	Raccordo 6520 - ø 8 - 1/4"	Connector 6520 - ø 8 - 1/4"	Raccord 6520 - ø 8 - 1/4"	Anschlussstück 6520 - ø 8 - 1/4"	7,80
51	710969	1	Contenitore olio	Oil container	Container d'huile	Ol Flasche	2,10
52	712050	1	Vite STCE M8 x 8 UNI 5923	Screw STCE M8 x 8 UNI 5923	Vis STCEI M8 x 8 UNI 5923	Schraube STCE M8 x 8 UNI 5923	0,30
54	711992	1	Tubo Rilsan ø 5 x 3 x 1200	Rilsan tube ø 5 x 3 x 1200	Tuyau Rilsan ø 5 x 3 x 1200	Rilsan Schlauch ø 5 x 3 x 1200	2,30
55	711068	1	Raccordo 6520 - ø 5 - 1/8"	Connector 6520 - ø 5 - 1/8"	Raccord 6520 - ø 5 - 1/8"	Anschlussstück 6520 - ø 5 - 1/8"	5,40
56	711993	1	Tubo Rilsan ø 8 x 6 x 1200	Rilsan tube ø 8 x 6 x 1200	Tuyau Rilsan ø 8 x 6 x 1200	Rilsan Schlauchø 8 x 6 x 1200	2,30

FAR BOLOGNA ITALY
RIVETTI E RIVETTATRICI

MOD.
UBR-E
TAV 2/4

Rivettatrice oleopneumatica per rivetti ø 2,4 ÷ 6*
Hydropneumatic riveting tool for rivets ø ø 2,4 ÷ 6*
Outil à riveter oléopneumatique pour rivets ø ø 2,4 ÷ 6*
Pneumatisch-hydraulisches Werkzeug für Blindniete ø 2,4 ÷ 6*

* Solo alluminio • Aluminium only • Seulement aluminium • • Nur Aluminium

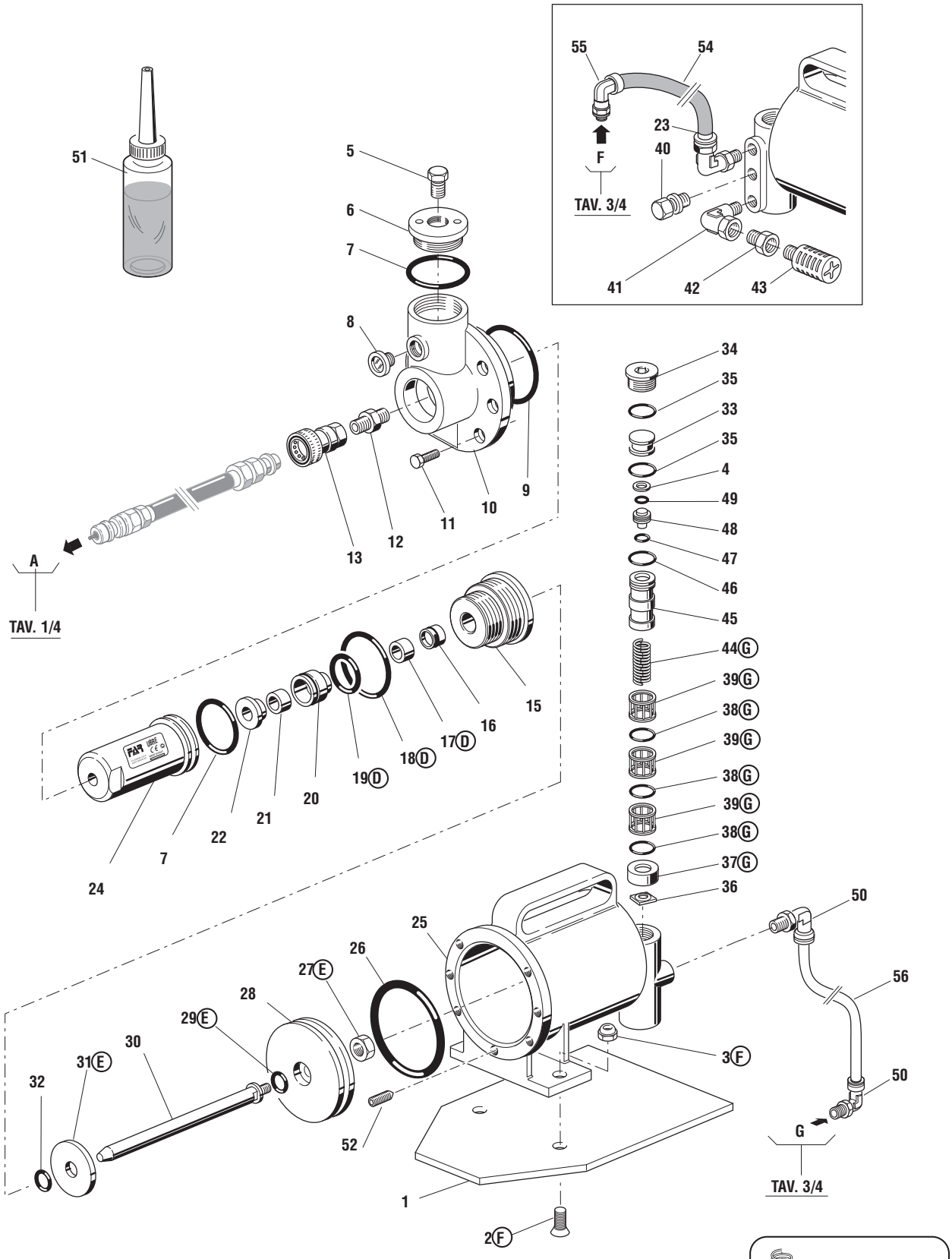

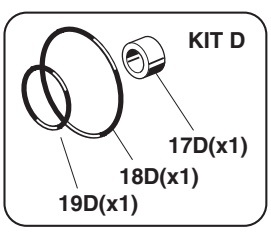

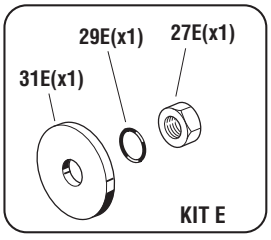

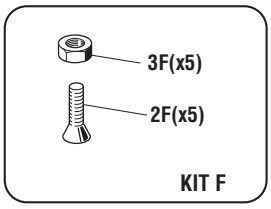

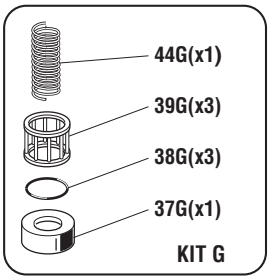

KIT

N°	COD.	Qt.	DESCRIZIONE	DESCRIPTION	DESCRIPTION	BESCHREIBUNG	(€) x1
KITD	**741065**		**Kit Guarnizioni**	**Gaskets kit**	**Kit joints**	**Kit Dichtungen**	**5,80**
17D	711065	1	Anello Sealing WRI 12	Ring Sealing WRI 12	Bague Sealing WRI 12	Ring Sealing WRI 12	
18D	711661	1	Guarnizione OR 2-135	Gasket OR 2-135	Joint OR 2-135	Dichtung OR 2-135	
19D	710572	1	Guarnizione OR 2-120	Gasket OR 2-120	Joint OR 2-120	Dichtung OR 2-120	
KITE	**740829**		**Kit Ammortizzatore**	**Dampener kit**	**Kit ammortisseur**	**Kit Stossdämpfer**	**5,80**
27E	710912	1	Dado M 10 x 6	Nut M 10 x 6	Ecrou M 10 x 6	Mutter M 10 x 6	
29E	710923	1	Guarnizione OR 012	Gasket OR 012	Joint OR 012	Dichtung OR 012	
31E	710829	1	Ammortizzatore	Shock absorber	Ammortisseur	Stossdampfer	
KITF	**741829**		**Kit Vite M 6**	**Screw M 6 kit**	**Kit vis M 6**	**Kit Schraube M 6**	**3,70**
02F	711829	5	Vite TSCE M6 x 20 UNI 5933	Screw TSCE M6 x 20 UNI 5933	Vis TSCE M6 x 20 UNI 5933	Schraube TSCE M6 x 20 UNI 5933	
03F	710623	5	Dado M 6 UNI 7473	Nut M 6 UNI 7473	Ecrou M 6 UNI 7473	Mutter M 6 UNI 7473	
KITG	**740840**		**Kit Distanziale valvola**	**Valve spacer kit**	**Kit entretoise soupape**	**Kit Distanzstück Ventil**	**8,60**
37G	710840	1	Distanziale valvola	Valve spacer	Entretoise soupape	Distanzstück Ventil	
38G	710921	3	Guarnizione OR 2-115	Gasket OR 2-115	Joint OR 2-115	Dichtung OR 2-115	
39G	710823	3	Gabbia	Cage	Cage	Käfig	
44G	711158	1	Molla	Spring	Ressort	Feder	

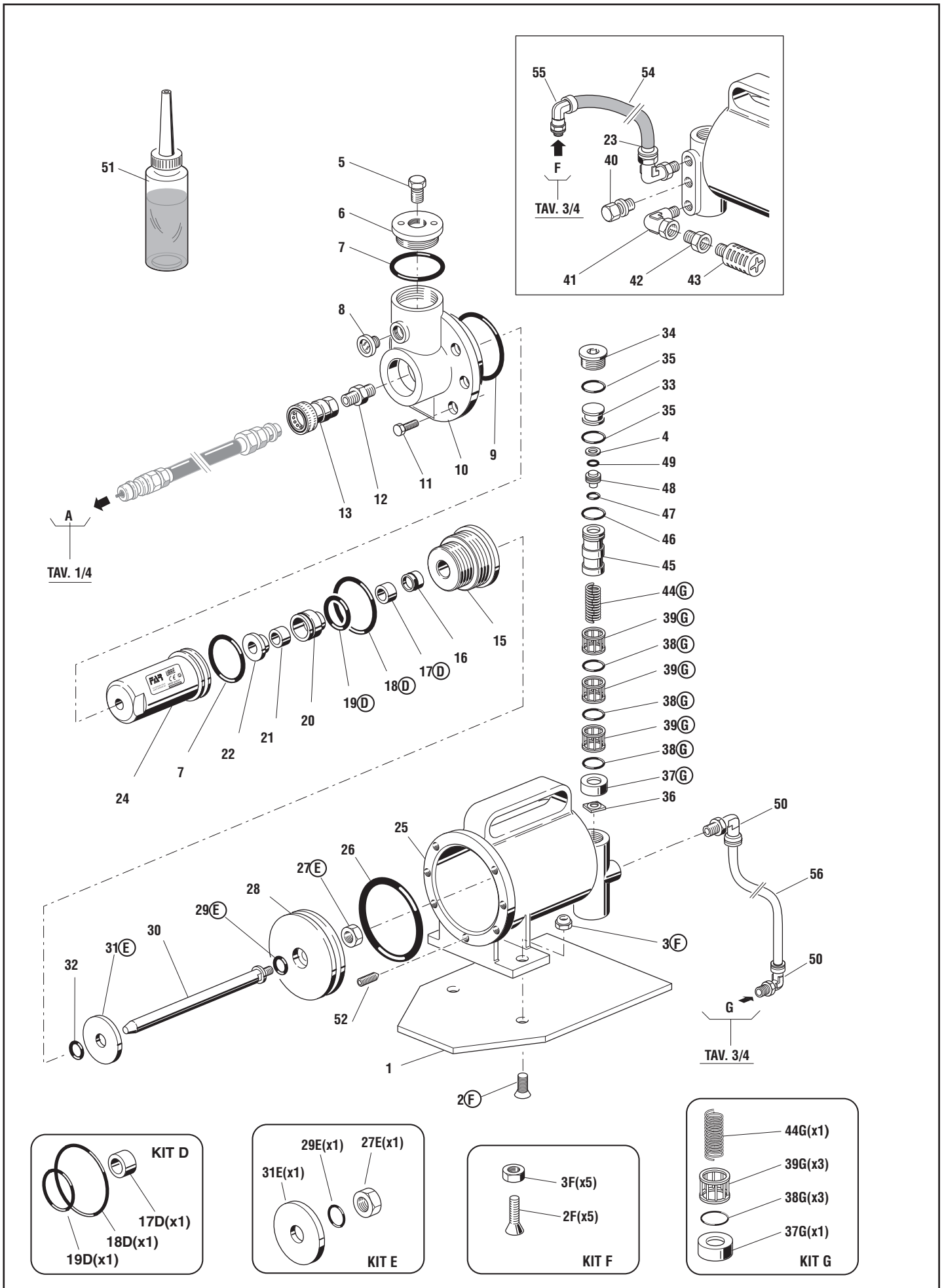
55
54
23
40
F
TAV. 3/4
41
42
43
51
5
6
7
8
9
10
11
12
13
A
TAV. 1/4
34
35
33
35
4
49
48
47
46
45
44G
39G
38G
39G
38G
39G
38G
37G
36
15
16
17D
18D
19D
20
21
22
7
24
25
26
27E
28
29E
30
31E
32
52
1
2F
3F
50
56
50
G
TAV. 3/4
KIT D
17D(x1)
18D(x1)
19D(x1)
29E(x1)
27E(x1)
31E(x1)
KIT E
3F(x5)
2F(x5)
KIT F
44G(x1)
39G(x3)
38G(x3)
37G(x1)
KIT G

RIVETTI E RIVETTATRICI

MOD.
UBR-E
TAV 3/4

Rivettatrice oleopneumatica per rivetti ø 2,4 ÷ 6*
Hydropneumatic riveting tool for rivets ø ø 2,4 ÷ 6*
Outil à riveter oléopneumatique pour rivets ø ø 2,4 ÷ 6*
Pneumatisch-hydraulisches Werkzeug für Blindniete ø 2,4 ÷ 6*

* Solo alluminio • Aluminium only • Seulement aluminium • • Nur Aluminium

N°	COD.	Qt.	DESCRIZIONE	DESCRIPTION	DESCRIPTION	BESCHREIBUNG	(€) x1
01	72A00060	1	Base	Base	Base	Unterlage	30,00
02	712000	2	Ripartitore 152.33	Divider 152.33	Séparateur 152.33	Verteiler 152.33	28,70
03	716266	2	Raccordo 6520 - ø 12 - 3/8"	Connector 6520 - ø 12 - 3/8"	Raccord 6520 - ø 12 - 3/8"	Anschlussstück 6520 - ø 12 - 3/8"	10,00
04	711663	11	Tappo 2611-1/4"	Cap 2611-1/4"	Bouchon 2611-1/4"	Verschluss 2611-1/4"	2,40
05	711999	2	Ripartitore 151.33	Divider 151.33	Séparateur 151.33	Verteiler 151.33	24,60
06	712013	1	Raccordo 2501 - 1/4"	Connector 2501 - 1/4"	Raccord 2501 - 1/4"	Anschlussstück 2501 - 1/4"	2,00
07	712235	1	Elettrovalvola AF 2510	Electric valve AF 2510	Electrovanne AF 2510	Elektroventil AF 2510	70,00
08	716231	3	Bobina DA 0051	Coil DA 0051	Bobine DA 0051	Spule DA 0051	18,00
10	71C00213	2	Raccordo 1635.01 - 1/4"	Connector 1635.01 - 1/4"	Raccord 1635.01 - 1/4"	Anschlussstück 1635.01 - 1/4"	3,50
11	710909	2	Raccordo 2023 - 1/4"- 1/4"	Connector 2023 - 1/4"- 1/4"	Raccord 2023 - 1/4"- 1/4"	Anschlussstück 2023 - 1/4"- 1/4"	6,00
12	71C00216	13	Anello di tenuta 2661-1/4"	O Ring 2661-1/4"	Bague de tenue 2661-1/4"	Verdichtungsring 2661-1/4"	0,30
13	71C00215	2	Anello di tenuta 2665-1/4"	O Ring 2665-1/4"	Bague de tenue 2665-1/4"	Verdichtungsring 2665-1/4"	0.70
14	710592	1	Silenziatore 2 SFE 1/4"	Silencer 2 SFE 1/4"	Silencieur 2 SFE 1/4"	Schalldämpfer 2 SFE 1/4"	5,40
15	710219	1	Silenziatore 1 SEP 1/8"	Silencer 1 SEP 1/8"	Silencieur 1 SEP 1/8"	Schalldämpfer 1 SEP 1/8"	4,80
16	71C00217	1	Valvola AF 2500	Valve AF 2500	Soupape AF 2500	Ventil AF 2500	48,00
17	71C00218	3	Raccordo 2511 - 1/4"- 1/8"	Connector 2511 - 1/4"- 1/8"	Raccord 2511 - 1/4"- 1/8"	Anschlussstück 2511 - 1/4"- 1/8"	2,00
18	711997	10	Tappo 2611-1/8"	Cap 2611-1/8"	Bouchon 2611-1/8"	Verschluss 2611-1/8"	1,40
19	716378	1	Raccordo 6511 - ø 12 - 3/8"	Connector 6511 - ø 12 - 3/8"	Raccord 6511 - ø 12 - 3/8"	Anschlussstück 6511 - ø 12 - 3/8"	5,50
20	711998	1	Tappo 2611-3/8"	Cap 2611-3/8"	Bouchon 2611-3/8"	Verschluss 2611-3/8"	2,60
21	71C00191	4	Vite TCCE M6 x 30 UNI 5931	Screw TCCE M6 x 30 UNI 5931	Vis TCCE M6 x 30 UNI 5931	Schraube TCCE M6 x 30 UNI 5931	0,30
22	716225	1	Elettrovalvola AF 2520	Electric valve AF 2520	Electrovanne AF 2520	Elektroventil AF 2520	80,00
23	712014	1	Raccordo 2501 - 3/8"	Connector 2501 - 3/8"	Raccord 2501 - 3/8"	Anschlussstück 2501 - 3/8"	2,50
24	711085	1	Silenziatore SPL 3/8"	Silencer SPL 3/8"	Silencieur SPL 3/8"	Schalldämpfer SPL 3/8"	9,50
26	71C00372	10	Anello di tenuta.2661-1/8"	O Ring.2661-1/8"	Bague de tenue.2661-1/8"	Verdichtungsring.2661-1/8"	0,30
27	71C00373	3	Anello di tenuta 2661-3/8"	O Ring 2661-3/8"	Bague de tenue 2661-3/8"	Verdichtungsring 2661-3/8"	0,50

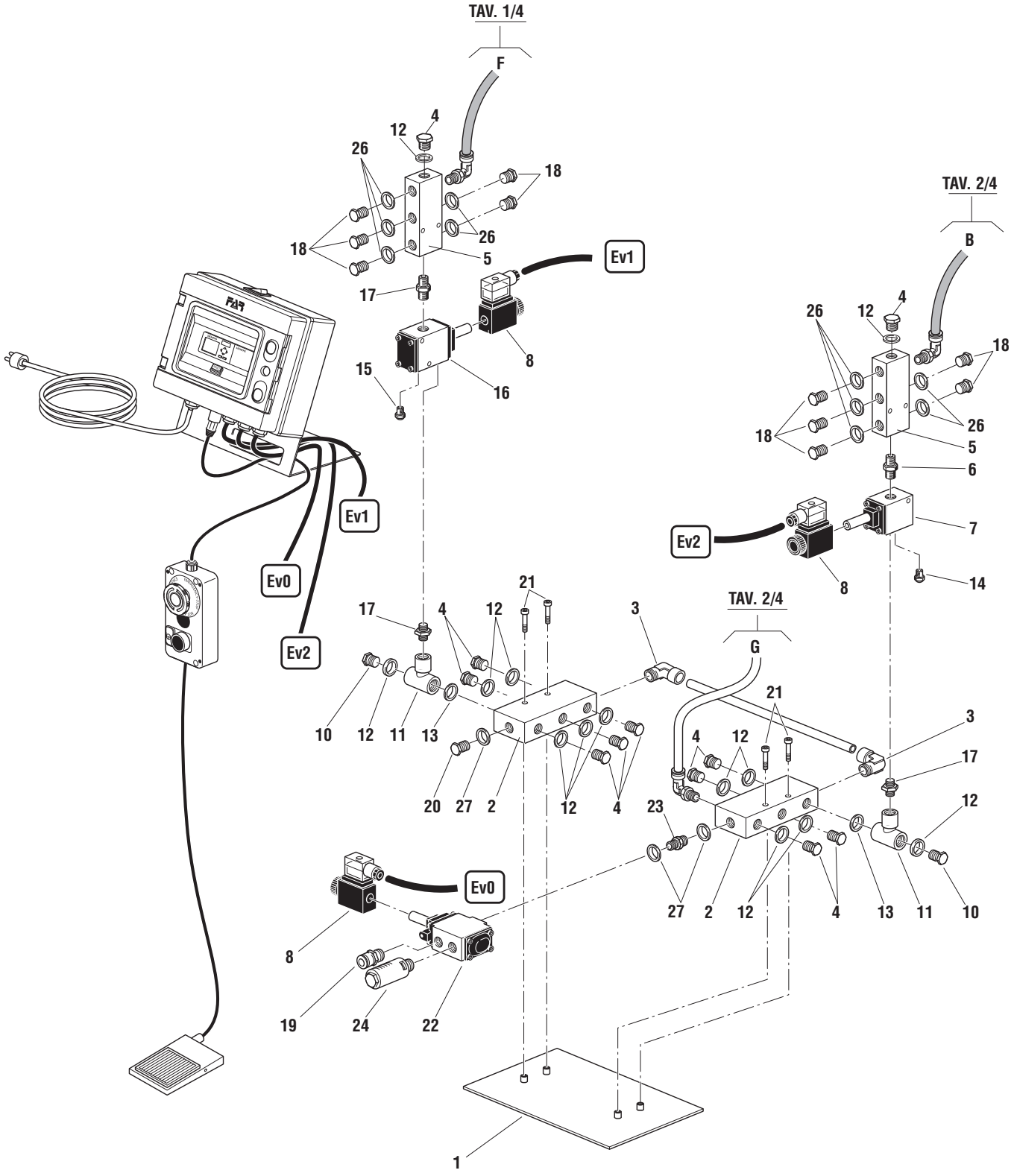
TAV. 1/4
F
4
12
26
18
18
26
5
Ev1
17
8
15
16
TAV. 2/4
B
4
26
12
18
18
26
5
6
Ev2
7
8
14
Ev1
Ev0
Ev2
21
17
4
12
3
TAV. 2/4
G
10
12
11
13
20
27
2
12
4
21
3
4
12
17
23
12
27
2
12
4
13
11
10
Ev0
8
19
24
22
1

FAR BOLOGNA ITALY
RIVETTI E RIVETTATRICI

MOD.
UBR-E
TAV 4/4

Rivettatrice oleopneumatica per rivetti ø 2,4 ÷ 6*
Hydropneumatic riveting tool for rivets ø ø 2,4 ÷ 6*
Outil à riveter oléopneumatique pour rivets ø ø 2,4 ÷ 6*
Pneumatisch-hydraulisches Werkzeug für Blindniete ø 2,4 ÷ 6*

* Solo alluminio • Aluminium only • Seulement aluminium • • Nur Aluminium

N°	COD.	Qt.	DESCRIZIONE	DESCRIPTION	DESCRIPTION	BESCHREIBUNG	(€) x1
01	72A00002	1	Connettore maschio 5 poli con cavo	5 pin male connector with cable	Connecteur mâle 5 pôles avec câble	5-poliger Stecker mit Kabel	44,50
02	72A00033	1	Struttura pulsante luminoso reset	Reset light button frame	Structure poussoir lumineux reset	Leuchtdrucktaste Reset Zusammenbau	40,00
03	72A00054	1	Struttura supporto quadro elettrico	Electric panel support frame	Structure support tableau électrique	Schalttafel Halterung	60,00
04	74000006	1	Kit Pulsante fungo di emergenza	Emergency stop button kit	Kit poussoir champignon d'urgence	Notfall-Drucktaste Kit	73,80
05	74000019	1	Kit Pulsante	Push-button kit	Kit poussoir	Drucktaste Kit	32,90
06	74000008	1	Kit Contenitore triplo	Triple kit container	Kit conteneur triple	Tripel Behälter kit	35,20
07	74000011	1	Kit contenitore per logo	Logo kit container	Kit conteneur pour logo	Behälter Kit für Logo	90,00
08	71C00049	1	Interruttore B4MASK 52N1121	Switch B4MASK 52N1121	Interrupteur B4MASK 52N1121	Schalter B4MASK 52N1121	6,00
09	71C00201	1	Pedale Start 316.901	Start foot-control 316.901	Pédale start 316.901	Fussschalter 316 901	125,00
10	71C00195	1	Alimentatore	Feeder	Alimentateur	Zuführer	100,00
11	71C00200	1	Modulo Logo	Logo form	Formulaire Logo	Logo-Modul	220,00
12	71346152	1	Scheda elettronica SD	SD Electronic board	Fiche électronique SD	Elektronikkarte SD	10,00
13	72B00013	1	Quadro elettrico	Electric panel	Tableau électrique	Schalttafel	1400,00

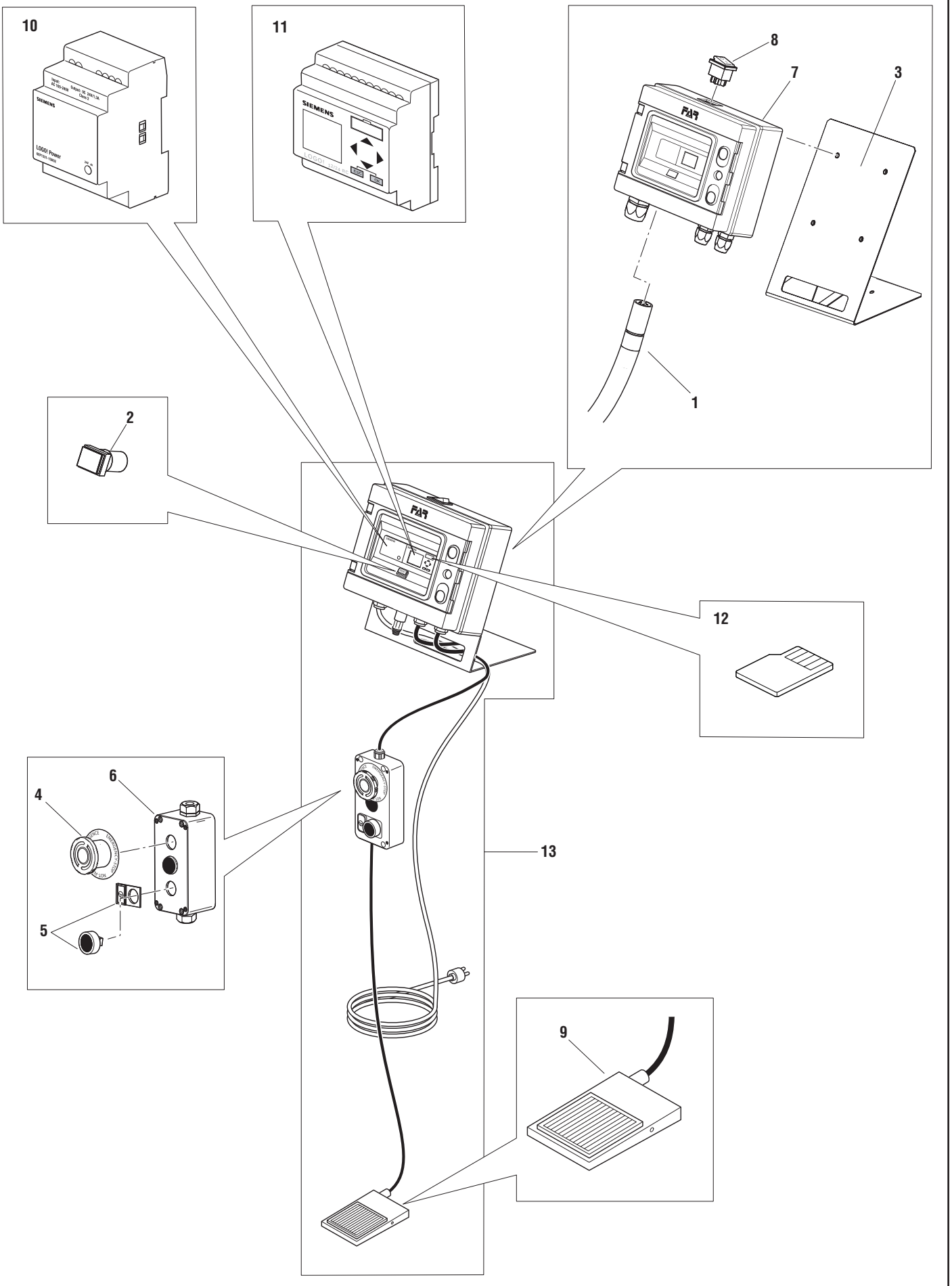
10
11
8
7
3
1
2
12
6
4
5
13
9

FAR BOLOGNA ITALY
RIVETTI E RIVETTATRICI

MOD.
EB 310
TAV 1/1

Rivettatrice a batteria per rivetti ø 2,4 ÷ 6*
Battery tool for rivets ø 2,4 ÷ 6*
Outil à riveter sur batterie pour rivets ø 2,4 ÷ 6*
Akku-Setzgerät für Blindnieten ø 2,4 ÷ 6**

* Solo alluminio • Aluminium only • Seulement aluminium • • Nur Aluminium

N°	COD.	Qt.	DESCRIZIONE	DESCRIPTION	DESCRIPTION	BESCHREIBUNG	(€) x1
01	71345507	3	Morsettoi alta prestazione	High-performance clamp	Mor haute résistance	Hochleistungsspannbacken	6,20
02	710849	1	Apri morsetti	Clamps opener	Ouvre-mors	Spannbackenöffner	4,30
03	710853	1	Molla	Spring	Ressort	Feder	0,60
04	710859	1	Cono porta morsetti	Clamps holding cone	Cône porte-mors	Spannbackenhalterkegel	15,00
05	712396	1	Cannotto porta ugello	Sleeve carrying nozzle	Tube porte buse	Düsenträger	11,50
06	712397	1	Testa porta cono	Cone holder head	Tête porte cône	Kegelhalterkopf	28,00
07	712398	1	Corpo	Body	Corps	Körper	20,50
08	72B00002	1	Scheda elettronica	Electronic board	Fiche électronique	Elektronikkarte	101,30
09	712400	1	Pulsante	Push-button	Poussoir	Drucktaste	3,30
10	722405	1	Camma	Cam	Came	Nocken	20,50
11	712406	1	Guscio sinistro	Left shell	Coquille gauche	Linke Gehäuseschale	22,90
12	712407	1	Guscio destro	Right shell	Coquille droit	Rechte Gehäuseschale	22,90
13	712408	1	Tappo	Cap	Bouchon	Verschluss	3,30
14	717004	1	Ugello per rivetto ø 4,8 Cu / Acc.	Nozzle for rivet ø 4,8 Cu / Steel	Buse pour rivets ø 4,8 Cu / Acier	Mundstück für Nieten ø 4,8 Cu / Stahl	2,50
15	717002	1	Ugello per rivetto ø 4	Nozzle for rivet ø 4	Buse pour rivets ø 4	Mundstück für Nieten ø 4	2,50
16	717003	1	Ugello per rivetto ø 4,8 All.	Nozzle for rivet ø 4,8 All.	Buse pour rivets ø 4,8 All.	Mundstück für Nieten ø 4,8 All.	2,50
17	717001	1	Ugello per rivetto ø 2,4 ÷ 3,4	Nozzle for rivet ø 2,4 ÷ 3,4	Buse pour rivets ø 2,4 ÷ 3,4	Mundstück für Nieten ø 2,4 ÷ 3,4	2,50
18	717005	1	Ugello per rivetto ø 6 / 6,4	Nozzle for rivet ø 6 / 6,4	Buse pour rivets ø 6 / 6,4	Mundstück für Nieten ø 6 / 6,4	2,50
19	711357	1	Chiave di corredo	Wrench kit	Clé d'équipement	Schlüssel	3,70
20	72A00001	1	Motore con innesto	Motor with clutch	Moteur avec embrayage	Motor	61,50
21	712403	1	Cannotto	Sleeve	Tube	Röhrchen	3,30
22	712409	1	Carica batteria	Battery charger	Chargeur	Ladegerät	109,00
23	71C01354	2	Batteria 12 V / 3 Ah Ni-Mh	Battery 12 V / 3 Ah Ni-Mh	Batterie 12 V / 3 Ah Ni-Mh	Batterie 12 V / 3 Ah Ni-Mh	93,50
24	72C00001	1	Motoriduttore	Gearmotor	Motoréducteur	Getriebemotor	418,30
25	712412	1	Molla	Spring	Ressort	Feder	0,60
26	712337	1	Spina cilindrica ø 3 x 14 UNI 1707	Dowel pin ø 3 x 14 UNI 1707	Goupille cylindrique ø 3 x 14 UNI 1707	Zylinderstift ø 3 x 14 UNI 1707	0,60
27	712830	12	Vite TBIC ø 3 x 13 UNI 10227	Screw TBIC ø 3 x 13 UNI 10227	Vis TBIC ø 3 x 13 UNI 10227	Schraube TBIC ø 3 x 13 UNI 10227	0,30
28	716176	1	Vite TCCE M4 x 6 UNI 5931	Screw TCCE M4 x 6 UNI 5931	Vis TCCE M4 x 6 UNI 5931	Schraube TCCE M4 x 6 UNI 5931	0,30
29	716214	5	Vite TCCE M3 x 8 UNI 5931	Screw TCCE M3 x 8 UNI 5931	Vis TCCE M3 x 8 UNI 5931	Schraube TCCE M3 x 8 UNI 5931	0,30
30	713034	1	Microinterruttore SS-5 GL 13	Microswitch SS-5 GL 13	Microrupteur SS-5 GL 13	Mikroschalter SS-5 GL 13	4,10
31	713035	1	Flangia motore	Motor flange	Flasque moteur	Motorflansch	45,80
32	72C00006	1	Motoriduttore	Gearmotor	Motoréducteur	Getriebemotor	418,30
33	72A00069	1	Motore con pignone	Motor with clutch	Moteur avec embrayage	Motor mit Einstecken	61,50
34	713227	1	Camicia	Jacket	Chemise	Gehäuse	1,90

KIT

N°	COD.	Qt.	DESCRIZIONE	DESCRIPTION	DESCRIPTION	BESCHREIBUNG	(€) x1
KIT A	74000002	1	**Kit Anello**	**Ring kit**	**Kit bague**	**Ringsatz**	45,20
KIT B	74000038	1	**Kit Flangia motore**	**Motor flange kit**	**Kit flasque moteur**	**Motorflanschsatz**	20,40

FAR BOLOGNA ITALY
RIVETTI E RIVETTATRICI

MOD.
EB 310
TAV 1/1

Rivettatrice a batteria per rivetti ø 2,4 ÷ 6*
Battery tool for rivets ø 2,4 ÷ 6*
Outil à riveter sur batterie pour rivets ø 2,4 ÷ 6*
Akku-Setzgerät für Blindnieten ø 2,4 ÷ 6*

* Solo alluminio • Aluminium only • Seulement aluminium • • Nur Aluminium

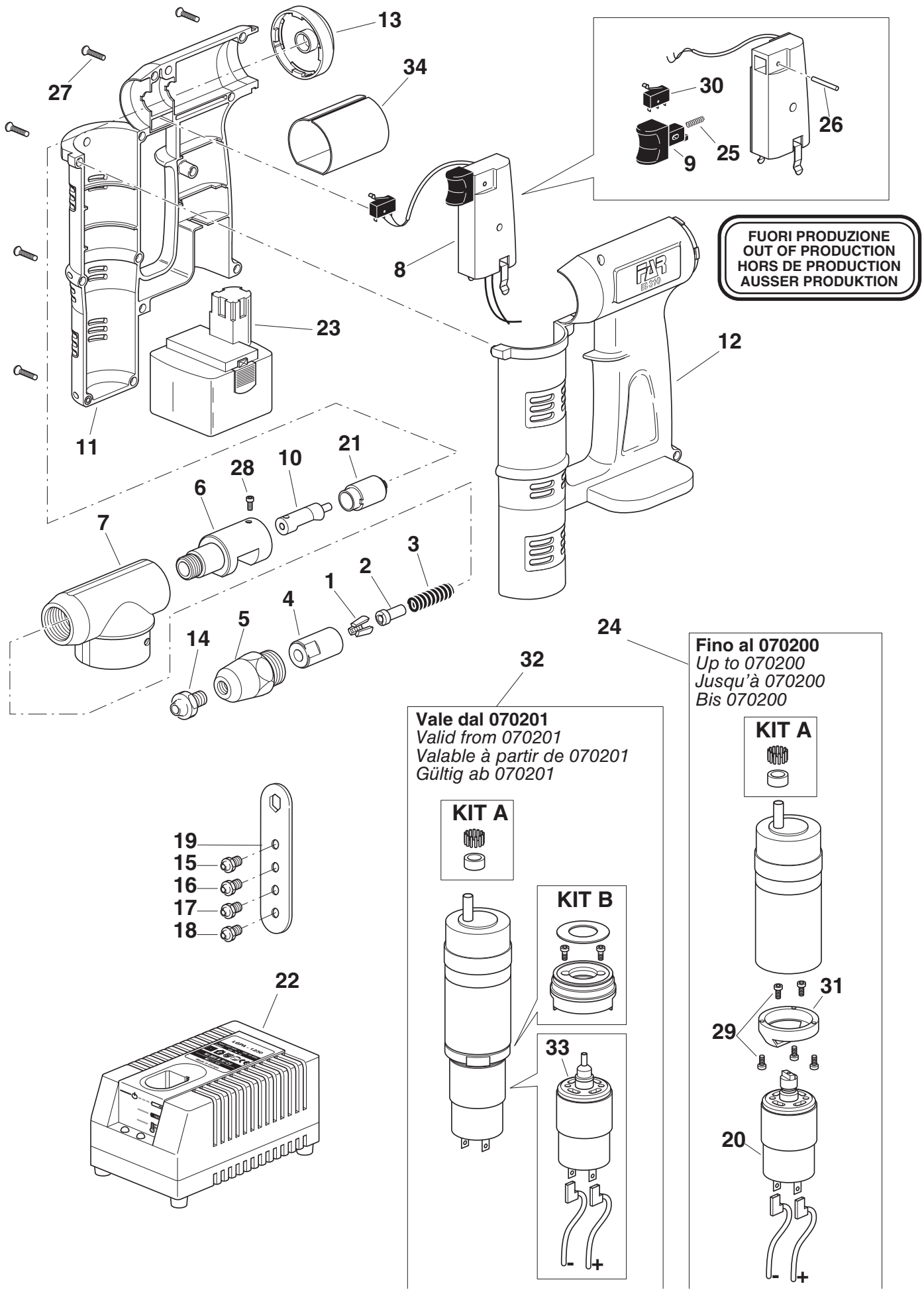

FAR BOLOGNA ITALY
RIVETTI E RIVETTATRICI

MOD.
EB 311
TAV 1/1

Rivettatrice a batteria per rivetti ø 2,4 ÷ 6*
Battery tool for rivets ø 2,4 ÷ 6*
Outil à riveter sur batterie pour rivets ø 2,4 ÷ 6*
Akku-Setzgerät für Blindnieten ø 2,4 ÷ 6*

* Solo alluminio • Aluminium only • Seulement aluminium • • Nur Aluminium

N°	COD.	Qt.	DESCRIZIONE	DESCRIPTION	DESCRIPTION	BESCHREIBUNG	(€) x1
01	71345507	3	Morsettoi alta prestazione	High-performance clamp	Mor haute résistance	Hochleistungsspannbacken	6,20
02	710849	1	Apri morsetti	Clamps opener	Ouvre-mors	Spannbackenöffner	4,30
03	711158	1	Molla	Spring	Ressort	Feder	0,60
04	710859	1	Cono porta morsetti	Clamps holding cone	Cône porte-mors	Spannbackenhalterkegel	15,00
05	71345944	1	Cannotto porta ugello	Sleeve carrying nozzle	Tube porte buse	Düsenträger	11,50
06	71345941	1	Porta cono	Cone holder	Porte-cône	Kegelhalter	28,00
07	712398	1	Corpo	Body	Corps	Körper	20,50
08	72B00002	1	Scheda elettronica	Electronic board	Fiche électronique	Elektronikkarte	101,30
09	712400	1	Pulsante	Push-button	Poussoir	Drucktaste	3,30
10	722405	1	Camma	Cam	Came	Nocken	20,50
11	712406	1	Guscio sinistro	Left shell	Coquille gauche	Linke Gehäuseschale	22,90
12	712407	1	Guscio destro	Right shell	Coquille droit	Rechte Gehäuseschale	22,90
13	712408	1	Tappo	Cap	Bouchon	Verschluss	3,30
14	717004	1	Ugello per rivetto ø 4,8 Cu / Acc.	Nozzle for rivet ø 4,8 Cu / Steel	Buse pour rivets ø 4,8 Cu / Acier	Mundstück für Nieten ø 4,8 Cu / Stahl	2,50
15	717002	1	Ugello per rivetto ø 4	Nozzle for rivet ø 4	Buse pour rivets ø 4	Mundstück für Nieten ø 4	2,50
16	717003	1	Ugello per rivetto ø 4,8 All.	Nozzle for rivet ø 4,8 All.	Buse pour rivets ø 4,8 All.	Mundstück für Nieten ø 4,8 All.	2,50
17	717001	1	Ugello per rivetto ø 2,4 ÷ 3,4	Nozzle for rivet ø 2,4 ÷ 3,4	Buse pour rivets ø 2,4 ÷ 3,4	Mundstück für Nieten ø 2,4 ÷ 3,4	2,50
18	717005	1	Ugello per rivetto ø 6 / 6,4	Nozzle for rivet ø 6 / 6,4	Buse pour rivets ø 6 / 6,4	Mundstück für Nieten ø 6 / 6,4	2,50
19	711357	1	Chiave di corredo	Wrench kit	Clé d'équipement	Schlüssel	3,70
20	72A00069	1	Motore con pignone	Motor with clutch	Moteur avec embrayage	Motor mit Einstecken	61,50
21	712403	1	Cannotto	Sleeve	Tube	Röhrchen	3,30
22	712409	1	Carica batteria	Battery charger	Chargeur	Ladegerät	109,00
23	71C01354	2	Batteria 12 V / 3 Ah Ni-Mh	Battery 12 V / 3 Ah Ni-Mh	Batterie 12 V / 3 Ah Ni-Mh	Batterie 12 V / 3 Ah Ni-Mh	93,50
24	72C00006	1	Motoriduttore	Gearmotor	Motoréducteur	Getriebemotor	418,30
25	712412	1	Molla	Spring	Ressort	Feder	0,60
26	712337	1	Spina cilindrica ø 3 x 14 UNI 1707	Dowel pin ø 3 x 14 UNI 1707	Goupille cylindrique ø 3 x 14 UNI 1707	Zylinderstift ø 3 x 14 UNI 1707	0,60
27	712830	12	Vite TBIC ø 3 x 13 UNI 10227	Screw TBIC ø 3 x 13 UNI 10227	Vis TBIC ø 3 x 13 UNI 10227	Schraube TBIC ø 3 x 13 UNI 10227	0,30
28	713412	1	Vite STCE M4 x 5 UNI 5923	Screw STCE M4 x 5 UNI 5923	Vis STCE M4 x 5 UNI 5923	Schraube STCE M4 x 5 UNI 5923	0,20
29	713227	1	Camicia	Jacket	Chemise	Gehäuse	1,90
30	713034	1	Microinterruttore SS-5 GL 13	Microswitch SS-5 GL 13	Microrupteur SS-5 GL 13	Mikroschalter SS-5 GL 13	4,10
31	71345942	1	Molla	Spring	Ressort	Feder	1,60
32	71345943	1	Rondella	Washer	Rondelle	Unterlegscheibe	1,90
33	710391	1	Anello Seeger 30 UNI 7437	Seeger ring 30 UNI 7437	Bague seeger 30 UNI 7437	Seeger-Ring 30 UNI 7437	0,30

KIT

N°	COD.	Qt.	DESCRIZIONE	DESCRIPTION	DESCRIPTION	BESCHREIBUNG	(€) x1
KITA	74000002	1	**Kit Anello**	**Ring kit**	**Kit bague**	**Ringsatz**	45,20
KITB	74000038	1	**Kit Flangia motore**	**Motor flange kit**	**Kit flasque moteur**	**Motorflanschsatz**	20,40

RIVETTI E RIVETTATRICI

MOD.
EB 311
TAV 1/1

Rivettatrice a batteria per rivetti ø 2,4 ÷ 6*
Battery tool for rivets ø 2,4 ÷ 6*
Outil à riveter sur batterie pour rivets ø 2,4 ÷ 6*
Akku-Setzgerät für Blindnieten ø 2,4 ÷ 6*

* Solo alluminio • Aluminium only • Seulement aluminium • • Nur Aluminium

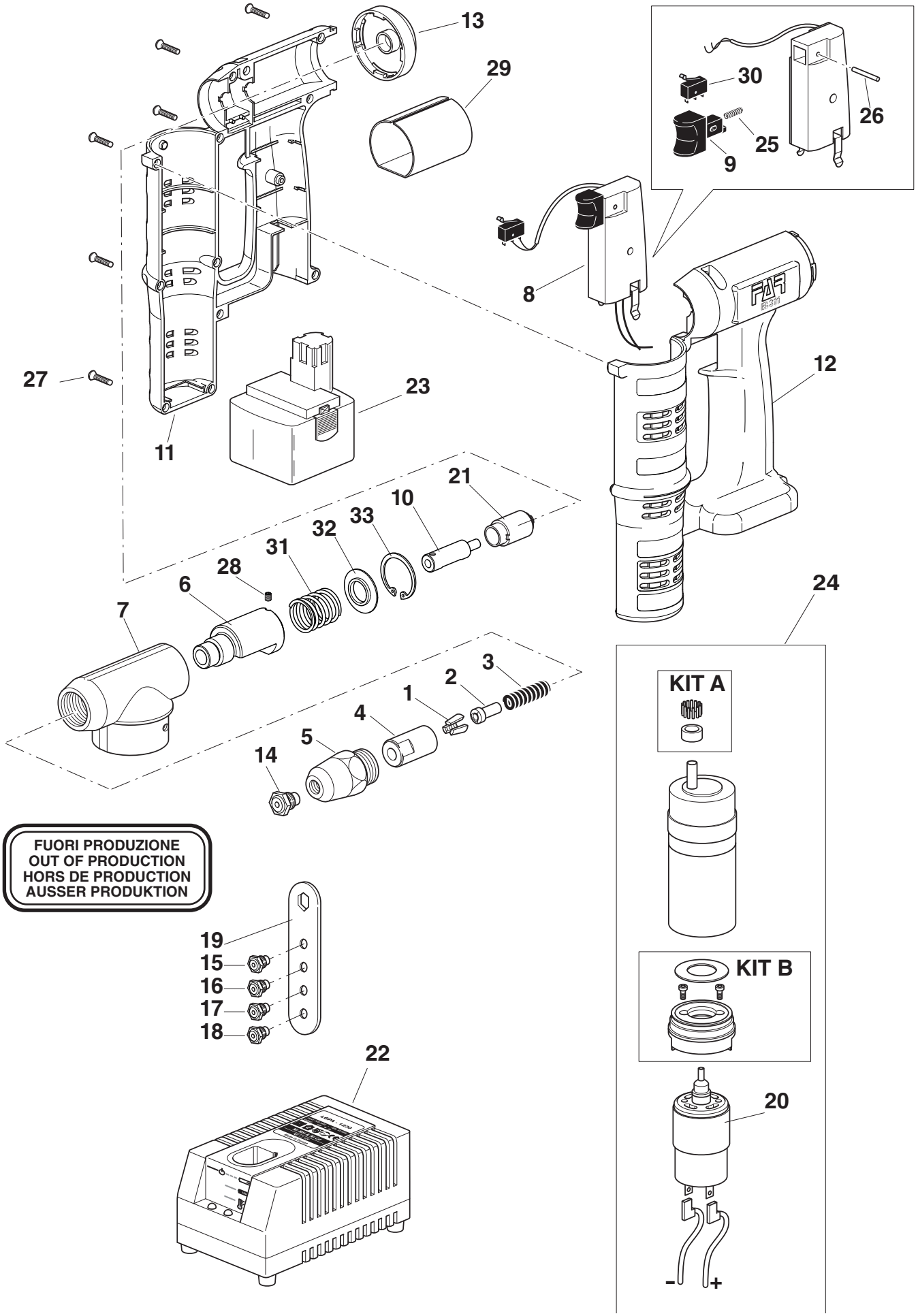

FUORI PRODUZIONE
OUT OF PRODUCTION
HORS DE PRODUCTION
AUSSER PRODUKTION

- Batteria
- Battery
- Batterie
- Batterie

- Carica Batteria
- Battery charger
- Chargeur
- Ladegerät

N°	COD.	Qt.	DESCRIZIONE	DESCRIPTION	DESCRIPTION	BESCHREIBUNG	(€) x1
A	71C01354	2	Batteria 12 V / 3 Ah Ni-Mh	Battery 12 V / 3 Ah Ni-Mh	Batterie 12 V / 3 Ah Ni-Mh	Batterie 12 V / 3 Ah Ni-Mh	93,50
B	712409	1	Carica batteria	Battery charger	Chargeur	Ladegerät	109,00

A

FUORI PRODUZIONE
OUT OF PRODUCTION
HORS DE PRODUCTION
AUSSER PRODUKTION

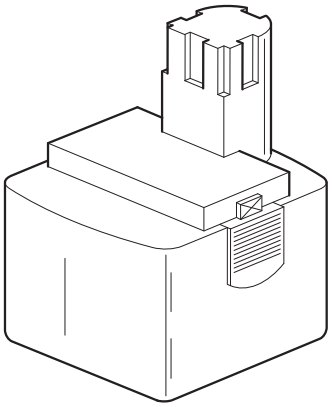

B

FUORI PRODUZIONE
OUT OF PRODUCTION
HORS DE PRODUCTION
AUSSER PRODUKTION

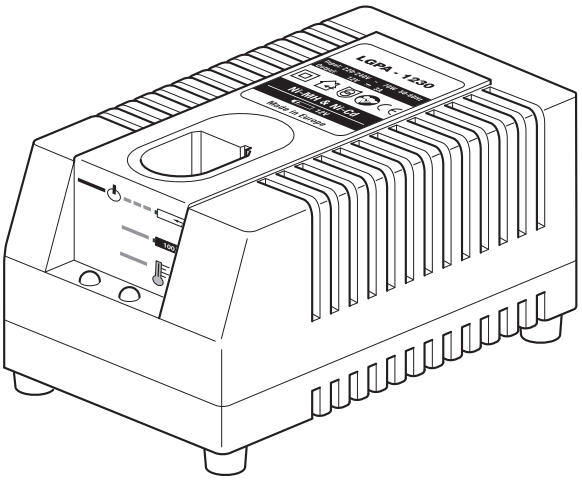

FAR BOLOGNA ITALY
RIVETTI E RIVETTATRICI

MOD.
EB 400
TAV 1/1

Rivettatrice a batteria per rivetti ø 2,4 ÷ 4,8*
Battery tool for rivets ø 2,4 ÷ 4,8*
Outil à riveter sur batterie pour rivets ø 2,4 ÷ 4,8*
Akku-Setzgerät für Blindnieten ø 2,4 ÷ 4,8*

* Solo in alluminio e acciaio • Only in aluminium and steel • • Uniquement en aluminium et acier • Nur aluminium und stahl

N°	COD.	Qt.	DESCRIZIONE	DESCRIPTION	DESCRIPTION	BESCHREIBUNG	(€) x1
01	717003	1	Ugello per rivetto ø 4,8 All.	Nozzle for rivet ø 4,8 All.	Buse pour rivets ø 4,8 All.	Mundstück für Nieten ø 4,8 All.	2,50
02	71346060	1	Cannotto porta ugello	Sleeve carrying nozzle	Tube porte buse	Düsenträger	22,00
03	710859	1	Cono porta morsetti	Clamps holding cone	Cône porte-mors	Spannbackenhalterkegel	15,00
04	71345507	3	Morsetto alta prestazione	High-performance clamp	Mor haute résistance	Hochleistungsspannbacken	6,20
05			Struttura apri morsetti	Clamps opener structure	Structure ouvre-mors	Spannbackenöffner Baueinheit	
	710849	1	Per mod. fino al 04/2016	For mod. up to 04/2016	Pour mod. jusqu'à 04/2016	Für Mod. bis 04/2016	4,30
	72000162	1	Per mod. dal 05/2016	For mod. from 05/2016	Pour mod. depuis 05/2016	Für Mod. ab 05/2016	14,30
06	710853	1	Molla	Spring	Ressort	Feder	0,60
07	72A00252	1	Testa	Head	Tête	Kopfteil	45,00
08	710102	1	Guarnizione OR 113	Gasket OR 113	Joint OR 113	Dichtung OR 113	0,30
09	71346078	1	Porta cono	Cone holder	Porte-cône	Kegelhalter	7,00
10	71346077	1	Ghiera	Ring nut	Bague	Nutmutter	19,00
11			Vite	Screw	Vis	Schraube	
	72A00254	1	Per mod. fino al 04/2016	For mod. up to 04/2016	Pour mod. jusqu'à 04/2016	Für Mod. bis 04/2016	14,00
	71346079	1	Per mod. dal 05/2016	For mod. from 05/2016	Pour mod. depuis 05/2016	Für Mod. ab 05/2016	4,00
12	72A00257	1	Vite a ricircolo di sfere	Recirculating ball screw	Vis à billes	Kugelgewindetrieb	150,00
13	71346073	1	Spallamento	Shoulder	Épaulement	Schulter	2,00
14	71C01254	1	Linguetta 5 x 5 x 12 UNI 6604-A	Feather key 5 x 5 x 12 UNI 6604-A	Languette 5 x 5 x 12 UNI 6604-A	Federkeil 5 x 5 x 12 UNI 6604-A	1,00
15	72B00082	1	Gruppo motore	Motor unit	Ensemble moteur	Motoreinheit	45,00
16	71346061	1	Pignone	Pinion	Pignon	Ritzel	21,00
17	72C00033	1	Riduttore	Gearbox	Réducteur de vitesse	Untersetzungsgetriebe	180,00
18	71346068	1	Ingranaggio	Gear	Engrenage	Zahnrad	17,00
19	71C00668	1	Anello Seeger 8 UNI 7435	Seeger ring 8 UNI 7435	Bague seeger 8 UNI 7435	Seeger-Ring 8 UNI 7435	0,30
20	712576	2	Vite TE M5 x 14 UNI 5739	Screw TE M5 x 14 UNI 5739	Vis TE M5 x 14 UNI 5739	Schraube TE M5 x 14 UNI 5739	0,30
21	71346048	1	Contenitore chiodi	Nails container	Récupérateur de clous	Behälter für Nägel	3,00
22	71346051	1	Supporto	Support	Support	Halter	7,00
23	71C00963	1	Spina cilindrica ø 3 x 18 UNI 1707	Dowel pin ø 3 x 18 UNI 1707	Goupille cylindrique ø 3 x 18 UNI 1707	Zylinderstift ø 3 x 18 UNI 1707	0,60
24	72A00253	1	Innesto	Clutch	Embrayage	Kupplung	25,00
25	71346072	1	Anello di arresto	Stop ring	Bague d'arrêt	Anschlagring	8,00
26	71346074	1	Distanziale	Spacer	Entretoise	Distanzstück	3,50
27	71346071	1	Ingranaggio	Gear	Engrenage	Zahnrad	35,00
28	71346120	1	Flangia	Flange	Bride	Flansch	14,00
29	71346075	1	Anello	Ring	Bague	Ring	4,00
30	71C01224	2	Cuscinetto 30203	Bearing 30203	Coussinnet 30203	Lager 30203	12,00
31	712830	8	Vite TBIC ø 3 x 13 UNI 10227	Screw TBIC ø 3 x 13 UNI 10227	Vis TBIC ø 3 x 13 UNI 10227	Schraube TBIC ø 3 x 13 UNI 10227	0,30
32	71346050	1	Guscio destro	Right shell	Coquille droit	Rechte Gehäuseschale	20,00
33	72A00256	1	Scheda elettronica	Electronic board	Fiche électronique	Elektronikkarte	180,00
34	72000054	1	Guscio sinistro	Left shell	Coquille gauche	Linke Gehäuseschale	20,00
35	717001	1	Ugello per rivetto ø 2,4 ÷ 3,4	Nozzle for rivet ø 2,4 ÷ 3,4	Buse pour rivets ø 2,4 ÷ 3,4	Mundstück für Nieten ø 2,4 ÷ 3,4	2,50
36	717002	1	Ugello per rivetto ø 4	Nozzle for rivet ø 4	Buse pour rivets ø 4	Mundstück für Nieten ø 4	2,50
37	717004	1	Ugello per rivetto ø 4,8 Cu / Acc.	Nozzle for rivet ø 4,8 Cu / Steel	Buse pour rivets ø 4,8 Cu / Acier	Mundstück für Nieten ø 4,8 Cu / Stahl	2,50
38	71C01302	1	Batteria P5006 (14,4 V / 3 Ah Li-Ion)	Battery P5006 (14,4 V / 3 Ah Li-Ion)	Batterie P500 (14,4 V / 3 Ah Li-Ion)	Batterie P5006 (14,4 V / 3 Ah Li-Ion)	145,00
39	71C01309	1	Carica batteria L-2830 MS	Battery charger L-2830 MS	Chargeur L-2830 MS	Ladegerät L-2830 MS	135,00
40	711357	1	Chiave di corredo	Wrench kit	Clé d'équipement	Schlüssel	3,70
41	71C01348	1	Vite TCIC ø 2,2 X 4,5 UNI 6954	Screw TCIC ø 2,2 X 4,5 UNI 6954	Vis TCIC ø 2,2 X 4,5 UNI 6954	Schraube TCIC ø 2,2 X 4,5 UNI 6954	0,10
42	71345516	1	Molla	Spring	Ressort	Feder	1,20
43	71C01395	1	Guarnizione OR 33 x 3	Gasket OR 33 x 3	Joint OR 33 x 3	Dichtung OR 33 x 3	1,60
44	71346227	1	Protezione	Guard	Protection	Schutz	4,00

KIT

N°	COD.	Qt.	DESCRIZIONE	DESCRIPTION	DESCRIPTION	BESCHREIBUNG	(€) x1
KITA	74000076	1	**Kit Fine corsa**	**Kit limit switch**	**Kit fin de course**	**Kit Endschalter**	18,00
KITB	74000075	1	**Kit Pulsante**	**Push-button kit**	**Kit poussoir**	**Drucktaste Kit**	12,00

Per mod. fino al
For mod. up to
Pour mod. jusq'à
Für Mod. bis
04 / 2016

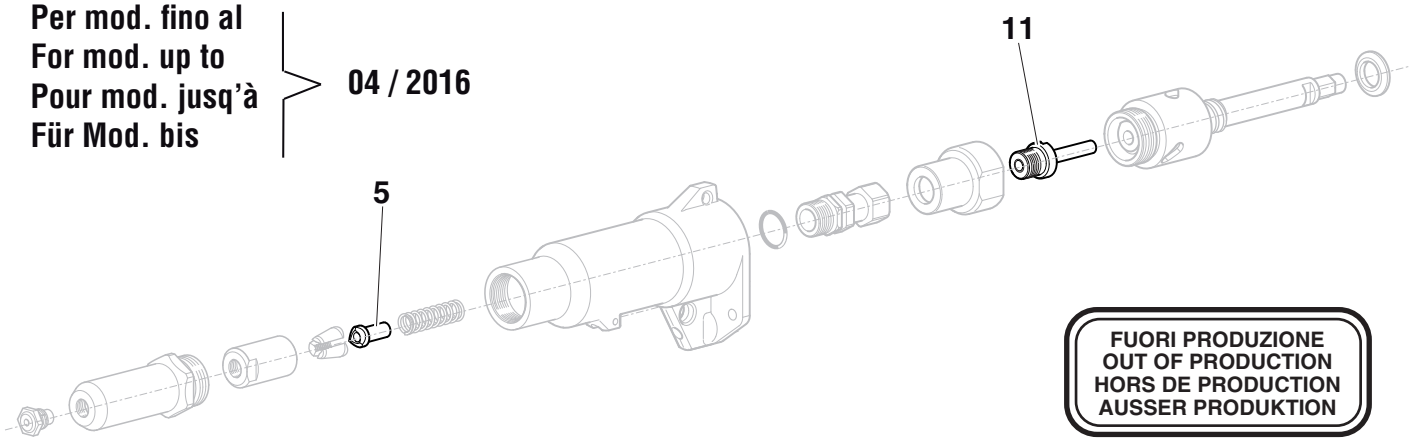

FUORI PRODUZIONE
OUT OF PRODUCTION
HORS DE PRODUCTION
AUSSER PRODUKTION

FAR BOLOGNA ITALY
RIVETTI E RIVETTATRICI

MOD.
EB 400
TAV 1/1

Rivettatrice a batteria per rivetti ø 2,4 ÷ 4,8*
Battery tool for rivets ø 2,4 ÷ 4,8*
Outil à riveter sur batterie pour rivets ø 2,4 ÷ 4,8*
Akku-Setzgerät für Blindnieten ø 2,4 ÷ 4,8*

* Solo in alluminio e acciaio • Only in aluminium and steel • • Uniquement en aluminium et acier • Nur aluminium und stahl

Per mod. dal
For mod. from
Pour mod. depuis
Für Mod. ab
05 / 2016

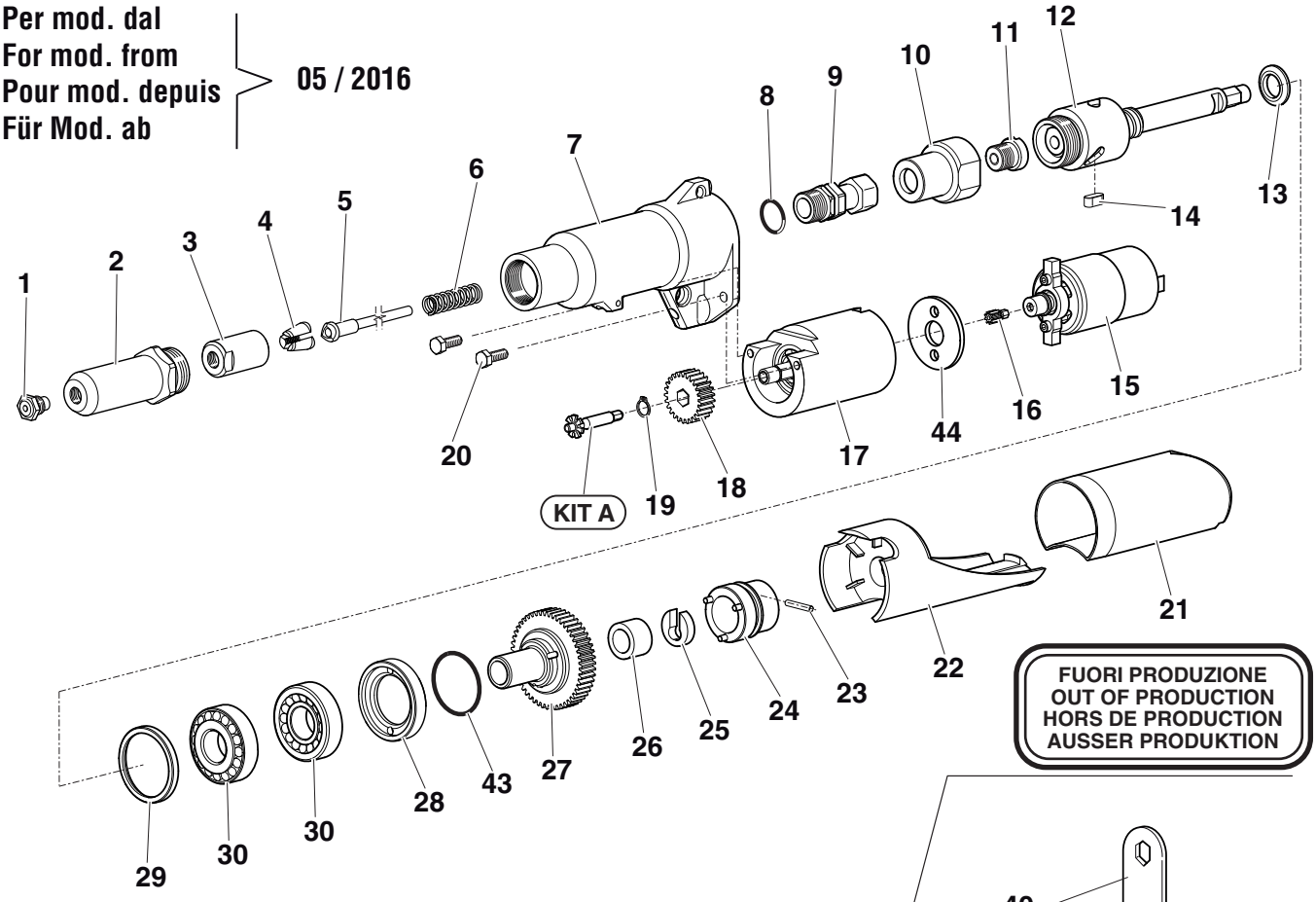

FUORI PRODUZIONE
OUT OF PRODUCTION
HORS DE PRODUCTION
AUSSER PRODUKTION

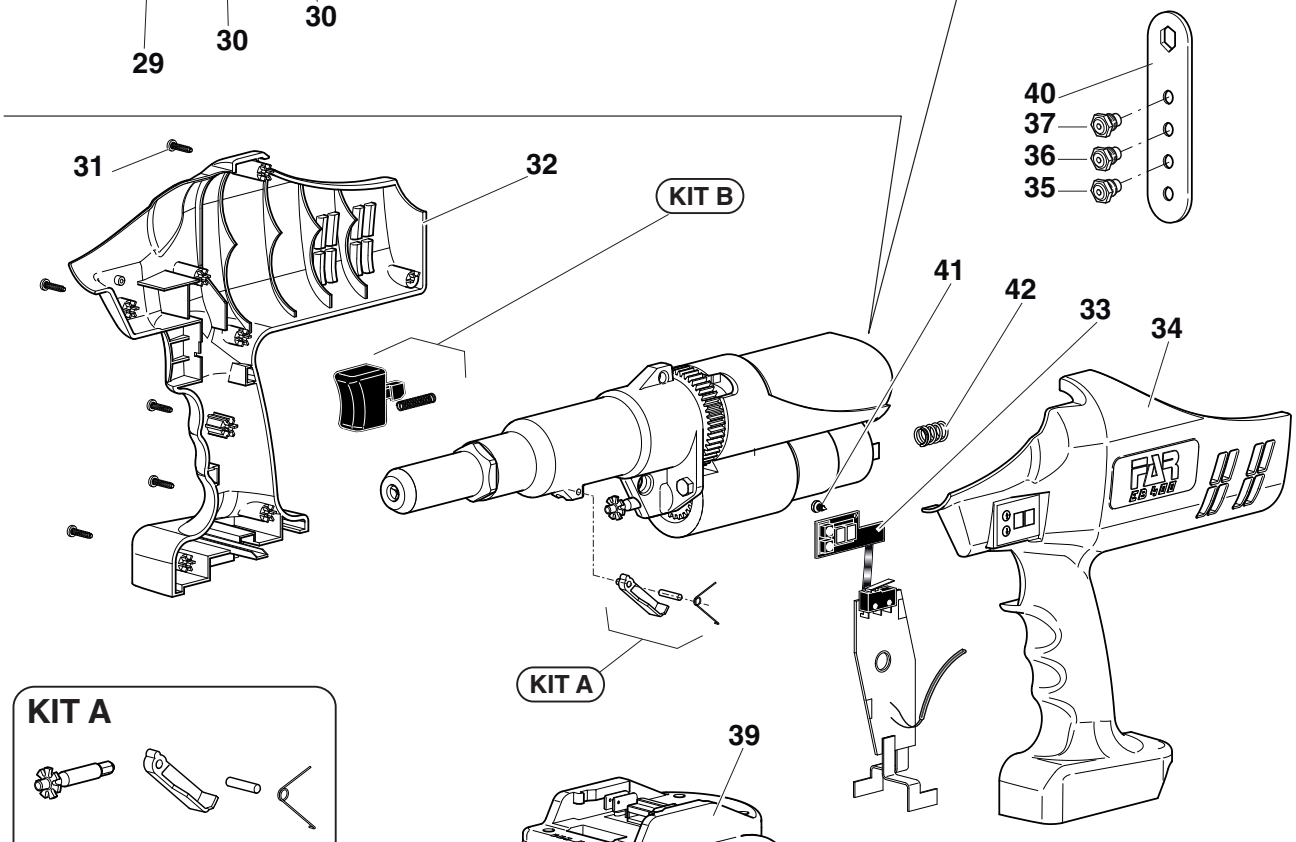

KIT A

KIT B

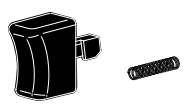

FAR BOLOGNA ITALY
RIVETTI E RIVETTATRICI

MOD.
EB 500
TAV 1/1

Rivettatrice a batteria per rivetti ø 2,4 ÷ 4,8
Battery tool for rivets ø 2,4 ÷ 4,8
Outil à riveter sur batterie pour rivets ø 2,4 ÷ 4,8*
Akku-Setzgerät für Blindnieten ø 2,4 ÷ 4,8

N°	COD.	Qt.	DESCRIZIONE	DESCRIPTION	DESCRIPTION	BESCHREIBUNG	(€) x1
01	71346636	1	Porta cono	Cone holder	Porte-cône	Kegelhalter	37,00
02	71C01718	1	Guarnizione	Gasket	Joint	Dichtung	9,70
03	71346637	1	Anello	Ring	Bague	Ring	12,00
04	710849	1	Apri morsetti	Clamps opener	Ouvre-mors	Spannbackenöffner	4,30
05	71345507	3	Morsetto alta prestazione	High-performance clamp	Mor haute résistance	Hochleistungsspannbacken	6,20
06	710859	1	Cono porta morsetti	Clamps holding cone	Cône porte-mors	Spannbackenhalterkegel	15,00
07	71346060	1	Cannotto porta ugello	Sleeve carrying nozzle	Tube porte buse	Düsenträger	22,00
08	717004	1	Ugello per rivetto ø 4,8 Cu / Acc.	Nozzle for rivet ø 4,8 Cu / Steel	Buse pour rivets ø 4,8 Cu / Acier	Mundstück für Nieten ø 4,8 Cu / Stahl	2,50
09	710853	1	Molla	Spring	Ressort	Feder	0,60
10	71346644	1	Pulsante	Push-button	Poussoir	Drucktaste	6,00
11	71C01716	4	Vite	Screw	Vis	Schraube	1,10
12	71346645	2	Guida	Guide	Guide	Führung	21,80
13	71C01717	10	Vite	Screw	Vis	Schraube	5,80
14	71346648	1	Guscio	Shell	Coquille	Gehäuseschale	46,00
15	71346640	1	Scheda elettronica	Electronic board	Fiche électronique	Elektronikkarte	315,00
16	71346639	1	Motore	Motor	Moteur	Motor	85,00
17	71346649	1	Coperchio	Cover	Couvercle	Deckel	9,00
18	71346674	1	Clip cintura	Belt clip	Clip Ceinture	Gürtelclip	11,00
19	71346650	1	Contenitore chiodi	Nails containe	Récupérateur	Behälter für Nägel	37,00
20	71346638	1	Tubo ø 2,5mm	Tube ø 2,5mm	Tuyau ø 2,5mm	Rohr ø 2,5mm	22,00
21	71346667	1	Tubo ø 3,5mm	Tube ø 3,5mm	Tuyau ø 3,5mm	Rohr ø 3,5mm	37,30
22	71346647	1	Tubo	Tube	Tuyau	Rohr	4,60
23	71346646	1	Contenitore chiodi	Nails container	Récupérateur	Behälter für Nägel	17,50
24	71346642	1	Piastrina	Plate	Plaque	Platte	1,10
25	71346643	1	Interruttore di sicurezza	Safety switch	Interrupteur de sécurité	Schutzschalter	1,50
26	71346641	1	Interruttore di sicurezza	Safety switch	Interrupteur de sécurité	Schutzschalter	4,60
27	71346635	1	Piastra	Plate	Plaque	Platte	7,00
28	71346634	1	Riduttore	Gearbox	Réducteur de vitesse	Untersetzungsgetriebe	770,00
29	71346675	1	Gancio bilanciatore	Balancer hook	Crochet équilibreur	Ausgleichshaken	7,20
30	71C01678	1	Batteria 16V 2Ah Li-Ion	Battery 16V 2Ah Li-Ion	Batterie16V 2Ah Li-Ion	Batterie 16V 2Ah Li-Ion	95,00
31	717001	1	Ugello per rivetto ø 2,4 ÷ 3,4	Nozzle for rivet ø 2,4 ÷ 3,4	Buse pour rivets ø 2,4 ÷ 3,4	Mundstück für Nieten ø 2,4 ÷ 3,4	2,50
32	717002	1	Ugello per rivetto ø 4	Nozzle for rivet ø 4	Buse pour rivets ø 4	Mundstück für Nieten ø 4	2,50
33	717003	1	Ugello per rivetto ø 4,8 All.	Nozzle for rivet ø 4,8 All.	Buse pour rivets ø 4,8 All.	Mundstück für Nieten ø 4,8 All.	2,50
34	713391	1	Chiave piana 12 mm	Flat key 12 mm	Clé plate 12 mm	Schlüssel 12 mm	2,20
35	71C01677	1	Batteria 16V 4Ah Li-Ion	Battery 16V 4Ah Li-Ion	Batterie16V 4Ah Li-Ion	Batterie 16V 4Ah Li-Ion	170,00
36	71C01675	1	Carica batteria	Battery charger	Chargeur	Ladegerät	100,00

FAR BOLOGNA ITALY
RIVETTI E RIVETTATRICI

MOD.
EB 500
TAV 1/1

Rivettatrice a batteria per rivetti ø 2,4 ÷ 4,8
Battery tool for rivets ø 2,4 ÷ 4,8
Outil à riveter sur batterie pour rivets ø 2,4 ÷ 4,8
Akku-Setzgerät für Blindnieten ø 2,4 ÷ 4,8

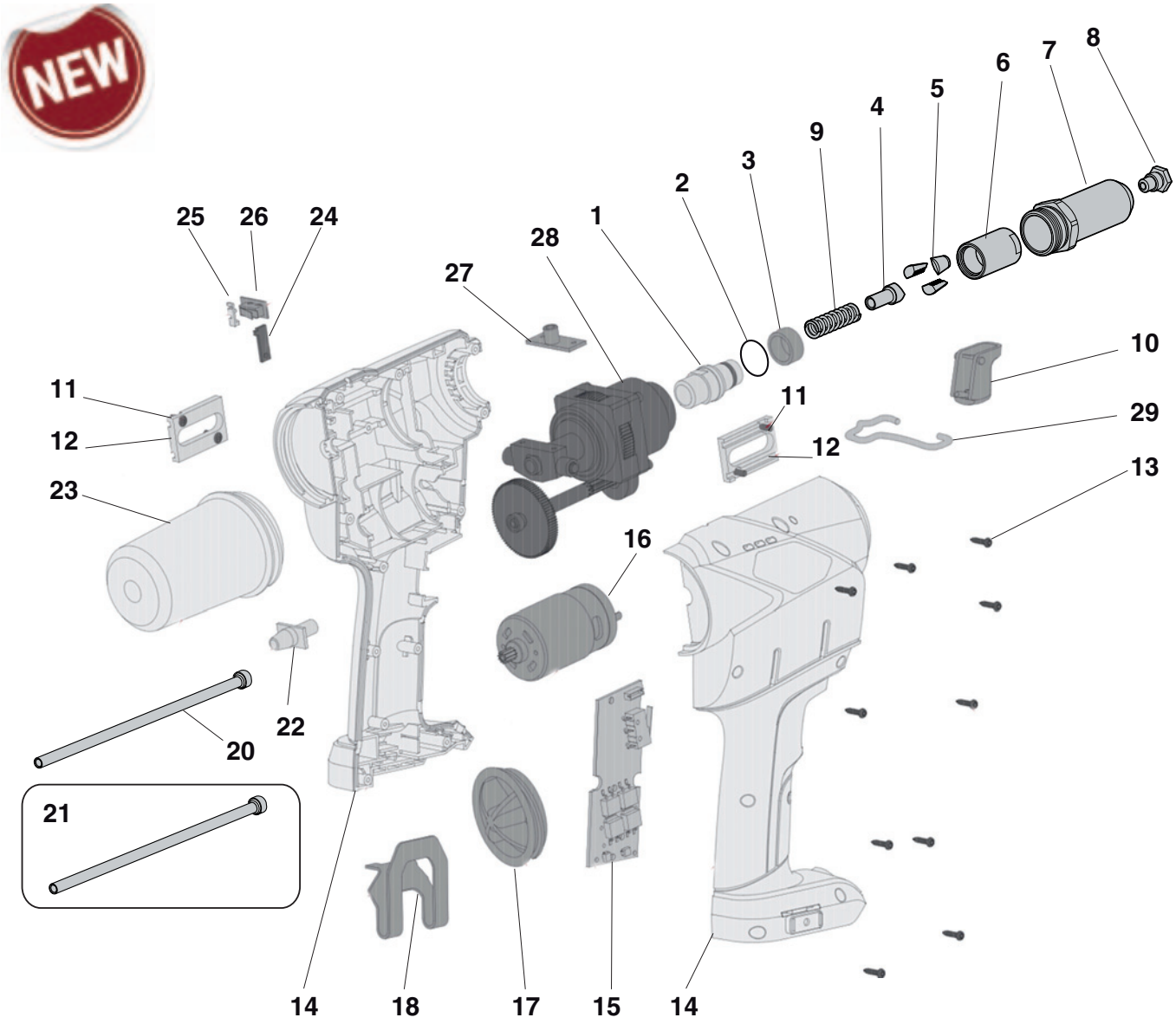

19

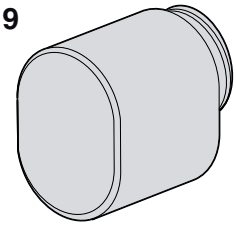

>Fornibile a richiesta
> Available on request
> Disponible sur demande
> Auf Anfrage erhältlich
> Disponible sobre pedido
> Dostępna na zamówienie
> Доступен по заказу

35

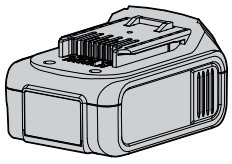

>Fornibile a richiesta
> Available on request
> Disponible sur demande
> Auf Anfrage erhältlich
> Disponible sobre pedido
> Dostępna na zamówienie
> Доступен по заказу

36

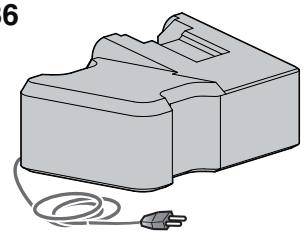

FAR BOLOGNA ITALY
RIVETTI E RIVETTATRICI

MOD.
EB 640
TAV 1/1

Rivettatrice a batteria per rivetti ø 4,8*÷7,8**
Battery tool for rivets ø 4,8*÷7,8**
Outil à riveter sur batterie pour rivets ø 4,8*÷7,8**
Akku-Setzgerät für Blindnieten ø 4,8*÷7,8**

Escluso Alluminio • Alu excluded • Sauf alu • Alu ausgeschlossen
** Solo Alluminio • Aluminium only • Seulement Aluminium •
• Nur Aluminium

N°	COD.	Qt.	DESCRIZIONE	DESCRIPTION	DESCRIPTION	BESCHREIBUNG	(€) x1
01	71346623	1	Porta cono	Cone holder	Porte-cône	Kegelhalter	70,00
02	71346624	1	Anello	Ring	Bague	Ring	20,00
03	710853	1	Molla	Spring	Ressort	Feder	0,60
04	711270	1	Apri morsetti	Clamps opener	Ouvre-mors	Spannbackenöffner	6,00
05	71345507	3	Morsetto alta prestazione	High-performance clamp	Mor haute résistance	Hochleistungsspannbacken	6,20
06	710562	1	Cono porta morsetti	Clamps holding cone	Cône porte-mors	Spannbackenhalterkegel	15,60
07	713253	1	Cannotto porta ugello	Sleeve carrying nozzle	Tube porte buse	Düsenträger	20,30
08	717004	1	Ugello per rivetto ø 4,8 Cu / Acc.	Nozzle for rivet ø 4,8 Cu / Steel	Buse pour rivets ø 4,8 Cu / Acier	Mundstück für Nieten ø 4,8 Cu / Stahl	2,50
09	71346644	1	Pulsante	Push-button	Poussoir	Drucktaste	6,00
10	71346675	1	Gancio bilanciatore	Balancer hook	Crochet équilibreur	Ausgleichshaken	7,20
11	71C01713	4	Vite	Screw	Vis	Schraube	1,10
12	71346625	2	Guida	Guide	Guide	Führung	25,50
13	71C01717	10	Vite	Screw	Vis	Schraube	5,80
14	71346674	1	Clip cintura	Belt clip	Clip Ceinture	Gürtelclip	11,00
15	71346673	1	Guscio	Shell	Coquille	Gehäuseschale	97,00
16	71346626	1	Scheda elettronica	Electronic board	Fiche électronique	Elektronikkarte	252,00
17	71C01714	2	Vite	Screw	Vis	Schraube	5,30
18	71346629	1	Motore	Motor	Moteur	Motor	310,00
19	71346649	1	Coperchio	Cover	Couvercle	Deckel	9,00
20	71346632	1	Tubo	Tube	Tuyau	Rohr	22,00
21	71346633	1	Tubo	Tube	Tuyau	Rohr	4,60
22	71346646	1	Contenitore chiodi	Nails container	Récupérateur	Behälter für Nägel	17,50
23	71346630	1	Piastrina	Plate	Plaque	Platte	1,10
24	71346643	1	Interruttore di sicurezza	Safety switch	Interrupteur de sécurité	Schutzschalter	1,50
25	71346627	1	Interruttore con fusibile	Switch with fuse	Interrupteur avec fusible	Mit Sicherung schalten	4,80
26	71346635	1	Piastra	Plate	Plaque	Platte	7,00
27	71346631	1	Riduttore	Gearbox	Réducteur de vitesse	Untersetzungsgetriebe	710,00
28	71C01676	1	Batteria 20V 4Ah Li-Ion	Battery 20V 4Ah Li-Ion	Batterie 20V 4Ah Li-Ion	Batterie 20V 4Ah Li-Ion	190,00
29	713391	1	Chiave piana 12 mm	Flat key 12 mm	Clé plate 12 mm	Schlüssel 12 mm	2,20
30	717005	1	Ugello per rivetto ø 6 / 6,4	Nozzle for rivet ø 6 / 6,4	Buse pour rivets ø 6 / 6,4	Mundstück für Nieten ø 6 / 6,4	2,50
31	717007	1	Ugello per rivetto ø 7,8	Nozzle for rivet ø 7,8	Buse pour rivets ø 7,8	Mundstück für Nieten ø 7,8	2,50
32	717018	1	Ugello per rivetto ø 4,8	Nozzle for rivet ø 4,8	Buse pour rivets ø 4,8	Mundstück für Nieten ø 4,8	6,00
33	717019	1	Ugello per rivetto ø 6 / 6,4	Nozzle for rivet ø 6 / 6,4	Buse pour rivets ø 6 / 6,4	Mundstück für Nieten ø 6 / 6,4	6,00
34	717015	1	Ugello per rivetto Farbolt ø 6,4	Nozzle for rivet Farbolt ø 6,4	Buse pour rivets Farbolt ø 6,4	Mundstück für Nieten Farbolt ø 6,4	12,50
35	717016	1	Ugello per rivetto Farbolt ø 4,8	Nozzle for rivet Farbolt ø 4,8	Buse pour rivets Farbolt ø 4,8	Mundstück für Nieten Farbolt ø 4,8	12,50
36	713213	3	Morsetto per Farbolt	Clamp for Farbolt	Mor pour Farbolt	Spannbacken für Farbolt	5,80
37	711356	1	Cono porta morsetti per Farbolt	Cone holding clmaps for Farbolt	Cône porte mors pour Farbolt	Spannbackenhalterkegel Farbolt	17,90
38	71346650	1	Contenitore chiodi	Nails containe	Récupérateur	Behälter für Nägel	37,00
39	71C01675	1	Carica batteria	Battery charger	Chargeur	Ladegerät	100,00

FAR BOLOGNA ITALY
RIVETTI E RIVETTATRICI

MOD.
EB 640
TAV 1/1

Rivettatrice a batteria per rivetti ø 4,8*÷7,8**
Battery tool for rivets ø 4,8*÷7,8**
Outil à riveter sur batterie pour rivets ø 4,8*÷7,8**
Akku-Setzgerät für Blindnieten ø 4,8*÷7,8**

Escluso Alluminio • Alu excluded • Sauf alu • Alu ausgeschlossen
** Solo Alluminio • Aluminium only • Seulement Aluminium •
• Nur Aluminium

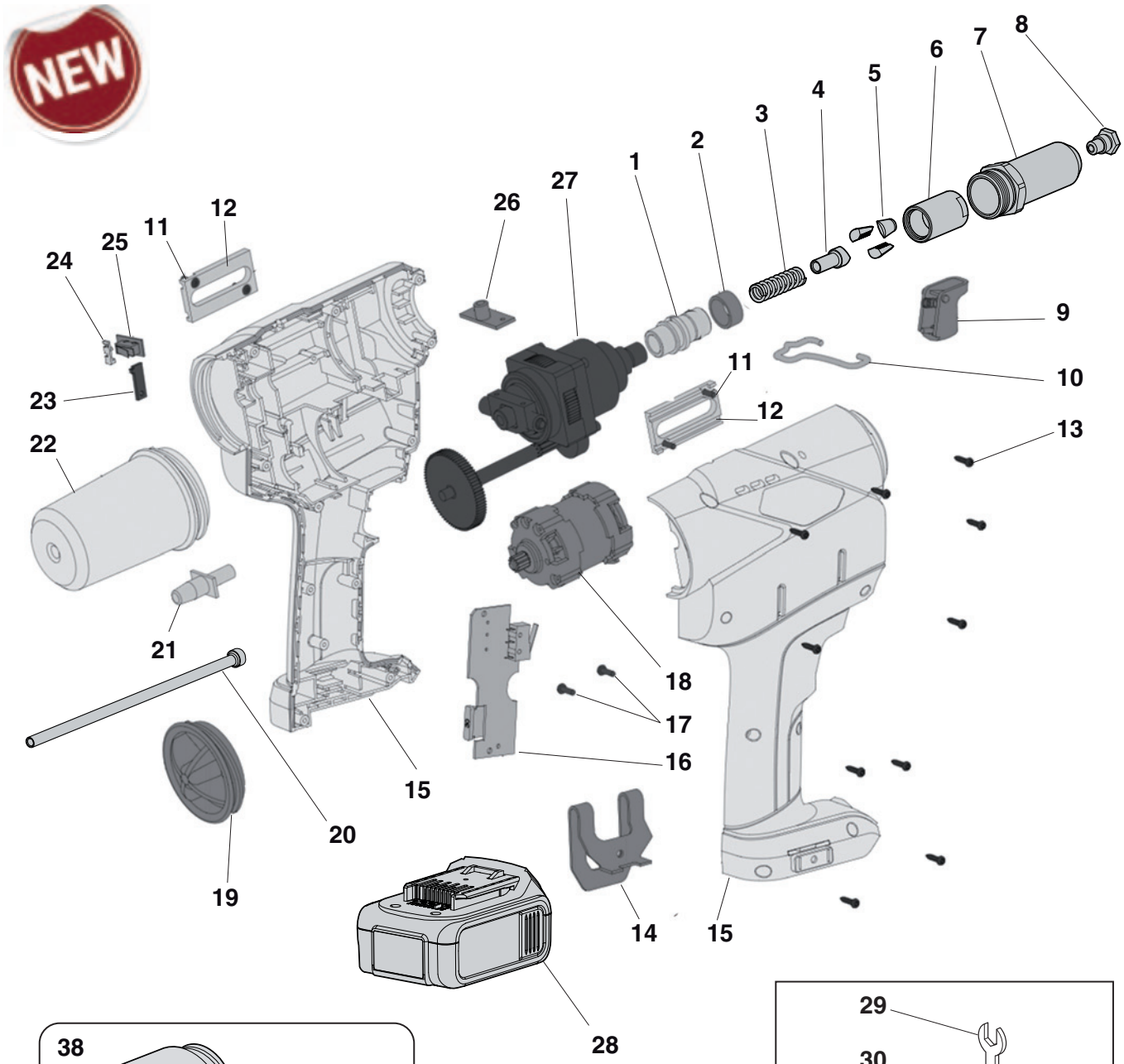

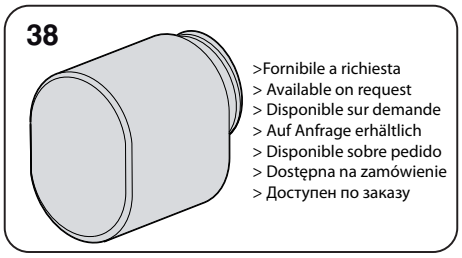

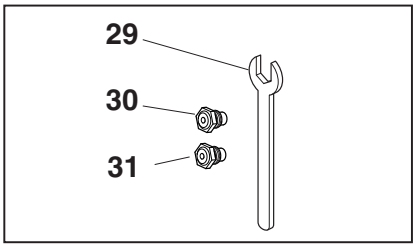

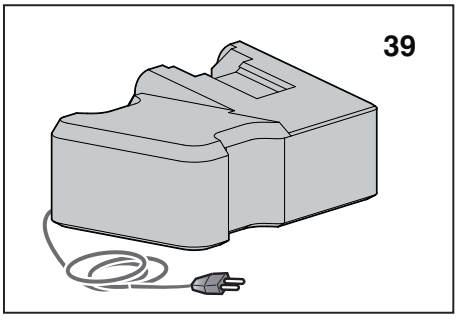

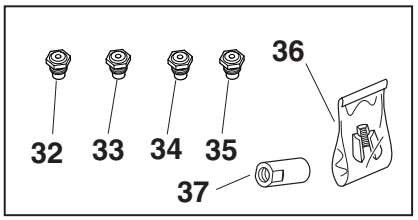

FAR BOLOGNA ITALY
RIVETTI E RIVETTATRICI

MOD.
KJ 15
TAV 1/1

Rivettatrice manuale per inserti M4 ÷ M10
Hand riveting tool for blind rivet nuts M4 ÷ M10
Outil de pose pour inserts filetés M4 ÷ M10
Handwerkzeug für Blindnietmutter M4 ÷ M10

N°	COD.	Qt.	DESCRIZIONE	DESCRIPTION	DESCRIPTION	BESCHREIBUNG	(€) x1
1		**1**	**Tirante**	**Tie rod**	**Tirant**	**Gewindedorn**	
	711624		Tirante M4	Tie rod M4	Tirant M4	Gewindedorn M4	**1,60**
	711625		Tirante M5	Tie rod M5	Tirant M5	Gewindedorn M5	**1,60**
	711626		Tirante M6	Tie rod M6	Tirant M6	Gewindedorn M6	**1,60**
	711627		Tirante M8	Tie rod M8	Tirant M8	Gewindedorn M8	**1,60**
	711628		Tirante M10	Tie rod M10	Tirant M10	Gewindedorn M10	**1,60**
2			**Rivettatrice completa**	**Complete hand tool**	**Outil de pose complet**	**Komplettes Handwerkzeug**	
	70M415		Per inserti filettati M4	For blind rivet nuts M4	Pour inserts filetés M4	Für Blind-Einnietmuttern M4	
	70M515		Per inserti filettati M5	For blind rivet nuts M5	Pour inserts filetés M5	Für Blind-Einnietmuttern M5	
	70M615		Per inserti filettati M6	For blind rivet nuts M6	Pour inserts filetés M6	Für Blind-Einnietmuttern M6	
	70M815		Per inserti filettati M8	For blind rivet nuts M8	Pour inserts filetés M8	Für Blind-Einnietmuttern M8	
	70M1015		Per inserti filettati M10	For blind rivet nuts M10	Pour inserts filetés M10	Für Blind-Einnietmuttern M10	

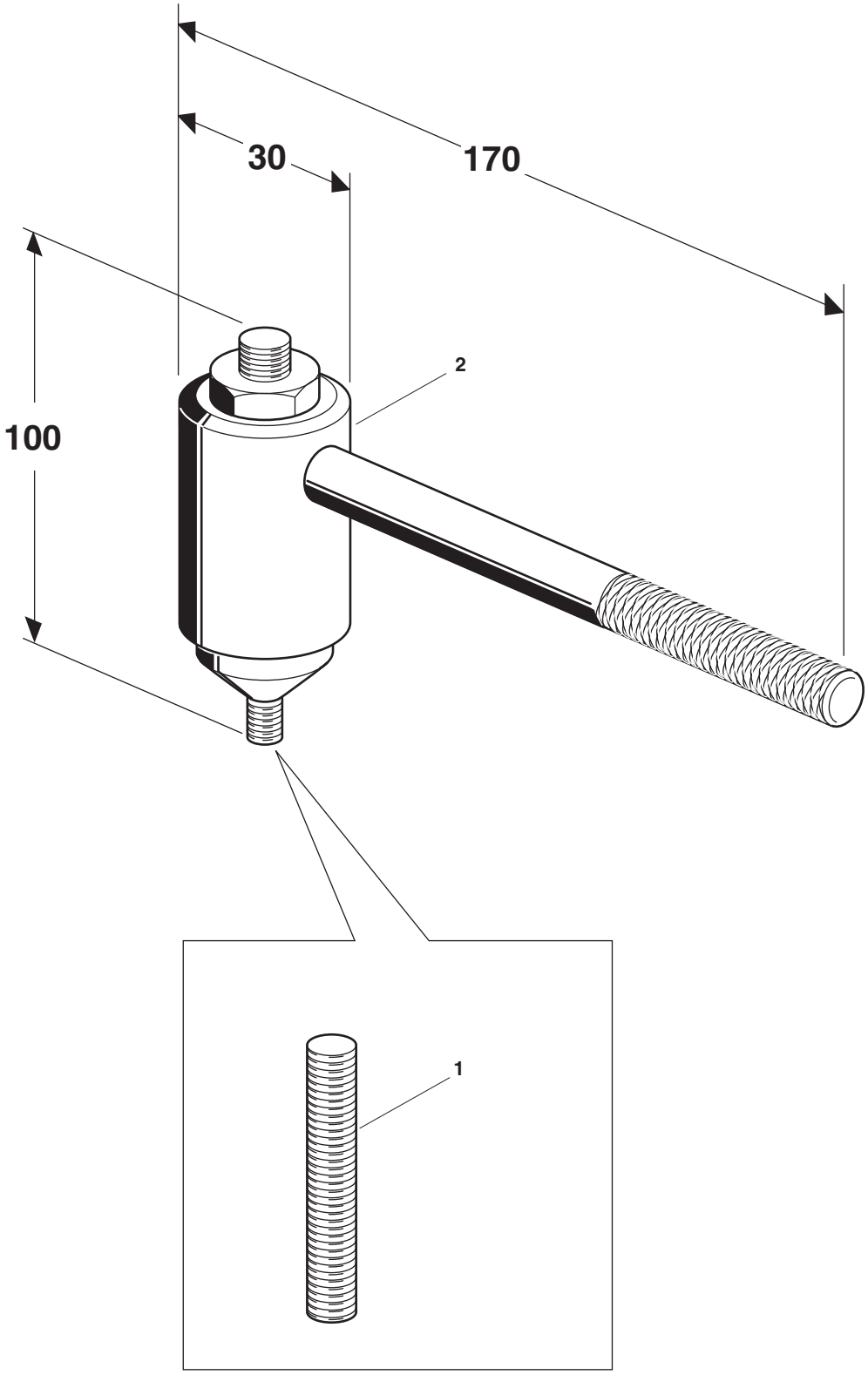
30
170
100
2
1

FAR BOLOGNA ITALY
RIVETTI E RIVETTATRICI

MOD.
KJ 17
TAV 1/1

Rivettatrice manuale per inserti M3 ÷ M6
Hand riveting tool for blind rivet nuts M3 ÷ M6
Riveteuse manuelle pour inserts filetes M3 ÷ M6
Handwerkzeug für Blindnietmutter M3 ÷ M6

N°	COD.	Qt.	DESCRIZIONE	DESCRIPTION	DESCRIPTION	BESCHREIBUNG	(€) x1
01	**721509**	**1**	Leva principale	Principal lever	Levier principal	Haupthebel	**24,10**
02	**711510**	**1**	Leva secondaria	Secondary lever	Levier secondaire	Zweithebel	**15,60**
03	**711512**	**1**	Corpo	Body	Corps	Körper	**15,00**
04	**712287**	**1**	Perno	Roll pin	Pivot	Stift	**1,90**
05A	**711514**	**1**	Vite TE M7 x 33,5	Screw TE M7 x 33,5	Vis TE M7 x 33,5	Schraube TE M7 x 33,5	
06	**721516**	**1**	Struttura tirante M 3	Tie rod assembly M 3	Structure tirant M 3	Gewindedorn (Zusammenbau) M 3	**9,00**
07	**721517**	**1**	Struttura tirante M 4	Tie rod assembly M 4	Structure tirant M 4	Gewindedorn (Zusammenbau) M 4	**9,00**
08	**721518**	**1**	Struttura tirante M 5	Tie rod assembly M 5	Structure tirant M 5	Gewindedorn (Zusammenbau) M 5	**9,00**
09	**721519**	**1**	Struttura tirante M 6	Tie rod assembly M 6	Structure tirant M 6	Gewindedorn (Zusammenbau) M 6	**9,00**
10B	**710135**	**1**	Molla	Spring	Ressort	Feder	
11B	**710136**	**1**	Perno filettato	Threaded pin	Pivot filete	Gewindestift	
12A	**710137**	**1**	Vite TCCI M5 x 5,3	Screw TCCI M5 x 5,3	Vis TCCI M5 x 5,3	Schraube TCCI M5 x 5,3	**1,20**
13	**710144**	**1**	Ghiera	Ring nut	Bague	Nutmutter	**3,00**
14	**710145**	**1**	Testa M 3	Head M 3	Tête M 3	Kopfteil M 3	**9,00**
15	**710146**	**1**	Testa M 4	Head M 4	Tête M 4	Kopfteil M 4	**9,00**
16	**710147**	**1**	Testa M 5	Head M 5	Tête M 5	Kopfteil M 5	**9,00**
17	**710148**	**1**	Testa M 6	Head M 6	Tête M 6	Kopfteil M 6	**9,00**
18	**710149**	**1**	Pomello	Knob	Bouton	Knopf	**4,50**
19A	**710048**	**1**	Dado M 7 UNI 5589	Nut M 7 UNI 5589	Ecrou M 7 UNI 5589	Mutter M 7 UNI 5589	
20	**711521**	**1**	Spina elastica ø 4 x 28 UNI 6873	Spring pin ø 4 x 28 UNI 6873	Goupille élastique ø 4 x 28 UNI 6873	Spannstift ø 4 x 28 UNI 6873	**0,30**

KIT

N°	COD.	Qt.	DESCRIZIONE	DESCRIPTION	DESCRIPTION	BESCHREIBUNG	(€) x1
KITA	**741514**		**Kit Vite M 7**	**Screw M 7 kit**	**Kit vis M 7**	**Kit Schraube M 7**	**3,30**
05A	711514	1	Vite TE M7 x 33,5	Screw TE M7 x 33,5	Vis TE M7 x 33,5	Schraube TE M7 x 33,5	
12A	710137	1	Vite TCCI M5 x 5,3	Screw TCCI M5 x 5,3	Vis TCCI M5 x 5,3	Schraube TCCI M5 x 5,3	
19A	710048	1	Dado M 7 UNI 5589	Nut M 7 UNI 5589	Ecrou M 7 UNI 5589	Mutter M 7 UNI 5589	
KITB	**740136**		**Kit Perno**	**Pin kit**	**Kit pivot**	**Kit Stift**	**5,40**
10B	710135	1	Molla	Spring	Ressort	Feder	
11B	710136	1	Perno filettato	Threaded pin	Pivot filete	Gewindestift	

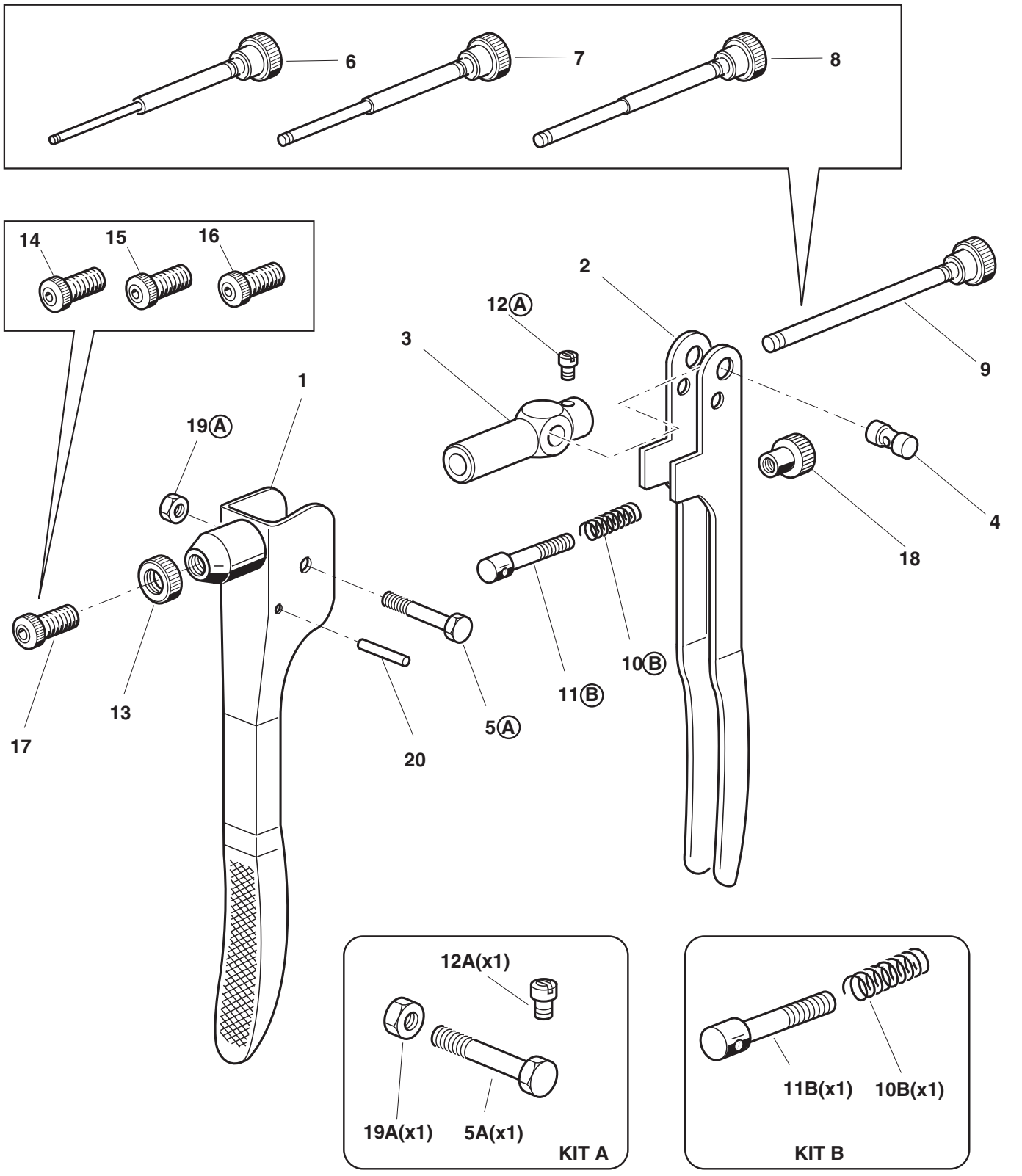
6
7
8
14
15
16
2
12Ⓐ
3
9
1
19Ⓐ
4
18
10Ⓑ
11Ⓑ
13
17
5Ⓐ
20
12A(x1)
19A(x1)
5A(x1)
KIT A
11B(x1)
10B(x1)
KIT B

FAR BOLOGNA ITALY
RIVETTI E RIVETTATRICI

MOD.
KJ 21
TAV 1/1

Rivettatrice manuale per inserti M3 ÷ M8*
Hand riveting tool for blind rivet nuts M3 ÷ M8*
Riveteuse manuelle pour inserts filetes M3 ÷ M8*
Handwerkzeug für Blindnietmutter M3 ÷ M8*

* Escluso Inox • Stainless steel excluded • Sauf acier inoxydable • • Edelstahl ausgeschlossen

N°	COD.	Qt.	DESCRIZIONE	DESCRIPTION	DESCRIPTION	BESCHREIBUNG	(€) x1
01	712907	2	Manopola	Handle	Poignée	Griff	1,20
02	712301	1	Leva secondaria	Secondary lever	Levier secondaire	Zweithebel	15,60
03	712300	1	Leva principale	Principal lever	Levier principal	Haupthebel	25,70
04	712304	1	Biella	Connecting rod	Bielle	Umlenkhebel	3,70
05	712310	2	Leva	Lever	Levier	Hebel	4,30
06A	713068	1	Molla	Spring	Ressort	Feder	
07A	712302	1	Perno filettato	Threaded pin	Pivot filete	Gewindestift	
08	710149	1	Pomello	Knob	Bouton	Knopf	4,50
09	711772	1	Ghiera	Ring nut	Bague	Nutmutter	1,80
10	713085	1	Testina M 3	Head M 3	Tête M 3	Mundstück M 3	9,00
11	713086	1	Testina M 4	Head M 4	Tête M 4	Mundstück M 4	9,00
12	713087	1	Testina M 5	Head M 5	Tête M 5	Mundstück M 5	9,00
13	713088	1	Testina M 6	Head M 6	Tête M 6	Mundstück M 6	9,00
14	713089	1	Testina M 8	Head M 8	Tête M 8	Mundstück M 8	9,00
15	723062	1	Struttura tirante M 3	Tie rod assembly M 3	Structure tirant M 3	Gewindedorn (Zusammenbau) M 3	9,90
16	723063	1	Struttura tirante M 4	Tie rod assembly M 4	Structure tirant M 4	Gewindedorn (Zusammenbau) M 4	9,90
17	723064	1	Struttura tirante M 5	Tie rod assembly M 5	Structure tirant M 5	Gewindedorn (Zusammenbau) M 5	9,90
18	723065	1	Struttura tirante M 6	Tie rod assembly M 6	Structure tirant M 6	Gewindedorn (Zusammenbau) M 6	9,90
19	723066	1	Struttura tirante M 8	Tie rod assembly M 8	Structure tirant M 8	Gewindedorn (Zusammenbau) M 8	9,90
20	713080	1	Vite STCE M3 x 30 UNI 5923	Screw STCE M3 x 30 UNI 5923	Vis STCE M3 x 30 UNI 5923	Schraube STCE M3 x 30 UNI 5923	1,60
21	713081	1	Vite STCE M4 x 35 UNI 5923	Screw STCE M4 x 35 UNI 5923	Vis STCE M4 x 35 UNI 5923	Schraube STCE M4 x 35 UNI 5923	1,60
22	711625	1	Vite STCE M5 x 35 UNI 5923	Screw STCE M5 x 35 UNI 5923	Vis STCE M5 x 35 UNI 5923	Schraube STCE M5 x 35 UNI 5923	1,60
23	713083	1	Vite STCE M6 x 40 UNI 5923	Screw STCE M6 x 40 UNI 5923	Vis STCE M6 x 40 UNI 5923	Schraube STCE M6 x 40 UNI 5923	1,60
24	713070	1	Cuffia di protezione	Protecting cap	Casque de protection	Schutzkappe	3,30
25	712305	1	Corpo interno	Inside body	Corps intérieur	Innenschaft	14,40
26	710137	1	Vite TCCI M5 x 5,3	Screw TCCI M5 x 5,3	Vis TCCI M5 x 5,3	Schraube TCCI M5 x 5,3	1,20
27	712303	1	Perno	Roll pin	Pivot	Stift	2,50
28	713084	2	Vite TBCE M4 x 8 ISO 7380	Screw TBCE M4 x 8 ISO 7380	Vis TBCE M4 x 8 ISO 7380	SchraubeTBCE M4 x 8 ISO 7380	0,70
29	713079	1	Perno lungo	Long pin	Pivot long	Langer Stift	2,50
30	713095	1	Spina elastica ø 4 x 18 UNI 6873	Spring pin ø 4 x 18 UNI 6873	Goupille élastique ø 4 x 18 UNI 6873	Spannstift ø 4 x 18 UNI 6873	0,40
31	713067	1	Perno lungo filettato	Threaded long pin	Pivot long fileté	Langer Gewindestift	2,50
32	713061	2	Perno corto	Short pin	Pivot court	Kurzer Stift	2,10

KIT

N°	COD.	Qt.	DESCRIZIONE	DESCRIPTION	DESCRIPTION	BESCHREIBUNG	(€) x1
KITA	742302		**Kit Perno**	**Pin kit**	**Kit pivot**	**Kit Stift**	5,80
06A	713068	1	Molla	Spring	Ressort	Feder	
07A	712302	1	Perno filettato	Threaded pin	Pivot filete	Gewindestift	

FAR BOLOGNA ITALY
RIVETTI E RIVETTATRICI

MOD.
KJ 21
TAV 1/1

Rivettatrice manuale per inserti M3 ÷ M8*
Hand riveting tool for blind rivet nuts M3 ÷ M8*
Riveteuse manuelle pour inserts filetes M3 ÷ M8*
Handwerkzeug für Blindnietmutter M3 ÷ M8*

* Escluso Inox • Stainless steel excluded • Sauf acier inoxydable • • Edelstahl ausgeschlossen

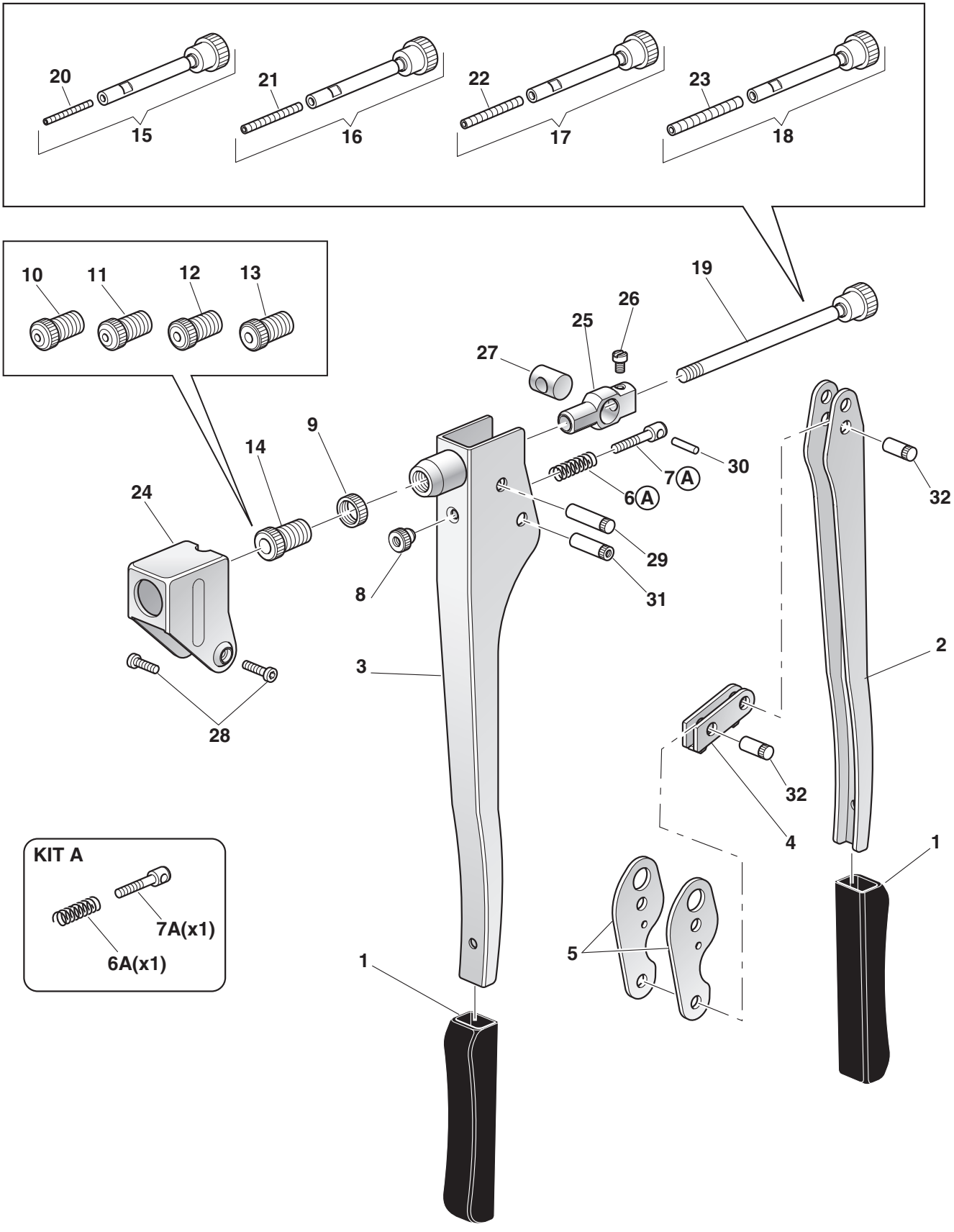

FAR BOLOGNA ITALY
RIVETTI E RIVETTATRICI

MOD.
KJ 28
TAV 1/1

Rivettatrice manuale per inserti M3 ÷ M10
Hand riveting tool for blind rivet nuts M3 ÷ M10
Riveteuse manuelle pour inserts filetes M3 ÷ M10
Handwerkzeug für Blindnietmutter M3 ÷ M10

N°	COD.	Qt.	DESCRIZIONE	DESCRIPTION	DESCRIPTION	BESCHREIBUNG	(€) x1
01	710056	2	Manopola	Handle	Poignée	Griff	1,30
02	710150	1	Leva destra	Right lever	Levier droit	Rechter Hebel	9,30
03	721213	1	Corpo esterno	Outside body	Corps extérieur	Aussenschaft	31,20
04	710152	1	Ghiera di registro	Regulation ring nut	Bague de registre	Spannmutter	3,00
05	710063	2	Biella	Connecting rod	Bielle	Umlenkhebel	2,90
06	710062	1	Supporto bielle	Connecting rod support	Support bielles	Umlenkhebelhalterung	11,90
07	710064	2	Perno per biella	Pin for connecting rod	Pivot pour bielle	Stift	0,40
08A	710241	4	Vite TE M7 x 26	Screw TE M7 x 26	Vis TE M7 x 26	Schraube TE M7 x 26	
09A	710048	4	Dado M 7 UNI 5589	Nut M 7 UNI 5589	Ecrou M 7 UNI 5589	Mutter M 7 UNI 5589	
10	710155	1	Testa M 5	Head M 5	Tête M 5	Kopfteil M 5	9,00
11	710154	1	Testa M 4	Head M 4	Tête M 4	Kopfteil M 4	9,00
12	710153	1	Testa M 3	Head M 3	Tête M 3	Kopfteil M 3	9,00
13	710156	1	Testa M 6	Head M 6	Tête M 6	Kopfteil M 6	9,00
14	710157	1	Testa M 8	Head M 8	Tête M 8	Kopfteil M 8	9,00
15	710158	1	Testa M 10	Head M 10	Tête M 10	Kopfteil M 10	9,00
16	710159	1	Ghiera	Ring nut	Bague	Nutmutter	2,50
17	710160	1	Ghiera	Ring nut	Bague	Nutmutter	7,70
18	720163	1	Struttura tirante M 5	Tie rod assembly M 5	Structure tirant M 5	Gewindedorn (Zusammenbau) M 5	9,00
19	720162	1	Struttura tirante M 4	Tie rod assembly M 4	Structure tirant M 4	Gewindedorn (Zusammenbau) M 4	9,00
20	720161	1	Struttura tirante M 3	Tie rod assembly M 3	Structure tirant M 3	Gewindedorn (Zusammenbau) M 3	9,00
21	720164	1	Struttura tirante M 6	Tie rod assembly M 6	Structure tirant M 6	Gewindedorn (Zusammenbau) M 6	9,00
22	710165	1	Tirante M 8	Tie rod M 8	Tirant M 8	Gewindedorn M 8	9,00
23	710166	1	Tirante M 10	Tie rod M 10	Tirant M 10	Gewindedorn M 10	9,00
24	712284	1	Cannotto	Sleeve	Tube	Röhrchen	8,40
25	712285	1	Innesto	Clutch	Embrayage	Kupplung	6,60
26	710169	1	Leva sinistra	Left lever	Levier gauche	Linker Hebel	9,30
27	712290	1	Chiave	Wrench	Clé	Schlüssel	6,20
29	710645	1	Ghiera	Ring nut	Bague	Nutmutter	2,40
30	710641	1	Cannotto avvitatore	Screwer sleeve	Tube visseur	Schraubrohr	14,00
31B	710639	1	Innesto	Clutch	Embrayage	Kupplung	
32	710647	1	Cuscinetto 618/9	Bearing 618/9	Coussinnet 618/9	Lager 618/9	17,80
33B	710640	1	Dado	Nut	Ecrou	Mutter	
34	710649	1	Spina elastica ø 3 x 10 UNI 6874	Spring pin ø 3 x 10 UNI 6874	Goupille élastique ø 3 x 10 UNI 6874	Spannstift ø 3 x 10 UNI 6874	0,30
35	710704	1	Vite a tortiglione	Elicodal shaft	Arbre elicoidale	Schraubenfoermige Welle	20,70
36	710646	6	Sfera 7/32"	Ball 7/32"	Bille 7/32"	Kugel 7/32"	0,30
37	710642	1	Cannotto corsoio avvitatore	Screwer sliding sleeve	Tube coulissant visseur	Gleitschraubrohr	24,10
38	710643	1	Corpo esterno avvitatore	Outside body	Corps extérieur	Aussenschaft	16,20
39	710644	1	Ghiera	Ring nut	Bague	Nutmutter	1,20
40	710648	1	Pomello	Knob	Bouton	Knopf	2,40

KIT

N°	COD.	Qt.	DESCRIZIONE	DESCRIPTION	DESCRIPTION	BESCHREIBUNG	(€) x1
KITA	740241		**Kit Vite M 7**	**Screw M 7 kit**	**Kit vis M 7**	**Kit Schraube M 7**	2,50
08A	710241	4	Vite TE M7 x 26	Screw TE M7 x 26	Vis TE M7 x 26	Schraube TE M7 x 26	
09A	710048	4	Dado M 7 UNI 5589	Nut M 7 UNI 5589	Ecrou M 7 UNI 5589	Mutter M 7 UNI 5589	
KITB	740639		**Kit Innesto**	**Clutch kit**	**Kit embrayage**	**Kit Kupplung**	5,00
31B	710639	1	Innesto	Clutch	Embrayage	Kupplung	
33B	710640	1	Dado	Nut	Ecrou	Mutter	

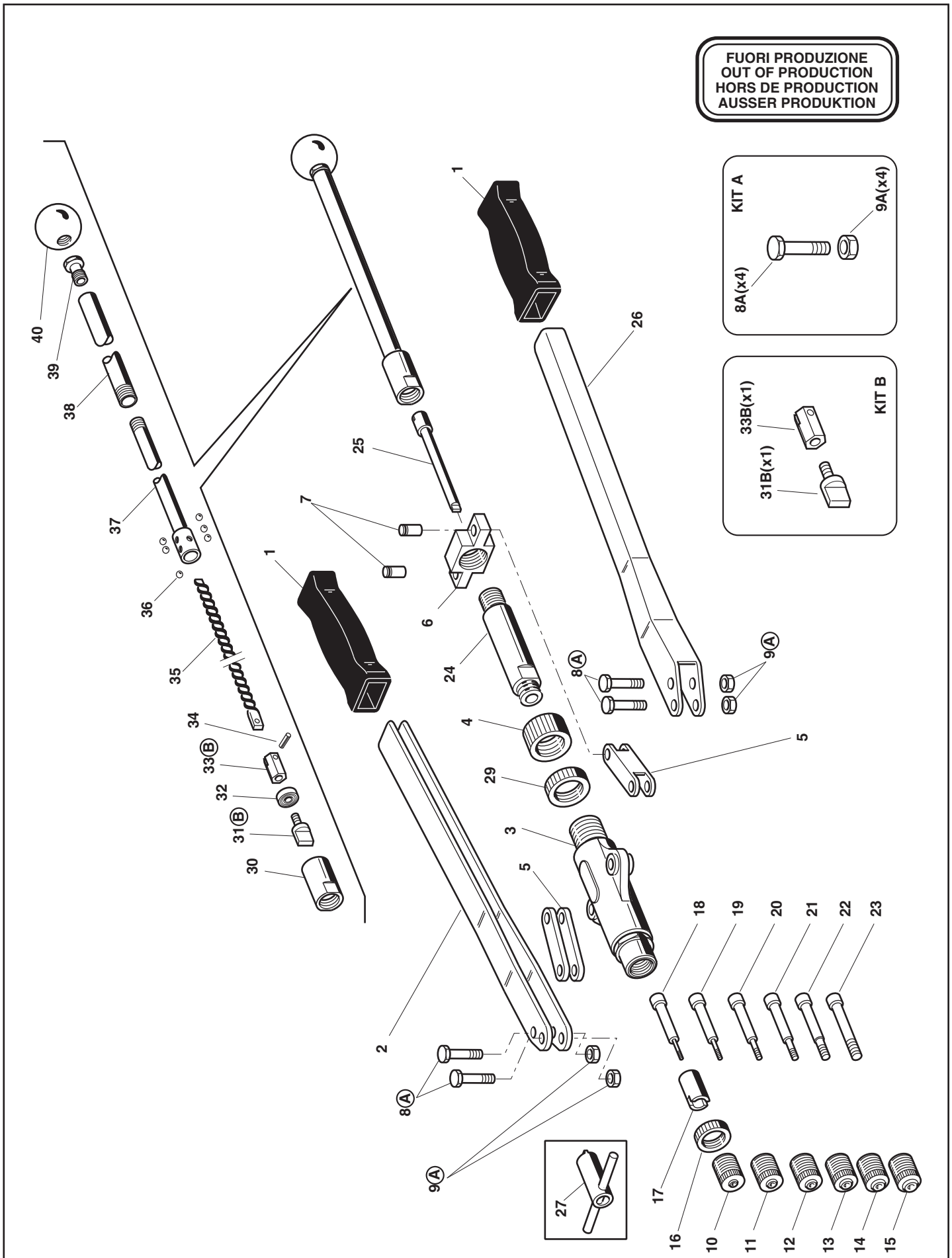
FUORI PRODUZIONE
OUT OF PRODUCTION
HORS DE PRODUCTION
AUSSER PRODUKTION
KIT A
9A(x4)
8A(x4)
KIT B
33B(x1)
31B(x1)
40
39
38
37
36
35
34
33B
32
31B
30
1
25
7
6
24
8A
9A
26
4
29
5
3
2
18
19
20
21
22
23
17
16
10
11
12
13
14
15
27

FAR BOLOGNA ITALY
RIVETTI E RIVETTATRICI

MOD.
KJ 29
TAV 1/1

Rivettatrice manuale per inserti M3 ÷ M10
Hand riveting tool for blind rivet nuts M3 ÷ M10
Riveteuse manuelle pour inserts filetes M3 ÷ M10
Handwerkzeug für Blindnietmutter M3 ÷ M10

N°	COD.	Qt.	DESCRIZIONE	DESCRIPTION	DESCRIPTION	BESCHREIBUNG	(€) x1
01	71345953	2	Impugnatura	Handgrip	Poignée	Handgriff	2,30
02	71345993	2	Leva	Lever	Levier	Hebel	9,30
03	71345949	2	Perno	Roll pin	Pivot	Stift	0,40
04	71345948	2	Biella	Connecting rod	Bielle	Umlenkhebel	3,10
05	72B00064	1	Corpo esterno	Outside body	Corps extérieur	Aussenschaft	31,20
06	720163	1	Struttura tirante M 5	Tie rod assembly M 5	Structure tirant M 5	Gewindedorn (Zusammenbau) M 5	9,00
07	710160	1	Ghiera	Ring nut	Bague	Nutmutter	7,70
08	710159	2	Ghiera	Ring nut	Bague	Nutmutter	2,50
09	710155	1	Testa M 5	Head M 5	Tête M 5	Kopfteil M 5	9,00
10	710153	1	Testa M 3	Head M 3	Tête M 3	Kopfteil M 3	9,00
11	710154	1	Testa M 4	Head M 4	Tête M 4	Kopfteil M 4	9,00
12	710156	1	Testa M 6	Head M 6	Tête M 6	Kopfteil M 6	9,00
13	710157	1	Testa M 8	Head M 8	Tête M 8	Kopfteil M 8	9,00
14	710158	1	Testa M 10	Head M 10	Tête M 10	Kopfteil M 10	9,00
15	720161	1	Struttura tirante M 3	Tie rod assembly M 3	Structure tirant M 3	Gewindedorn (Zusammenbau) M 3	9,00
16	720162	1	Struttura tirante M 4	Tie rod assembly M 4	Structure tirant M 4	Gewindedorn (Zusammenbau) M 4	9,00
17	720164	1	Struttura tirante M 6	Tie rod assembly M 6	Structure tirant M 6	Gewindedorn (Zusammenbau) M 6	9,00
18	710165	1	Tirante M 8	Tie rod M 8	Tirant M 8	Gewindedorn M 8	9,00
19	710166	1	Tirante M 10	Tie rod M 10	Tirant M 10	Gewindedorn M 10	9,00
20A	710623	4	Dado M 6 UNI 7473	Nut M 6 UNI 7473	Ecrou M 6 UNI 7473	Mutter M 6 UNI 7473	0,40
21A	71345903	4	Vite TCCE M6	Screw TCCE M6	Vis TCCE M6	Schraube TCCE M6	
22	71345895	1	Ghiera di registro	Regulation ring nut	Bague de registre	Spannmutter	4,40
23	72A00218	1	Raccordo contenitore	Container connector	Raccord conteneur	Behälteranschlussstück	12,10
24	71345654	1	Cannotto	Sleeve	Tube	Röhrchen	8,40
25	712285	1	Innesto	Clutch	Embrayage	Kupplung	6,60
26	71345764	1	Cannotto avvitatore	Screwer sleeve	Tube visseur	Schraubrohr	14,00
27B	710639	1	Innesto	Clutch	Embrayage	Kupplung	
28	710647	1	Cuscinetto 618/9	Bearing 618/9	Coussinnet 618/9	Lager 618/9	17,80
29	710649	1	Spina elastica ø 3 x 10 UNI 6874	Spring pin ø 3 x 10 UNI 6874	Goupille élastique ø 3 x 10 UNI 6874	Spannstift ø 3 x 10 UNI 6874	0,30
30B	710640	1	Dado	Nut	Ecrou	Mutter	
31	710704	1	Vite a tortiglione	Elicodal shaft	Arbre elicoidale	Schraubenfoermige Welle	20,70
32	710646	6	Sfera 7/32"	Ball 7/32"	Bille 7/32"	Kugel 7/32"	0,30
33	710642	1	Cannotto corsoio avvitatore	Screwer sliding sleeve	Tube coulissant visseur	Gleitschraubrohr	24,10
34	710643	1	Corpo esterno avvitatore	Outside body	Corps extérieur	Aussenschaft	16,20
35	710644	1	Ghiera	Ring nut	Bague	Nutmutter	1,20
36	710648	1	Pomello	Knob	Bouton	Knopf	2,40
37	712290	1	Chiave	Wrench	Clé	Schlüssel	6,20

KIT

N°	COD.	Qt.	DESCRIZIONE	DESCRIPTION	DESCRIPTION	BESCHREIBUNG	(€) x1
KITA	74000069		**Kit Vite M 6**	**Screw M 6 kit**	**Kit vis M 6**	**Kit Schraube M 6**	1,20
20A	710623	2	Dado M 6 UNI 7473	Nut M 6 UNI 7473	Ecrou M 6 UNI 7473	Mutter M 6 UNI 7473	
21A	71345903	2	Vite TCCE M6	Screw TCCE M6	Vis TCCE M6	Schraube TCCE M6	
KITB	740639		**Kit Innesto**	**Clutch kit**	**Kit embrayage**	**Kit Kupplung**	5,00
27B	710639	1	Innesto	Clutch	Embrayage	Kupplung	
30B	710640	1	Dado	Nut	Ecrou	Mutter	

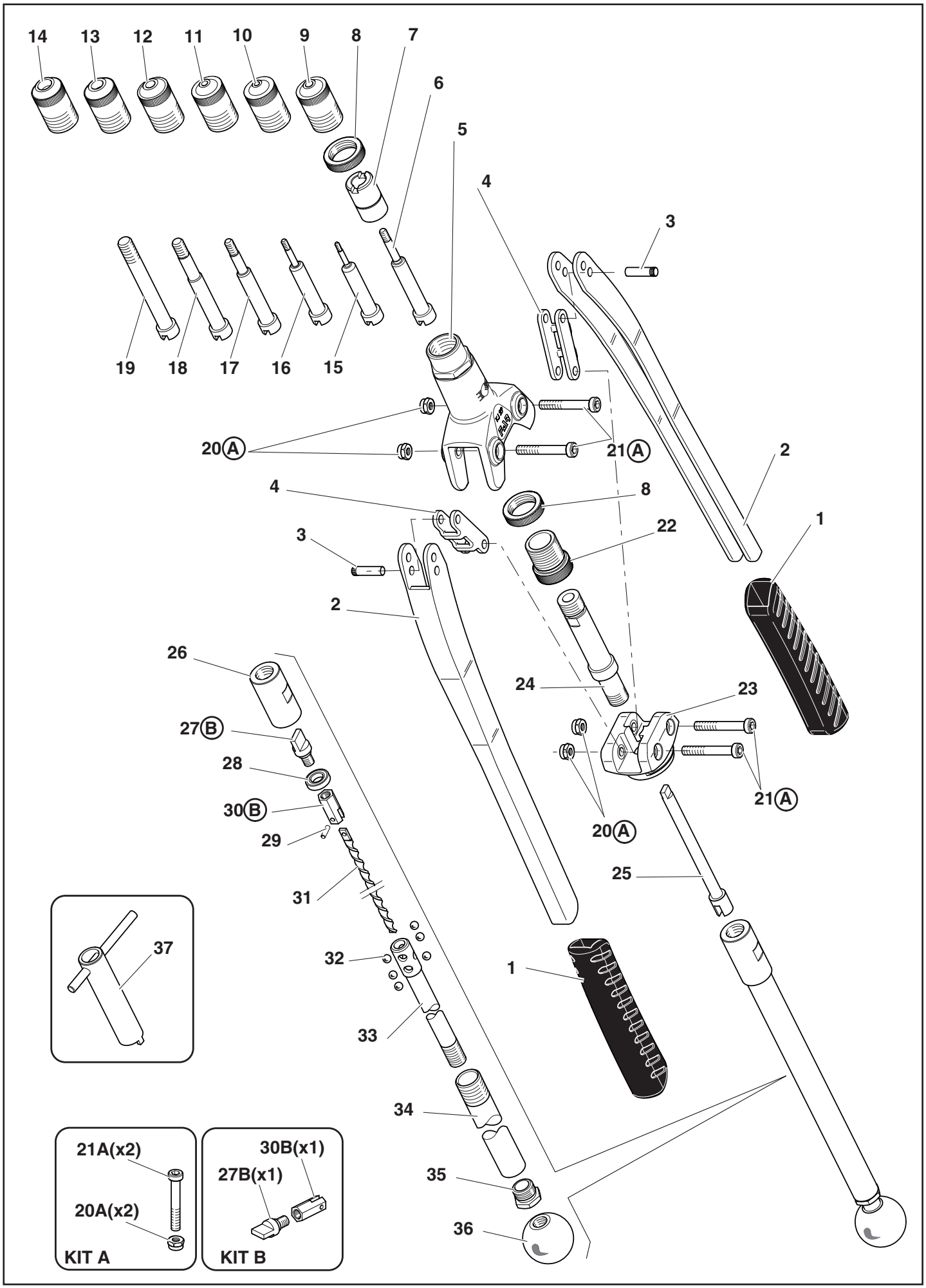
14
13
12
11
10
9
8
7
6
5
4
3
19
18
17
16
15
20A
21A
2
1
22
24
23
26
27B
28
30B
29
31
25
37
32
33
34
35
36
21A(x2)
20A(x2)
KIT A
30B(x1)
27B(x1)
KIT B

FAR BOLOGNA ITALY
RIVETTI E RIVETTATRICI

MOD.
KJ 40
TAV 1/2

Rivettatrice oleopneumatica per inserti filettati M3 ÷ M12
Hydropneumatic riveting tool for blind rivet nuts M3 ÷ M12
Riveteuse oléopneumatique pour inserts filetes M3 ÷ M12
Ölpneumatische Werkzeug für Blindnietmuttern M3 ÷ M12

N°	COD.	Qt.	DESCRIZIONE	DESCRIPTION	DESCRIPTION	BESCHREIBUNG	(€) x1
001	722047	1	Struttura valvola sicurezza	Safety valve assembly	Structure soupape de sécurité	Sicherheitsventil (Zusammenbau)	15,00
002	720814	1	Coperchio corpo	Body cover	Couvercle corps	Körperdeckel	29,90
004A	710837	1	Vite TE M9 x 20	Screw TE M9 x 20	Vis TE M9 x 20	Schraube TE M9 x 20	1,60
005	710920	1	Guarnizione OR 2-337	Gasket OR 2-337	Joint OR 2-337	Dichtung OR 2-337	5,40
006	720815	1	Pistone pneumatico	Pneumatic piston	Piston pneumatique	Pneumatischer Kolben	24,00
007A	710836	1	Rondella	Washer	Rondelle	Unterlegscheibe	
008	710860	1	Stelo	Rod	Tige	Schaft	30,40
009A	710829	1	Ammortizzatore	Shock absorber	Ammortisseur	Stossdampfer	
010	710915	1	Guarnizione OR 2-124	Gasket OR 2-124	Joint OR 2-124	Dichtung OR 2-124	1,20
011	710931	1	Guarnizione OR 614	Gasket OR 614	Joint OR 614	Dichtung OR 614	0,60
012	710856	1	Raccordo guida stelo	Rod guide connector	Raccord guide tige	Führung Schaftanschlussstück	18,30
013	710390	1	Guarnizione B-075047	Gasket B-075047	Joint B-075047	Dichtung B-075047	7,20
014	711827	1	Guarnizione TS-12-19-5,7 / L	Gasket TTS-12-19-5,7 / L	Joint TS-12-19-5,7 / L	Dichtung TS-12-19-5,7 / L	6,10
015	710914	1	Guarnizione OR 2-116	Gasket OR 2-116	Joint OR 2-116	Dichtung OR 2-116	1,20
017	710402	1	Anello Seeger 22 UNI 7437	Seeger ring 22 UNI 7437	Bague seeger 22 UNI 7437	Seeger-Ring 22 UNI 7437	0,30
018	710922	2	Guarnizione OR 018	Gasket OR 018	Joint OR 018	Dichtung OR 018	0,30
019	712268	1	Tappo guida molla	Spring guide plug	Bouchon guide ressort	Federführungverschluß	4,80
020	710905	1	Anello Seeger 11 UNI 7437	Seeger ring 11 UNI 7437	Bague seeger 11 UNI 7437	Seeger-Ring 11 UNI 7437	0,30
021	710258	1	Guarnizione OR 5-612	Gasket OR 5-612	Joint OR 5-612	Dichtung OR 5-612	0,60
022	710822	1	Pistoncino valvola	Valve piston	Piston soupape	Kleiner Ventilkolben	4,20
024	710916	1	Guarnizione OR 2-015	Gasket OR 2-015	Joint OR 2-015	Dichtung OR 2-015	0,60
025	710841	1	Spoletta	Valve	Bobine	Ventil	9,00
026B	711158	1	Molla	Spring	Ressort	Feder	0,60
027B	710823	3	Gabbia	Cage	Cage	Käfig	
028B	710921	3	Guarnizione OR 2-115	Gasket OR 2-115	Joint OR 2-115	Dichtung OR 2-115	1,20
029B	710840	1	Distanziale valvola	Valve spacer	Entretoise soupape	Distanzstück Ventil	
031	720811	1	Corpo rivettatrice	Riveting tool body	Corps outil à riveter	Nietmaschinenkörper	120,70
032	710350	1	Guarnizione OR 2-109	Gasket OR 2-109	Joint OR 2-109	Dichtung OR 2-109	0,60
033	711304	1	Silenziatore 1/4"	Silencer 1/4"	Silencieur 1/4"	Schalldämpfer 1/4"	12,10
034	710906	1	Rondella 400-020-4490	Washer 400-020-4490	Rondelle 400-020-4490	Unterlegscheibe 400-020-4490	1,80
035	710839	1	Tappo serbatoio olio	Oil tank plug	Bouchon réservoir d'huile	Stopsel Olbehälter	3,00
038	710909	1	Raccordo 2023 - 1/4"- 1/4"	Connector 2023 - 1/4"- 1/4"	Raccord 2023 - 1/4"- 1/4"	Anschlussstück 2023 - 1/4"- 1/4"	6,00
045	710862	2	Tubo Rilsan ø 5 x 3,5 x 110	Rilsan tube ø 5 x 3,5 x 110	Tuyau Rilsan ø 5 x 3,5 x 110	Rilsan Schlauch ø 5 x 3,5 x 110	0,60
046C	710861	1	Pulsante	Push-button	Poussoir	Drucktaste	
047C	710885	1	Perno	Roll pin	Pivot	Stift	
048	710866	2	Pulsante valvolina	Push-button	Bouton poussoir	Drucktaste	2,40
049	710919	2	Guarnizione OR 2-004	Gasket OR 2-004	Joint OR 2-004	Dichtung OR 2-004	0,60
050	710868	1	Corpo valvolina lunga	Long valve body	Corps soupape long	Kôrper lang kleines Ventil	9,00
051	710528	3	Guarnizione OR 008	Gasket OR 008	Joint OR 008	Dichtung OR 008	0,30
052	710867	1	Pistoncino valvola lungo	Long valve piston	Piston soupape long	Lang Kleiner Ventilkolben	4,10
053	710918	2	Guarnizione OR 2-005	Gasket OR 2-005	Joint OR 2-005	Dichtung OR 2-005	0,60
054	710847	1	Corpo valvolina	Valve body	Corps soupape	Kôrper kleines Ventil	6,00
055	711150	1	Pistone valvolina	Valve piston	Piston soupape	Ventilkolben	6,00
056	720813	1	Impugnatura	Handgrip	Poignée	Handgriff	95,00
058	710376	2	Guarnizione OR 2-009	Gasket OR 2-009	Joint OR 2-009	Dichtung OR 2-009	0,60
060	710891	1	Tirante M 10	Tie rod M 10	Tirant M 10	Gewindedorn M 10	14,70
061	710898	1	Testa M 10	Head M 10	Tête M 10	Kopfteil M 10	9,00
062	710884	1	Ghiera	Ring nut	Bague	Nutmutter	4,10
063	710880	1	Cannotto porta testina	Sleeve carrying head	Tube porte tête	Magnetkopfträger	26,70
064	710878	1	Raccordo anteriore	Front connector	Raccord anterieur	Vorderes Anschlussstück	17,90
065	710881	1	Cannotto porta tirante	Sleeve carrying tie rod	Tube porte tirant	Zugbolzenträger	26,70
066D	710879	1	Innesto per tirante	Tie rod clutch	Embrayage pour tirant	Kupplung für Zugbolzen	
067D	710138	1	Spina elastica ø 4 x 16 UNI 6873	Spring pin ø 4 x 16 UNI 6873	Goupille elastique ø 4x16UNI 6873	Spannstift ø 4 x 16 UNI 6873	0,30
068D	710874	1	Molla	Spring	Ressort	Feder	
069	710912	1	Dado M 10 x 6	Nut M 10 x 6	Ecrou M 10 x 6	Mutter M 10 x 6	3,70
070	710877	1	Bussola per guarnizione	Sleeving gasket	Douille pour joint	Dichtungshülse	12,10
071	710578	1	Guarnizione OR 2-217	Gasket OR 2-217	Joint OR 2-217	Dichtung OR 2-217	1,20
072	710577	1	Guarnizione B-086055	Gasket B-086055	Joint B-086055	Dichtung B-086055	10,70
073	710908	1	Rondella	Washer	Rondelle	Unterlegscheibe	0,30
074	710873	1	Gancio bilanciatore	Balancer hook	Crochet équilibreur	Ausgleichshaken	4,20
075	710817	1	Cilindro Oleodinamico	Hydraulic cylinder	Cylindre oléohydraulique	Hydraulischer Zylinder	140,20
076	712151	1	Guarnizione B-141110 / NEO	Gasket B-141110 / NEO	Joint B-141110 / NEO	Dichtung B-141110 / NEO	11,90
078	710833	1	Pistone oleodinamico	Hydraulic piston	Piston oleodynamique	Hydraulischer Kolben	61,90
079	710883	1	Innesto femmina	Female clutch	Embrayage femelle	Hohleinstecken	23,90
082	710875	1	Molla	Spring	Ressort	Feder	3,10
083	710869	1	Raccordo regolazione corsa	Adjustement stroke connector	Raccord réglage course	Anschlusstück Hubregulierung	20,80
084	710925	1	Guarnizione OR 027	Gasket OR 027	Joint OR 027	Dichtung OR 027	0,60
085	712122	1	Motore pneumatico SP-326	Pneumatic Motor SP-326	Moteur Pneumatique SP-326	Druckluftmotor SP-326	752,40
086	710863	1	Cannotto convogliatore aria	Air conveyor sleeve	Tube convoyeur air	Luftkonveyorrohr	23,80
087	710886	1	Tirante M 3	Tie rod M 3	Tirant M 3	Gewindedorn M 3	14,70
088	710887	1	Tirante M 4	Tie rod M 4	Tirant M 4	Gewindedorn M 4	14,70
089	710888	1	Tirante M 5	Tie rod M 5	Tirant M 5	Gewindedorn M 5	14,70
090	710889	1	Tirante M 6	Tie rod M 6	Tirant M 6	Gewindedorn M 6	14,70
091	710890	1	Tirante M 8	Tie rod M 8	Tirant M 8	Gewindedorn M 8	14,70
092	710892	1	Tirante M 12	Tie rod M 12	Tirant M 12	Gewindedorn M 10	14,70

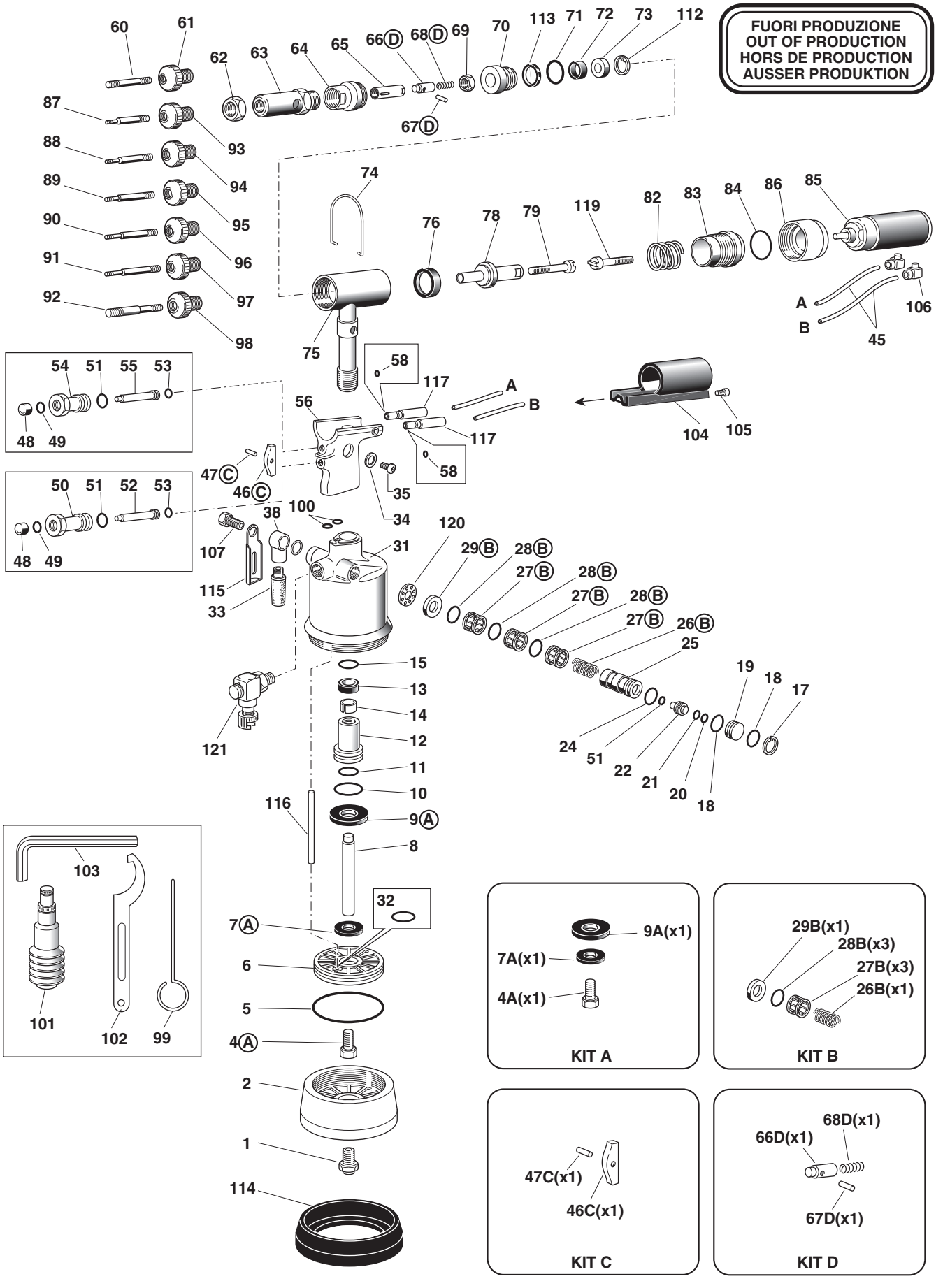
FUORI PRODUZIONE
OUT OF PRODUCTION
HORS DE PRODUCTION
AUSSER PRODUKTION
KIT A
9A(x1)
7A(x1)
4A(x1)
KIT B
29B(x1)
28B(x3)
27B(x3)
26B(x1)
KIT C
47C(x1)
46C(x1)
KIT D
68D(x1)
66D(x1)
67D(x1)

N°	COD.	Qt.	DESCRIZIONE	DESCRIPTION	DESCRIPTION	BESCHREIBUNG	(€) x1
093	**710893**	**1**	Testa M 3	Head M 3	Tête M 3	Kopfteil M 3	**9,00**
094	**710894**	**1**	Testa M 4	Head M 4	Tête M 4	Kopfteil M 4	**9,00**
095	**710895**	**1**	Testa M 5	Head M 5	Tête M 5	Kopfteil M 5	**9,00**
096	**710896**	**1**	Testa M 6	Head M 6	Tête M 6	Kopfteil M 6	**9,00**
097	**710897**	**1**	Testa M 8	Head M 8	Tête M 8	Kopfteil M 8	**9,00**
098	**710899**	**1**	Testa M 12	Head M 12	Tête M 12	Kopfteil M 12	**9,00**
099	**710876**	**1**	Spina disinnesto tirante	Tie rod release pin	Goupille débrayage tirant	Stift Zugbolzenauskupplung	**3,00**
100	**710385**	**2**	Guarnizione OR 2-006	Gasket OR 2-006	Joint OR 2-006	Dichtung OR 2-006	**0,30**
101	**721387**	**1**	Contenitore olio	Oil container	Container d'huile	Ol Flasche	**12,50**
102	**710970**	**1**	Chiave regolazione corsa	Stroke adjusting nut	Clé réglage course	Hubeinstellungmutter	**3,00**
103	**711092**	**1**	Chiave a brugola 5 mm	Wrench 5 mm	Clé 5 mm	Schlüssel 5 mm	**1,20**
104	**711135**	**1**	Protezione motorino	Fender motor	Protection moteur	Motorsghutz	**9,00**
105	**711348**	**1**	Vite TCCE M4 x 16 UNI 5931	Screw TCCE M4 x 16 UNI 5931	Vis TCCE M4 x 16 UNI 5931	Schraube TCCE M4 x 16 UNI 5931	**0,30**
106	**721496**	**2**	Raccordo	Connector	Raccord	Anschlussstück	**24,90**
107	**711305**	**1**	Raccordo 1631.01 - 1/4"	Connector 1631.01 - 1/4"	Raccord 1631.01 - 1/4"	Anschlussstück 1631.01 - 1/4"	**4,80**
112	**711974**	**1**	Anello Seeger JV 22	Seeger ring JV 22	Bague seeger JV 22	Seeger-Ring JV 22	**0,80**
113	**712044**	**1**	Anello Parbak 8-217	Ring Parbak 8-217	Bague Parbak 8-217	Ring Parbak 8-217	**3,00**
114	**711736**	**1**	Fondello di protezione	Protection bottom	Culot de protection	Bodenscheibe	**12,90**
115	**712162**	**1**	Protezione esterna silenziatore	Outside silencer protection	Protection extérieure silencieux	Außenschalldämpferschutz	**1,20**
116	**710831**	**1**	Tubo ø 8 x 7	Tube ø 8 x 7	Tuyau ø 8 x 7	Rohr ø 8 x 7	**1,80**
117	**722118**	**2**	Cannotto guida tubo	Guide tube sleeve	Manchon guide tube	Rohrführungsmuffe	**14,70**
119	**712120**	**1**	Innesto maschio	Male clutch	Embrayage male	Gewindeeinstecken	**20,70**
120	**712117**	**1**	Rondella arresto molla	Washer stopping spring	Rondelle arrêt ressort	Unterlegscheibe Federstop	**1,20**
121	**712133**	**1**	Raccordo girevole	Rotating connector	Raccord evoluable	Drehbares Anschlussstück	**7,00**

KIT

N°	COD.	Qt.	DESCRIZIONE	DESCRIPTION	DESCRIPTION	BESCHREIBUNG	(€) x1
KITA	**740837**		**Kit Vite stelo**	**Screw stem kit**	**Kit vis tige**	**Kit Schaftschraube**	**6,60**
004A	710837	1	Vite TE M9 x 20	Screw TE M9 x 20	Vis TE M9 x 20	Schraube TE M9 x 20	
007A	710836	1	Rondella	Washer	Rondelle	Unterlegscheibe	
009A	710829	1	Ammortizzatore	Shock absorber	Ammortisseur	Stossdampfer	
KITB	**740840**		**Kit Distanziale valvola**	**Valve spacer kit**	**Kit entretoise soupape**	**Kit Distanzstück Ventil**	**8,60**
026B	711158	1	Molla	Spring	Ressort	Feder	
027B	710823	3	Gabbia	Cage	Cage	Käfig	
028B	710921	3	Guarnizione OR 2-115	Gasket OR 2-115	Joint OR 2-115	Dichtung OR 2-115	
029B	710840	1	Distanziale valvola	Valve spacer	Entretoise soupape	Distanzstück Ventil	
KITC	**740861**		**Kit Pulsante**	**Push-button kit**	**Kit poussoir**	**Drucktaste Kit**	**3,30**
046C	710861	1	Pulsante	Push-button	Poussoir	Drucktaste	
047C	710885	1	Perno	Roll pin	Pivot	Stift	
KITD	**740879**		**Kit Innesto tirante**	**Tie rod clutch kit**	**Kit embrayage tirant**	**Kit Einstecken Zugbolzen**	**13,60**
066D	710879	1	Innesto per tirante	Tie rod clutch	Embrayage pour tirant	Kupplung für Zugbolzen	
067D	710138	1	Spina elastica ø 4 x 16 UNI 6873	Spring pin ø 4 x 16 UNI 6873	Goupille elastique ø 4 x 16 UNI 6873	Spannstift ø 4 x 16 UNI 6873	
068D	710874	1	Molla	Spring	Ressort	Feder	

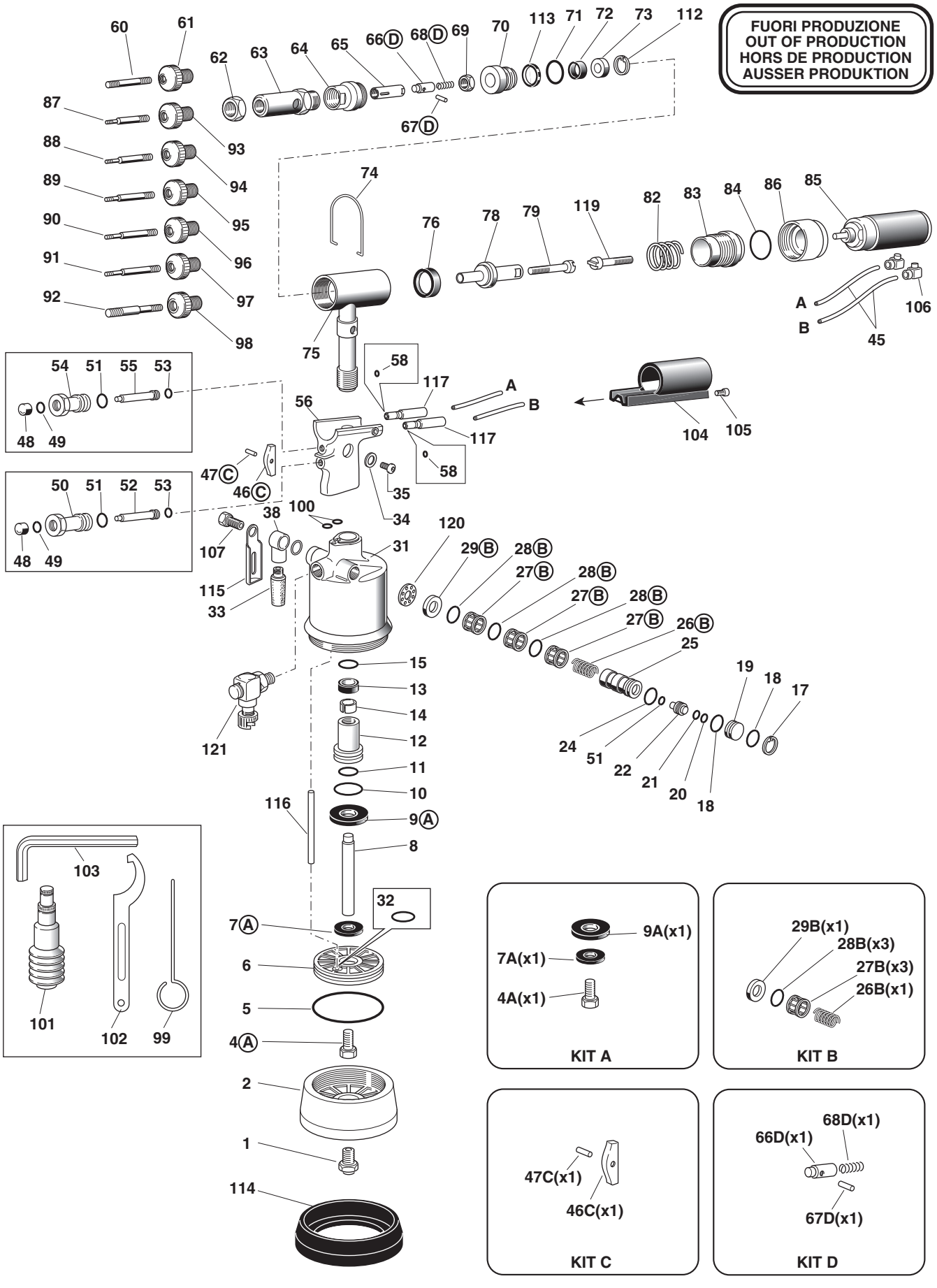
FUORI PRODUZIONE
OUT OF PRODUCTION
HORS DE PRODUCTION
AUSSER PRODUKTION
KIT A
9A(x1)
7A(x1)
4A(x1)
KIT B
29B(x1)
28B(x3)
27B(x3)
26B(x1)
KIT C
47C(x1)
46C(x1)
KIT D
68D(x1)
66D(x1)
67D(x1)

N°	COD.	Qt.	DESCRIZIONE	DESCRIPTION	DESCRIPTION	BESCHREIBUNG	(€) x1
01	711218	1	Asta	Rod	Barre	Stab	12,30
02	711529	1	Ghiera	Ring nut	Bague	Nutmutter	54,00
03	712124	1	Portasatelliti estremo	Gear cage	Porte-satellite extrême	Planetenträger	90,40
04	710949	1	Dado	Nut	Ecrou	Mutter	1,80
05	710947	1	Cuscinetto 608-2Z	Bearing 608-2Z	Coussinnet 608-2Z	Lager 608-2Z	17,80
06	712123	3	Satellite	Planetary gear	Satellite	Planetenrad	27,30
07	711477	1	Corona	Crown gear	Couronne	Kranz	59,60
08	711530	1	Distanziale	Spacer	Entretoise	Distanzstück	6,20
09	711531	1	Corpo esterno	Outside body	Corps extérieur	Aussenschaft	208,70
10	710037	1	Cuscinetto 609-2Z	Bearing 609-2Z	Coussinnet 609-2Z	Lager 609-2Z	11,90
11	711524	1	Piattello anteriore	Front cap	Cuvette antérieure	Vorderteller	15,20
12	711474	6	Aletta	Vane	Ailette	Rippe	8,20
13	712125	1	Rotore	Rotor	Rotor	Läufer	94,20
14	711476	1	Statore	Stator	Stator	Stator	114,50
15	711525	1	Piattello posteriore	Back cap	Cuvette postérieur	Hinterteller	53,70
16	710071	1	Cuscinetto 625-2Z	Bearing 625-2Z	Coussinnet 625-2Z	Lager 625-2Z	13,10
17	710944	1	Perno	Roll pin	Pivot	Stift	1,80
18	721496	2	Raccordo	Connector	Raccord	Anschlussstück	24,90
19	711532	1	Vite STCE M5 x 5 UNI 5923	Screw STCE M5 x 5 UNI 5923	Vis STCE M5 x 5 UNI 5923	Schraube STCE M5 x 5 UNI 5923	1,80
20	710772	1	Guarnizione OR 2-007	Gasket OR 2-007	Joint OR 2-007	Dichtung OR 2-007	0,70
21	711235	1	Sfera ø 7	Ball ø 7	Bille ø 7	Kugel ø 7	0,60
22	711473	1	Molla	Spring	Ressort	Feder	6,20
23	711498	1	Tappo	Cap	Bouchon	Verschluss	18,00
24	711485	1	Deflettore	Baffle	Déflecteur	Ablenker	24,50
A	712122	1	Motore pneumatico SP-326	Pneumatic Motor SP-326	Moteur Pneumatique SP-326	Druckluftmotor SP-326	752,40

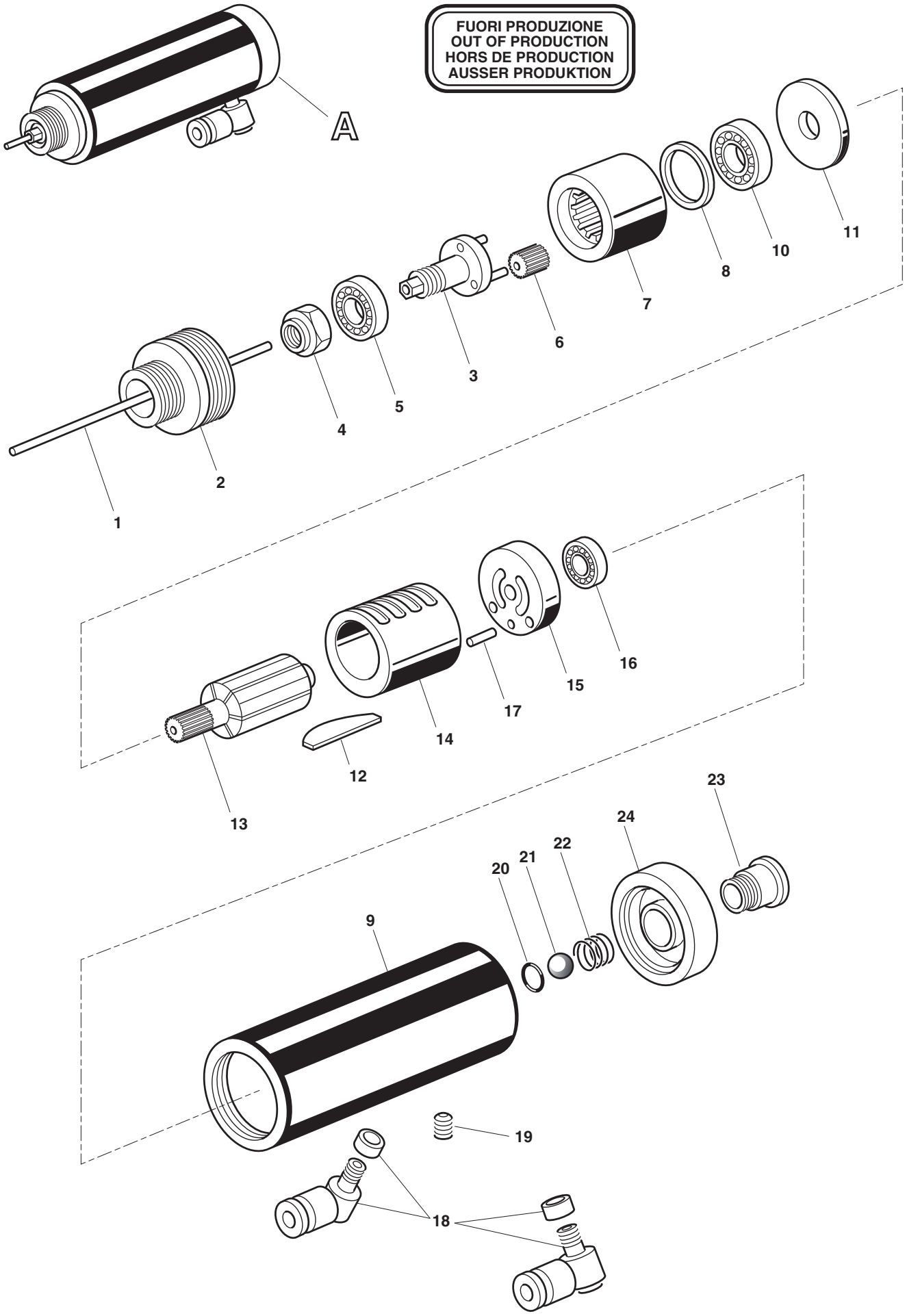
FUORI PRODUZIONE
OUT OF PRODUCTION
HORS DE PRODUCTION
AUSSER PRODUKTION
A
1
2
3
4
5
6
7
8
9
10
11
12
13
14
15
16
17
18
19
20
21
22
23
24

RIVETTI E RIVETTATRICI

MOD.
KJ 44/LS
TAV 1/5

Rivettatrice oleopneumatica per inserti filettati M4 ÷ M8
Hydropneumatic riveting tool for blind rivet nuts M4 ÷ M8
Riveteuse oléopneumatique pour inserts filetes M4 ÷ M8
Pneumatisch-hydraulisches Werkzeug für Blindnietmuttern M4 ÷ M8

A CORSA LUNGA
WITH LONG STROKE
DE COURSE LONGUE
MIT LANGEM HUB

N°	COD.	Qt.	DESCRIZIONE	DESCRIPTION	DESCRIPTION	BESCHREIBUNG	(€) x1
001	**71346563**	**1**	Testina M 4/8-32 UNC	Head 4/8-32 UNC	Tête M 4/8-32 UNC	Mundstück M 4/8-32 UNC	**12,00**
002	**71345274**	**1**	Distanziale per vite M 4	Spacer for screw M 4	Entretoise pour vis M 4	Distanzstück M 4	**2,60**
003	**71C00479**	**1**	Vite TCCE M4 x 90 UNI 5931 - 12,9	Screw TCCE M4 x 90 UNI 5931 - 12,9	Vis TCCE M4 x 90 UNI 5931 - 12,9	Schraube TCCE M4 x 90 UNI 5931 - 12,9	**5,50**
004	**72A00101**	**1**	Gruppo esagonale M 4	Hexagonal unit for tie-rod M 4	Ensemble hexagone pour tirant M 4	Sechskantgruppe für Zugbolzen M 4	**3,90**
005	**71346565**	**1**	Testina M5 10-24 UNC 10-32	Head M5 10-24 UNC 10-32	Tête M5 10-24 UNC 10-32	Mundstück M5 10-24 UNC 10-32	**12,00**
006	**71345275**	**1**	Distanziale per vite M 5	Spacer for screw M 5	Entretoise pour vis M 5	Distanzstück M 5	**2,60**
007	**71C01639**	**1**	Vite TCCE M5X90 UNI 5931 12,9	Screw TCCE M5X90 UNI 5931 12,9	Vis TCCE M5X90 UNI 5931 12,9	Schraube TCCE M5X90 UNI 5931 12,9	**2,70**
008	**72A00102**	**1**	Gruppo esagonale M 5	Hexagonal unit for tie-rod M 5	Ensemble hexagone pour tirant M 5	Sechskantgruppe für Zugbolzen M 5	**3,90**
009	**71346566**	**1**	Testina M6	Head M6	Tête M6	Mundstück M6	**12,00**
010	**71345276**	**1**	Distanziale per vite M 6	Spacer for screw M 6	Entretoise pour vis M 6	Distanzstück M 6	**2,60**
011	**71C01638**	**1**	Vite TCCE M6X95 UNI 5931 12,9	Screw TCCE M6X95 UNI 5931 12,9	VisTCCE M6X95 UNI 5931 12,9	Schraube TCCE M6X95 UNI 5931 12,9	**2,70**
012	**72A00103**	**1**	Gruppo esagonale M 6	Hexagonal unit for tie-rod M 6	Ensemble hexagone pour tirant M 6	Sechskantgruppe für Zugbolzen M 6	**3,90**
013	**71346564**	**1**	Testina M8 5/16-18	Head	Tête	Mundstück	**12,00**
014	**71345529**	**1**	Distanziale per vite M 8	Spacer for screw M 8	Entretoise pour vis M 8	Distanzstück M8	**2,60**
015	**71C01630**	**1**	Vite TCCE M8X90 UNI 5931 12,9	Screw TCCE M8X90 UNI 5931 12,9	Vis TCCE M8X90 UNI 5931 12,9	Schraube TCCE M8X90 UNI 5931 12,9	**2,70**
016	**72A00104**	**1**	Gruppo esagonale M 8 ÷ M 12	Hexagonal unit for tie-rod M 8 ÷ M 12	Ensemble hexagone pour tirant M 8 ÷ M 12	Sechskantgruppe für Zugbolzen M 8 ÷ M 12	**3,90**
017	**72A00053**	**1**	Struttura contenitore olio	Oil container assembly	Structure conteneur huile	Öl Flasche	**12,50**
018	**712225**	**1**	Chiave a brugola 4 mm	Wrench 4 mm	Clé 4 mm	Schlüssel 4 mm	**2,10**

KIT

N°	COD.	Qt.	DESCRIZIONE	DESCRIPTION	DESCRIPTION	BESCHREIBUNG	(€) x1
KITA	**74000110**		**Kit Pneumatico**	**Pneumatic kit**	**Kit pneumatique**	**Pneumatisches Kit**	**31,00**
023A	71C00529	1	Guarnizione XR 008 PP180 B	Gasket XR 008 PP180 B	Joint XR 008 PP180 B	Dichtung XR 008 PP180 B	
024A	71C00697	1	Guarnizione OR 5-256	Gasket OR 5-256	Joint OR 5-256	Dichtung OR 5-256	
025A	710258	1	Guarnizione OR 5-612	Gasket OR 5-612	Joint OR 5-612	Dichtung OR 5-612	
030A	713390	2	Guarnizione OR 2-007	Gasket OR 2-007	Joint OR 2-007	Dichtung OR 2-007	
031A	713392	1	Guarnizione OR 2-030	Gasket OR 2-030	Joint OR 2-030	Dichtung OR 2-030	
035A	713272	1	Guarnizione OR 2-125	Gasket OR 2-125	Joint OR 2-125	Dichtung OR 2-125	
037A	710244	1	Guarnizione OR 2-130	Gasket OR 2-130	Joint OR 2-130	Dichtung OR 2-130	
038A	713275	1	Guarnizione OR 2-122	Gasket OR 2-122	Joint OR 2-122	Dichtung OR 2-122	
055AHI	716060	5	Guarnizione OR 2-010	Gasket OR 2-010	Joint OR 2-010	Dichtung OR 2-010	
056AHI	710918	2	Guarnizione OR 2-005	Gasket OR 2-005	Joint OR 2-005	Dichtung OR 2-005	
057AHI	711338	2	Guarnizione OR 2-003	Gasket OR 2-003	Joint OR 2-003	Dichtung OR 2-003	
058A	713394	1	Guarnizione OR 2-106	Gasket OR 2-106	Joint OR 2-106	Dichtung OR 2-106	
059A	710376	2	Guarnizione OR 2-009	Gasket OR 2-009	Joint OR 2-009	Dichtung OR 2-009	
061A	710528	1	Guarnizione OR 008	Gasket OR 008	Joint OR 008	Dichtung OR 008	
062A	710572	1	Guarnizione OR 2-120	Gasket OR 2-120	Joint OR 2-120	Dichtung OR 2-120	
063A	710385	2	Guarnizione OR 2-006	Gasket OR 2-006	Joint OR 2-006	Dichtung OR 2-006	
064A	713398	1	Guarnizione OR 2-340	Gasket OR 2-340	Joint OR 2-340	Dichtung OR 2-340	
066A	713271	2	Guarnizione OR 2-014	Gasket OR 2-014	Joint OR 2-014	Dichtung OR 2-014	
067AP	713192	5	Gabbia	Cage	Cage	Käfig	
070A	71C00297	2	Guarnizione OR 6-700	Gasket OR 6-700	Joint OR 6-700	Dichtung OR 6-700	
075A	713400	7	Guarnizione OR 5-616	Gasket OR 5-616	Joint OR 5-616	Dichtung OR 5-616	
077A	71C00355	1	Guarnizione OR 1,78 x 8,73	Gasket OR 1,78 x 8,73	Joint OR 1,78 x 8,73	Dichtung OR 1,78 x 8,73	
078A	71C00356	1	Guarnizione OR 1,78 x 7,66	Gasket OR 1,78 x 7,66	Joint OR 1,78 x 7,66	Dichtung OR 1,78 x 7,66	
081A	710350	1	Guarnizione OR 2-109	Gasket OR 2-109	Joint OR 2-109	Dichtung OR 2-109	
082A	716209	1	Guarnizione OR 5-243	Gasket OR 5-243	Joint OR 5-243	Dichtung OR 5-243	
083A	71C01561	1	Guarnizione OR 2-117	Gasket OR 2-117	Joint OR 2-117	Dichtung OR 2-117	
KITQ	**74000108**		**Kit Oleodinamico**	**Oil-dynamic kit**	**Kit hydraulique**	**Öldynamik Kit**	**18,00**
026Q	711722	1	Guarnizione B-094063-B / NEI	Gasket B-094063-B / NEI	Joint B-094063-B / NEI	Dichtung B-094063-B / NEI	
034Q	71346559	1	Guarnizione	Gasket	Joint	Dichtung	
080Q	71346560	1	Guarnizione TTS 16x21x5,7	Gasket TTS 16x21x5,7	Joint TTS 16x21x5,7	Dichtung TTS 16x21x5,7	

Tav.02

KIT A

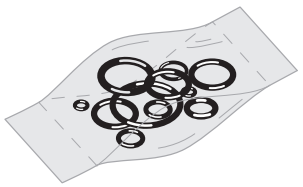

KIT Q

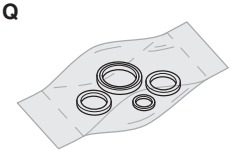

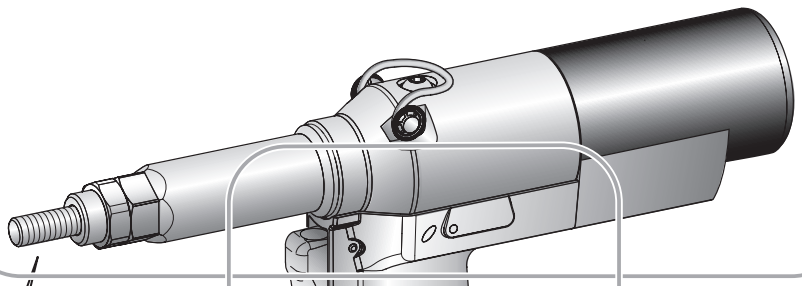

Tav.03

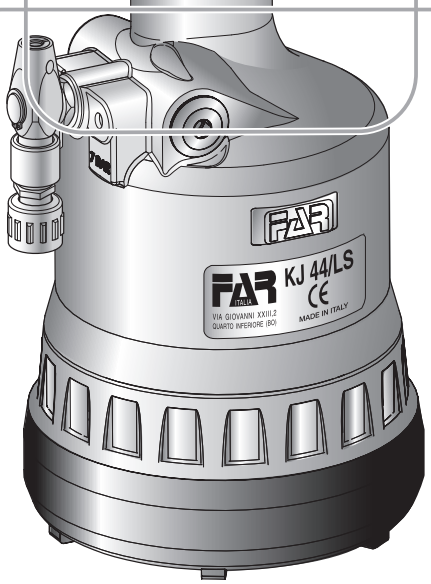

Tav.04

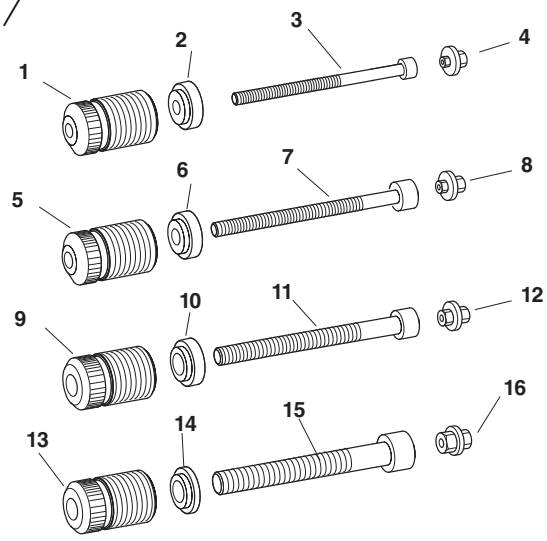

NEW

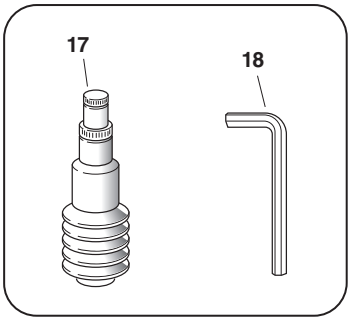

N°	COD.	Qt.	DESCRIZIONE	DESCRIPTION	DESCRIPTION	BESCHREIBUNG	(€) x1
021G	71345174	1	Otturatore Destro	Right spear valve	Obturateur droit	Rechter Verschluß	
022G	713158	1	Otturatore	Obturator	Obturateur	Verschluß	
023A	71C00529	1	Guarnizione XR 008 PP180 B	Gasket XR 008 PP180 B	Joint XR 008 PP180 B	Dichtung XR 008 PP180 B	2,30
024A	71C00697	1	Guarnizione OR 5-256	Gasket OR 5-256	Joint OR 5-256	Dichtung OR 5-256	0,80
025A	710258	1	Guarnizione OR 5-612	Gasket OR 5-612	Joint OR 5-612	Dichtung OR 5-612	0,60
026Q	711722	1	Guarnizione B-094063-B / NEI	Gasket B-094063-B / NEI	Joint B-094063-B / NEI	Dichtung B-094063-B / NEI	11,90
027	713402	1	Anello seeger JV 25	Seeger ring JV 25	Bague seeger JV 25	Seeger-Ring JV 25	1,20
028	71346557	1	Camicia	Jacket	Chemise	Gehäuse	110,00
029	716150	2	Vite TSCE M4 x 12 UNI 5933	Screw TSCE M4 x 12 UNI 5933	Vis TSCE M4 x 12 UNI 5933	Schraube TSCE M4 x 12 UNI 5933	0,20
030A	713390	2	Guarnizione OR 2-007	Gasket OR 2-007	Joint OR 2-007	Dichtung OR 2-007	0,60
031A	713392	1	Guarnizione OR 2-030	Gasket OR 2-030	Joint OR 2-030	Dichtung OR 2-030	2,50
032	72A00007	1	Raccordo aria	Air connector	Raccord air	Luftanschluss	5,50
033	71346556	1	Pistone oleodinamico	Hydraulic piston	Piston oleodynamique	Hydraulischer Kolben	165,00
034Q	71346559	1	Guarnizione	Gasket	Joint	Dichtung	48,00
035A	713272	1	Guarnizione OR 2-125	Gasket OR 2-125	Joint OR 2-125	Dichtung OR 2-125	1,20
036	71345260	1	Ghiera	Ring nut	Bague	Nutmutter	9,30
037A	710244	1	Guarnizione OR 2-130	Gasket OR 2-130	Joint OR 2-130	Dichtung OR 2-130	1,60
038A	713275	1	Guarnizione OR 2-122	Gasket OR 2-122	Joint OR 2-122	Dichtung OR 2-122	1,20
039	72A00125	1	Motore pneumatico F001	Pneumatic Motor F001	Moteur Pneumatique F001	Druckluftmotor F001	679,20
040	72A00188	1	Gruppo valvola controllo Motorino	Valve unit for motor control	Ensemble soupape contrôle moteur	Ventileinheit für Motorsteuerung	72,40
041	71345263	1	Dado M 16 x 1	Nut M 16 x 1	Ecrou M 16 x 1	Mutter M 16 x 1	21,00
042	72A00107	1	Gruppo trascinamento	Driving unit	Ensemble d'entraînement	Mitnehmersatz	17,10
043	71345516	1	Molla	Spring	Ressort	Feder	1,20
044	71345515	1	Cannotto porta tirante	Sleeve carrying tie rod	Tube porte tirant	Zugbolzenträger	40,50
045	713308	2	Tappo	Cap	Bouchon	Verschluss	2,00
046	71346562	1	Cannotto	Sleeve	Tube	Röhrchen	42,00
047	713170	4	Ghiera	Ring nut	Bague	Nutmutter	2,30
048	716198	1	Vite TCCE M4 x 12 UNI 5931	Screw TCCE M4 x 12 UNI 5931	Vis TCCE M4 x 12 UNI 5931	Schraube TCCE M4 x 12 UNI 5931	0,20
049	72000359	1	Protezione motorino	Fender motor	Protection moteur	Motorsghutz	8,00
050	710555	1	Rondella 400-004-4490	Washer 400-004-4490	Rondelle 400-004-4490	Unterlegscheibe 400-004-4490	1,80
051	713405	1	Vite TBCE M6 x 10 ISO 7380	Screw TBCE M6 x 10 ISO 7380	Vis TBCE M6 x 10 ISO 7380	Schraube TBCE M6 x 10 ISO 7380	0,20
052	713406	2	Vite TSCE M4 x 25 UNI 5933	Screw TSCE M4 x 25 UNI 5933	Vis TSCE M4 x 25 UNI 5933	Schraube TSCE M4 x 25 UNI 5933	0,20

KIT

N°	COD.	Qt.	DESCRIZIONE	DESCRIPTION	DESCRIPTION	BESCHREIBUNG	(€) x1
KITC	74000109		**Kit Cilindro Oleodinamico**	**Oil-dynamic cylinder kit**	**Kit Cylindre oléodynamique**	**Kit öldynamischer Zylinder**	
KIT D	74000025		**Kit Gancio**	**Hook kit**	**Kit crochet**	**Kit Haken**	4,10
KIT E	74000021		**Kit Silenziatore**	**Silencer kit**	**Kit silencieux**	**Kit Schalldämpfer**	6,70
KIT F	74000029		**Kit Asta**	**Rod kit**	**Kit barre**	**Kit Stab**	13,10
KITG	74000073		**Gruppo otturatore**	**Spear valve unit**	**Ensemble obturadeur**	**Verschluss Gruppe**	6,00
110G	71345174	1	Otturatore Destro	Right spear valve	Obturateur droit	Rechter Verschluß	
111G	713158	1	Otturatore	Obturator	Obturateur	Verschluß	

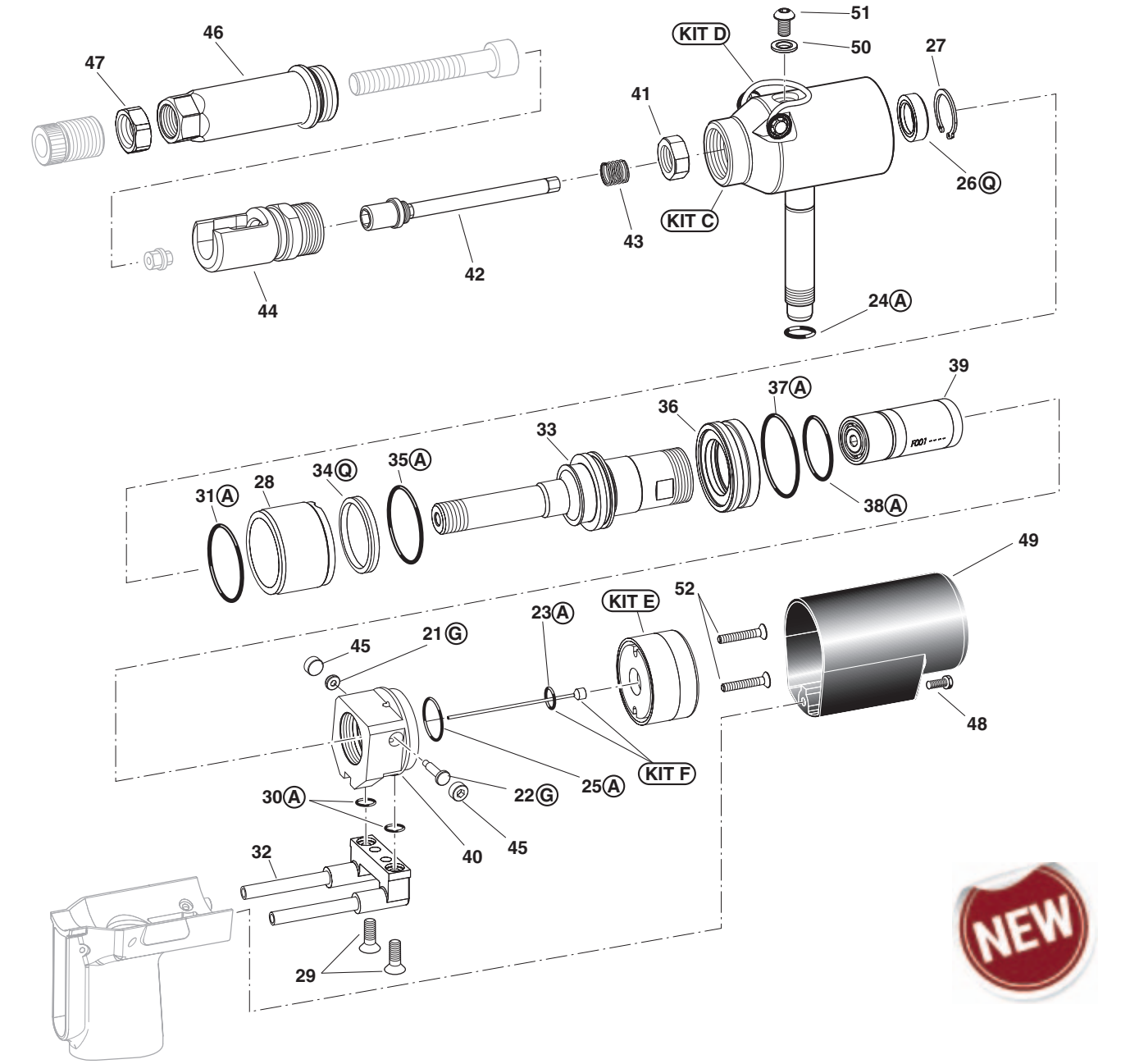

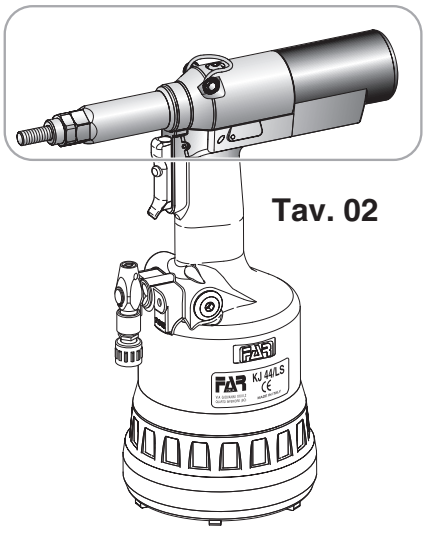

Tav. 02

KIT C

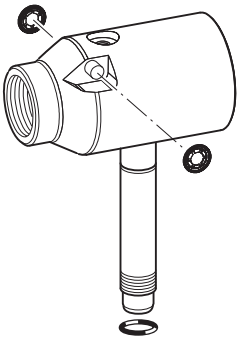

KIT D

KIT E

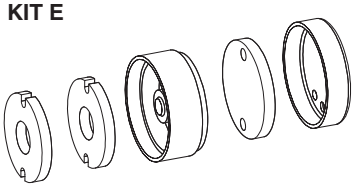

KIT F

KIT G

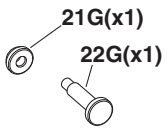

FAR BOLOGNA ITALY
RIVETTI E RIVETTATRICI

MOD.
KJ 44/LS
TAV 3/5

Rivettatrice oleopneumatica per inserti filettati M4 ÷ M8
Hydropneumatic riveting tool for blind rivet nuts M4 ÷ M8
Riveteuse oléopneumatique pour inserts filetes M4 ÷ M8
Pneumatisch-hydraulisches Werkzeug für Blindnietmuttern M4 ÷ M8

A CORSA LUNGA
WITH LONG STROKE
DE COURSE LONGUE
MIT LANGEM HUB

N°	COD.	Qt.	DESCRIZIONE	DESCRIPTION	DESCRIPTION	BESCHREIBUNG	(€) x1
053	71345649	1	Pulsante di svitamento	Unscrewing button	Poussoir de dévissage	Auslöseknopf	1,60
054	71345648	1	Pulsante	Push-button	Poussoir	Drucktaste	3,90
055AHI	716060	4	Guarnizione OR 2-010	Gasket OR 2-010	Joint OR 2-010	Dichtung OR 2-010	0,60
056AHI	710918	2	Guarnizione OR 2-005	Gasket OR 2-005	Joint OR 2-005	Dichtung OR 2-005	0,60
057AHI	711338	2	Guarnizione OR 2-003	Gasket OR 2-003	Joint OR 2-003	Dichtung OR 2-003	0,60
058A	713394	1	Guarnizione OR 2-106	Gasket OR 2-106	Joint OR 2-106	Dichtung OR 2-106	0,60
059A	710376	2	Guarnizione OR 2-009	Gasket OR 2-009	Joint OR 2-009	Dichtung OR 2-009	0,60
060	713401	1	Rullino NRB ø 3 x 19.8	Pin NRB ø 3 x 19.8	Molette NRB ø 3 x 19.8	Bolzen NRB ø 3 x 19.8	0,30
061A	710528	1	Guarnizione OR 008	Gasket OR 008	Joint OR 008	Dichtung OR 008	0,30
062A	710572	1	Guarnizione OR 2-120	Gasket OR 2-120	Joint OR 2-120	Dichtung OR 2-120	1,00
063A	710385	2	Guarnizione OR 2-006	Gasket OR 2-006	Joint OR 2-006	Dichtung OR 2-006	0,30

KIT

N°	COD.	Qt.	DESCRIZIONE	DESCRIPTION	DESCRIPTION	BESCHREIBUNG	(€) x1
KIT H	74000033		Kit Pistone superiore	Upper piston kit	Kit piston supérieur	Kit Oberkolben	8,80
KIT I	74000034		Kit Pistone inferiore	Lower piston kit	Kit piston inférieur	Kit Unterkolben	8,10
KIT L	74000035		Kit Piastra di ritegno	Retaining plate kit	Kit plaque d'arrêt	Kit Feststellplatte	4,10
KIT M	74000111		Kit Impugnatura	Handgrip kit	Kit poignée	Kit Handgriff	18,00

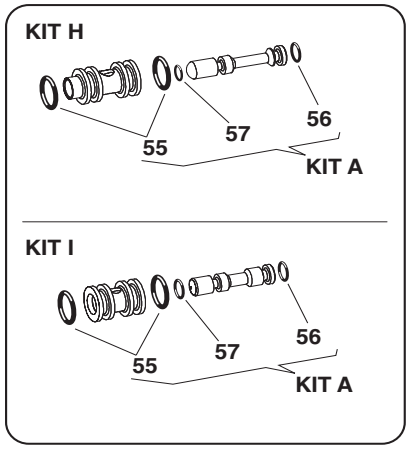
KIT H
55
57
56
KIT A
KIT I
55
57
56
KIT A

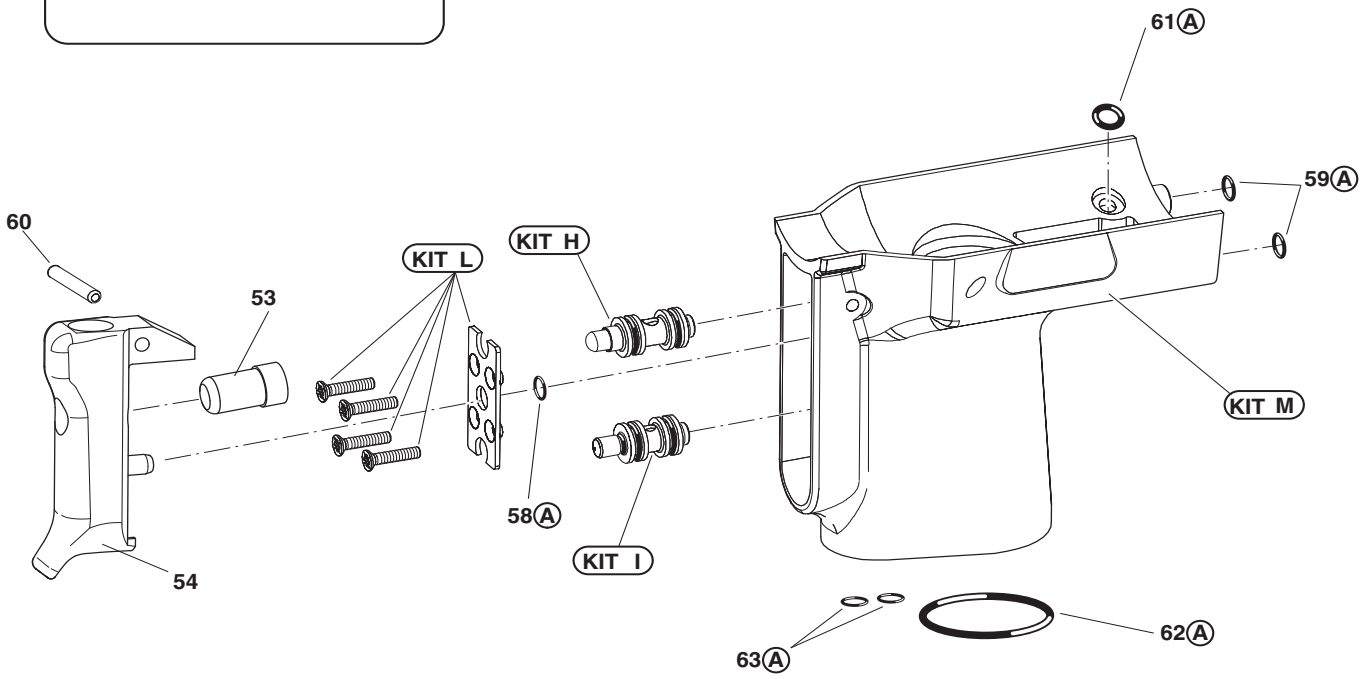
61Ⓐ
59Ⓐ
60
53
KIT L
KIT H
KIT M
58Ⓐ
KIT I
54
63Ⓐ
62Ⓐ

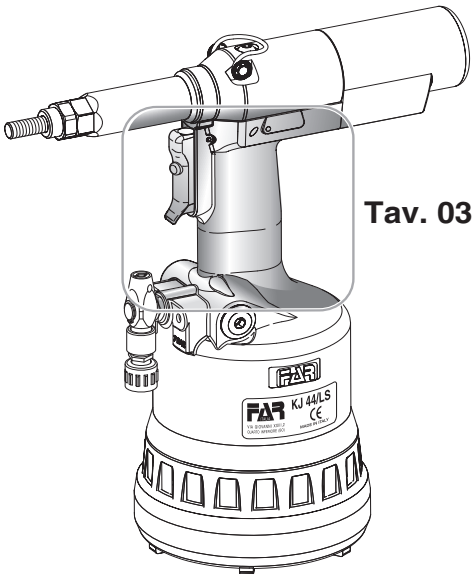
FAR
FAR KJ 44/LS

Tav. 03

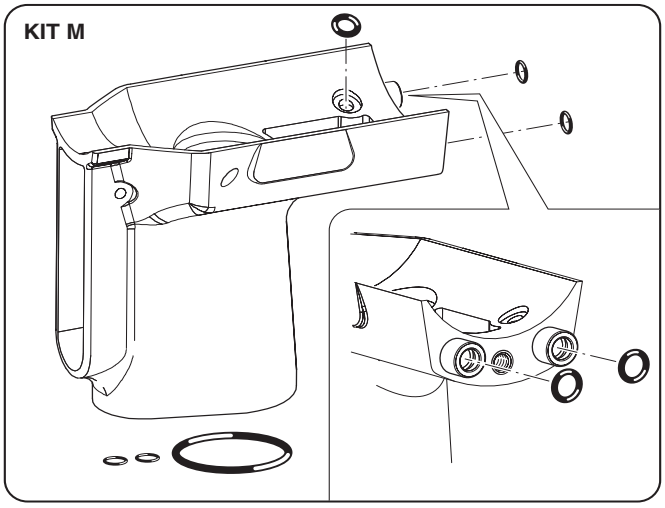
KIT M

FAR BOLOGNA ITALY
RIVETTI E RIVETTATRICI

MOD.
KJ 44/LS
TAV 4/5

Rivettatrice oleopneumatica per inserti filettati M4 ÷ M8
Hydropneumatic riveting tool for blind rivet nuts M4 ÷ M8
Riveteuse oléopneumatique pour inserts filetes M4 ÷ M8
Pneumatisch-hydraulisches Werkzeug für Blindnietmuttern M4 ÷ M8

A CORSA LUNGA
WITH LONG STROKE
DE COURSE LONGUE
MIT LANGEM HUB

N°	COD.	Qt.	DESCRIZIONE	DESCRIPTION	DESCRIPTION	BESCHREIBUNG	(€) x1
055AHI	716060	1	Guarnizione OR 2-010	Gasket OR 2-010	Joint OR 2-010	Dichtung OR 2-010	0,60
064A	713398	1	Guarnizione OR 2-340	Gasket OR 2-340	Joint OR 2-340	Dichtung OR 2-340	5,40
065	713306	1	Tubo ø 8 x 7	Tube ø 8 x 7	Tuyau ø 8 x 7	Rohr ø 8 x 7	1,80
066A	713271	2	Guarnizione OR 2-014	Gasket OR 2-014	Joint OR 2-014	Dichtung OR 2-014	0,70
067AP	713192	5	Gabbia	Cage	Cage	Käfig	
068	71C00305	1	Ghiera 1/4"	Ring nut 1/4"	Bague 1/4"	Nutmutter 1/4"	0,80
069	72B00021	1	Gruppo valvola sovrapressione	Overpressure valve unit	Ensemble soupape surpression	Überdruckventileinheit	42,80
070A	71C00297	2	Guarnizione OR 6-700	Gasket OR 6-700	Joint OR 6-700	Dichtung OR 6-700	5,40
071	72C00017	1	Corpo	Body	Corps	Körper	101,30
072	713403	1	Sfera ø 5,5	Ball ø 5,5	Bille ø 5,5	Kugel ø 5,5	0,20
073	71345272	1	Tappo Valvola	Valve cap	Bouchon soupape	Ventilverschluss	8,60
074	71345273	1	Spoletta	Valve	Bobine	Ventil	3,10
075A	713400	7	Guarnizione OR 5-616	Gasket OR 5-616	Joint OR 5-616	Dichtung OR 5-616	0,60
076	72A00028	1	Gruppo raccordo 1/4"	Air connector unit 1/4"	Groupe raccord air 1/4"	Luftanschlußstückeinheit 1/4"	5,50
077A	71C00355	1	Guarnizione OR 1,78 x 8,73	Gasket OR 1,78 x 8,73	Joint OR 1,78 x 8,73	Dichtung OR 1,78 x 8,73	0,60
078A	71C00356	1	Guarnizione OR 1,78 x 7,66	Gasket OR 1,78 x 7,66	Joint OR 1,78 x 7,66	Dichtung OR 1,78 x 7,66	0,60
079	71346558	1	Raccordo guida stelo	Rod guide connector	Raccord guide tige	Führung Schaftanschlussstück	11,00
080Q	71346560	2	Guarnizione TTS 16x21x5,7	Gasket TTS 16x21x5,7	Joint TTS 16x21x5,7	Dichtung TTS 16x21x5,7	28,00
081A	710350	1	Guarnizione OR 2-109	Gasket OR 2-109	Joint OR 2-109	Dichtung OR 2-109	0,60
082A	716209	1	Guarnizione OR 5-243	Gasket OR 5-243	Joint OR 5-243	Dichtung OR 5-243	2,50
083A	71C01561	1	Guarnizione OR 2-117	Gasket OR 2-117	Joint OR 2-117	Dichtung OR 2-117	0,60
084	713319	1	Dado M 22 x 1,25	Nut M 22 x 1,25	Ecrou M 22 x 1,25	Mutter M 22 x 1,25	3,10
085	713320	1	Raccordo	Connector	Raccord	Anschlussstück	10,10
086	71346561	1	Stelo	Rod	Tige	Schaft	40,00
087	713197	1	Coperchio corpo	Body cover	Couvercle corps	Körperdeckel	34,30
088	713194	1	Pomello	Knob	Bouton	Knopf	3,60
089	713316	1	Ghiera	Ring nut	Bague	Nutmutter	3,60
090	713191	1	Disco per pomello	Disc	Disque	Scheibe	3,60
091	712575	1	Vite TSCE M5 x 12 UNI 5933	Screw TSCE M5 x 12 UNI 5933	Vis TSCE M5 x 12 UNI 5933	Schraube TSCE M5 x 12 UNI 5933	0,20
092	713404	4	Vite TSP autofilettante ø 2,5 x 12	Tapping screw TSP ø 2,5 x 12	Vis autotaraudeuse TSP ø 2,5 x 12	Schraube TSP ø 2,5 x 12	0,50
093	713317	1	Raccordo flangiato	Flanged connector	Raccord à bride	Flanschanschlußstück	9,30
094	713318	1	Albero trascinatore	Driving shaft	Arbre d'entraînement	Mitnehmewelle	5,00
095	713321	1	Vite 2 principi	Double-thread screw	Vis deux filets	Schraube	10,00
096	713322	1	Vite M 5	Screw M 5	Vis M 5	Schraube M 5	2,10
097	713199	1	Molla	Spring	Ressort	Feder	1,10
098	713196	1	Fondello antiurto	Protection bottom	Culot de protection	Bodenscheibe	12,90
099	713434	1	Anello Seeger 11 UNI 7435	Seeger ring 11 UNI 7435	Bague seeger 11 UNI 7435	Seeger-Ring 11 UNI 7435	0,20

KIT

N°	COD.	Qt.	DESCRIZIONE	DESCRIPTION	DESCRIPTION	BESCHREIBUNG	(€) x1
KIT N	74000030		**Kit Pistone pneumatico**	**Pneumatic piston kit**	**Kit piston pneumatique**	**Kit pneumatischer Kolben**	24,00
KIT O	74000031		**Kit Camicia pneumatica**	**Pneumatic jacket kit**	**Kit chemise pneumatique**	**Kit pneumatisches Gehäuse**	12,90
KIT P	74000023		**Kit Spoletta**	**Coil kit**	**Kit bobine**	**Kit Zünder**	12,80

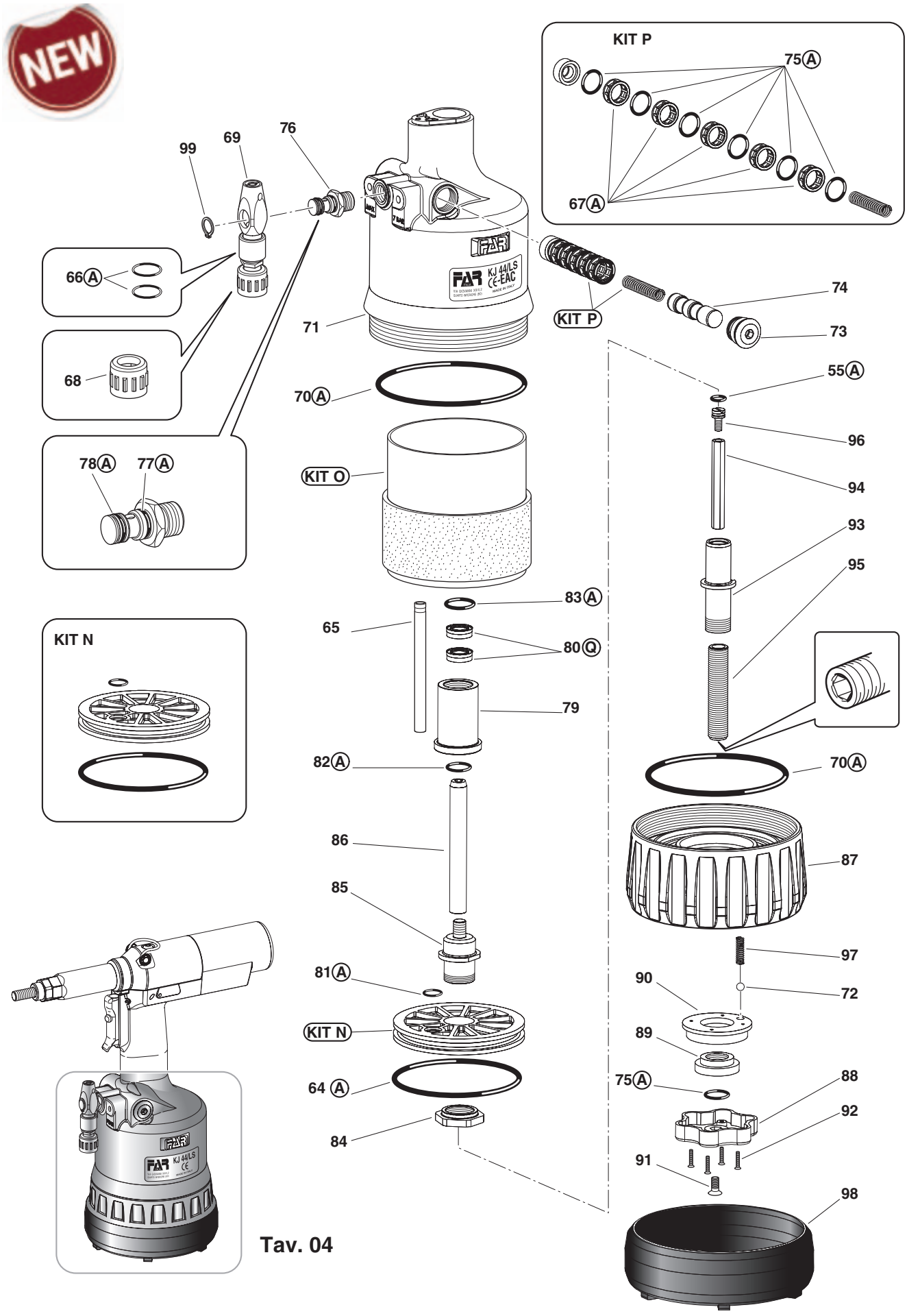
NEW
KIT P
75Ⓐ
67Ⓐ
99
69
76
66Ⓐ
68
78Ⓐ
77Ⓐ
71
70Ⓐ
KIT O
KIT N
65
83Ⓐ
80Ⓠ
79
82Ⓐ
86
85
81Ⓐ
KIT N
64Ⓐ
84
74
73
55Ⓐ
96
94
93
95
70Ⓐ
87
97
90
72
89
75Ⓐ
88
92
91
98

Tav. 04

FAR BOLOGNA ITALY
RIVETTI E RIVETTATRICI

MOD.
KJ 44/LS
TAV 5/5

Rivettatrice oleopneumatica per inserti filettati M4 ÷ M8
Hydropneumatic riveting tool for blind rivet nuts M4 ÷ M8
Riveteuse oléopneumatique pour inserts filetes M4 ÷ M8
Pneumatisch-hydraulisches Werkzeug für Blindnietmuttern M4 ÷ M8

A CORSA LUNGA
WITH LONG STROKE
DE COURSE LONGUE
MIT LANGEM HUB

N°	COD.	Qt.	DESCRIZIONE	DESCRIPTION	DESCRIPTION	BESCHREIBUNG	(€) x1
01	71C00764	1	Cuscinetto 61801	Bearing 61801	Coussinnet 61801	Lager 61801	35,00
02	71345645	1	Portasatelliti estremo	Gear cage	Porte-satellite extrême	Planetenträger	89,60
03	71345644	3	Satellite	Planetary gear	Satellite	Planetenrad	49,10
04	71345643	1	Corona	Crown gear	Couronne	Kranz	52,20
05	71345642	1	Rondella	Washer	Rondelle	Unterlegscheibe	11,70
06	71C00763	1	Cuscinetto AY7-ZZ	Bearing AY7-ZZ	Coussinnet AY7-ZZ	Lager AY7-ZZ	7,80
07	71345640	1	Raccordo	Connector	Raccord	Anschlussstück	46,70
08	71C00761	2	Spina elastica ø 1,5 x 10 UNI 6875	Spring pin ø 1,5 x 10 UNI 6875	Goupille élastique ø 1,5x10 UNI 6875	Spannstift ø 1,5 x 10 UNI 6875	0,80
09	71345639	5	Aletta	Vane	Ailette	Rippe	7,80
10	71345638	1	Rotore	Rotor	Rotor	Läufer	140,20
11	71345637	1	Corpo esterno	Outside body	Corps extérieur	Aussenschaft	147,20
12	71345641	1	Piattello posteriore	Back cap	Cuvette postérieur	Hinterteller	53,70
13	713037	1	Rullino ø 2 x 9,8	Pin ø 2 x 9,8	Molette ø 2 x 9,8	Bolzen ø 2 x 9,8	0,80
14	71C00762	1	Cuscinetto 695-ZZ	Bearing 695-ZZ	Coussinnet 695-ZZ	Lager 695-ZZ	7,80
A	72A00125		Motore pneumatico F001	Pneumatic Motor F001	Moteur Pneumatique F001	Druckluftmotor F001	679,20

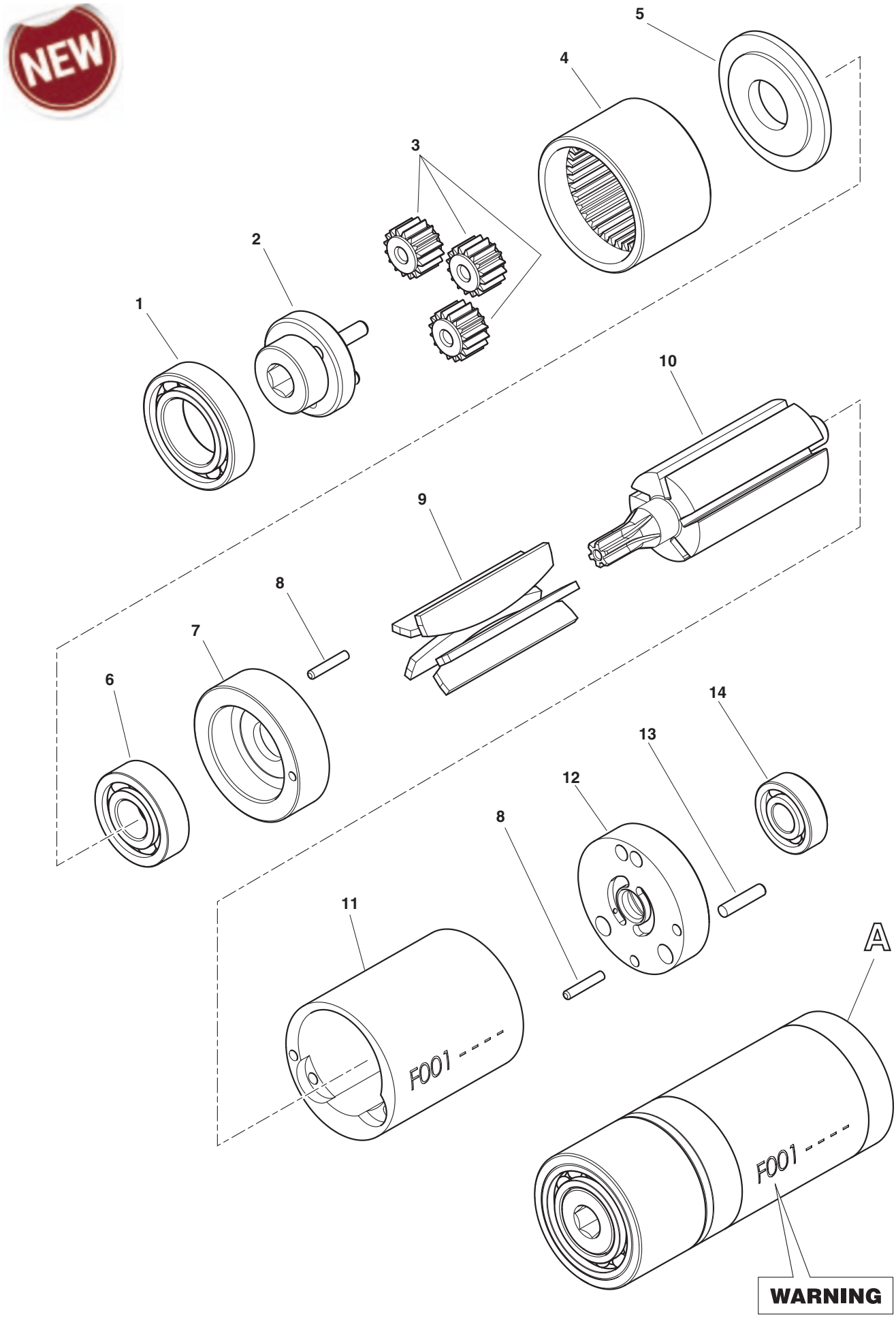
NEW
1
2
3
4
5
6
7
8
9
10
11
12
13
14
A
F001 - - - -
F001 - - - -
WARNING

N°	COD.	Qt.	DESCRIZIONE	DESCRIPTION	DESCRIPTION	BESCHREIBUNG	(€) x1
01	**713291**	**1**	Testina M 10	Head M 10	Tête M 10	Mundstück M 10	**7,00**
02	**71C00281**	**1**	Vite TCCE M10 x 70 UNI 5931 - 12,9	Screw TCCE M10 x 70 UNI 5931 - 12,9	Vis TCCE M10 x 70 UNI 5931 - 12,9	Schraube TCCE M10 x 70 UNI 5931 - 12,9	**2,30**
03	**72A00105**	**1**	Gruppo esagonale M 10	Hexagonal unit for tie-rod M 10	Ensemble hexagone pour tirant M 10	Sechskantgruppe für Zugbolzen M 10	**3,90**
04	**713292**	**1**	Testina M 12	Head M 12	Tête M 12	Mundstück M 12	**7,00**
05	**713177**	**1**	Tirante M 12	Tie rod M 12	Tirant M 12	Gewindedorn M 12	**5,50**
06	**72A00104**	**2**	Gruppo esagonale M 8 ÷ M 12	Hexagonal unit for tie-rod M 8 ÷ M 12	Ensemble hexagone pour tirant M 8 ÷ M 12	Sechskantgruppe für Zugbolzen M 8 ÷ M 12	**3,90**
07	**713290**	**1**	Testina M 8	Head M 8	Tête M 8	Mundstück M 8	**7,00**
08	**71345529**	**1**	Distanziale per vite M 8	Spacer for screw M 8	Entretoise pour vis M 8	Distanzstück M8	**2,60**
09	**71C00514**	**1**	Vite TCCE M8 x 70 UNI 5931 - 12,9	Screw TCCE M8 x 70 UNI 5931 - 12,9	Vis TCCE M8 x 70 UNI 5931 - 12,9	Schraube TCCE M8 x 70 UNI 5931 - 12,9	**2,30**
10	**713289**	**1**	Testina M 6	Head M 6	Tête M 6	Mundstück M 6	**7,00**
11	**71345276**	**1**	Distanziale per vite M 6	Spacer for screw M 6	Entretoise pour vis M 6	Distanzstück M 6	**2,60**
12	**71C00279**	**1**	Vite TCCE M6 x 70 UNI 5931 - 12,9	Screw TCCE M6 x 70 UNI 5931 - 12,9	Vis TCCE M6 x 70 UNI 5931 - 12,9	Schraube TCCE M6 x 70 UNI 5931 - 12,9	**2,30**
13	**72A00103**	**1**	Gruppo esagonale M 6	Hexagonal unit for tie-rod M 6	Ensemble hexagone pour tirant M 6	Sechskantgruppe für Zugbolzen M 6	**3,90**
14	**713288**	**1**	Testina M 5	Head M 5	Tête M 5	Mundstück M 5	**7,00**
15	**71345275**	**1**	Distanziale per vite M 5	Spacer for screw M 5	Entretoise pour vis M 5	Distanzstück M 5	**2,60**
16	**71C00278**	**1**	Vite TCCE M5 x 70 UNI 5931 - 12,9	Screw TCCE M5 x 70 UNI 5931 - 12,9	Vis TCCE M5 x 70 UNI 5931 - 12,9	Schraube TCCE M5 x 70 UNI 5931 - 12,9	**2,30**
17	**72A00102**	**1**	Gruppo esagonale M 5	Hexagonal unit for tie-rod M 5	Ensemble hexagone pour tirant M 5	Sechskantgruppe für Zugbolzen M 5	**3,90**
18	**713287**	**1**	Testina M 4	Head M 4	Tête M 4	Mundstück M 4	**7,00**
19	**71345274**	**1**	Distanziale per vite M 4	Spacer for screw M 4	Entretoise pour vis M 4	Distanzstück M 4	**2,60**
20	**71C00277**	**1**	Vite TCCE M4 x 65 UNI 5931 - 12,9	Screw TCCE M4 x 65 UNI 5931 - 12,9	Vis TCCE M4 x 65 UNI 5931 - 12,9	Schraube TCCE M4 x 65 UNI 5931 - 12,9	**2,30**
21	**72A00101**	**1**	Gruppo esagonale M 4	Hexagonal unit for tie-rod M 4	Ensemble hexagone pour tirant M 4	Sechskantgruppe für Zugbolzen M 4	**3,90**
22	**709033**	**1**	Valigetta plastica rossa	Plastic case	Coffret en plastique	Kunststoffkoffer	**42,80**
23	**75036018**	**1**	Manuale istruzioni KJ45 / S	Instructions for use	Mode d'emploi	Bedienungsanleitung	
24	**72A00053**	**1**	Struttura contenitore olio	Oil container assembly	Structure conteneur huile	Öl Flasche	**12,50**
25	**712225**	**1**	Chiave a brugola 4 mm	Wrench 4 mm	Clé 4 mm	Schlüssel 4 mm	**2,10**
107	**71345831**	**1**	Tirante M 8	Tie rod M 8	Tirant M 8	Gewindedorn M 8	**5,50**

KIT

N°	COD.	Qt.	DESCRIZIONE	DESCRIPTION	DESCRIPTION	BESCHREIBUNG	(€) x1
KIT A	**74000042**		**Kit Pneumatico**	**Pneumatic kit**	**Kit pneumatique**	**Pneumatisches Kit**	**50,60**
30A	71C00295	1	Anello Parbak 8-028	Ring Parbak 8-028	Bague Parbak 8-028	Ring Parbak 8-028	
31A	71C00296	1	Guarnizione OR 5-670	Gasket OR 5-670	Joint OR 5-670	Dichtung OR 5-670	
32A	710925	1	Guarnizione OR 027	Gasket OR 027	Joint OR 027	Dichtung OR 027	
35A	711062	1	Guarnizione OR 2-126	Gasket OR 2-126	Joint OR 2-126	Dichtung OR 2-126	
37A	710244	1	Guarnizione OR 2-130	Gasket OR 2-130	Joint OR 2-130	Dichtung OR 2-130	
38A	713275	1	Guarnizione OR 2-122	Gasket OR 2-122	Joint OR 2-122	Dichtung OR 2-122	
56A	713390	2	Guarnizione OR 2-007	Gasket OR 2-007	Joint OR 2-007	Dichtung OR 2-007	
58A	710258	1	Guarnizione OR 5-612	Gasket OR 5-612	Joint OR 5-612	Dichtung OR 5-612	
59A	710921	1	Guarnizione OR 2-115	Gasket OR 2-115	Joint OR 2-115	Dichtung OR 2-115	
60A	71C00529	1	Guarnizione XR 008 PP180 B	Gasket XR 008 PP180 B	Joint XR 008 PP180 B	Dichtung XR 008 PP180 B	
61A	710528	1	Guarnizione OR 008	Gasket OR 008	Joint OR 008	Dichtung OR 008	
62A	710572	1	Guarnizione OR 2-120	Gasket OR 2-120	Joint OR 2-120	Dichtung OR 2-120	
63A	710385	2	Guarnizione OR 2-006	Gasket OR 2-006	Joint OR 2-006	Dichtung OR 2-006	
64A	713394	1	Guarnizione OR 2-106	Gasket OR 2-106	Joint OR 2-106	Dichtung OR 2-106	
66A	710376	2	Guarnizione OR 2-009	Gasket OR 2-009	Joint OR 2-009	Dichtung OR 2-009	
68A	711338	2	Guarnizione OR 2-003	Gasket OR 2-003	Joint OR 2-003	Dichtung OR 2-003	
69A	710918	2	Guarnizione OR 2-005	Gasket OR 2-005	Joint OR 2-005	Dichtung OR 2-005	
70A	716060	5	Guarnizione OR 2-010	Gasket OR 2-010	Joint OR 2-010	Dichtung OR 2-010	
75A	713400	7	Guarnizione OR 5-616	Gasket OR 5-616	Joint OR 5-616	Dichtung OR 5-616	
77A	71C00355	1	Guarnizione OR 1,78 x 8,73	Gasket OR 1,78 x 8,73	Joint OR 1,78 x 8,73	Dichtung OR 1,78 x 8,73	
78A	71C00356	1	Guarnizione OR 1,78 x 7,66	Gasket OR 1,78 x 7,66	Joint OR 1,78 x 7,66	Dichtung OR 1,78 x 7,66	
82A	71C00522	1	Guarnizione OR 5-615	Gasket OR 5-615	Joint OR 5-615	Dichtung OR 5-615	
83A	710914	1	Guarnizione OR 2-116	Gasket OR 2-116	Joint OR 2-116	Dichtung OR 2-116	
100A	71C00297	2	Guarnizione OR 6-700	Gasket OR 6-700	Joint OR 6-700	Dichtung OR 6-700	
101A	713398	1	Guarnizione OR 2-340	Gasket OR 2-340	Joint OR 2-340	Dichtung OR 2-340	
102A	710350	1	Guarnizione OR 2-109	Gasket OR 2-109	Joint OR 2-109	Dichtung OR 2-109	
105A	713192	5	Gabbia	Cage	Cage	Käfig	
106A	713271	2	Guarnizione OR 2-014	Gasket OR 2-014	Joint OR 2-014	Dichtung OR 2-014	
KIT B	**74000027**		**Kit Contenitore tirante**	**Tie rod contanier kit**	**Kit conteneur Tirant**	**Kit Zugbolzenbehälter**	**2,90**
KIT Q	**74000037**		**Kit Oleodinamico**	**Oil-dynamic kit**	**Kit hydraulique**	**Öldynamik Kit**	**35,70**
26Q	711722	1	Guarnizione B-094063-B / NEI	Gasket B-094063-B / NEI	Joint B-094063-B / NEI	Dichtung B-094063-B / NEI	
34Q	713389	1	Guarnizione 157118-B / NEO	Gasket 157118-B / NEO	Joint 157118-B / NEO	Dichtung 157118-B / NEO	
80Q	711827	1	Guarnizione TS-12-19-5,7 / L	Gasket TTS-12-19-5,7 / L	Joint TS-12-19-5,7 / L	Dichtung TS-12-19-5,7 / L	
81Q	710390	1	Guarnizione B-075047	Gasket B-075047	Joint B-075047	Dichtung B-075047	

Tav.02

KITA

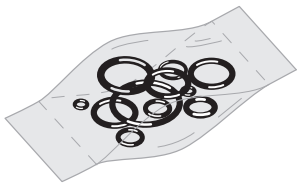

KIT Q

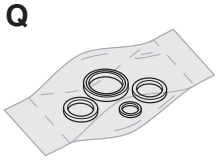

KIT B

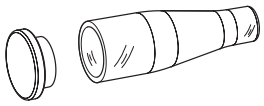

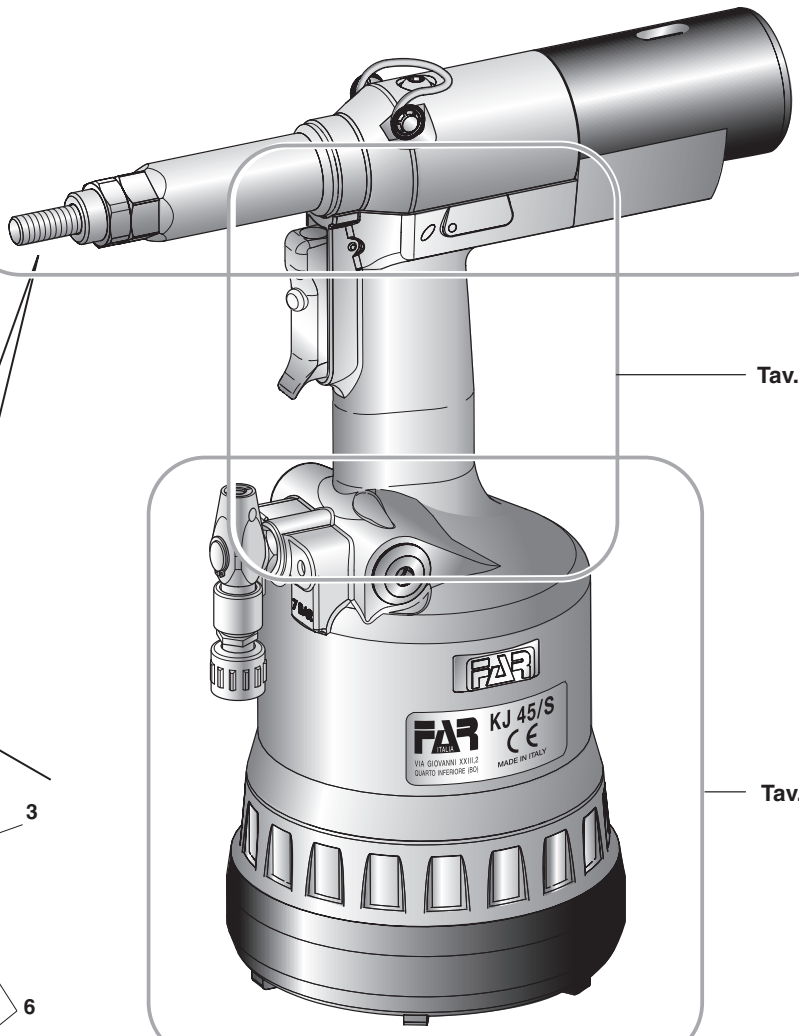

Tav.03

Tav.04

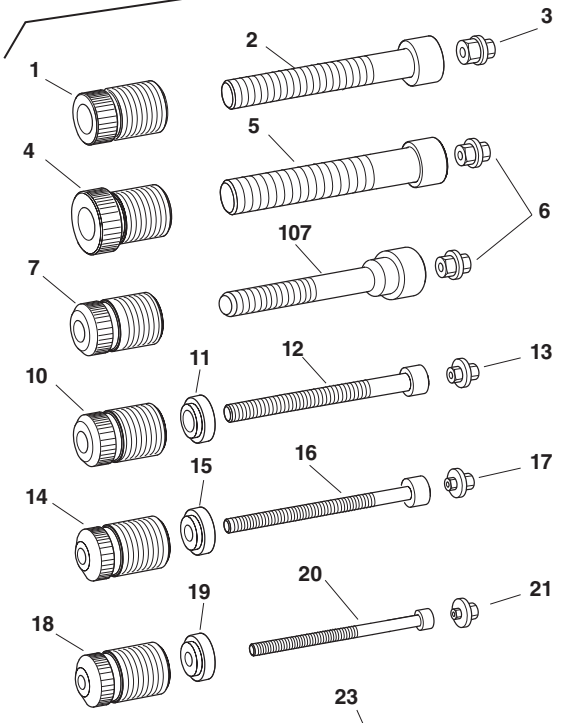

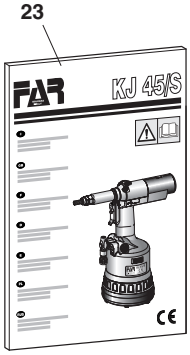

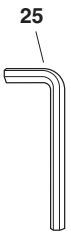

WARNING - M8

(I) **NOTA :** è ancora possibile montare :

(GB) **NOTE :** It is still possible to assemble :

(F) **NOTE :** Vous pouvez toujours monter :

(D) **HINWEIS :** Es ist noch möglich zu montieren :

(E) **NOTA :** Se puede todavia montar :

(PL) **UWAGA :** Można jeszcze zamontować :

(RUS) **ПРИМЕЧАНИЕ :** Также возможно смонтировать :

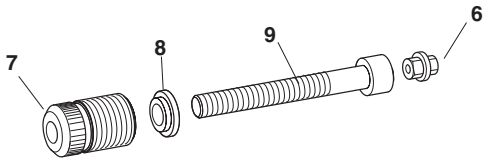

N°	COD.	Qt.	DESCRIZIONE	DESCRIPTION	DESCRIPTION	BESCHREIBUNG	(€) x1
26Q	711722	1	Guarnizione B-094063-B / NEI	Gasket B-094063-B / NEI	Joint B-094063-B / NEI	Dichtung B-094063-B / NEI	11,90
27	713402	1	Anello seeger JV 25	Seeger ring JV 25	Bague seeger JV 25	Seeger-Ring JV 25	1,20
28	71345258	1	Camicia	Jacket	Chemise	Gehäuse	56,10
29	71345261	1	Flangia	Flange	Bride	Flansch	5,80
30A	71C00295	1	Anello Parbak 8-028	Ring Parbak 8-028	Bague Parbak 8-028	Ring Parbak 8-028	3,50
31A	71C00296	1	Guarnizione OR 5-670	Gasket OR 5-670	Joint OR 5-670	Dichtung OR 5-670	1,60
32A	710925	1	Guarnizione OR 027	Gasket OR 027	Joint OR 027	Dichtung OR 027	0,60
33	71345264	1	Pistone oleodinamico	Hydraulic piston	Piston oleodynamique	Hydraulischer Kolben	116,80
34Q	713389	1	Guarnizione 157118-B / NEO	Gasket 157118-B / NEO	Joint 157118-B / NEO	Dichtung 157118-B / NEO	10,50
35A	711062	1	Guarnizione OR 2-126	Gasket OR 2-126	Joint OR 2-126	Dichtung OR 2-126	1,30
36	71345260	1	Ghiera	Ring nut	Bague	Nutmutter	9,30
37A	710244	1	Guarnizione OR 2-130	Gasket OR 2-130	Joint OR 2-130	Dichtung OR 2-130	1,60
38A	713275	1	Guarnizione OR 2-122	Gasket OR 2-122	Joint OR 2-122	Dichtung OR 2-122	1,20
39	72A00125	1	Motore pneumatico F001	Pneumatic Motor F001	Moteur Pneumatique F001	Druckluftmotor F001	679,20
40		1	Gruppo valvola controllo Motorino	Valve unit for motor control	Ensemble soupape contrôle moteur	Ventileinheit für Motorsteuerung	
	72A00022		Per mod. fino al 12/2010	For mod. up to 12/2010	Pour mod. jusqu'à 12/2010	Für Mod. bis 12/2010	72,40
	72A00188		Per mod. dal 01/2011	For mod. from 01/2011	Pour mod. depuis 01/2011	Für Mod. ab 01/2011	72,40
41	71345263	1	Dado M 16 x 1	Nut M 16 x 1	Ecrou M 16 x 1	Mutter M 16 x 1	21,00
42	72A00107	1	Gruppo trascinamento	Driving unit	Ensemble d'entraînement	Mitnehmersatz	17,10
43	71345516	1	Molla	Spring	Ressort	Feder	1,20
44	71345515	1	Cannotto porta tirante	Sleeve carrying tie rod	Tube porte tirant	Zugbolzenträger	40,50
46	71345517	1	Cannotto	Sleeve	Tube	Röhrchen	23,40
47	713170	6	Ghiera	Ring nut	Bague	Nutmutter	2,30
48	716198	1	Vite TCCE M4 x 12 UNI 5931	Screw TCCE M4 x 12 UNI 5931	Vis TCCE M4 x 12 UNI 5931	Schraube TCCE M4 x 12 UNI 5931	0,20
49	72A00009	1	Protezione motorino	Fender motor	Protection moteur	Motorschutz	9,30
50	710555	1	Rondella 400-004-4490	Washer 400-004-4490	Rondelle 400-004-4490	Unterlegscheibe 400-004-4490	1,80
51	713405	1	Vite TBCE M6 x 10 ISO 7380	Screw TBCE M6 x 10 ISO 7380	Vis TBCE M6 x 10 ISO 7380	Schraube TBCE M6 x 10 ISO 7380	0,20
53	713308	2	Tappo	Cap	Bouchon	Verschluss	2,00
54	713406	2	Vite TSCE M4 x 25 UNI 5933	Screw TSCE M4 x 25 UNI 5933	Vis TSCE M4 x 25 UNI 5933	Schraube TSCE M4 x 25 UNI 5933	0,20
55	72A00007	1	Raccordo aria	Air connector	Raccord air	Luftanschluss	5,50
56A	713390	2	Guarnizione OR 2-007	Gasket OR 2-007	Joint OR 2-007	Dichtung OR 2-007	0,60
57	716150	2	Vite TSCE M4 x 12 UNI 5933	Screw TSCE M4 x 12 UNI 5933	Vis TSCE M4 x 12 UNI 5933	Schraube TSCE M4 x 12 UNI 5933	0,20
58A	710258	1	Guarnizione OR 5-612	Gasket OR 5-612	Joint OR 5-612	Dichtung OR 5-612	0,60
59A	710921	1	Guarnizione OR 2-115	Gasket OR 2-115	Joint OR 2-115	Dichtung OR 2-115	1,20
60A	71C00529	1	Guarnizione XR 008 PP180 B	Gasket XR 008 PP180 B	Joint XR 008 PP180 B	Dichtung XR 008 PP180 B	2,30
110G	71345174	1	Otturatore Destro	Right spear valve	Obturateur droit	Rechter Verschluß	
111G	713158	1	Otturatore	Obturator	Obturateur	Verschluß	

KIT

N°	COD.	Qt.	DESCRIZIONE	DESCRIPTION	DESCRIPTION	BESCHREIBUNG	(€) x1
KIT C	74000041		Kit Cilindro Oleodinamico	Oil-dynamic cylinder kit	Kit Cylindre oléodynamique	Kit öldynamischer Zylinder	124,60
KIT D	74000025		Kit Gancio	Hook kit	Kit crochet	Kit Haken	4,10
KIT E	74000021		Kit Silenziatore	Silencer kit	Kit silencieux	Kit Schalldämpfer	6,70
KIT F	74000029		Kit Asta	Rod kit	Kit barre	Kit Stab	13,10
KITG	74000073		Gruppo otturatore	Spear valve unit	Ensemble obturadeur	Verschluss Gruppe	6,00
110G	71345174	1	Otturatore Destro	Right spear valve	Obturateur droit	Rechter Verschluß	
111G	713158	1	Otturatore	Obturator	Obturateur	Verschluß	

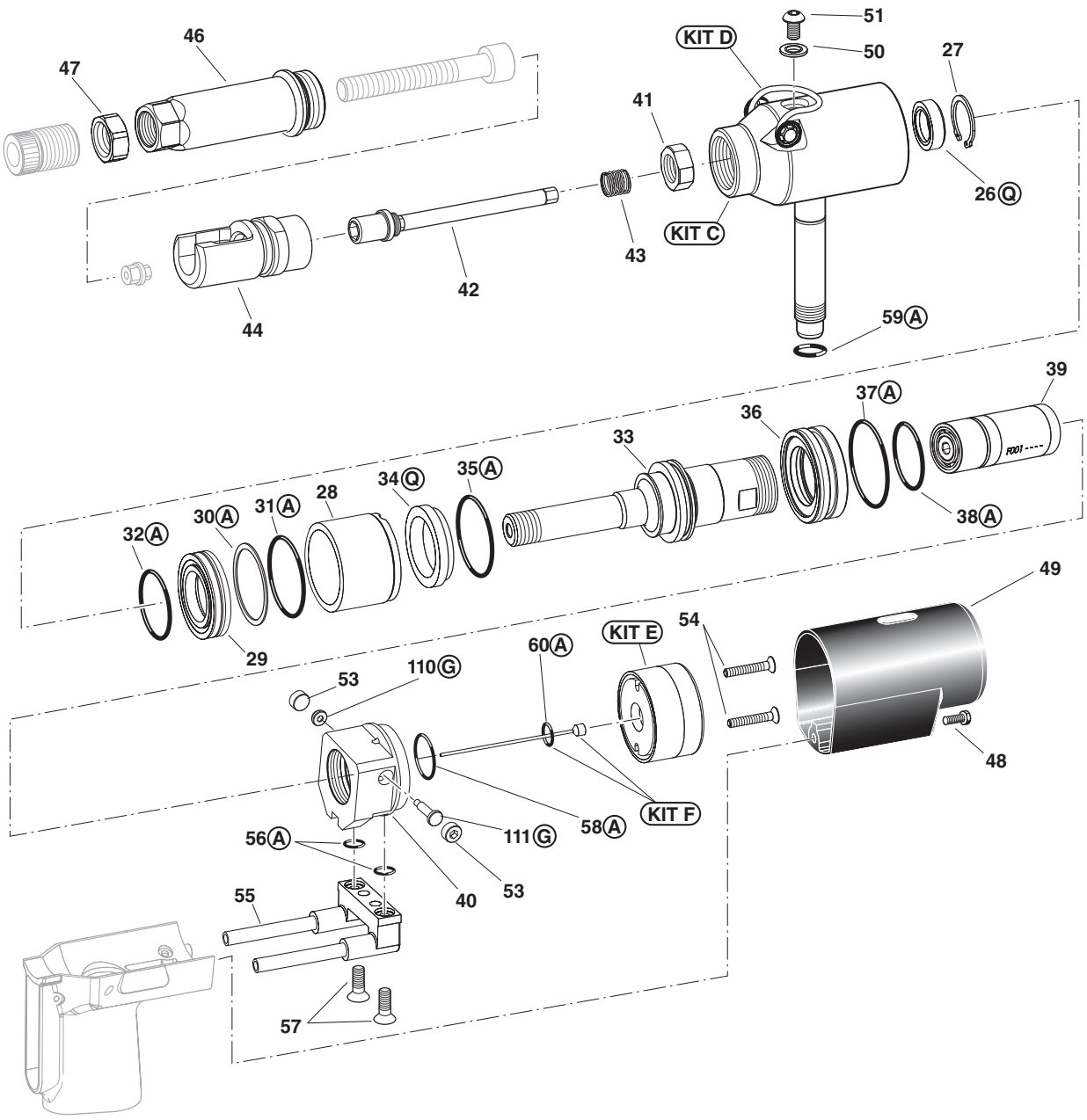
46
47
51
KIT D
50
27
41
26Q
KIT C
43
42
44
59A
39
37A
36
33
34Q
35A
38A
32A
30A
31A
28
29
49
54
KIT E
60A
53
110G
48
KIT F
58A
111G
56A
40
53
55
57

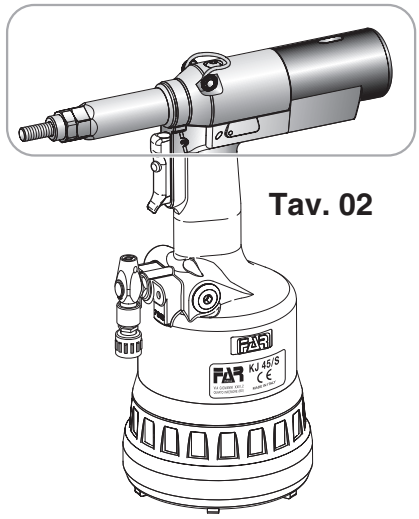

Tav. 02

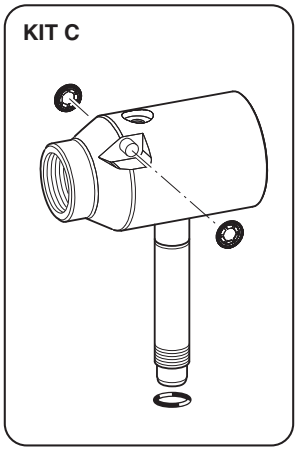
KIT C

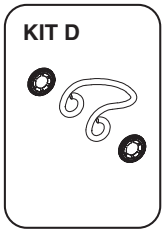
KIT D

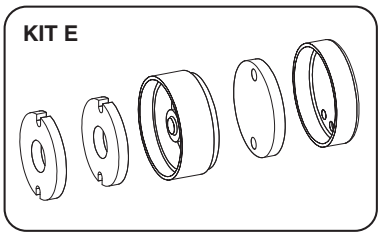
KIT E

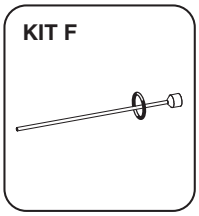
KIT F

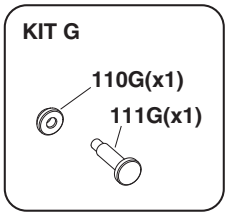
KIT G
110G(x1)
111G(x1)

N°	COD.	Qt.	DESCRIZIONE	DESCRIPTION	DESCRIPTION	BESCHREIBUNG	(€) x1
61A	**710528**	**1**	Guarnizione OR 008	Gasket OR 008	Joint OR 008	Dichtung OR 008	**0,30**
62A	**710572**	**1**	Guarnizione OR 2-120	Gasket OR 2-120	Joint OR 2-120	Dichtung OR 2-120	**1,00**
63A	**710385**	**2**	Guarnizione OR 2-006	Gasket OR 2-006	Joint OR 2-006	Dichtung OR 2-006	**0,30**
64A	**713394**	**1**	Guarnizione OR 2-106	Gasket OR 2-106	Joint OR 2-106	Dichtung OR 2-106	**0,60**
65	**713401**	**1**	Rullino NRB ø 3 x 19.8	Pin NRB ø 3 x 19.8	Molette NRB ø 3 x 19.8	Bolzen NRB ø 3 x 19.8	**0,30**
66A	**710376**	**2**	Guarnizione OR 2-009	Gasket OR 2-009	Joint OR 2-009	Dichtung OR 2-009	**0,60**
67	**72A00019**	**1**	Gruppo pulsante	Push-button unit	Ensemble bouton poussoir	Drucktasteinheit	**22,60**
68AHI	**711338**	**2**	Guarnizione OR 2-003	Gasket OR 2-003	Joint OR 2-003	Dichtung OR 2-003	**0,60**
69AHI	**710918**	**2**	Guarnizione OR 2-005	Gasket OR 2-005	Joint OR 2-005	Dichtung OR 2-005	**0,60**
70AHI	**716060**	**4**	Guarnizione OR 2-010	Gasket OR 2-010	Joint OR 2-010	Dichtung OR 2-010	**0,60**
108		**1**	Pulsante	Push-button	Poussoir	Drucktaste	
	71345648		Per mod. dal 01/2011	For mod. from 01/2011	Pour mod. depuis 01/2011	Für Mod. ab 01/2011	**3,90**
109		**1**	Pulsante di svitamento	Unscrewing button	Poussoir de dévissage	Auslöseknopf	
	71345649		Per mod. dal 01/2011	For mod. from 01/2011	Pour mod. depuis 01/2011	Für Mod. ab 01/2011	**1,60**

KIT

N°	COD.	Qt.	DESCRIZIONE	DESCRIPTION	DESCRIPTION	BESCHREIBUNG	(€) x1
KIT H	**74000033**		**Kit Pistone superiore**	**Upper piston kit**	**Kit piston supérieur**	**Kit Oberkolben**	**8,80**
KIT I	**74000034**		**Kit Pistone inferiore**	**Lower piston kit**	**Kit piston inférieur**	**Kit Unterkolben**	**8,10**
KIT L	**74000035**		**Kit Piastra di ritegno**	**Retaining plate kit**	**Kit plaque d'arrêt**	**Kit Feststellplatte**	**4,10**
KIT M			**Kit Impugnatura**	**Handgrip kit**	**Kit poignée**	**Kit Handgriff**	
	74000036		Per mod. fino al 12/2010	For mod. up to 12/2010	Pour mod. jusqu'à 12/2010	Für Mod. bis 12/2010	**77,90**
	74000053		Per mod. dal 01/2011	For mod. from 01/2011	Pour mod. depuis 01/2011	Für Mod. ab 01/2011	**77,90**

Per mod. fino al
For mod. up to
Pour mod. jusq'à
Für Mod. bis
31 / 12 / 2010

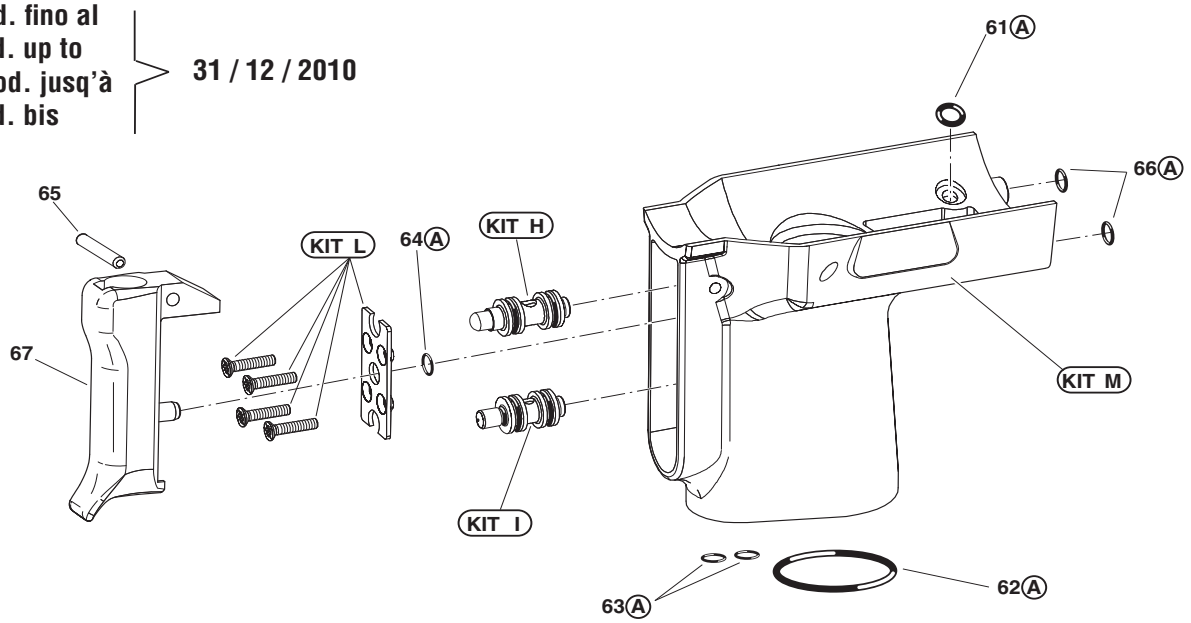

Per mod. dal
For mod. from
Pour mod. depuis
Für Mod. ab
01 / 01 / 2011

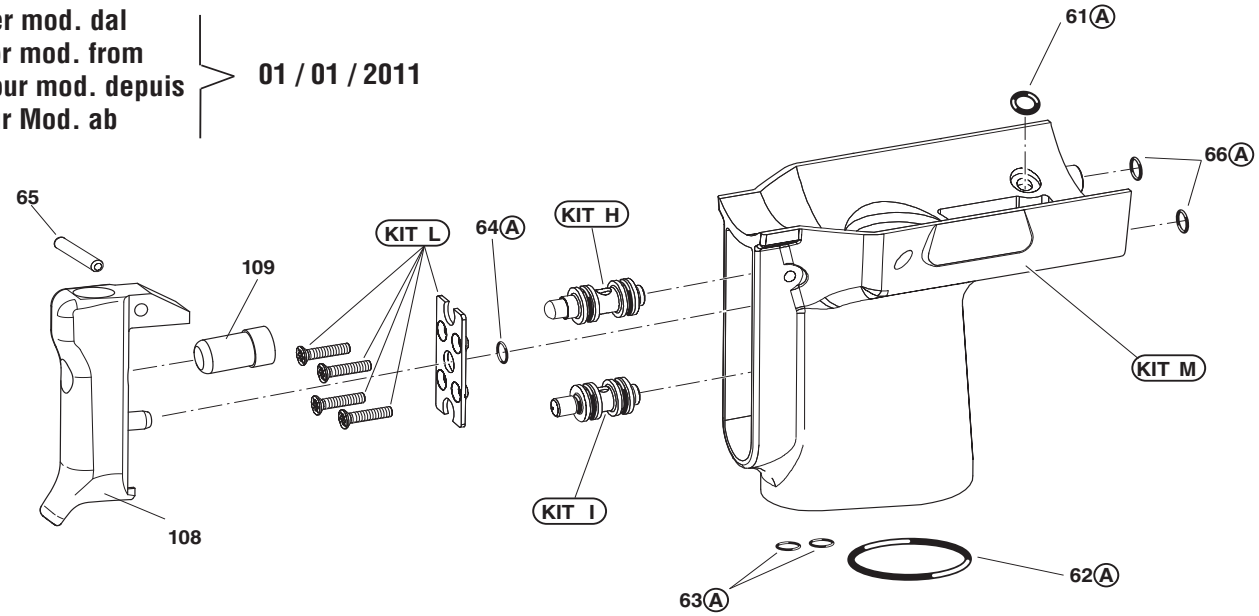

Tav. 03

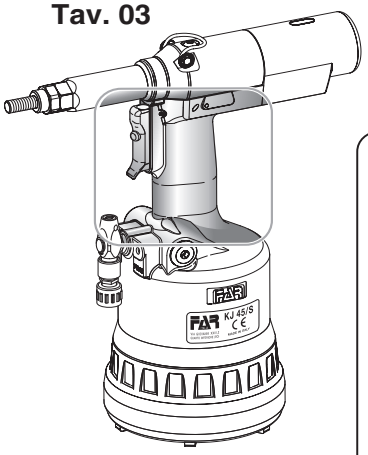

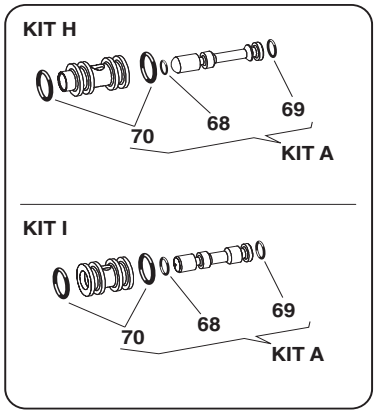

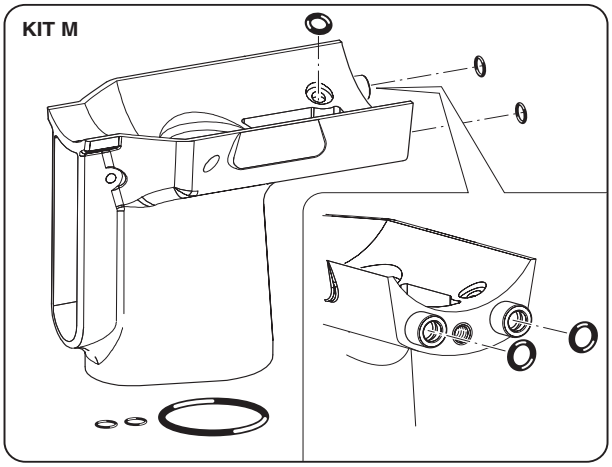

N°	COD.	Qt.	DESCRIZIONE	DESCRIPTION	DESCRIPTION	BESCHREIBUNG	(€) x1
70AHI	716060	1	Guarnizione OR 2-010	Gasket OR 2-010	Joint OR 2-010	Dichtung OR 2-010	0,60
71		1	Corpo	Body	Corps	Körper	
	72C00003		Per mod. fino al 12/2010	For mod. up to 12/2010	Pour mod. jusqu'à 12/2010	Für Mod. bis 12/2010	101,30
	72C00017		Per mod. dal 01/2011	For mod. from 01/2011	Pour mod. depuis 01/2011	Für Mod. ab 01/2011	101,30
72	713403	1	Sfera ø 5,5	Ball ø 5,5	Bille ø 5,5	Kugel ø 5,5	0,20
73	71345272	1	Tappo Valvola	Valve cap	Bouchon soupape	Ventilverschluss	8,60
74	71345273	1	Spoletta	Valve	Bobine	Ventil	3,10
75A	713400	7	Guarnizione OR 5-616	Gasket OR 5-616	Joint OR 5-616	Dichtung OR 5-616	0,60
76	72A00028	1	Gruppo raccordo 1/4"	Air connector unit 1/4"	Groupe raccord air 1/4"	Luftanschlußstückeinheit 1/4"	5,50
77A	71C00355	1	Guarnizione OR 1,78 x 8,73	Gasket OR 1,78 x 8,73	Joint OR 1,78 x 8,73	Dichtung OR 1,78 x 8,73	0,60
78A	71C00356	1	Guarnizione OR 1,78 x 7,66	Gasket OR 1,78 x 7,66	Joint OR 1,78 x 7,66	Dichtung OR 1,78 x 7,66	0,60
79	713304	1	Raccordo guida stelo	Rod guide connector	Raccord guide tige	Führung Schaftanschlussstück	11,70
80Q	711827	1	Guarnizione TS-12-19-5,7 / L	Gasket TTS-12-19-5,7 / L	Joint TS-12-19-5,7 / L	Dichtung TS-12-19-5,7 / L	6,10
81Q	710390	1	Guarnizione B-075047	Gasket B-075047	Joint B-075047	Dichtung B-075047	7,20
82A	71C00522	1	Guarnizione OR 5-615	Gasket OR 5-615	Joint OR 5-615	Dichtung OR 5-615	0,60
83A	710914	1	Guarnizione OR 2-116	Gasket OR 2-116	Joint OR 2-116	Dichtung OR 2-116	1,20
84	713319	1	Dado M 22 x 1,25	Nut M 22 x 1,25	Ecrou M 22 x 1,25	Mutter M 22 x 1,25	3,10
85	713320	1	Raccordo	Connector	Raccord	Anschlussstück	10,10
86	713315	1	Stelo	Rod	Tige	Schaft	30,40
87	713197	1	Coperchio corpo	Body cover	Couvercle corps	Körperdeckel	34,30
88	713194	1	Pomello	Knob	Bouton	Knopf	3,60
89	713316	1	Ghiera	Ring nut	Bague	Nutmutter	3,60
90	713191	1	Disco per pomello	Disc	Disque	Scheibe	3,60
91	712575	1	Vite TSCE M5 x 12 UNI 5933	Screw TSCE M5 x 12 UNI 5933	Vis TSCE M5 x 12 UNI 5933	Schraube TSCE M5 x 12 UNI 5933	0,20
92	713404	4	Vite TSP autofilettante ø 2,5 x 12	Tapping screw TSP ø 2,5 x 12	Vis autotaraudeuse TSP ø 2,5 x 12	Schraube TSP ø 2,5 x 12	0,50
93	713317	1	Raccordo flangiato	Flanged connector	Raccord à bride	Flanschanschlußstück	9,30
94	713318	1	Albero trascinatore	Driving shaft	Arbre d'entraînement	Mitnehmewelle	5,00
95	713321	1	Vite 2 principi	Double-thread screw	Vis deux filets	Schraube	10,00
96	713322	1	Vite M 5	Screw M 5	Vis M 5	Schraube M 5	2,10
97	713199	1	Molla	Spring	Ressort	Feder	1,10
98	713196	1	Fondello antiurto	Protection bottom	Culot de protection	Bodenscheibe	12,90
99	713434	1	Anello Seeger 11 UNI 7435	Seeger ring 11 UNI 7435	Bague seeger 11 UNI 7435	Seeger-Ring 11 UNI 7435	0,20
100A	71C00297	2	Guarnizione OR 6-700	Gasket OR 6-700	Joint OR 6-700	Dichtung OR 6-700	5,40
101A	713398	1	Guarnizione OR 2-340	Gasket OR 2-340	Joint OR 2-340	Dichtung OR 2-340	5,40
102A	710350	1	Guarnizione OR 2-109	Gasket OR 2-109	Joint OR 2-109	Dichtung OR 2-109	0,60
103	72B00021	1	Gruppo valvola sovrapressione	Overpressure valve unit	Ensemble soupape surpression	Überdruckventileinheit	42,80
104	71C00305	1	Ghiera 1/4"	Ring nut 1/4"	Bague 1/4"	Nutmutter 1/4"	0,80
105AP	713192	5	Gabbia	Cage	Cage	Käfig	
106A	713271	2	Guarnizione OR 2-014	Gasket OR 2-014	Joint OR 2-014	Dichtung OR 2-014	0,70
112	713306	1	Tubo ø 8 x 7	Tube ø 8 x 7	Tuyau ø 8 x 7	Rohr ø 8 x 7	1,80

KIT

N°	COD.	Qt.	DESCRIZIONE	DESCRIPTION	DESCRIPTION	BESCHREIBUNG	(€) x1
KIT N	74000030		**Kit Pistone pneumatico**	**Pneumatic piston kit**	**Kit piston pneumatique**	**Kit pneumatischer Kolben**	24,00
KIT O	74000031		**Kit Camicia pneumatica**	**Pneumatic jacket kit**	**Kit chemise pneumatique**	**Kit pneumatisches Gehäuse**	12,90
KIT P	74000023		**Kit Spoletta**	**Coil kit**	**Kit bobine**	**Kit Zünder**	12,80

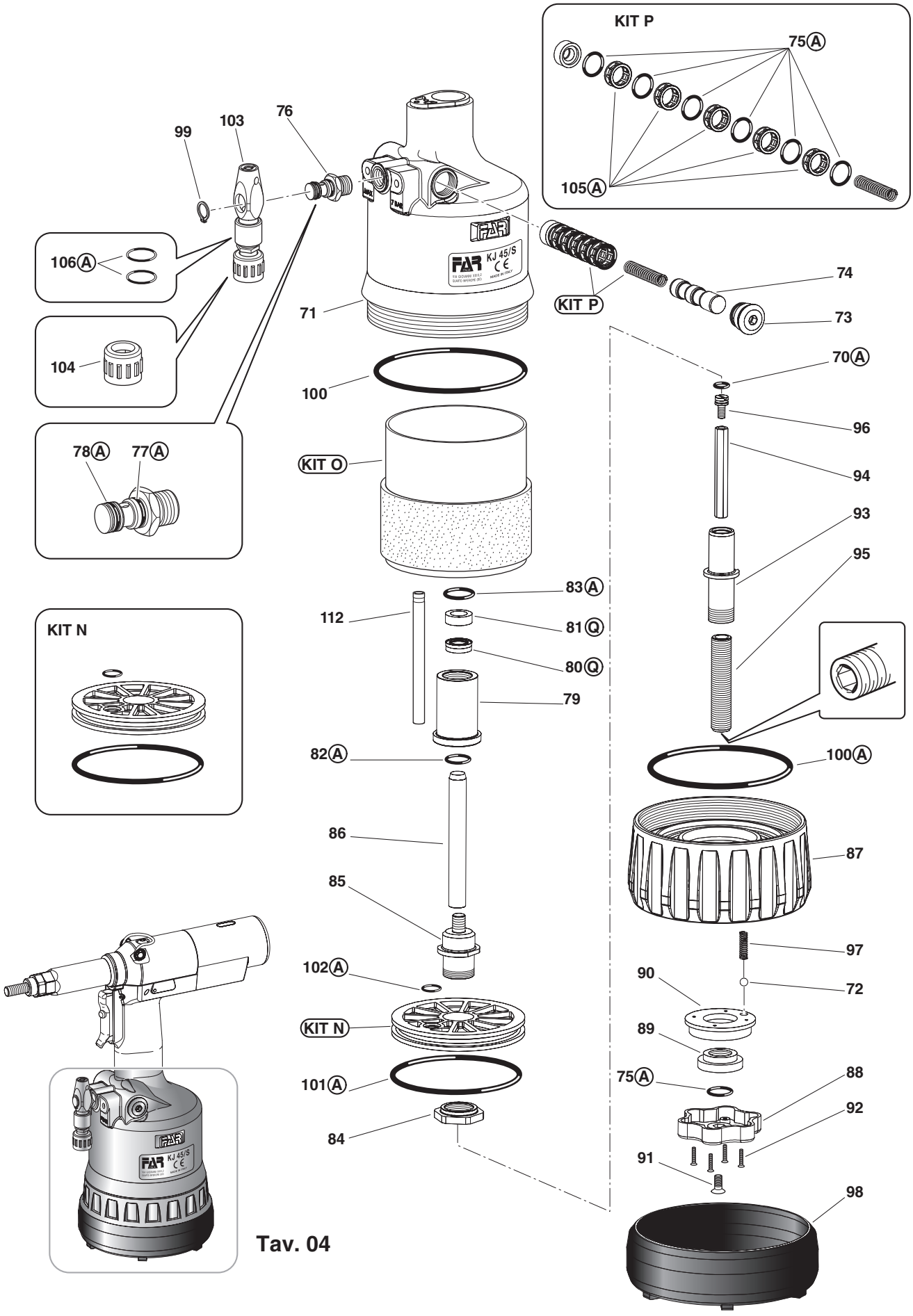
KIT P
75A
105A
99
103
76
106A
104
78A
77A
71
100
KIT O
KIT N
74
73
70A
96
94
93
95
83A
112
81Q
80Q
79
82A
100A
86
87
85
97
102A
90
72
KIT N
89
101A
75A
88
92
84
91
98
Tav. 04

N°	COD.	Qt.	DESCRIZIONE	DESCRIPTION	DESCRIPTION	BESCHREIBUNG	(€) x1
01	71C00764	1	Cuscinetto 61801	Bearing 61801	Coussinnet 61801	Lager 61801	35,00
02	71345645	1	Portasatelliti estremo	Gear cage	Porte-satellite extrême	Planetenträger	89,60
03	71345644	3	Satellite	Planetary gear	Satellite	Planetenrad	49,10
04	71345643	1	Corona	Crown gear	Couronne	Kranz	52,20
05	71345642	1	Rondella	Washer	Rondelle	Unterlegscheibe	11,70
06	71C00763	1	Cuscinetto AY7-ZZ	Bearing AY7-ZZ	Coussinnet AY7-ZZ	Lager AY7-ZZ	7,80
07	71345640	1	Raccordo	Connector	Raccord	Anschlussstück	46,70
08	71C00761	2	Spina elastica ø 1,5 x 10 UNI 6875	Spring pin ø 1,5 x 10 UNI 6875	Goupille élastique ø 1,5x10 UNI 6875	Spannstift ø 1,5 x 10 UNI 6875	0,80
09	71345639	5	Aletta	Vane	Ailette	Rippe	7,80
10	71345638	1	Rotore	Rotor	Rotor	Läufer	140,20
11	71345637	1	Corpo esterno	Outside body	Corps extérieur	Aussenschaft	147,20
12	71345641	1	Piattello posteriore	Back cap	Cuvette postérieur	Hinterteller	53,70
13	713037	1	Rullino ø 2 x 9,8	Pin ø 2 x 9,8	Molette ø 2 x 9,8	Bolzen ø 2 x 9,8	0,80
14	71C00762	1	Cuscinetto 695-ZZ	Bearing 695-ZZ	Coussinnet 695-ZZ	Lager 695-ZZ	7,80
A	72A00125		Motore pneumatico F001	Pneumatic Motor F001	Moteur Pneumatique F001	Druckluftmotor F001	679,20

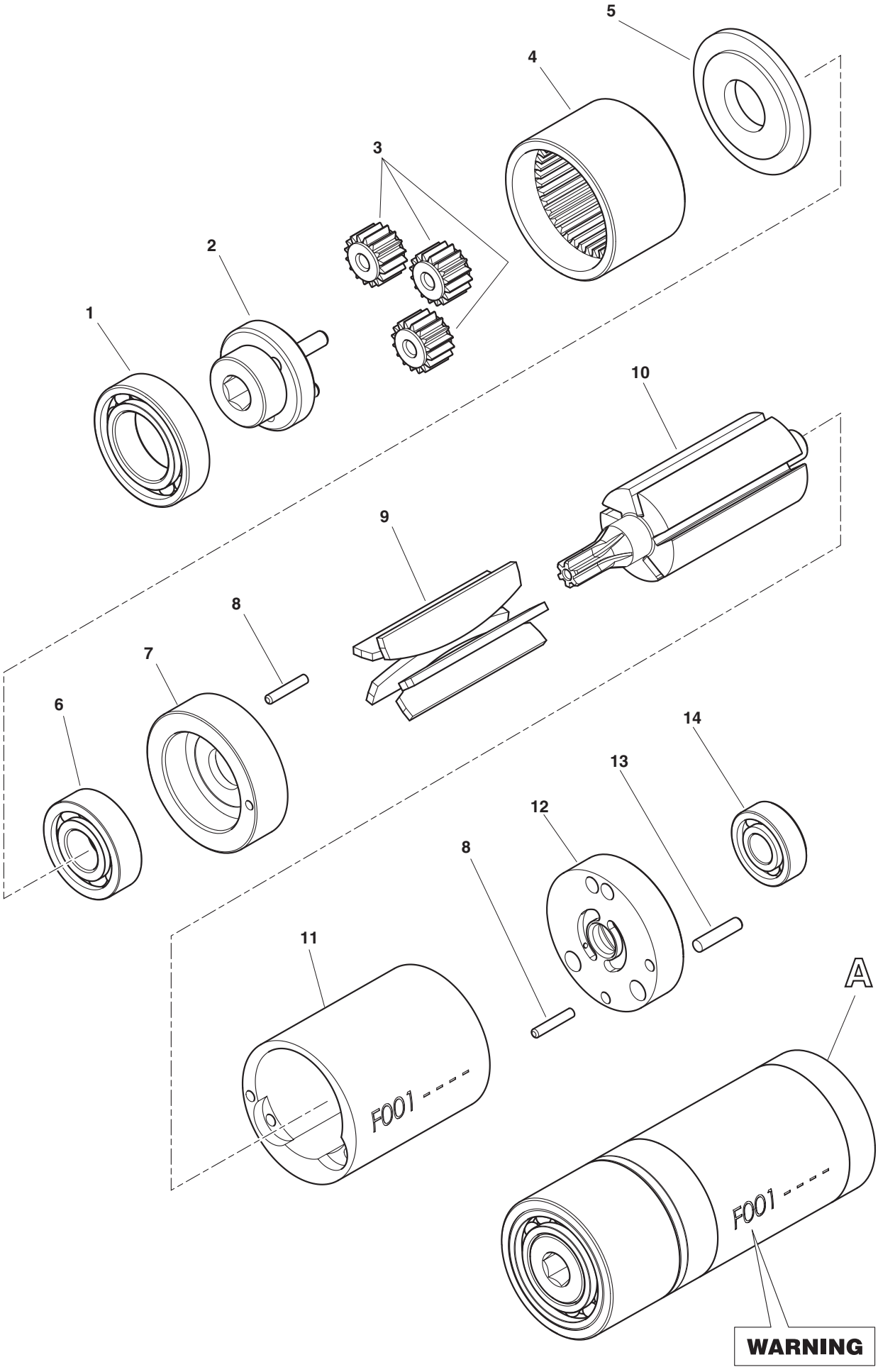
5
4
3
2
1
10
9
8
7
6
14
13
12
8
11
A
F001 - - - -
F001 - - - -
WARNING

FAR BOLOGNA ITALY
RIVETTI E RIVETTATRICI

MOD.
KJ 60
TAV 1/2

Rivettatrice oleopneumatica per inserti filettati M3 ÷ M8*
Hydropneumatic riveting tool for blind rivet nuts M3 ÷ M8*
Riveteuse oléopneumatique pour inserts filetes M3 ÷ M8*
Ölpneumatische Werkzeug für Blindnietmuttern M3 ÷ M8*

* Escluso M8 Inox • Inox M8 excluded • Sauf M8 Inox • • Edelstahl M8 ausgeschlossen

N°	COD.	Qt.	DESCRIZIONE	DESCRIPTION	DESCRIPTION	BESCHREIBUNG	(€) x1
01	721779	1	Corpo rivettatrice	Riveting tool body	Corps outil à riveter	Nietmaschinenkörper	137,10
02	712269	1	Coperchio corpo	Body cover	Couvercle corps	Körperdeckel	10,70
03	711684	1	Fondello cilindro	Cylinder bottom plate	Culot cylindre	Zylinderscheibe	6,60
04	721685	1	Pistone pneumatico	Pneumatic piston	Piston pneumatique	Pneumatischer Kolben	29,60
05	711780	1	Raccordo	Connector	Raccord	Anschlussstück	15,00
06	721689	1	Cilindro Oleodinamico	Hydraulic cylinder	Cylindre oléohydraulique	Hydraulischer Zylinder	119,90
07	711781	1	Stelo	Rod	Tige	Schaft	38,20
08	711691	1	Silenziatore	Silencer	Silencieur	Schalldämpfer	0,80
09	711692	1	Vite TE M7 x 18	Screw TE M7 x 18	Vis TE M7 x 18	Schraube TE M7 x 18	1,80
10	711782	1	Ammortizzatore	Shock absorber	Ammortisseur	Stossdampfer	2,40
11	711694	1	Spoletta inferiore	Lower valve	Bobine inférieure	UnterVentil	0,60
12	711695	1	Cannotto filettato	Threaded sleeve	Tube fileté	Gewindemuffe	6,00
13	721698	1	Corpo valvola	Valve body	Corps soupape	Körper Ventil	18,10
14	711700	1	Spoletta superiore	Upper valve	Bobine supérieure	OberVentil	3,00
15	711701	1	Corpo valvola superiore	Upper valve body	Corps soupape supérieur	Oberkörper Ventil	7,20
16A	711702	1	Piastrina	Plate	Plaque	Platte	
17	711703	2	Corpo valvolina	Valve body	Corps soupape	Körper kleines Ventil	3,00
18	711704	2	Pistoncino valvola	Valve piston	Piston soupape	Kleiner Ventilkolben	6,00
19	710839	1	Tappo serbatoio olio	Oil tank plug	Bouchon réservoir d'huile	Stopsel Olbehälter	3,00
20D	711705	2	Pulsante	Push-button	Poussoir	Drucktaste	
21B	711713	1	Distanziale	Spacer	Entretoise	Distanzstück	
22	710854	1	Gancio bilanciatore	Balancer hook	Crochet équilibreur	Ausgleichshaken	2,90
23	721387	1	Contenitore olio	Oil container	Container d'huile	Ol Flasche	12,50
24	711783	1	Coperchio motorino	Motor cover	Couvercle moteur	Motordeckel	4,20
25	72A00126	1	Motore pneumatico F002	Pneumatic Motor F002	Moteur Pneumatique F002	Druckluftmotor F002	679,20
26	711785	1	Settore protezione motore	Motor protection sector	Secteur protection moteur	Motorschutz Sektor	5,40
27	711786	1	Ghiera	Ring nut	Bague	Nutmutter	6,00
28	711787	1	Anello di arresto	Stop ring	Bague d'arrêt	Anschlagring	7,70
29	712670	1	Innesto composto	Clutch	Embrayage composé	Kupplung	23,40
30	711790	1	Molla	Spring	Ressort	Feder	2,20
31	711791	1	Molla	Spring	Ressort	Feder	1,20
32E	711792	1	Bussola porta sfere	Ball bushing	Douille porte-bille	Hülse Kugelhalter	
33	712270	1	Asta	Rod	Barre	Stab	9,60
34	711794	1	Pistone oleodinamico	Hydraulic piston	Piston oléodynamique	Öldynamische Kolben	60,00
35	711795	1	Raccordo anteriore	Front connector	Raccord anterieur	Vorderes Anschlussstück	17,90
36	711796	1	Albero	Shaft	Arbre	Welle	23,80
37	711797	1	Cannotto fresato	Milled sleeve	Tube fraisé	Gefräste Muffe	35,70
38	711798	1	Ghiera regolazione corsa	Stroke adjusting ring nut	Bague réglage course	Nutmutter	15,00
39	711799	1	Pomello regolazione corsa	Stroke-adjusting knob	Bouton réglage course	Hubeinstellungsknopf	6,70
40C	711800	1	Molla	Spring	Ressort	Feder	
41	711801	1	Cannotto porta tirante	Sleeve carrying tie rod	Tube porte tirant	Zugbolzenträger	19,10
42C	711802	1	Innesto per tirante	Tie rod clutch	Embrayage pour tirant	Kupplung für Zugbolzen	
43	711803	1	Ghiera	Ring nut	Bague	Nutmutter	3,00
44	711804	1	Ghiera	Ring nut	Bague	Nutmutter	4,20
45	711805	1	Testina M 3	Head M 3	Tête M 3	Mundstück M 3	9,00
46	711806	1	Testina M 4	Head M 4	Tête M 4	Mundstück M 4	9,00
47	711807	1	Testina M 5	Head M 5	Tête M 5	Mundstück M 5	9,00
48	711808	1	Testina M 6	Head M 6	Tête M 6	Mundstück M 6	9,00
49	711809	1	Testina M 8	Head M 8	Tête M 8	Mundstück M 8	9,00
50	711810	1	Tirante M 3	Tie rod M 3	Tirant M 3	Gewindedorn M 3	14,70
51	711811	1	Tirante M 4	Tie rod M 4	Tirant M 4	Gewindedorn M 4	14,70
52	711812	1	Tirante M 5	Tie rod M 5	Tirant M 5	Gewindedorn M 5	14,70
53	711813	1	Tirante M 6	Tie rod M 6	Tirant M 6	Gewindedorn M 6	14,70
54	711814	1	Tirante M 8	Tie rod M 8	Tirant M 8	Gewindedorn M 8	14,70
55	710876	1	Spina disinnesto tirante	Tie rod release pin	Goupille débrayage tirant	Stift Zugbolzenauskupplung	3,00
56	710906	1	Rondella 400-020-4490	Washer 400-020-4490	Rondelle 400-020-4490	Unterlegscheibe 400-020-4490	1,80
59D	711726	3	Spina cilindrica ø 2 x 20 UNI 1707	Dowel pin ø 2 x 20 UNI 1707	Goupille cylindrique ø 2x20 UNI 1707	Zylinderstift ø 2 x 20 UNI 1707	
60C	710537	1	Spina elastica ø 4 x 12 UNI 6873	Spring pin ø 4 x 12 UNI 6873	Goupille élastique ø 4 x 12 UNI 6873	Spannstift ø 4 x 12 UNI 6873	
61	711815	2	Sfera ø 3,5	Ball ø 3,5	Bille ø 3,5	Kugel ø 3,5	0,30
62	710911	4	Sfera ø 4	Ball ø 4	Bille ø 4	Kugel ø 4	0,30
63E	711816	3	Sfera ø 2,5	Ball ø 2,5	Bille ø 2,5	Kugel ø 2,5	
64	711817	1	Anello Seeger 18 UNI 7437	Seeger ring 18 UNI 7437	Bague seeger 18 UNI 7437	Seeger-Ring 18 UNI 7437	0,30
65B	710902	1	Anello Seeger 16 UNI 7435	Seeger ring 16 UNI 7435	Bague seeger 16 UNI 7435	Seeger-Ring 16 UNI 7435	
66	711818	1	Anello Seeger SW 11	Seeger ring SW 11	Bague seeger SW 11	Seeger-Ring SW 11	0,40
67	711821	1	Anello Seeger JV 20	Seeger ring JV 20	Bague seeger JV 20	Seeger-Ring JV 20	0,60
68	711721	1	Guarnizione B-110078-B / NEO	Gasket B-110078-B / NEO	Joint B-110078-B / NEO	Dichtung B-110078-B / NEO	14,80
69	711722	1	Guarnizione B-094063-B / NEI	Gasket B-094063-B / NEI	Joint B-094063-B / NEI	Dichtung B-094063-B / NEI	11,90
70	711819	1	Guarnizione B-070039 / 1	Gasket B-070039 / 1	Joint B-070039 / 1	Dichtung B-070039 / 1	11,90
71	711820	1	Guarnizione TS-10-18-5,8 / L	Gasket TS-10-18-5,8 / L	Joint TTS-10-18-5,8 / L	Dichtung TTS-10-18-5,8 / L	5,40
72A	711727	1	Vite TSCE M4 x 8 UNI 5933	Screw TSCE M4 x 8 UNI 5933	Vis TSCE M4 x 8 UNI 5933	Schraube TSCE M4 x 8 UNI 5933	
73	712037	2	Filtro inox ø 6 x 4	Inox filter ø 6 x 4	Filtre inox ø 6 x 4	Inoxfilter ø 6 x 4	3,70
74	711092	1	Chiave a brugola 5 mm	Wrench 5 mm	Clé 5 mm	Schlüssel 5 mm	1,20
75	711728	2	Guarnizione OR 2-016	Gasket OR 2-016	Joint OR 2-016	Dichtung OR 2-016	0,60
76	711730	1	Guarnizione OR 2-119	Gasket OR 2-119	Joint OR 2-119	Dichtung OR 2-119	1,20
77	710367	1	Guarnizione OR 2-008	Gasket OR 2-008	Joint OR 2-008	Dichtung OR 2-008	0,60

FAR BOLOGNA ITALY
RIVETTI E RIVETTATRICI

MOD.
KJ 60
TAV 1/2

Rivettatrice oleopneumatica per inserti filettati M3 ÷ M8*
Hydropneumatic riveting tool for blind rivet nuts M3 ÷ M8*
Riveteuse oléopneumatique pour inserts filetes M3 ÷ M8*
Ölpneumatische Werkzeug für Blindnietmuttern M3 ÷ M8*

* Escluso M8 Inox • Inox M8 excluded • Sauf M8 Inox • • Edelstahl M8 ausgeschlossen

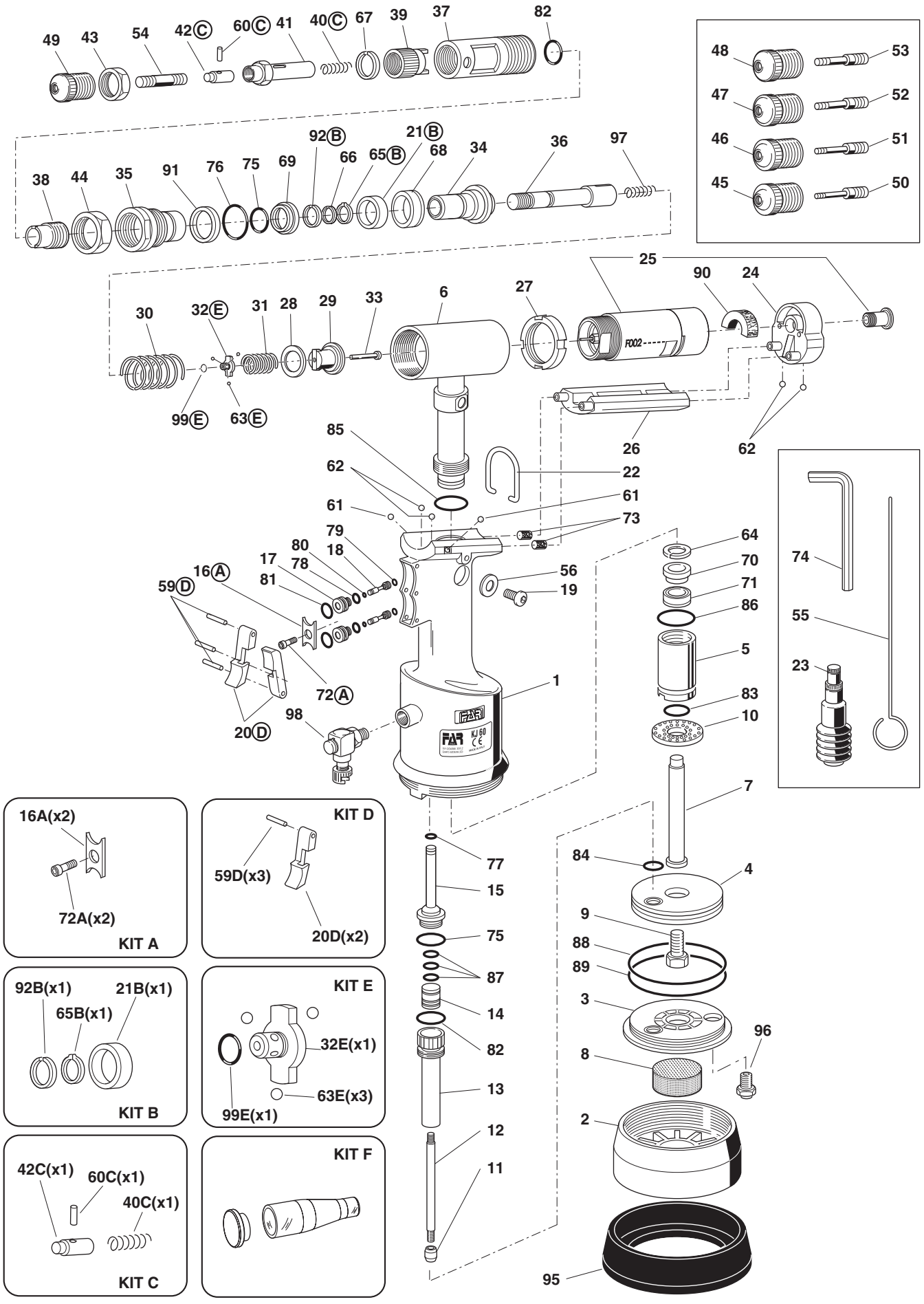

FAR BOLOGNA ITALY
RIVETTI E RIVETTATRICI

MOD.
KJ 60
TAV 1/2

Rivettatrice oleopneumatica per inserti filettati M3 ÷ M8*
Hydropneumatic riveting tool for blind rivet nuts M3 ÷ M8*
Riveteuse oléopneumatique pour inserts filetes M3 ÷ M8*
Ölpneumatische Werkzeug für Blindnietmuttern M3 ÷ M8*

* Escluso M8 Inox • Inox M8 excluded • Sauf M8 Inox • • Edelstahl M8 ausgeschlossen

N°	COD.	Qt.	DESCRIZIONE	DESCRIPTION	DESCRIPTION	BESCHREIBUNG	(€) x1
78	**710376**	**2**	Guarnizione OR 2-009	Gasket OR 2-009	Joint OR 2-009	Dichtung OR 2-009	**0,60**
79	**710918**	**2**	Guarnizione OR 2-005	Gasket OR 2-005	Joint OR 2-005	Dichtung OR 2-005	**0,60**
80	**710919**	**2**	Guarnizione OR 2-004	Gasket OR 2-004	Joint OR 2-004	Dichtung OR 2-004	**0,60**
81	**710003**	**2**	Guarnizione OR 5-052	Gasket OR 5-052	Joint OR 5-052	Dichtung OR 5-052	**0,60**
82	**710342**	**2**	Guarnizione OR 2-017	Gasket OR 2-017	Joint OR 2-017	Dichtung OR 2-017	**0,60**
83	**710594**	**1**	Guarnizione OR 2-012	Gasket OR 2-012	Joint OR 2-012	Dichtung OR 2-012	**0,60**
84	**711061**	**1**	Guarnizione OR 5-614	Gasket OR 5-614	Joint OR 5-614	Dichtung OR 5-614	**0,60**
85	**711731**	**1**	Guarnizione OR 2-018	Gasket OR 2-018	Joint OR 2-018	Dichtung OR 2-018	**1,20**
86	**711732**	**1**	Guarnizione OR 2-118	Gasket OR 2-118	Joint OR 2-118	Dichtung OR 2-118	**1,20**
87	**710258**	**3**	Guarnizione OR 5-612	Gasket OR 5-612	Joint OR 5-612	Dichtung OR 5-612	**0,60**
88	**711734**	**1**	Guarnizione OR 2-232	Gasket OR 2-232	Joint OR 2-232	Dichtung OR 2-232	**3,70**
89	**711735**	**1**	Guarnizione OR 2-040	Gasket OR 2-040	Joint OR 2-040	Dichtung OR 2-040	**3,70**
90	**711834**	**2**	Silenziatore	Silencer	Silencieur	Schalldämpfer	**1,20**
91	**711917**	**1**	Anello Parbak 8-119	Ring Parbak 8-119	Bague Parbak 8-119	Ring Parbak 8-119	**2,40**
92B	**711933**	**1**	Anello Seeger JV 24	Seeger ring JV 24	Bague seeger JV 24	Seeger-Ring JV 24	
95	**712159**	**1**	Fondello di protezione	Protection bottom	Culot de protection	Bodenscheibe	**11,90**
96	**722047**	**1**	Struttura valvola sicurezza	Safety valve assembly	Structure soupape de sécurité	Sicherheitsventil (Zusammenbau)	**15,00**
97	**712153**	**1**	Molla	Spring	Ressort	Feder	**1,20**
98	**712132**	**1**	Raccordo girevole	Rotating connector	Raccord evoluable	Drehbares Anschlussstück	**7,00**
99E	**713341**	**1**	Guarnizione OR 1 x 4	Gasket OR 1 x 4	Joint OR 1 x 4	Dichtung OR 1 x 4	

KIT

N°	COD.	Qt.	DESCRIZIONE	DESCRIPTION	DESCRIPTION	BESCHREIBUNG	(€) x1
KITA	**741702**		**Kit Piastrina**	**Plate kit**	**Kit plaquette**	**Kit Platte**	**1,90**
16A	711702	2	Piastrina	Plate	Plaque	Platte	
72A	711727	2	Vite TSCE M4 x 8 UNI 5933	Screw TSCE M4 x 8 UNI 5933	Vis TSCE M4 x 8 UNI 5933	Schraube TSCE M4 x 8 UNI 5933	
KITB	**741713**		**Kit Distanziale**	**Spacer Kit**	**Kit entretois**	**Kit Distanzstück**	**4,10**
21B	711713	1	Distanziale	Spacer	Entretoise	Distanzstück	
65B	710902	1	Anello Seeger 16 UNI 7435	Seeger ring 16 UNI 7435	Bague seeger 16 UNI 7435	Seeger-Ring 16 UNI 7435	
92B	711933	1	Anello Seeger JV 24	Seeger ring JV 24	Bague seeger JV 24	Seeger-Ring JV 24	
KITC	**741802**		**Kit Innesto tirante**	**Tie rod clutch kit**	**Kit embrayage tirant**	**Kit kupplung für Zugstange**	**11,40**
40C	711800	1	Molla	Spring	Ressort	Feder	
42C	711802	1	Innesto per tirante	Tie rod clutch	Embrayage pour tirant	Kupplung für Zugbolzen	
60C	710537	1	Spina elastica ø 4 x 12 UNI 6873	Spring pin ø 4 x 12 UNI 6873	Goupille élastique ø4x12 UNI 6873	Spannstift ø 4 x 12 UNI 6873	
KITD	**741705**		**Kit Pulsante**	**Push-button Kit**	**Kit poussoir**	**Drucktaste Kit**	**3,70**
20D	711705	2	Pulsante	Push-button	Poussoir	Drucktaste	
59D	711726	3	Spina cilindrica ø 2 x 20 UNI 1707	Dowel pin ø 2 x 20 UNI 1707	Goupille cylindrique ø 2x20 UNI 1707	Zylinderstift ø 2 x 20 UNI 1707	
KITE	**741792**		**Kit Bussola**	**Ball bushing kit**	**Kit douille**	**Kit Hülse**	**6,80**
32E	711792	1	Bussola porta sfere	Ball bushing	Douille porte-bille	Hülse Kugelhalter	
63E	711816	3	Sfera ø 2,5	Ball ø 2,5	Bille ø 2,5	Kugel ø 2,5	
99E	713341	1	Guarnizione OR 1 x 4	Gasket OR 1 x 4	Joint OR 1 x 4	Dichtung OR 1 x 4	
KITF	**74000043**		**Kit Contenitore tirante**	**Tie rod container kit**	**Kit conteneur Tirant**	**Kit Zugbolzenbehälter**	**2,90**

FAR BOLOGNA ITALY
RIVETTI E RIVETTATRICI

MOD.
KJ 60
TAV 1/2

Rivettatrice oleopneumatica per inserti filettati M3 ÷ M8*
Hydropneumatic riveting tool for blind rivet nuts M3 ÷ M8*
Riveteuse oléopneumatique pour inserts filetes M3 ÷ M8*
Ölpneumatische Werkzeug für Blindnietmuttern M3 ÷ M8*

* Escluso M8 Inox • Inox M8 excluded • Sauf M8 Inox • • Edelstahl M8 ausgeschlossen

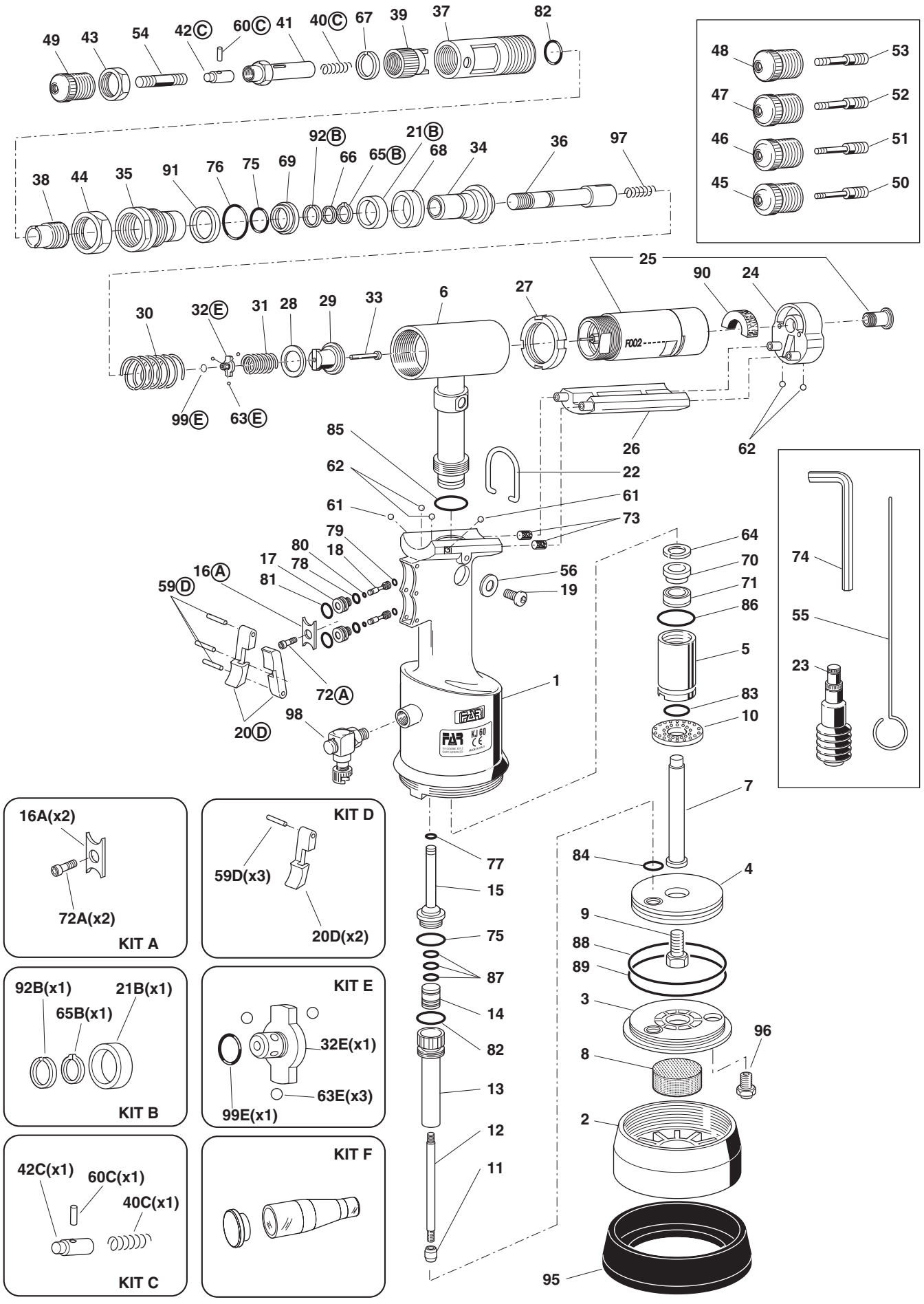

FAR BOLOGNA ITALY
RIVETTI E RIVETTATRICI

MOD.
KJ 60
TAV 2/2

Rivettatrice oleopneumatica per inserti filettati M3 ÷ M8*
Hydropneumatic riveting tool for blind rivet nuts M3 ÷ M8*
Riveteuse oléopneumatique pour inserts filetes M3 ÷ M8*
Ölpneumatische Werkzeug für Blindnietmuttern M3 ÷ M8*

* Escluso M8 Inox • Inox M8 excluded • Sauf M8 Inox • • Edelstahl M8 ausgeschlossen

N°	COD.	Qt.	DESCRIZIONE	DESCRIPTION	DESCRIPTION	BESCHREIBUNG	(€) x1
01	71345169	1	Raccordo	Connector	Raccord	Anschlussstück	37,40
02	71C00764	1	Cuscinetto 61801	Bearing 61801	Coussinnet 61801	Lager 61801	35,00
03	71345646	1	Portasatelliti estremo	Gear cage	Porte-satellite extrême	Planetenträger	89,60
04	71345644	3	Satellite	Planetary gear	Satellite	Planetenrad	49,10
05	71345643	1	Corona	Crown gear	Couronne	Kranz	52,20
06	71345642	1	Rondella	Washer	Rondelle	Unterlegscheibe	11,70
07	71C00763	1	Cuscinetto AY7-ZZ	Bearing AY7-ZZ	Coussinnet AY7-ZZ	Lager AY7-ZZ	7,80
08	71345640	1	Raccordo	Connector	Raccord	Anschlussstück	46,70
09	71C00761	2	Spina elastica ø 1,5 x 10 UNI 6875	Spring pin ø 1,5 x 10 UNI 6875	Goupille élastique ø 1,5x10 UNI 6875	Spannstift ø 1,5 x 10 UNI 6875	0,80
10	71345639	5	Aletta	Vane	Ailette	Rippe	7,80
11	71345638	1	Rotore	Rotor	Rotor	Läufer	140,20
12	71345637	1	Corpo esterno	Outside body	Corps extérieur	Aussenschaft	147,20
13	71345641	1	Piattello posteriore	Back cap	Cuvette postérieur	Hinterteller	53,70
14	713037	1	Rullino ø 2 x 9,8	Pin ø 2 x 9,8	Molette ø 2 x 9,8	Bolzen ø 2 x 9,8	0,80
15	71C00762	1	Cuscinetto 695-ZZ	Bearing 695-ZZ	Coussinnet 695-ZZ	Lager 695-ZZ	7,80
16	710376	2	Guarnizione OR 2-009	Gasket OR 2-009	Joint OR 2-009	Dichtung OR 2-009	0,60
17	71C00529	1	Guarnizione XR 008 PP180 B	Gasket XR 008 PP180 B	Joint XR 008 PP180 B	Dichtung XR 008 PP180 B	2,30
18	720025	1	Asta azionamento motore	Motor driving rod	Barre actionnement moteur	Stab zum Motorantrieb	11,70
19	711869	1	Molla	Spring	Ressort	Feder	8,60
20	711865	1	Tappo	Cap	Bouchon	Verschluss	26,90
21H	71345175	1	Otturatore Sinistro	Left spear valve	Obturateur gauche	Linker Verschluß	
22H	71345174	1	Otturatore Destro	Right spear valve	Obturateur droit	Rechter Verschluß	
A	72A00126		Motore pneumatico F002	Pneumatic Motor F002	Moteur Pneumatique F002	Druckluftmotor F002	679,20

KIT

N°	COD.	Qt.	DESCRIZIONE	DESCRIPTION	DESCRIPTION	BESCHREIBUNG	(€) x1
KIT G	74000051		**KIT Corpo motore**	**Body motor kit**	**Kit corps moteur**	**Kit Motorgehäuse**	114,90
KITH	74000074		**Gruppo otturatore**	**Spear valve unit**	**Ensemble obturadeur**	**Verschluss Gruppe**	11,00
21H	71345175	1	Otturatore Sinistro	Left spear valve	Obturateur gauche	Linker Verschluß	
22H	71345174	1	Otturatore Destro	Right spear valve	Obturateur droit	Rechter Verschluß	

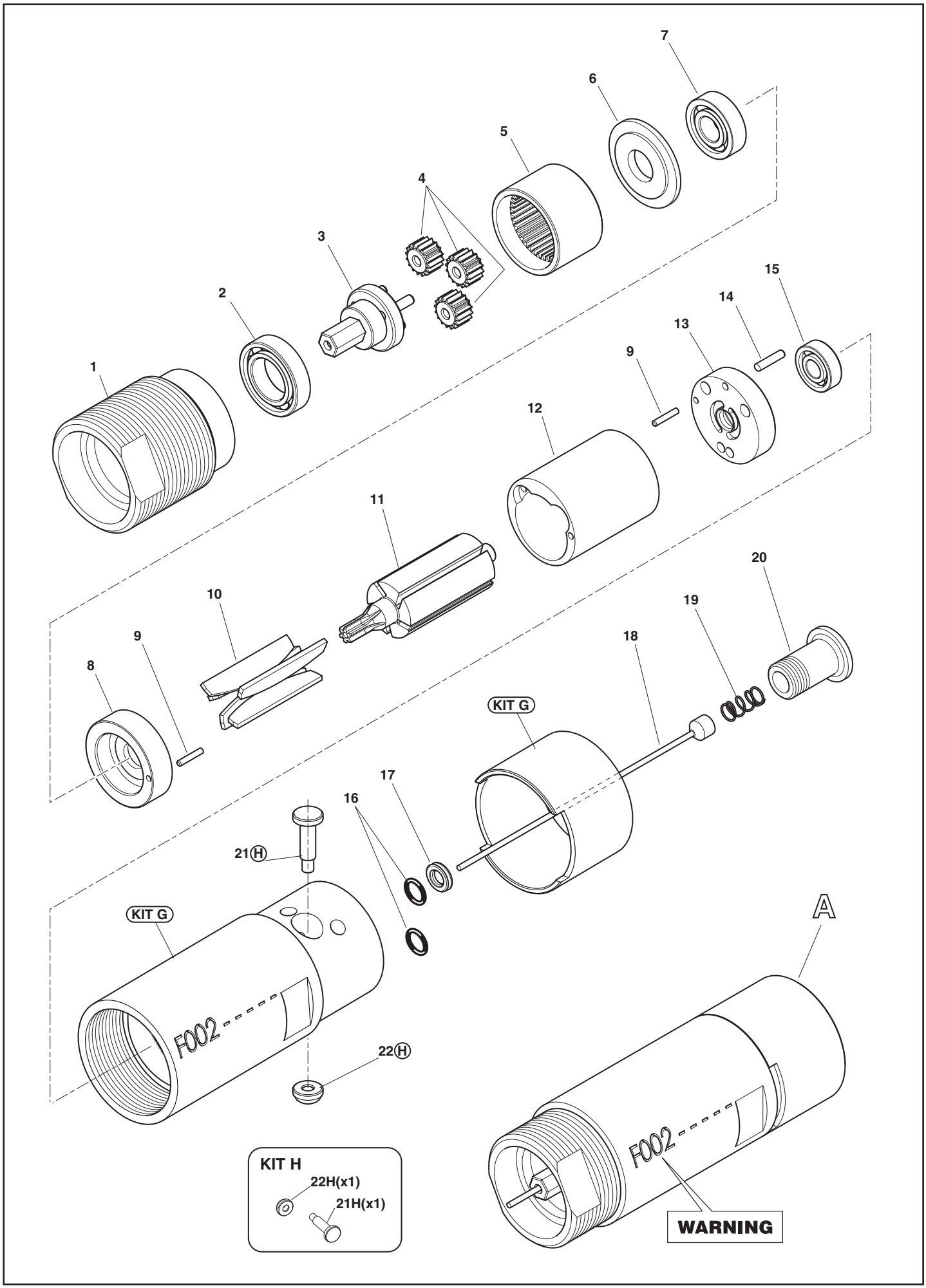
1
2
3
4
5
6
7
8
9
10
11
12
13
14
15
16
17
18
19
20
21H
22H
KIT G
KIT G
KIT H
22H(x1)
21H(x1)
A
F002
F002
WARNING

N°	COD.	Qt.	DESCRIZIONE	DESCRIPTION	DESCRIPTION	BESCHREIBUNG	(€) x1
01	712151	1	Guarnizione B-141110 / NEO	Gasket B-141110 / NEO	Joint B-141110 / NEO	Dichtung B-141110 / NEO	11,90
03	710833	1	Pistone oleodinamico	Hydraulic piston	Piston oleodynamique	Hydraulischer Kolben	61,90
04	710883	1	Innesto femmina	Female clutch	Embrayage femelle	Hohleinstecken	23,90
07	710875	1	Molla	Spring	Ressort	Feder	3,10
08	710869	1	Raccordo regolazione corsa	Adjustement stroke connector	Raccord réglage course	Anschlusstück Hubregulierung	20,80
09	710925	1	Guarnizione OR 027	Gasket OR 027	Joint OR 027	Dichtung OR 027	0,60
10	710863	1	Cannotto convogliatore aria	Air conveyor sleeve	Tube convoyeur air	Luftkonveyorrohr	23,80
11	712122	1	Motore pneumatico SP-326	Pneumatic Motor SP-326	Moteur Pneumatique SP-326	Druckluftmotor SP-326	752,40
12	721496	2	Raccordo	Connector	Raccord	Anschlussstück	24,90
13	710862	2	Tubo Rilsan ø 5 x 3,5 x 110	Rilsan tube ø 5 x 3,5 x 110	Tuyau Rilsan ø 5 x 3,5 x 110	Rilsan Schlauch ø 5 x 3,5 x 110	0,60
14	710891	1	Tirante M 10	Tie rod M 10	Tirant M 10	Gewindedorn M 10	14,70
15	710898	1	Testa M 10	Head M 10	Tête M 10	Kopfteil M 10	9,00
16	710884	1	Ghiera	Ring nut	Bague	Nutmutter	4,10
17	710880	1	Cannotto porta testina	Sleeve carrying head	Tube porte tête	Magnetkopfträger	26,70
18	710878	1	Raccordo anteriore	Front connector	Raccord anterieur	Vorderes Anschlussstück	17,90
19	710881	1	Cannotto porta tirante	Sleeve carrying tie rod	Tube porte tirant	Zugbolzenträger	26,70
20A	710879	1	Innesto per tirante	Tie rod clutch	Embrayage pour tirant	Kupplung für Zugbolzen	
21A	710138	1	Spina elastica ø 4 x 16 UNI 6873	Spring pin ø 4 x 16 UNI 6873	Goupille elastique ø4x16 UNI 6873	Spannstift ø 4 x 16 UNI 6873	0,30
22A	710874	1	Molla	Spring	Ressort	Feder	
23	710912	1	Dado M 10 x 6	Nut M 10 x 6	Ecrou M 10 x 6	Mutter M 10 x 6	3,70
24	710877	1	Bussola per guarnizione	Sleeving gasket	Douille pour joint	Dichtungshülse	12,10
25	710578	1	Guarnizione OR 2-217	Gasket OR 2-217	Joint OR 2-217	Dichtung OR 2-217	1,20
26	710577	1	Guarnizione B-086055	Gasket B-086055	Joint B-086055	Dichtung B-086055	10,70
27	710908	1	Rondella	Washer	Rondelle	Unterlegscheibe	0,30
28	711974	1	Anello Seeger JV 22	Seeger ring JV 22	Bague seeger JV 22	Seeger-Ring JV 22	0,80
29	711083	1	Cilindro Oleodinamico	Hydraulic cylinder	Cylindre oléohydraulique	Hydraulischer Zylinder	149,50
30	710866	2	Pulsante valvolina	Push-button	Bouton poussoir	Drucktaste	2,40
31	710919	2	Guarnizione OR 2-004	Gasket OR 2-004	Joint OR 2-004	Dichtung OR 2-004	0,60
32	710868	1	Corpo valvolina lunga	Long valve body	Corps soupape long	Kôrper lang kleines Ventil	9,00
33	710847	1	Corpo valvolina	Valve body	Corps soupape	Kôrper kleines Ventil	6,00
34	710528	2	Guarnizione OR 008	Gasket OR 008	Joint OR 008	Dichtung OR 008	0,30
35	710867	1	Pistoncino valvola lungo	Long valve piston	Piston soupape long	Lang Kleiner Ventilkolben	4,10
36	711150	1	Pistone valvolina	Valve piston	Piston soupape	Ventilkolben	6,00
37	710918	2	Guarnizione OR 2-005	Gasket OR 2-005	Joint OR 2-005	Dichtung OR 2-005	0,60
38B	710885	1	Perno	Roll pin	Pivot	Stift	
39B	710861	1	Pulsante	Push-button	Poussoir	Drucktaste	
41	710376	2	Guarnizione OR 2-009	Gasket OR 2-009	Joint OR 2-009	Dichtung OR 2-009	0,60
43	710906	1	Rondella 400-020-4490	Washer 400-020-4490	Rondelle 400-020-4490	Unterlegscheibe 400-020-4490	1,80
44	710839	1	Tappo serbatoio olio	Oil tank plug	Bouchon réservoir d'huile	Stopsel Olbehälter	3,00
45	720813	1	Impugnatura	Handgrip	Poignée	Handgriff	95,00
46	710385	2	Guarnizione OR 2-006	Gasket OR 2-006	Joint OR 2-006	Dichtung OR 2-006	0,30
47	711035	1	Rondella	Washer	Rondelle	Unterlegscheibe	14,90
48	710931	1	Guarnizione OR 614	Gasket OR 614	Joint OR 614	Dichtung OR 614	0,60
49	711037	1	Raccordo	Connector	Raccord	Anschlussstück	41,50
50	711039	1	Raccordo girevole	Rotating connector	Raccord evoluable	Drehbares Anschlussstück	35,50
51	711061	3	Guarnizione OR 5-614	Gasket OR 5-614	Joint OR 5-614	Dichtung OR 5-614	0,60
52	711038	1	Raccordo fisso	Fixed connector	Raccord fixe	Feste Verbindung	35,50
53	710921	1	Guarnizione OR 2-115	Gasket OR 2-115	Joint OR 2-115	Dichtung OR 2-115	1,20
54	711036	1	Riduzione	Reduction	Réduction	Reduzierstück	11,90
55	711073	1	Tubo alta pressione mt 1,8	High pressure tube mt 1,8	Tuyau haute pression mt 1,8	Hochdruckrohr mt 1,8	71,70
57	711084	2	Raccordo 6700 - ø 5	Connector 6700 - ø 5	Raccord 6700 - ø 5	Anschlussstück 6700 - ø 5	3,70
58	711059	2	Tubo Rilsan ø 5 x 3,5 x 2600	Rilsan tube ø 5 x 3,5 x 2600	Tuyau Rilsan ø 5 x 3,5 x 2600	Rilsan Schlauch ø 5 x 3,5 x 2600	6,50
59	711031	1	Raccordo finale impugnatura	Ending handgrip connector	Raccord finale poignée	Griffendverbindung	11,90
60	710886	1	Tirante M 3	Tie rod M 3	Tirant M 3	Gewindedorn M 3	14,70
61	710887	1	Tirante M 4	Tie rod M 4	Tirant M 4	Gewindedorn M 4	14,70
62	710888	1	Tirante M 5	Tie rod M 5	Tirant M 5	Gewindedorn M 5	14,70
63	710889	1	Tirante M 6	Tie rod M 6	Tirant M 6	Gewindedorn M 6	14,70
64	710890	1	Tirante M 8	Tie rod M 8	Tirant M 8	Gewindedorn M 8	14,70
65	710892	1	Tirante M 12	Tie rod M 12	Tirant M 12	Gewindedorn M 10	14,70
66	710893	1	Testa M 3	Head M 3	Tête M 3	Kopfteil M 3	9,00
67	710894	1	Testa M 4	Head M 4	Tête M 4	Kopfteil M 4	9,00
68	710895	1	Testa M 5	Head M 5	Tête M 5	Kopfteil M 5	9,00
69	710896	1	Testa M 6	Head M 6	Tête M 6	Kopfteil M 6	9,00
70	710897	1	Testa M 8	Head M 8	Tête M 8	Kopfteil M 8	9,00
71	710899	1	Testa M 12	Head M 12	Tête M 12	Kopfteil M 12	9,00
72	710873	1	Gancio bilanciatore	Balancer hook	Crochet équilibreur	Ausgleichshaken	4,20
73	711092	1	Chiave a brugola 5 mm	Wrench 5 mm	Clé 5 mm	Schlüssel 5 mm	1,20
74	710969	1	Contenitore olio	Oil container	Container d'huile	Ol Flasche	2,10
75	710970	1	Chiave regolazione corsa	Stroke adjusting nut	Clé réglage course	Hubeinstellungmutter	3,00
76	710876	1	Spina disinnesto tirante	Tie rod release pin	Goupille débrayage tirant	Stift Zugbolzenauskupplung	3,00
77	711348	1	Vite TCCE M4 x 16 UNI 5931	Screw TCCE M4 x 16 UNI 5931	Vis TCCE M4 x 16 UNI 5931	Schraube TCCE M4 x 16 UNI 5931	0,30
78	711135	1	Protezione motorino	Fender motor	Protection moteur	Motorsghutz	9,00
83	722118	2	Cannotto guida tubo	Guide tube sleeve	Manchon guide tube	Rohrführungsmuffe	14,70
85	712120	1	Innesto maschio	Male clutch	Embrayage male	Gewindeeinstecken	20,70
86	712044	1	Anello Parbak 8-217	Ring Parbak 8-217	Bague Parbak 8-217	Ring Parbak 8-217	3,00

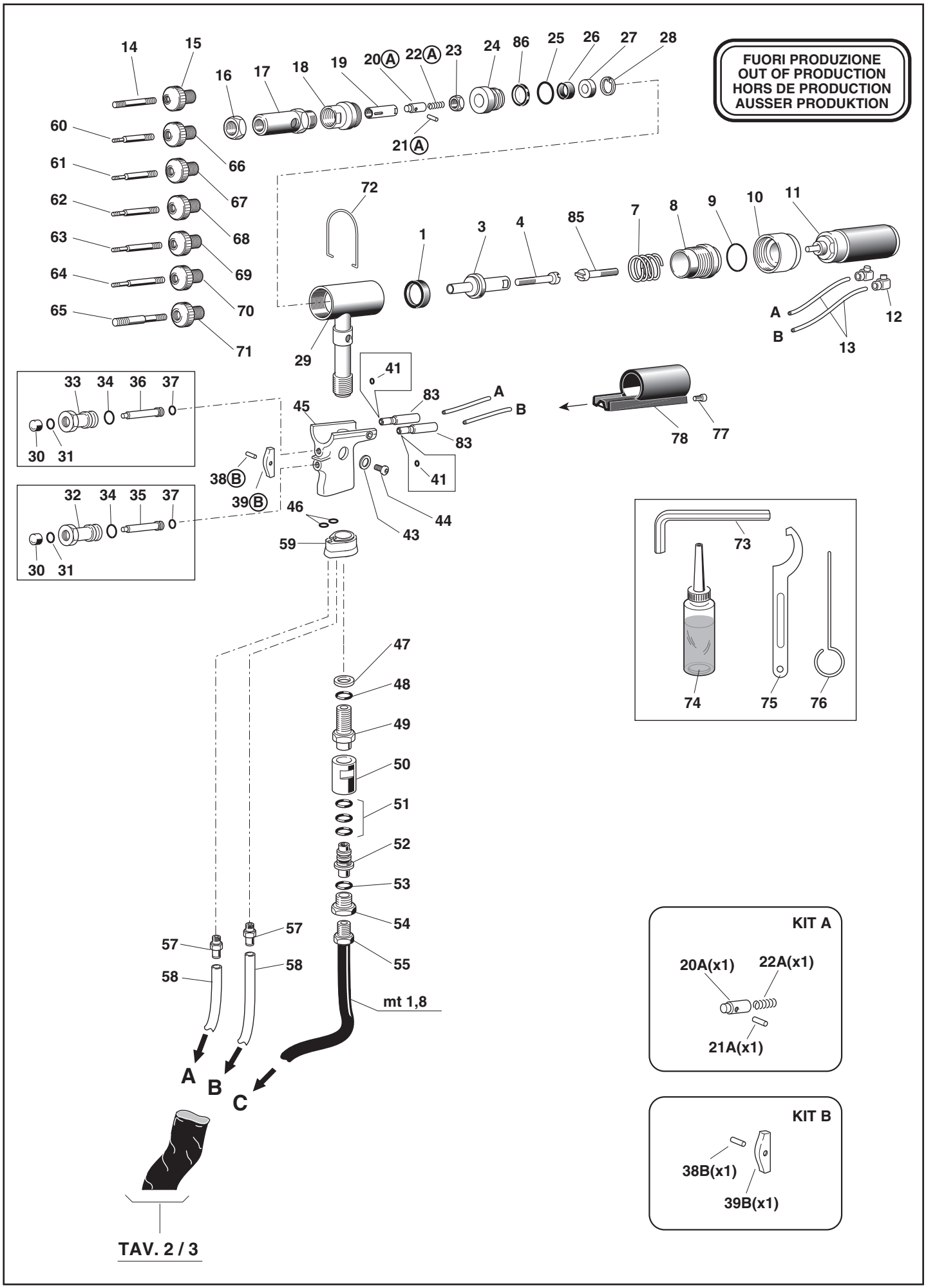
FUORI PRODUZIONE
OUT OF PRODUCTION
HORS DE PRODUCTION
AUSSER PRODUKTION
14 15 16 17 18 19 20A 22A 23 24 86 25 26 27 28
21A
60 61 62 63 64 65 66 67 68 69 70 71
72 1 3 4 85 7 8 9 10 11
A B 12 13
29 41 83 45 A B 78 77
33 34 36 37 30 31
38B 39B 83 41
32 34 35 37 30 31
46 44 43 59
73 74 75 76
47 48 49 50 51 52 53 54 55
57 58 57 58 mt 1,8
A B C
TAV. 2 / 3
KIT A
20A(x1) 22A(x1) 21A(x1)
KIT B
38B(x1) 39B(x1)

KIT

N°	COD.	Qt.	DESCRIZIONE	DESCRIPTION	DESCRIPTION	BESCHREIBUNG	(€) x1
KITA	**740879**		**Kit Innesto tirante**	**Tie rod clutch kit**	**Kit embrayage tirant**	**Kit Einstecken Zugbolzen**	**13,60**
20A	710879	1	Innesto per tirante	Tie rod clutch	Embrayage pour tirant	Kupplung für Zugbolzen	
21A	710138	1	Spina elastica ø 4 x 16 UNI 6873	Spring pin ø 4 x 16 UNI 6873	Goupille elastique ø 4 x 16 UNI 6873	Spannstift ø 4 x 16 UNI 6873	
22A	710874	1	Molla	Spring	Ressort	Feder	
KITB	**740861**		**Kit Pulsante**	**Push-button kit**	**Kit poussoir**	**Drucktaste Kit**	**3,30**
38B	710885	1	Perno	Roll pin	Pivot	Stift	
39B	710861	1	Pulsante	Push-button	Poussoir	Drucktaste	

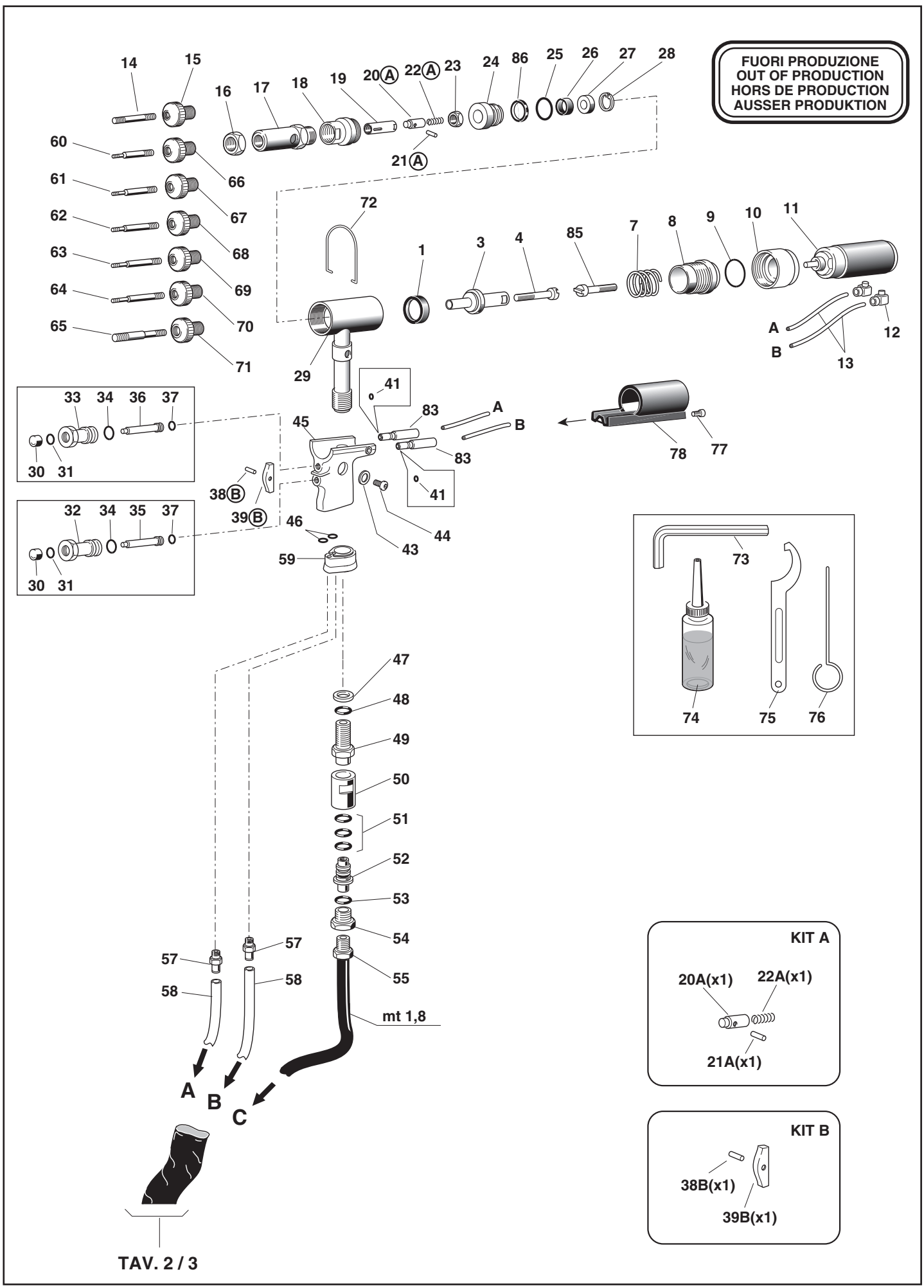
FUORI PRODUZIONE
OUT OF PRODUCTION
HORS DE PRODUCTION
AUSSER PRODUKTION
14
15
16
17
18
19
20A
22A
23
24
86
25
26
27
28
21A
60
66
61
67
62
68
63
69
64
70
65
71
72
1
3
4
85
7
8
9
10
11
A
B
12
13
29
41
33
34
36
37
30
31
45
83
A
B
78
77
38B
39B
32
34
35
37
30
31
46
44
43
59
41
73
74
75
76
47
48
49
50
51
52
53
54
55
57
58
57
58
mt 1,8
A
B
C
TAV. 2 / 3
KIT A
20A(x1)
22A(x1)
21A(x1)
KIT B
38B(x1)
39B(x1)

FAR BOLOGNA ITALY
RIVETTI E RIVETTATRICI

MOD.
KJ 70
TAV 2/3

Rivettatrice oleopneumatica per inserti filettati M3 ÷ M12
Hydropneumatic riveting tool for blind rivet nuts M3 ÷ M12
Riveteuse oléopneumatique pour inserts filetes M3 ÷ M12
Pneumatisch-hydraulisches Werkzeug für Blindnietmuttern M3 ÷ M12

N°	COD.	Qt.	DESCRIZIONE	DESCRIPTION	DESCRIPTION	BESCHREIBUNG	(€) x1
01	711824	1	Raccordo NV 1/4" NPT-M	Connector NV 1/4" NPT-M	Raccord NV 1/4" NPT-M	Anschlussstück NV 1/4" NPT-M	18,10
02	711823	1	Raccordo NV 1/4" NPT-F	Connector NV 1/4" NPT-F	Raccord NV 1/4" NPT-F	Anschlussstück NV 1/4" NPT-F	36,20
03	711825	1	Raccordo NPT 1300	Connector NPT 1300	Raccord NPT 1300	Anschlussstück NPT 1300	3,00
04	711662	1	Livello olio HFE.9	Oil level HFE.9	Niveau huile HFE.9	Ölstand HFE.9	6,00
05	710375	2	Guarnizione OR 2-131	Gasket OR 2-131	Joint OR 2-131	Dichtung OR 2-131	1,20
06	711660	1	Tappo	Cap	Bouchon	Verschluss	38,60
07	711663	1	Tappo 2611-1/4"	Cap 2611-1/4"	Bouchon 2611-1/4"	Verschluss 2611-1/4"	2,40
08	710211	6	Vite TCCE M6 x 14 UNI 5931	Screw TCCE M6 x 14 UNI 5931	Vis TCCE M6 x 14 UNI 5931	Schraube TCCE M6 x 14 UNI 5931	0,30
09	711656	1	Testata cilindro	Cylinder head	Tête cylindre	Zylinderkopf	119,20
10	711664	1	Guarnizione OR 2-237	Gasket OR 2-237	Joint OR 2-237	Dichtung OR 2-237	6,00
11	711658	1	Cannotto Booster	Booster sleeve	Tube booster	Muffe Booster	83,30
13	711053	1	Anello di arresto guarnizione	Stop ring	Bague d'arrêt joint	Dichtungsanschlagring	16,70
14	711066	1	Anello Sealing RSS 12-20	Ring Sealing RSS 12-20	Bague Sealing RSS 12-20	Ring Sealing RSS 12-20	6,40
15	711050	1	Bussola per guarnizione	Sleeving gasket	Douille pour joint	Dichtungshülse	35,60
16C	710572	1	Guarnizione OR 2-120	Gasket OR 2-120	Joint OR 2-120	Dichtung OR 2-120	1,00
17C	711661	1	Guarnizione OR 2-135	Gasket OR 2-135	Joint OR 2-135	Dichtung OR 2-135	
18C	711065	1	Anello Sealing WRI 12	Ring Sealing WRI 12	Bague Sealing WRI 12	Ring Sealing WRI 12	
19	711827	1	Guarnizione TS-12-19-5,7 / L	Gasket TTS-12-19-5,7 / L	Joint TS-12-19-5,7 / L	Dichtung TS-12-19-5,7 / L	6,10
20	711657	1	Guida stelo	Rod guide	Guide tige	Schaftführung	48,30
21	710931	1	Guarnizione OR 614	Gasket OR 614	Joint OR 614	Dichtung OR 614	0,60
22D	710829	1	Ammortizzatore	Shock absorber	Ammortisseur	Stossdampfer	
23	711659	1	Stelo	Rod	Tige	Schaft	101,30
24D	710923	1	Guarnizione OR 012	Gasket OR 012	Joint OR 012	Dichtung OR 012	0,30
25	711678	1	Pistone pneumatico	Pneumatic piston	Piston pneumatique	Pneumatischer Kolben	60,00
26D	710912	1	Dado M 10 x 6	Nut M 10 x 6	Ecrou M 10 x 6	Mutter M 10 x 6	3,70
27	711679	1	Guarnizione OR 2-339	Gasket OR 2-339	Joint OR 2-339	Dichtung OR 2-339	5,40
28	711655	1	Cilindro	Cylinder	Cylindre	Zylinder	297,50
29E	711829	2	Vite TSCE M6 x 20 UNI 5933	Screw TSCE M6 x 20 UNI 5933	Vis TSCE M6 x 20 UNI 5933	Schraube TSCE M6 x 20 UNI 5933	0,40
30	711828	1	Piede	Foot	Pied	Fuss	33,90
31E	710623	2	Dado M 6 UNI 7473	Nut M 6 UNI 7473	Ecrou M 6 UNI 7473	Mutter M 6 UNI 7473	0,40
32	710173	1	Raccordo dado fresato 1/4"	Milled nut connector 1/4"	Raccord écrou moleté 1/4"	Anschlusstück gefräste Mutter 1/4"	4,80
33	712061	1	Rondella	Washer	Rondelle	Unterlegscheibe	24,10
34F	710840	1	Distanziale valvola	Valve spacer	Entretoise soupape	Distanzstück Ventil	
35F	710921	3	Guarnizione OR 2-115	Gasket OR 2-115	Joint OR 2-115	Dichtung OR 2-115	1,20
36F	710823	3	Gabbia	Cage	Cage	Käfig	
37F	711158	1	Molla	Spring	Ressort	Feder	0,60
38	710841	1	Spoletta	Valve	Bobine	Ventil	9,00
39	710916	1	Guarnizione OR 2-015	Gasket OR 2-015	Joint OR 2-015	Dichtung OR 2-015	0,60
40	710528	1	Guarnizione OR 008	Gasket OR 008	Joint OR 008	Dichtung OR 008	0,30
41	710822	1	Pistoncino valvola	Valve piston	Piston soupape	Kleiner Ventilkolben	4,20
42	710258	1	Guarnizione OR 5-612	Gasket OR 5-612	Joint OR 5-612	Dichtung OR 5-612	0,60
43	710905	1	Anello Seeger 11 UNI 7437	Seeger ring 11 UNI 7437	Bague seeger 11 UNI 7437	Seeger-Ring 11 UNI 7437	0,30
44	710922	2	Guarnizione OR 018	Gasket OR 018	Joint OR 018	Dichtung OR 018	0,30
45	712268	1	Tappo guida molla	Spring guide plug	Bouchon guide ressort	Federführungverschluß	4,80
46	711665	1	Tappo valvola	Valve cap	Bouchon soupape	Ventilverschluss	16,40
47	711085	1	Silenziatore SPL 3/8"	Silencer SPL 3/8"	Silencieur SPL 3/8"	Schalldämpfer SPL 3/8"	9,50
48	711068	2	Raccordo 6520 - ø 5 - 1/8"	Connector 6520 - ø 5 - 1/8"	Raccord 6520 - ø 5 - 1/8"	Anschlussstück 6520 - ø 5 - 1/8"	5,40
49	711826	1	Raccordo 2020 - 1/4"	Connector 2020 - 1/4"	Raccord 2020 - 1/4"	Anschlussstück 2020 - 1/4"	5,40
50	711121	1	Riduzione 2521-1/4"-3/8"	Reduction 2521-1/4"-3/8"	Réduction 2521-1/4"-3/8"	Reduzierstück 2521-1/4"-3/8"	4,80
51	712160	1	Guaina contenimento tubi	Sheath	Gaine confinement tuyaux	Kabelmantel	2,40
52	712050	1	Vite STCE M8 x 8 UNI 5923	Screw STCE M8 x 8 UNI 5923	Vis STCEI M8 x 8 UNI 5923	Schraube STCE M8 x 8 UNI 5923	0,30

KIT

N°	COD.	Qt.	DESCRIZIONE	DESCRIPTION	DESCRIPTION	BESCHREIBUNG	(€) x1
KITC	**741065**		**Kit Guarnizioni**	**Gaskets kit**	**Kit joints**	**Kit Dichtungen**	**5,80**
16C	710572	1	Guarnizione OR 2-120	Gasket OR 2-120	Joint OR 2-120	Dichtung OR 2-120	
17C	711661	1	Guarnizione OR 2-135	Gasket OR 2-135	Joint OR 2-135	Dichtung OR 2-135	
18C	711065	1	Anello Sealing WRI 12	Ring Sealing WRI 12	Bague Sealing WRI 12	Ring Sealing WRI 12	
KITD	**740829**		**Kit Ammortizzatore**	**Dampener kit**	**Kit ammortisseur**	**Kit Stossdämpfer**	**5,80**
22D	710829	1	Ammortizzatore	Shock absorber	Ammortisseur	Stossdampfer	
24D	710923	1	Guarnizione OR 012	Gasket OR 012	Joint OR 012	Dichtung OR 012	
26D	710912	1	Dado M 10 x 6	Nut M 10 x 6	Ecrou M 10 x 6	Mutter M 10 x 6	
KITE	**741829**		**Kit Vite M 6**	**Screw M 6 kit**	**Kit vis M 6**	**Kit Schraube M 6**	**3,70**
29E	711829	5	Vite TSCE M6 x 20 UNI 5933	Screw TSCE M6 x 20 UNI 5933	Vis TSCE M6 x 20 UNI 5933	Schraube TSCE M6 x 20 UNI 5933	
31E	710623	5	Dado M 6 UNI 7473	Nut M 6 UNI 7473	Ecrou M 6 UNI 7473	Mutter M 6 UNI 7473	
KITF	**740840**		**Kit Distanziale valvola**	**Valve spacer kit**	**Kit entretoise soupape**	**Kit Distanzstück Ventil**	**8,60**
34F	710840	1	Distanziale valvola	Valve spacer	Entretoise soupape	Distanzstück Ventil	
35F	710921	3	Guarnizione OR 2-115	Gasket OR 2-115	Joint OR 2-115	Dichtung OR 2-115	
36F	710823	3	Gabbia	Cage	Cage	Käfig	
37F	711158	1	Molla	Spring	Ressort	Feder	

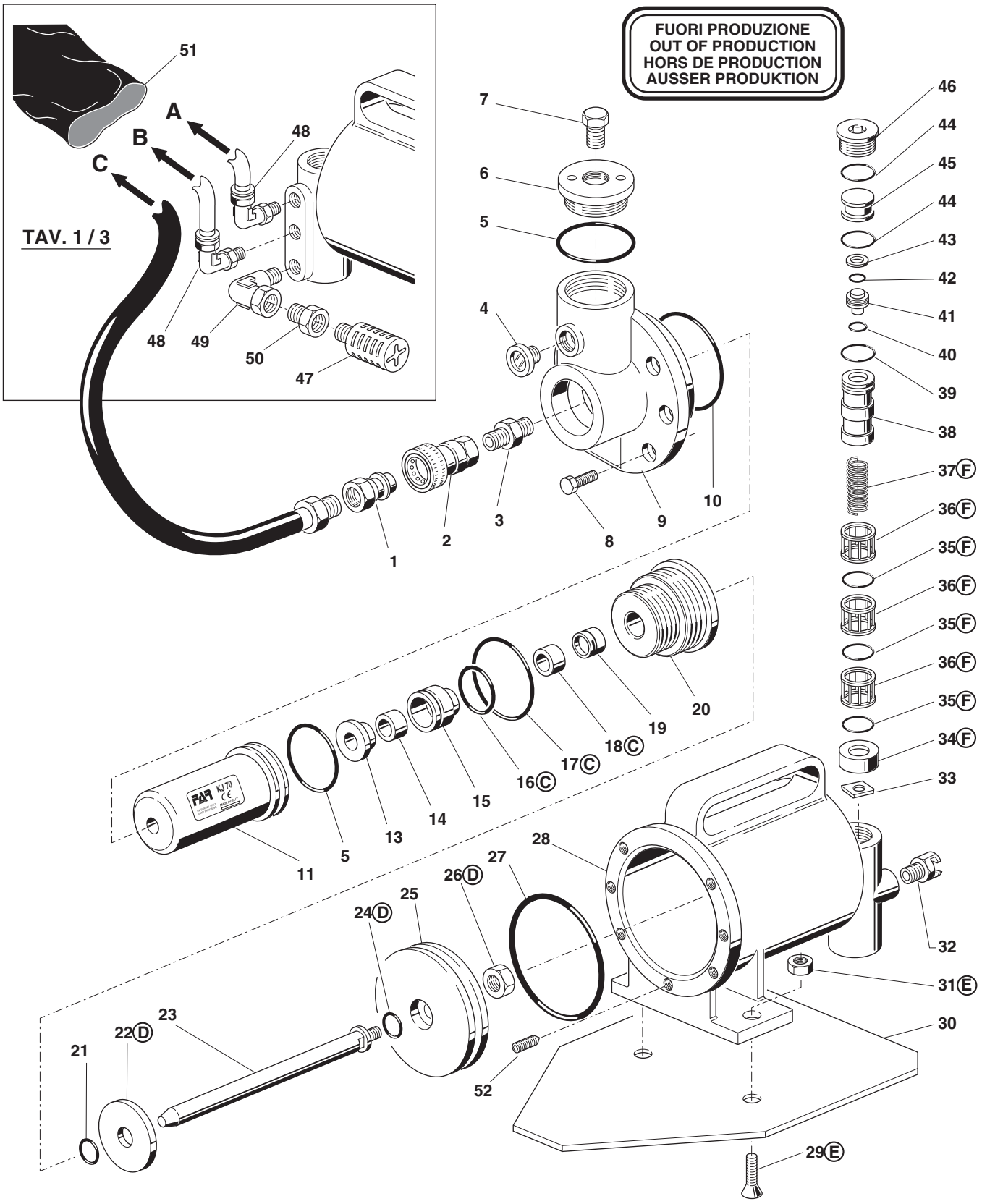
FUORI PRODUZIONE
OUT OF PRODUCTION
HORS DE PRODUCTION
AUSSER PRODUKTION
TAV. 1 / 3
A
B
C
51
48
49
50
47
7
6
5
4
1
2
3
8
9
10
46
44
45
44
43
42
41
40
39
38
37F
36F
35F
36F
35F
36F
35F
34F
33
32
31E
30
29E
52
11
5
13
14
15
16C
17C
18C
19
20
28
27
26D
25
24D
22D
23
21
KIT C
18C(x1)
17C(x1)
16C(x1)
KIT D
26D(x1)
24D(x1)
22D(x1)
KIT E
31E(x5)
29E(x5)
KIT F
37F(x1)
36F(x3)
35F(x3)
34F(x1)

FAR BOLOGNA ITALY
RIVETTI E RIVETTATRICI

MOD.
KJ 70
TAV 3/3

Rivettatrice oleopneumatica per inserti filettati M3 ÷ M12
Hydropneumatic riveting tool for blind rivet nuts M3 ÷ M12
Riveteuse oléopneumatique pour inserts filetes M3 ÷ M12
Pneumatisch-hydraulisches Werkzeug für Blindnietmuttern M3 ÷ M12

N°	COD.	Qt.	DESCRIZIONE	DESCRIPTION	DESCRIPTION	BESCHREIBUNG	(€) x1
01	711218	1	Asta	Rod	Barre	Stab	12,30
02	711529	1	Ghiera	Ring nut	Bague	Nutmutter	54,00
03	712124	1	Portasatelliti estremo	Gear cage	Porte-satellite extrême	Planetenträger	90,40
04	710949	1	Dado	Nut	Ecrou	Mutter	1,80
05	710947	1	Cuscinetto 608-2Z	Bearing 608-2Z	Coussinnet 608-2Z	Lager 608-2Z	17,80
06	712123	3	Satellite	Planetary gear	Satellite	Planetenrad	27,30
07	711477	1	Corona	Crown gear	Couronne	Kranz	59,60
08	711530	1	Distanziale	Spacer	Entretoise	Distanzstück	6,20
09	711531	1	Corpo esterno	Outside body	Corps extérieur	Aussenschaft	208,70
10	710037	1	Cuscinetto 609-2Z	Bearing 609-2Z	Coussinnet 609-2Z	Lager 609-2Z	11,90
11	711524	1	Piattello anteriore	Front cap	Cuvette antérieure	Vorderteller	15,20
12	711474	6	Aletta	Vane	Ailette	Rippe	8,20
13	712125	1	Rotore	Rotor	Rotor	Läufer	94,20
14	711476	1	Statore	Stator	Stator	Stator	114,50
15	711525	1	Piattello posteriore	Back cap	Cuvette postérieur	Hinterteller	53,70
16	710071	1	Cuscinetto 625-2Z	Bearing 625-2Z	Coussinnet 625-2Z	Lager 625-2Z	13,10
17	710944	1	Perno	Roll pin	Pivot	Stift	1,80
18	721496	2	Raccordo	Connector	Raccord	Anschlussstück	24,90
19	711532	1	Vite STCE M5 x 5 UNI 5923	Screw STCE M5 x 5 UNI 5923	Vis STCE M5 x 5 UNI 5923	Schraube STCE M5 x 5 UNI 5923	1,80
20	710772	1	Guarnizione OR 2-007	Gasket OR 2-007	Joint OR 2-007	Dichtung OR 2-007	0,70
21	711235	1	Sfera ø 7	Ball ø 7	Bille ø 7	Kugel ø 7	0,60
22	711473	1	Molla	Spring	Ressort	Feder	6,20
23	711498	1	Tappo	Cap	Bouchon	Verschluss	18,00
24	711485	1	Deflettore	Baffle	Déflecteur	Ablenker	24,50
A	712122	1	Motore pneumatico SP-326	Pneumatic Motor SP-326	Moteur Pneumatique SP-326	Druckluftmotor SP-326	752,40

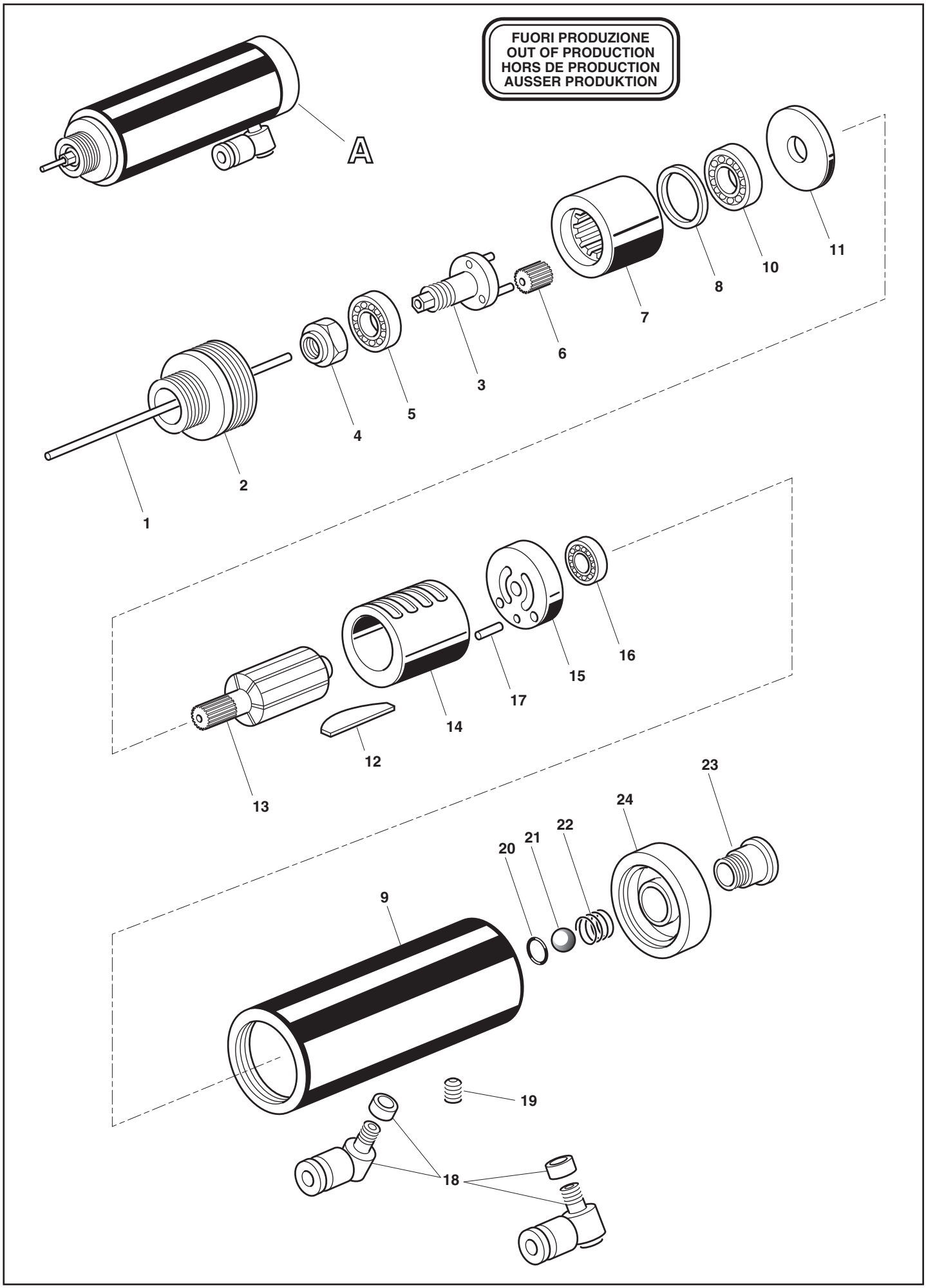
FUORI PRODUZIONE
OUT OF PRODUCTION
HORS DE PRODUCTION
AUSSER PRODUKTION
A
1
2
3
4
5
6
7
8
9
10
11
12
13
14
15
16
17
18
19
20
21
22
23
24

FAR BOLOGNA ITALY
RIVETTI E RIVETTATRICI

MOD.
KJ 73
TAV 1/4

Rivettatrice oleopneumatica per inserti filettati M4 ÷ M12
Hydropneumatic riveting tool for blind rivet nuts M4 ÷ M12
Riveteuse oléopneumatique pour inserts filetes M4 ÷ M12
Pneumatisch-hydraulisches Werkzeug für Blindnietmuttern M4 ÷ M12

N°	COD.	Qt.	DESCRIZIONE	DESCRIPTION	DESCRIPTION	BESCHREIBUNG	(€) x1
01	713291	1	Testina M 10	Head M 10	Tête M 10	Mundstück M 10	7,00
02	71C00281	1	Vite TCCE M10 x 70 UNI 5931	Screw TCCE M10x70 UNI 5931	Vis TCCE M10 x 70 UNI 5931	Schraube TCCE M10 x 70 UNI 5931	2,30
03	72A00105	1	Gruppo esagonale M 10	Hexagonal unit for tie-rod M 10	Ensemble hexagone pour tirant M10	Sechskantgruppe für Zugbolzen M 10	3,90
04	713292	1	Testina M 12	Head M 12	Tête M 12	Mundstück M 12	7,00
05	713177	1	Tirante M 12	Tie rod M 12	Tirant M 12	Gewindedorn M 12	5,50
06	72A00104	2	Gruppo esagonale M 8 ÷ 12	Hexagonal unit for tie-rod M 8 ÷ 12	Ensemble hexagone pour tirant M 8÷12	Sechskantgruppe für Zugbolzen M 8 ÷ 12	3,90
07	713290	1	Testina M 8	Head M 8	Tête M 8	Mundstück M 8	7,00
80	71345529	1	Distanziale per vite M 8	Spacer for screw M 8	Entretoise pour vis M 8	Distanzstück M8	2,60
09	71C00514	1	Vite TCCE M8 x 70 UNI 5931	Screw TCCE M8 x 70 UNI 5931	Vis TCCE M8 x 70 UNI 5931	Schraube TCCE M8 x 70 UNI 5931	2,30
10	713289	1	Testina M 6	Head M 6	Tête M 6	Mundstück M 6	7,00
11	71345276	1	Distanziale per vite M 6	Spacer for screw M 6	Entretoise pour vis M 6	Distanzstück M 6	2,60
12	71C00279	1	Vite TCCE M6 x 70 UNI 5931	Screw TCCE M6 x 70 UNI 5931	Vis TCCE M6 x 70 UNI 5931	Schraube TCCE M6 x 70 UNI 5931	2,30
13	72A00103	1	Gruppo esagonale M 6	Hexagonal unit for tie-rod M 6	Ensemble hexagone pour tirant M 6	Sechskantgruppe für Zugbolzen M 6	3,90
14	713288	1	Testina M 5	Head M 5	Tête M 5	Mundstück M 5	7,00
15	71345275	1	Distanziale per vite M 5	Spacer for screw M 5	Entretoise pour vis M 5	Distanzstück M 5	2,60
16	71C00278	1	Vite TCCE M5 x 70 UNI 5931	Screw TCCE M5 x 70 UNI 5931	Vis TCCE M5 x 70 UNI 5931	Schraube TCCE M5 x 70 UNI 5931	2,30
17	72A00102	1	Gruppo esagonale M 5	Hexagonal unit for tie-rod M 5	Ensemble hexagone pour tirant M 5	Sechskantgruppe für Zugbolzen M 5	3,90
18	713287	1	Testina M 4	Head M 4	Tête M 4	Mundstück M 4	7,00
19	71345274	1	Distanziale per vite M 4	Spacer for screw M 4	Entretoise pour vis M 4	Distanzstück M 4	2,60
20	71C00277	1	Vite TCCE M4 x 65 UNI 5931	Screw TCCE M4 x 65 UNI 5931	Vis TCCE M4 x 65 UNI 5931	Schraube TCCE M4 x 65 UNI 5931	2,30
21	72A00101	1	Gruppo esagonale M 4	Hexagonal unit for tie-rod M 4	Ensemble hexagone pour tirant M 4	Sechskantgruppe für Zugbolzen M 4	3,90
22	71345831	1	Tirante M 8	Tie rod M 8	Tirant M 8	Gewindedorn M 8	5,50
23	713170	6	Ghiera	Ring nut	Bague	Nutmutter	2,30
24	71345517	1	Cannotto	Sleeve	Tube	Röhrchen	23,40
25	71345515	1	Cannotto porta tirante	Sleeve carrying tie rod	Tube porte tirant	Zugbolzenträger	40,50
26	72A00107	1	Gruppo trascinamento	Driving unit	Ensemble d'entraînement	Mitnehmersatz	17,10
27	71345516	1	Molla	Spring	Ressort	Feder	1,20
28	71345263	1	Dado M 16 x 1	Nut M 16 x 1	Ecrou M 16 x 1	Mutter M 16 x 1	21,00
29A	710925	1	Guarnizione OR 027	Gasket OR 027	Joint OR 027	Dichtung OR 027	0,60
30	71345261	1	Flangia	Flange	Bride	Flansch	5,80
31A	71C00295	1	Anello Parbak 8-028	Ring Parbak 8-028	Bague Parbak 8-028	Ring Parbak 8-028	3,50
32A	71C00296	1	Guarnizione OR 5-670	Gasket OR 5-670	Joint OR 5-670	Dichtung OR 5-670	1,60
33	71345258	1	Camicia	Jacket	Chemise	Gehäuse	56,10
34C	713389	1	Guarnizione 157118-B / NEO	Gasket 157118-B / NEO	Joint 157118-B / NEO	Dichtung 157118-B / NEO	10,50
35A	711062	1	Guarnizione OR 2-126	Gasket OR 2-126	Joint OR 2-126	Dichtung OR 2-126	1,30
36	71345264	1	Pistone oleodinamico	Hydraulic piston	Piston oleodynamique	Hydraulischer Kolben	116,80
37	71345260	1	Ghiera	Ring nut	Bague	Nutmutter	9,30
38A	710244	1	Guarnizione OR 2-130	Gasket OR 2-130	Joint OR 2-130	Dichtung OR 2-130	1,60
39A	713275	1	Guarnizione OR 2-122	Gasket OR 2-122	Joint OR 2-122	Dichtung OR 2-122	1,20
40	72A00125	1	Motore pneumatico F001	Pneumatic Motor F001	Moteur Pneumatique F001	Druckluftmotor F001	679,20

KIT

N°	COD.	Qt.	DESCRIZIONE	DESCRIPTION	DESCRIPTION	BESCHREIBUNG	(€) x1
KITA	74000102		**Kit Pneumatico**	**Pneumatic kit**	**Kit pneumatique**	**Pneumatisches Kit**	50,60
29A	710925	1	Guarnizione OR 027	Gasket OR 027	Joint OR 027	Dichtung OR 027	
31A	71C00295	1	Anello Parbak 8-028	Ring Parbak 8-028	Bague Parbak 8-028	Ring Parbak 8-028	
32A	71C00296	1	Guarnizione OR 5-670	Gasket OR 5-670	Joint OR 5-670	Dichtung OR 5-670	
35A	711062	1	Guarnizione OR 2-126	Gasket OR 2-126	Joint OR 2-126	Dichtung OR 2-126	
38A	710244	1	Guarnizione OR 2-130	Gasket OR 2-130	Joint OR 2-130	Dichtung OR 2-130	
39A	713275	1	Guarnizione OR 2-122	Gasket OR 2-122	Joint OR 2-122	Dichtung OR 2-122	
47A	710258	1	Guarnizione OR 5-612	Gasket OR 5-612	Joint OR 5-612	Dichtung OR 5-612	
48A	71C00529	1	Guarnizione XR 008 PP180 B	Gasket XR 008 PP180 B	Joint XR 008 PP180 B	Dichtung XR 008 PP180 B	
54A	713390	2	Guarnizione OR 2-007	Gasket OR 2-007	Joint OR 2-007	Dichtung OR 2-007	
57AHI	710376	2	Guarnizione OR 2-009	Gasket OR 2-009	Joint OR 2-009	Dichtung OR 2-009	
58A	710528	1	Guarnizione OR 008	Gasket OR 008	Joint OR 008	Dichtung OR 008	
59A	713394	1	Guarnizione OR 2-106	Gasket OR 2-106	Joint OR 2-106	Dichtung OR 2-106	
63A	710385	2	Guarnizione OR 2-006	Gasket OR 2-006	Joint OR 2-006	Dichtung OR 2-006	
64A	710572	1	Guarnizione OR 2-120	Gasket OR 2-120	Joint OR 2-120	Dichtung OR 2-120	
66A	710914	1	Guarnizione OR 2-116	Gasket OR 2-116	Joint OR 2-116	Dichtung OR 2-116	
68A	711732	1	Guarnizione OR 2-118	Gasket OR 2-118	Joint OR 2-118	Dichtung OR 2-118	
70A	711061	3	Guarnizione OR 5-614	Gasket OR 5-614	Joint OR 5-614	Dichtung OR 5-614	
72A	710921	2	Guarnizione OR 2-115	Gasket OR 2-115	Joint OR 2-115	Dichtung OR 2-115	
77AHI	710918	2	Guarnizione OR 2-005	Gasket OR 2-005	Joint OR 2-005	Dichtung OR 2-005	
78AHI	711338	2	Guarnizione OR 2-003	Gasket OR 2-003	Joint OR 2-003	Dichtung OR 2-003	
79AHI	716060	4	Guarnizione OR 2-010	Gasket OR 2-010	Joint OR 2-010	Dichtung OR 2-010	
KITB	74000027		**Kit Contenitore tirante**	**Tie rod contanier kit**	**Kit conteneur Tirant**	**Kit Zugbolzenbehälter**	2,90
KITC	74000112		**Kit Oleodinamico**	**Oil-dynamic kit**	**Kit hydraulique**	**Öldynamik Kit**	
34C	713389	1	Guarnizione 157118-B / NEO	Gasket 157118-B / NEO	Joint 157118-B / NEO	Dichtung 157118-B / NEO	
43C	711722	1	Guarnizione B-094063-B / NEI	Gasket B-094063-B / NEI	Joint B-094063-B / NEI	Dichtung B-094063-B / NEI	

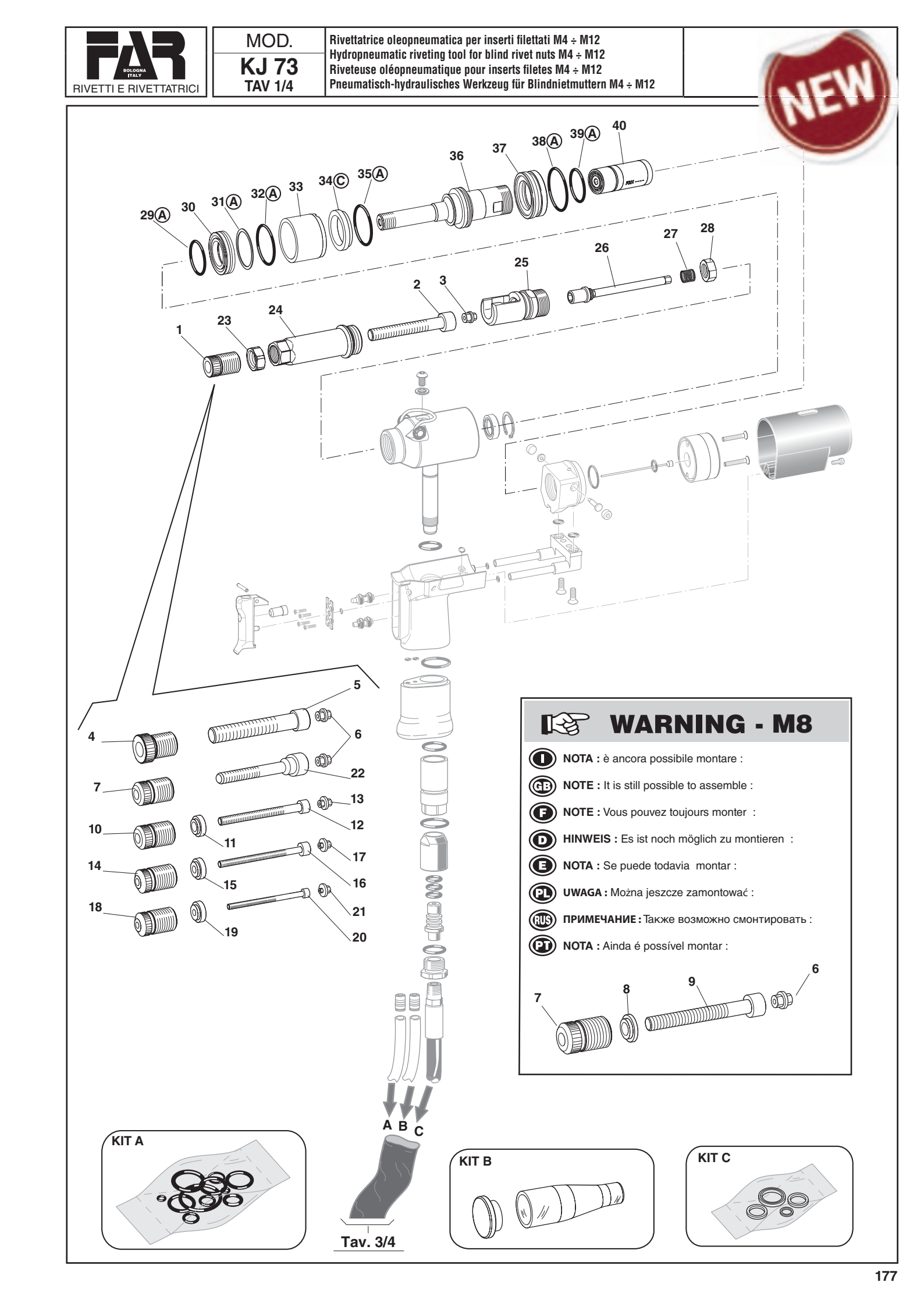

WARNING - M8

- (I) **NOTA :** è ancora possibile montare :
- (GB) **NOTE :** It is still possible to assemble :
- (F) **NOTE :** Vous pouvez toujours monter :
- (D) **HINWEIS :** Es ist noch möglich zu montieren :
- (E) **NOTA :** Se puede todavia montar :
- (PL) **UWAGA :** Można jeszcze zamontować :
- (RUS) **ПРИМЕЧАНИЕ :** Также возможно смонтировать :
- (PT) **NOTA :** Ainda é possível montar :

N°	COD.	Qt.	DESCRIZIONE	DESCRIPTION	DESCRIPTION	BESCHREIBUNG	(€) x1
41	713405	1	Vite TBCE M6 x 10 ISO 7380	Screw TBCE M6 x 10 ISO 7380	Vis TBCE M6 x 10 ISO 7380	Schraube TBCE M6 x 10 ISO 7380	0,20
42	710555	1	Rondella 400-004-4490	Washer 400-004-4490	Rondelle 400-004-4490	Unterlegscheibe 400-004-4490	1,80
43C	711722	1	Guarnizione B-094063-B / NEI	Gasket B-094063-B / NEI	Joint B-094063-B / NEI	Dichtung B-094063-B / NEI	11,90
44	713402	1	Anello seeger JV 25	Seeger ring JV 25	Bague seeger JV 25	Seeger-Ring JV 25	1,20
45	713308	2	Tappo	Cap	Bouchon	Verschluss	2,00
46G	71345174	1	Otturatore Destro	Right spear valve	Obturateur droit	Rechter Verschluß	
47A	710258	1	Guarnizione OR 5-612	Gasket OR 5-612	Joint OR 5-612	Dichtung OR 5-612	0,60
48A	71C00529	1	Guarnizione XR 008 PP180 B	Gasket XR 008 PP180 B	Joint XR 008 PP180 B	Dichtung XR 008 PP180 B	2,30
49	713406	2	Vite TSCE M4 x 25 UNI 5933	Screw TSCE M4 x 25 UNI 5933	Vis TSCE M4 x 25 UNI 5933	Schraube TSCE M4 x 25 UNI 5933	0,20
50	72000359	1	Protezione motorino	Fender motor	Protection moteur	Motorsghutz	
51	716198	1	Vite TCCE M4 x 12 UNI 5931	Screw TCCE M4 x 12 UNI 5931	Vis TCCE M4 x 12 UNI 5931	Schraube TCCE M4 x 12 UNI 5931	0,20
52G	713158	1	Otturatore	Obturator	Obturateur	Verschluß	
53	72A00188	1	Gruppo valvola controllo Motorino	Valve unit for motor control	Ensemble soupape contrôle moteur	Ventileinheit für Motorsteuerung	72,40
54A	713390	2	Guarnizione OR 2-007	Gasket OR 2-007	Joint OR 2-007	Dichtung OR 2-007	0,60
55	72A00007	1	Raccordo aria	Air connector	Raccord air	Luftanschluss	5,50
56	716150	2	Vite TSCE M4 x 12 UNI 5933	Screw TSCE M4 x 12 UNI 5933	Vis TSCE M4 x 12 UNI 5933	Schraube TSCE M4 x 12 UNI 5933	0,20
57AHI	710376	2	Guarnizione OR 2-009	Gasket OR 2-009	Joint OR 2-009	Dichtung OR 2-009	0,60
58A	710528	1	Guarnizione OR 008	Gasket OR 008	Joint OR 008	Dichtung OR 008	0,30
59A	713394	1	Guarnizione OR 2-106	Gasket OR 2-106	Joint OR 2-106	Dichtung OR 2-106	0,60
60	71345649	1	Pulsante di svitamento	Unscrewing button	Poussoir de dévissage	Auslöseknopf	1,60
61	713401	1	Rullino NRB ø 3 x 19.8	Pin NRB ø 3 x 19.8	Molette NRB ø 3 x 19.8	Bolzen NRB ø 3 x 19.8	0,30
62	71345648	1	Pulsante	Push-button	Poussoir	Drucktaste	3,90
63A	710385	2	Guarnizione OR 2-006	Gasket OR 2-006	Joint OR 2-006	Dichtung OR 2-006	0,30
64A	710572	1	Guarnizione OR 2-120	Gasket OR 2-120	Joint OR 2-120	Dichtung OR 2-120	1,00
65	71346458	1	Raccordo finale impugnatura	Ending handgrip connector	Raccord finale poignée	Griffendverbindung	
66A	710914	1	Guarnizione OR 2-116	Gasket OR 2-116	Joint OR 2-116	Dichtung OR 2-116	1,20
67	71346457	1	Raccordo	Connector	Raccord	Anschlussstück	
68A	711732	1	Guarnizione OR 2-118	Gasket OR 2-118	Joint OR 2-118	Dichtung OR 2-118	1,20
69	711039	1	Raccordo girevole	Rotating connector	Raccord evoluable	Drehbares Anschlussstück	35,50
70A	711061	3	Guarnizione OR 5-614	Gasket OR 5-614	Joint OR 5-614	Dichtung OR 5-614	0,60
71	711038	1	Raccordo fisso	Fixed connector	Raccord fixe	Fester Anschluss	28,00
72A	710921	2	Guarnizione OR 2-115	Gasket OR 2-115	Joint OR 2-115	Dichtung OR 2-115	1,20
73	711036	1	Riduzione	Reduction	Réduction	Reduzierstück	11,90
74	71C01554	1	Tubo alta pressione mt 1,85	High pressure tube mt 1,85	Tuyau haute pression mt 1,85	Hochdruckrohr mt 1,85	110,00
75	711084	2	Raccordo 6700 - ø 5	Connector 6700 - ø 5	Raccord 6700 - ø 5	Anschlussstück 6700 - ø 5	3,70
76	731059	2	Tubo Rilsan ø 5 x 3,5 x 3000	Rilsan tube ø 5 x 3,5 x 3000	Tuyau Rilsan ø 5 x 3,5 x 3000	Rilsan Schlauch ø 5 x 3,5 x 3000	
77AHI	710918	2	Guarnizione OR 2-005	Gasket OR 2-005	Joint OR 2-005	Dichtung OR 2-005	0,60
78AHI	711338	2	Guarnizione OR 2-003	Gasket OR 2-003	Joint OR 2-003	Dichtung OR 2-003	0,60
79AHI	716060	4	Guarnizione OR 2-010	Gasket OR 2-010	Joint OR 2-010	Dichtung OR 2-010	0,60
80	710969	1	Contenitore olio	Oil container	Container d'huile	Ol Flasche	2,10
81	712225	1	Chiave a brugola 4 mm	Wrench 4 mm	Clé 4 mm	Schlüssel 4 mm	2,10

KIT

N°	COD.	Qt.	DESCRIZIONE	DESCRIPTION	DESCRIPTION	BESCHREIBUNG	(€) x1
KITD	**74000041**		**Kit Cilindro Oleodinamico**	**Oil-dynamic cylinder kit**	**Kit Cylindre oléodynamique**	**Kit öldynamischer Zylinder**	**124,60**
KITE	**74000021**		**Kit Silenziatore**	**Silencer kit**	**Kit silencieux**	**Kit Schalldämpfer**	**6,70**
KITF	**74000029**		**Kit Asta**	**Rod kit**	**Kit barre**	**Kit Stab**	**13,10**
KITG	**74000073**		**Gruppo otturatore**	**Spear valve unit**	**Ensemble obturadeur**	**Verschluss Gruppe**	**6,00**
46G	71345174	1	Otturatore Destro	Right spear valve	Obturateur droit	Rechter Verschluß	
52G	713158	1	Otturatore	Obturator	Obturateur	Verschluß	
KITH	**74000033**		**Kit Pistone superiore**	**Upper piston kit**	**Kit piston supérieur**	**Kit Oberkolben**	**8,80**
KITI	**74000034**		**Kit Pistone inferiore**	**Lower piston kit**	**Kit piston inférieur**	**Kit Unterkolben**	**8,10**
KITL	**74000025**		**Kit Gancio**	**Hook kit**	**Kit crochet**	**Kit Haken**	**4,10**
KITM	**74000053**		**Kit Impugnatura**	**Handgrip kit**	**Kit poignée**	**Kit Handgriff**	**77,90**
KITZ	**74000035**		**Kit Piastra di ritegno**	**Retaining plate kit**	**Kit plaque d'arrêt**	**Kit Feststellplatte**	**4,10**

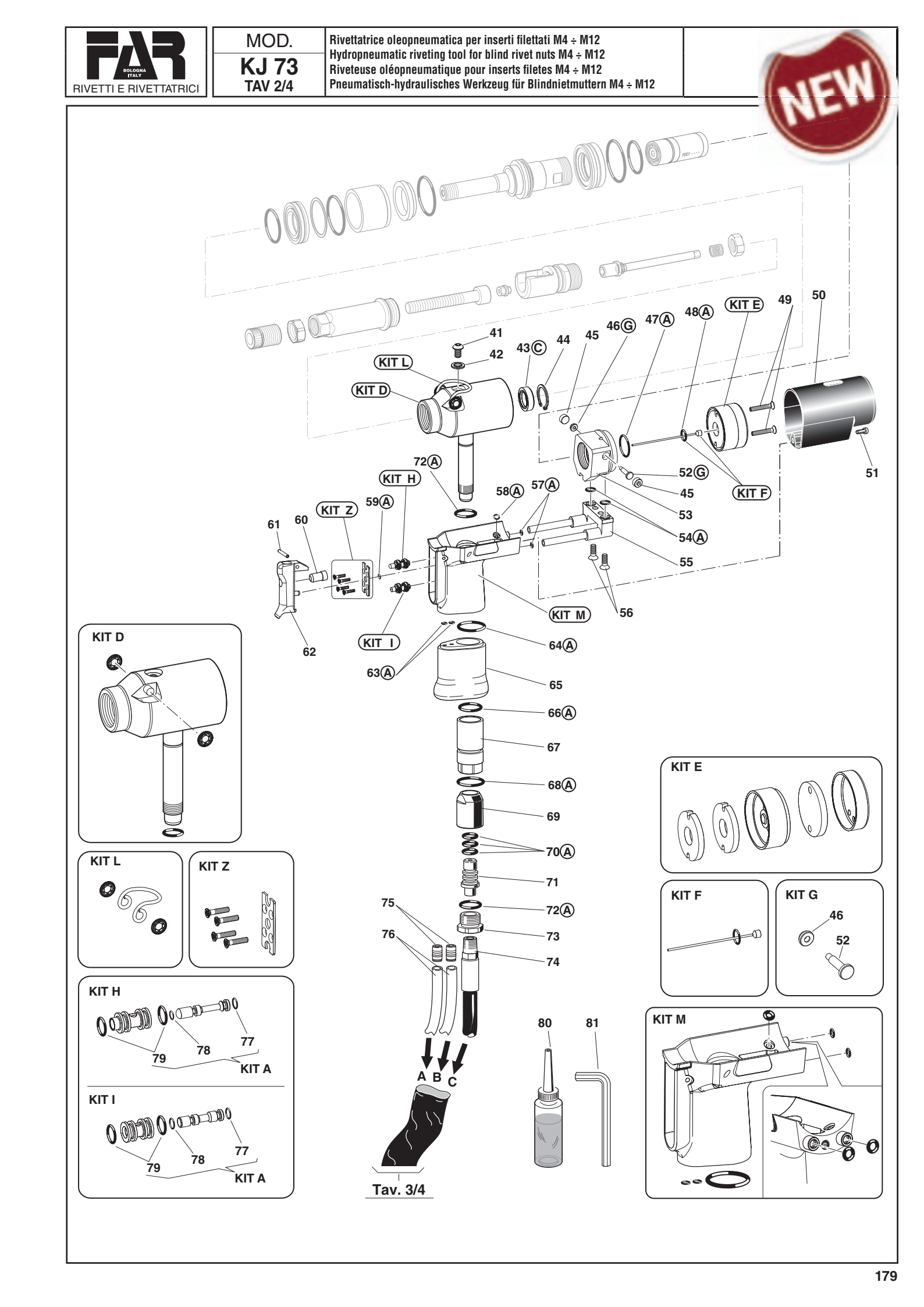
NEW
41
42
43C
44
45
46G
47A
48A
KIT E
49
50
KIT L
KIT D
72A
KIT H
59A
KIT Z
61
60
58A
57A
52G
45
KIT F
53
54A
55
51
KIT M
56
62
KIT I
63A
64A
65
66A
67
68A
69
70A
71
72A
73
74
75
76
A B C
80
81
KIT D
KIT L
KIT Z
KIT H
79
78
77
KIT A
KIT I
79
78
77
KIT A
KIT E
KIT F
KIT G
46
52
KIT M
Tav. 3/4

FAR BOLOGNA ITALY
RIVETTI E RIVETTATRICI

MOD.
KJ 73
TAV 3/4

Rivettatrice oleopneumatica per inserti filettati M4 ÷ M12
Hydropneumatic riveting tool for blind rivet nuts M4 ÷ M12
Riveteuse oléopneumatique pour inserts filetes M4 ÷ M12
Pneumatisch-hydraulisches Werkzeug für Blindnietmuttern M4 ÷ M12

N°	COD.	Qt.	DESCRIZIONE	DESCRIPTION	DESCRIPTION	BESCHREIBUNG	(€) x1
01	71346475	1	Testata cilindro posteriore	Back cylinder head	Tête cylindre postérieur	Hinterer Zylinderkopf	
02	71345603	1	Testata cilindro anteriore	Front cylinder head	Tête cylindre anterieur	Vorderer Zylinderkopf	214,20
03	711665	1	Tappo valvola	Valve cap	Bouchon soupape	Ventilverschluss	16,40
04	71C00694	2	Raccordo 6510 - ø 5 - 1/8"	Connector 6510 - ø 5 - 1/8"	Raccord 6510 - ø 5 - 1/8"	Anschlussstück 6510 - ø 5 - 1/8"	3,30
05	711994	2	Raccordo 6510 - ø 8 - 1/4"	Connector 6510 - ø 8 - 1/4""	Raccord 6510 - ø 8 - 1/4"	Anschlussstück 6510 - ø 8 - 1/4"	3,70
06	71C01563	2	Silenziatore Art.527 - SPPE 1/4"	Silencer Art.527 - SPPE 1/4"	Silencieur Art.527 - SPPE 1/4"	Schalldämpfer Art.527 - SPPE 1/4"	2,40
07	71C00179	3	Raccordo S 2020 - 1/4"- 1/4"	Connector S 2020 - 1/4"- 1/4"	Raccord S 2020 - 1/4"- 1/4"	Anschlussstück.S 2020 - 1/4"- 1/4"	5,80
08	710841	1	Spoletta	Valve	Bobine	Ventil	9,00
09	710822	1	Pistoncino valvola	Valve piston	Piston soupape	Kleiner Ventilkolben	4,20
10S	710258	1	Guarnizione OR 5-612	Gasket OR 5-612	Joint OR 5-612	Dichtung OR 5-612	0,60
11S	710922	2	Guarnizione OR 018	Gasket OR 018	Joint OR 018	Dichtung OR 018	0,30
12	712268	1	Tappo guida molla	Spring guide plug	Bouchon guide ressort	Federführungverschluß	4,80
13	712061	1	Rondella	Washer	Rondelle	Unterlegscheibe	24,10
14S	710916	1	Guarnizione OR 2-015	Gasket OR 2-015	Joint OR 2-015	Dichtung OR 2-015	0,60
15S	710528	1	Guarnizione OR 008	Gasket OR 008	Joint OR 008	Dichtung OR 008	0,30
16	71345599	1	Piastra forata	Drilled plate	Plaque percée	Durchbohrte Platte	54,50
17	711663	1	Tappo 2611-1/4"	Cap 2611-1/4"	Bouchon 2611-1/4"	Verschluss 2611-1/4"	2,40
18	71345165	1	Cannotto Booster	Booster sleeve	Tube booster	Muffe Booster	106,70
19	71345440	1	Pistone pneumatico	Pneumatic piston	Piston pneumatique	Pneumatischer Kolben	75,60
20	716161	1	Anello di arresto guarnizione	Stop ring	Bague d'arrêt joint	Dichtungsanschlagring	18,70
21	71346399	1	Ammortizzatore	Shock absorber	Ammortisseur	Stossdämpfer	8,00
22S	710595	1	Guarnizione OR 2-341	Gasket OR 2-341	Joint OR 2-341	Dichtung OR 2-341	6,20
23S	71C00402	2	Guarnizione OR 2-239	Gasket OR 2-239	Joint OR 2-239	Dichtung OR 2-239	5,30
24	712050	2	Vite STCE M8 x 8 UNI 5923	Screw STCE M8 x 8 UNI 5923	Vis STCEI M8 x 8 UNI 5923	Schraube STCE M8 x 8 UNI 5923	0,30
25	716180	1	Valvola VSC 544 - 1/4"	Valve VSC 544 - 1/4"	Soupape VSC 544 - 1/4"	Ventil VSC 544 - 1/4"	19,00
26	711662	1	Livello olio HFE.9	Oil level HFE.9	Niveau huile HFE.9	Ölstand HFE.9	6,00
27	71345598	4	Tirante M 8	Tie rod M 8	Tirant M 8	Gewindedorn M 8	10,30
28	712793	4	Vite TCCE M6 x 18 UNI 5931	Screw TCCE M6 x 18 UNI 5931	Vis TCCE M6 x 18 UNI 5931	Schraube TCCE.M6 x 18 UNI 5931	0,30
29	71345596	1	Camicia	Jacket	Chemise	Gehäuse	67,80
30	712585	8	Rosetta ø 8 UNI 6592	Washer ø 8 UNI 6592	Rondelle ø 8 UNI 6592	Unterlegscheibe ø 8 UNI 6592	0,20
31	711825	1	Raccordo NPT 1300	Connector NPT 1300	Raccord NPT 1300	Anschlussstück NPT 1300	3,00
32	711823	1	Raccordo NV 1/4" NPT-F	Connector NV 1/4" NPT-F	Raccord NV 1/4" NPT-F	Anschlussstück NV 1/4" NPT-F	36,20
33	71345601	1	Piede	Foot	Pied	Fuss	54,10
34	710623	6	Dado M 6 UNI 7473	Nut M 6 UNI 7473	Ecrou M 6 UNI 7473	Mutter M 6 UNI 7473	0,40
35	711829	4	Vite TSCE M6 x 20 UNI 5933	Screw TSCE M6 x 20 UNI 5933	Vis TSCE M6 x 20 UNI 5933	Schraube TSCE M6 x 20 UNI 5933	0,40
36	71346398	1	Guida raccordo	Pilot connector	Guide raccord	Führungsanschlussstück	61,50
37	71345600	1	Bussola per guarnizione	Sleeving gasket	Douille pour joint	Dichtungshülse	62,70
38	710905	1	Anello Seeger 11 UNI 7437	Seeger ring 11 UNI 7437	Bague seeger 11 UNI 7437	Seeger-Ring 11 UNI 7437	0,30
39	71345602	2	Piastrina angolare	Angle plate	Plaque d'angle	Winkelplatte	15,80
40	71C00737	1	Maniglia M 943-144 B M5	Handle M 943-144 B M5	Poignee M 943-144 B M5	Griff M 943-144 B M5	12,90
41	716143	2	Vite TCCE M5 x 10 UNI 5931	Screw TCCE M5 x 10 UNI 5931	Vis TCCE M5 x 10 UNI 5931	Schraube TCCE M5 x 10 UNI 5931	0,20
42	71C00732	2	Vite STCE M6 x 20 UNI 5923	Screw STCE M6 x 20 UNI 5923	Vis STCE M6 x 20 UNI 5923	Schraube STCE M6 x 20 UNI 5923	0,50
43	71C00703	8	Dado M 8 UNI 5721	Nut M 8 UNI 5721	Ecrou M 8 UNI 5721	Mutter M 8 UNI 5721	0,50
44	712824	1	Colonnetta 2525 -1/4" H 27	Stud bolt 2525 -1/4" H 27	Colonnette 2525 -1/4" H 27	Schraubbolzen 2525 -1/4" H 27	3,90
45SHI	716060	1	Guarnizione OR 2-010	Gasket OR 2-010	Joint OR 2-010	Dichtung OR 2-010	0,60
46	716356	1	Raccordo 6525 - ø 8 - 1/4"	Connector 6525 - ø 8 - 1/4"	Raccord 6525 - ø 8 - 1/4"	Anschlussstück 6525 - ø 8 - 1/4"	10,50
47	71C00373	1	Anello di tenuta 2661-3/8"	O Ring 2661-3/8"	Bague de tenue 2661-3/8"	Verdichtungsring 2661-3/8"	0,50
48	711998	1	Tappo 2611-3/8"	Cap 2611-3/8"	Bouchon 2611-3/8"	Verschluss 2611-3/8"	2,60
49	71C00216	1	Anello di tenuta 2661-1/4"	O Ring 2661-1/4"	Bague de tenue 2661-1/4"	Verdichtungsring 2661-1/4"	0,30
50RS	710923	1	Guarnizione OR 012	Gasket OR 012	Joint OR 012	Dichtung OR 012	0,30
51	71C01635	1	Dado M 10 x 1,5 DIN 6923	Nut M 10 x 1,5 DIN 6923	Ecrou M 10 x 1,5 DIN 6923	Mutte M 10 x 1,5 DIN 6923	
52S	710003	1	Guarnizione OR 5-052	Gasket OR 5-052	Joint OR 5-052	Dichtung OR 5-052	0,60
53NS	711982	1	Guarnizione OR 2-120	Gasket OR 2-120	Joint OR 2-120	Dichtung OR 2-120	1,20
54NS	711661	1	Guarnizione OR 2-135	Gasket OR 2-135	Joint OR 2-135	Dichtung OR 2-135	2,00
55NS	716164	1	Anello Sealing WRI 14	Ring Sealing WRI 14	Bague Sealing WRI 14	Ring Sealing WRI 14	
56NS	711341	1	Guarnizione TS-14-22-5,8 / L	Gasket TS-14-22-5,8 / L	Joint TS-14-22-5,8 / L	Dichtung TS-14-22-5,8 / L	7,70
57NS	710579	1	Guarnizione OR 2-113	Gasket OR 2-113	Joint OR 2-113	Dichtung OR 2-113	0,60
58PS	710823	3	Gabbia	Cage	Cage	Käfig	
59PS	710921	3	Guarnizione OR 2-115	Gasket OR 2-115	Joint OR 2-115	Dichtung OR 2-115	1,20
60NS	710375	1	Guarnizione OR 2-131	Gasket OR 2-131	Joint OR 2-131	Dichtung OR 2-131	1,20
61NS	716162	1	Anello Sealing RSS 14-22/1	Ring Sealing RSS 14-22/1	Bague Sealing RSS 14-22/1	Ring Sealing RSS 14-22/1	
62	712160	1	Guaina contenimento tubi	Sheath	Gaine confinement tuyaux	Kabelmantel	2,40
63	711824	1	Raccordo NV 1/4" NPT-M	Connector NV 1/4" NPT-M	Raccord NV 1/4" NPT-M	Anschlussstück NV 1/4" NPT-M	18,10
64P	711158	1	Molla	Spring	Ressort	Feder	0,60
65P	710840	1	Distanziale valvola	Valve spacer	Entretoise soupape	Distanzstück Ventil	
66	71346459	1	Distanziale	Spacer	Entretoise	Distanzstück	
67	711067	2	Raccordo 6520 - ø 8 - 1/4"	Connector 6520 - ø 8 - 1/4"	Raccord 6520 - ø 8 - 1/4"	Anschlussstück 6520 - ø 8 - 1/4"	7,80
68	71C01562	1	Raccordo 6550 - ø 8	Connector 6550 - ø 8	Raccord 6550 - ø 8	Anschlussstück 6550 - ø 8	6,00
69	71346422	1	Tubo Rilsan ø 8 x 6 x 45	Rilsan tube ø 8 x 6 x 45	Tuyau Rilsan ø 8 x 6 x 45	Rilsan Schlauch ø 8 x 6 x 45	0,40
70	71346421	2	Tubo Rilsan ø 8 x 6 x 35	Rilsan tube ø 8 x 6 x 35	Tuyau Rilsan ø 8 x 6 x 35	Rilsan Schlauch ø 8 x 6 x 35	0,40
71	713322	1	Vite M 5	Screw M 5	Vis M 5	Schraube M 5	2,10
72	713318	1	Albero trascinatore	Driving shaft	Arbre d'entraînement	Mitnehmewelle	5,00
73	713321	1	Vite 2 principi	Double-thread screw	Vis deux filets	Schraube	10,00
74	71346461	1	Raccordo flangiato	Flanged connector	Raccord à bride	Flanschanschlussstück	
75S	71C00697	1	Guarnizione OR 5-256	Gasket OR 5-256	Joint OR 5-256	Dichtung OR 5-256	0,80

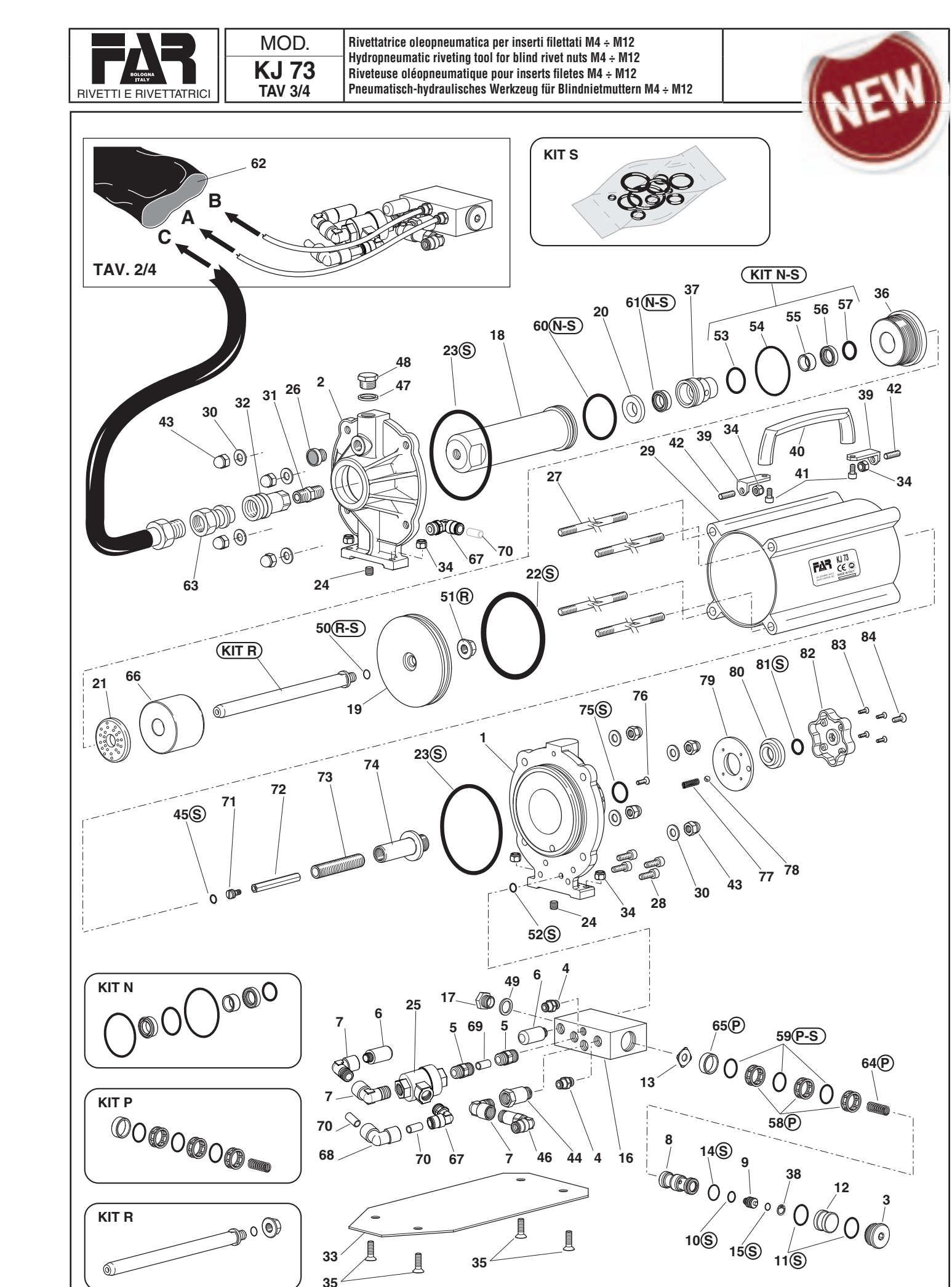
NEW
KIT S
TAV. 2/4
62
A
B
C
KIT N-S
KIT R
KIT N
KIT P
KIT R

N°	COD.	Qt.	DESCRIZIONE	DESCRIPTION	DESCRIPTION	BESCHREIBUNG	(€) x1
76	**716412**	**1**	Vite TSCE M4 x 14 UNI 5933	Screw TSCE M4 x 14 UNI 5933	Vis TSCE M4 x 14 UNI 5933	Schraube TSCE M4 x 14 UNI 5933	
77	**713199**	**1**	Molla	Spring	Ressort	Feder	**1,10**
78	**713403**	**1**	Sfera ø 5,5	Ball ø 5,5	Bille ø 5,5	Kugel ø 5,5	**0,20**
79	**71346460**	**1**	Disco	Disc	Disque	Scheibe	
80	**713316**	**1**	Ghiera	Ring nut	Bague	Nutmutter	**3,60**
81S	**713400**	**1**	Guarnizione OR 5-616	Gasket OR 5-616	Joint OR 5-616	Dichtung OR 5-616	**0,60**
82	**713194**	**1**	Pomello	Knob	Bouton	Knopf	**3,60**
83	**71C01636**	**4**	Vite TSEI M3 x 12 UNI 5933	Screw TSEI M3 x 12 UNI 5933	Vis TSEI M3 x 12 UNI 5933	Schraube TSEI M3 x 12 UNI 5933	
84	**712575**	**1**	Vite TSCE M5 x 12 UNI 5933	Screw TSCE M5 x 12 UNI 5933	Vis TSCE M5 x 12 UNI 5933	Schraube TSCE M5 x 12 UNI 5933	**0,20**

KIT

N°	COD.	Qt.	DESCRIZIONE	DESCRIPTION	DESCRIPTION	BESCHREIBUNG	(€) x1
KITN	**74000047**		**Kit Raccordo anteriore**	**Front connector kit**	**Kit raccord antérieur**	**Kit Vorderanschlussstück**	**36,20**
KITP	**740840**		**Kit Distanziale valvola**	**Valve spacer kit**	**Kit entretoise soupape**	**Kit Distanzstück Ventil**	**8,60**
KITR	**74000103**		**Kit Stelo**	**Stem kit**	**Kit tige**	**Kit Schaft**	
KITS	**74000104**		**Kit Pneumatico**	**Pneumatic kit**	**Kit pneumatique**	**Pneumatisches Kit**	
10S	710258	1	Guarnizione OR 5-612	Gasket OR 5-612	Joint OR 5-612	Dichtung OR 5-612	
11S	710922	2	Guarnizione OR 018	Gasket OR 018	Joint OR 018	Dichtung OR 018	
14S	710916	1	Guarnizione OR 2-015	Gasket OR 2-015	Joint OR 2-015	Dichtung OR 2-015	
15S	710528	1	Guarnizione OR 008	Gasket OR 008	Joint OR 008	Dichtung OR 008	
22S	710595	1	Guarnizione OR 2-341	Gasket OR 2-341	Joint OR 2-341	Dichtung OR 2-341	
23S	71C00402	2	Guarnizione OR 2-239	Gasket OR 2-239	Joint OR 2-239	Dichtung OR 2-239	
45AHI	716060	1	Guarnizione OR 2-010	Gasket OR 2-010	Joint OR 2-010	Dichtung OR 2-010	
50RS	710923	1	Guarnizione OR 012	Gasket OR 012	Joint OR 012	Dichtung OR 012	
52S	710003	1	Guarnizione OR 5-052	Gasket OR 5-052	Joint OR 5-052	Dichtung OR 5-052	
53NS	711982	1	Guarnizione OR 2-120	Gasket OR 2-120	Joint OR 2-120	Dichtung OR 2-120	
54NS	711661	1	Guarnizione OR 2-135	Gasket OR 2-135	Joint OR 2-135	Dichtung OR 2-135	
55NS	716164	1	Anello Sealing WRI 14	Ring Sealing WRI 14	Bague Sealing WRI 14	Ring Sealing WRI 14	
56NS	711341	1	Guarnizione TS-14-22-5,8 / L	Gasket TS-14-22-5,8 / L	Joint TS-14-22-5,8 / L	Dichtung TS-14-22-5,8 / L	
57NS	710579	1	Guarnizione OR 2-113	Gasket OR 2-113	Joint OR 2-113	Dichtung OR 2-113	
58PS	710823	3	Gabbia	Cage	Cage	Käfig	
59PS	710921	3	Guarnizione OR 2-115	Gasket OR 2-115	Joint OR 2-115	Dichtung OR 2-115	
60NS	710375	1	Guarnizione OR 2-131	Gasket OR 2-131	Joint OR 2-131	Dichtung OR 2-131	
61NS	716162	1	Anello Sealing RSS 14-22/1	Ring Sealing RSS 14-22/1	Bague Sealing RSS 14-22/1	Ring Sealing RSS 14-22/1	
75S	71C00697	1	Guarnizione OR 5-256	Gasket OR 5-256	Joint OR 5-256	Dichtung OR 5-256	
81S	713400	1	Guarnizione OR 5-616	Gasket OR 5-616	Joint OR 5-616	Dichtung OR 5-616	

NEW

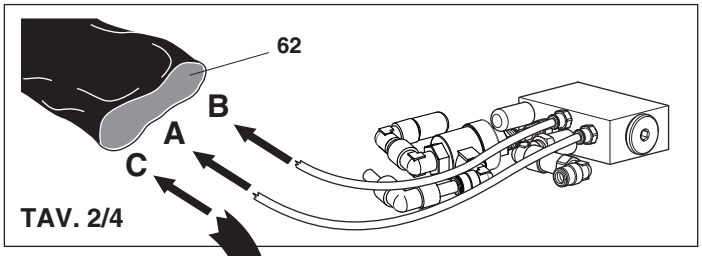
62
B
A
C
TAV. 2/4

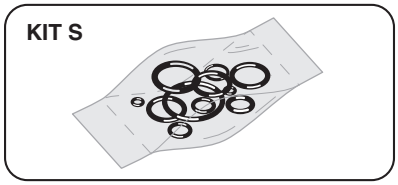
KIT S

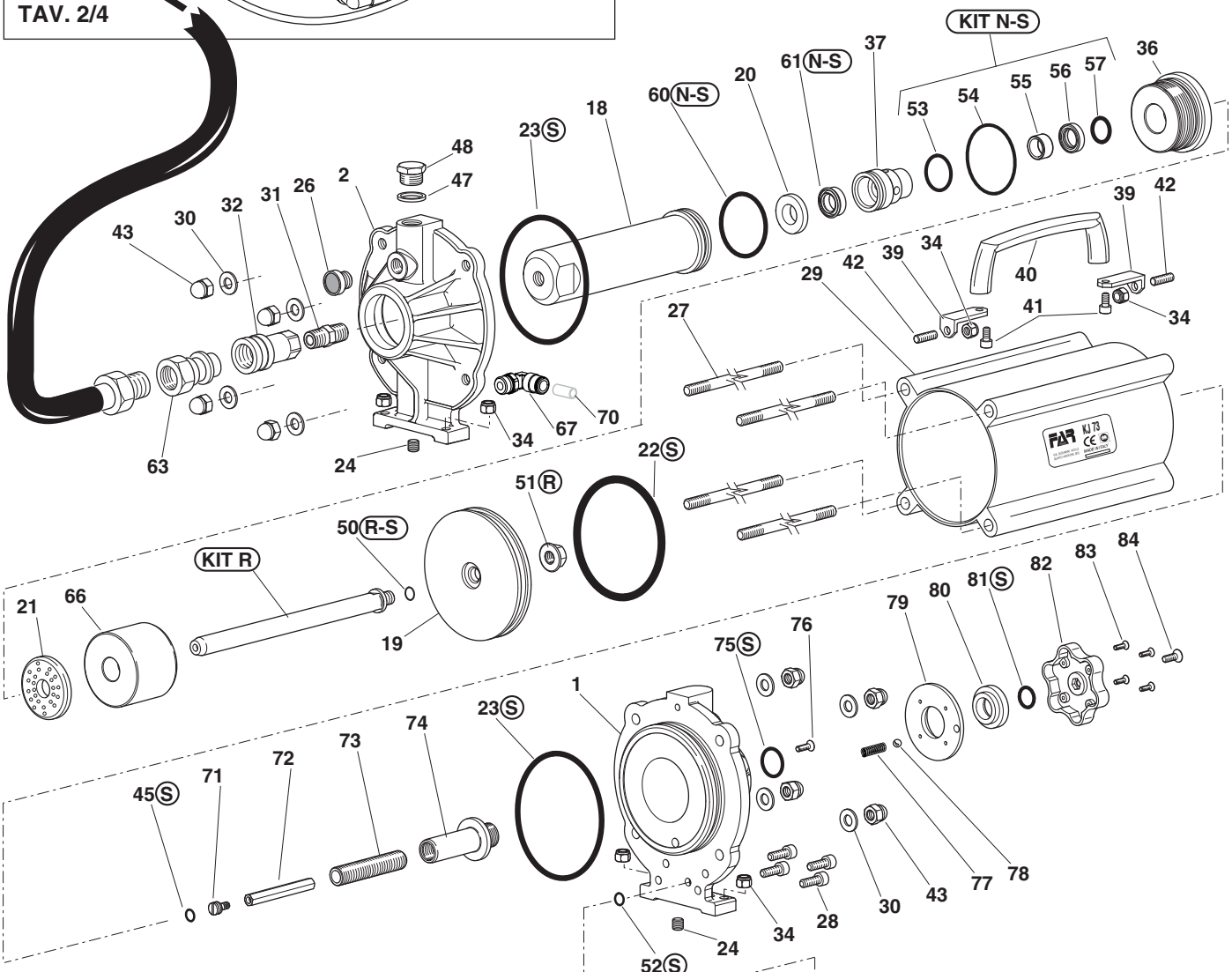
KIT N-S
KIT R
61 N-S
60 N-S
23 S
50 R-S
51 R
22 S
81 S
75 S
45 S
52 S
FAR KJ 73

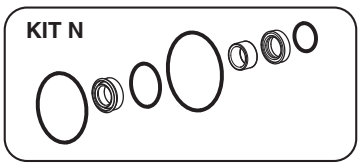
KIT N

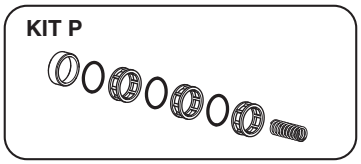
KIT P

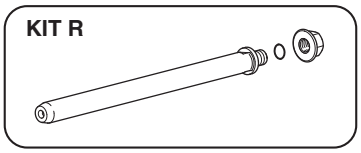
KIT R

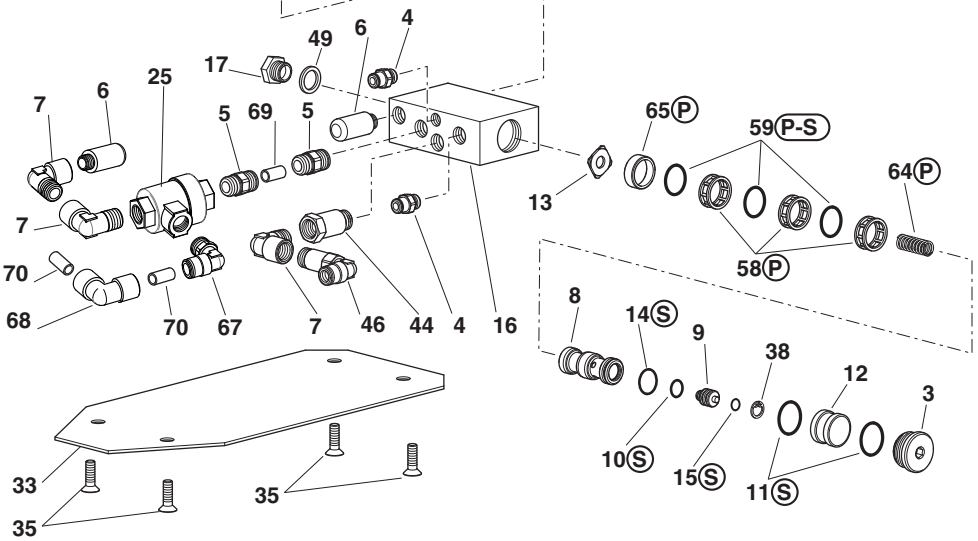
65 P
59 P-S
64 P
58 P
14 S
10 S
15 S
11 S

FAR BOLOGNA ITALY
RIVETTI E RIVETTATRICI

MOD.
KJ 73
TAV 4/4

Rivettatrice oleopneumatica per inserti filettati M4 ÷ M12
Hydropneumatic riveting tool for blind rivet nuts M4 ÷ M12
Riveteuse oléopneumatique pour inserts filetes M4 ÷ M12
Pneumatisch-hydraulisches Werkzeug für Blindnietmuttern M4 ÷ M12

N°	COD.	Qt.	DESCRIZIONE	DESCRIPTION	DESCRIPTION	BESCHREIBUNG	(€) x1
01	71C00764	1	Cuscinetto 61801	Bearing 61801	Coussinnet 61801	Lager 61801	35,00
02	71345645	1	Portasatelliti estremo	Gear cage	Porte-satellite extrême	Planetenträger	89,60
03	71345644	3	Satellite	Planetary gear	Satellite	Planetenrad	49,10
04	71345643	1	Corona	Crown gear	Couronne	Kranz	52,20
05	71345642	1	Rondella	Washer	Rondelle	Unterlegscheibe	11,70
06	71C00763	1	Cuscinetto AY7-ZZ	Bearing AY7-ZZ	Coussinnet AY7-ZZ	Lager AY7-ZZ	7,80
07	71345640	1	Raccordo	Connector	Raccord	Anschlussstück	46,70
08	71C00761	2	Spina elastica ø 1,5 x 10 UNI 6875	Spring pin ø 1,5 x 10 UNI 6875	Goupille élastique ø1,5x10 UNI6875	Spannstift ø 1,5 x 10 UNI 6875	0,80
09	71345639	5	Aletta	Vane	Ailette	Rippe	7,80
10	71345638	1	Rotore	Rotor	Rotor	Läufer	140,20
11	71345637	1	Corpo esterno	Outside body	Corps extérieur	Aussenschaft	147,20
12	71345641	1	Piattello posteriore	Back cap	Cuvette postérieur	Hinterteller	53,70
13	713037	1	Rullino ø 2 x 9,8	Pin ø 2 x 9,8	Molette ø 2 x 9,8	Bolzen ø 2 x 9,8	0,80
14	71C00762	1	Cuscinetto 695-ZZ	Bearing 695-ZZ	Coussinnet 695-ZZ	Lager 695-ZZ	7,80
A	72A00125		Motore pneumatico F001	Pneumatic Motor F001	Moteur Pneumatique F001	Druckluftmotor F001	679,20

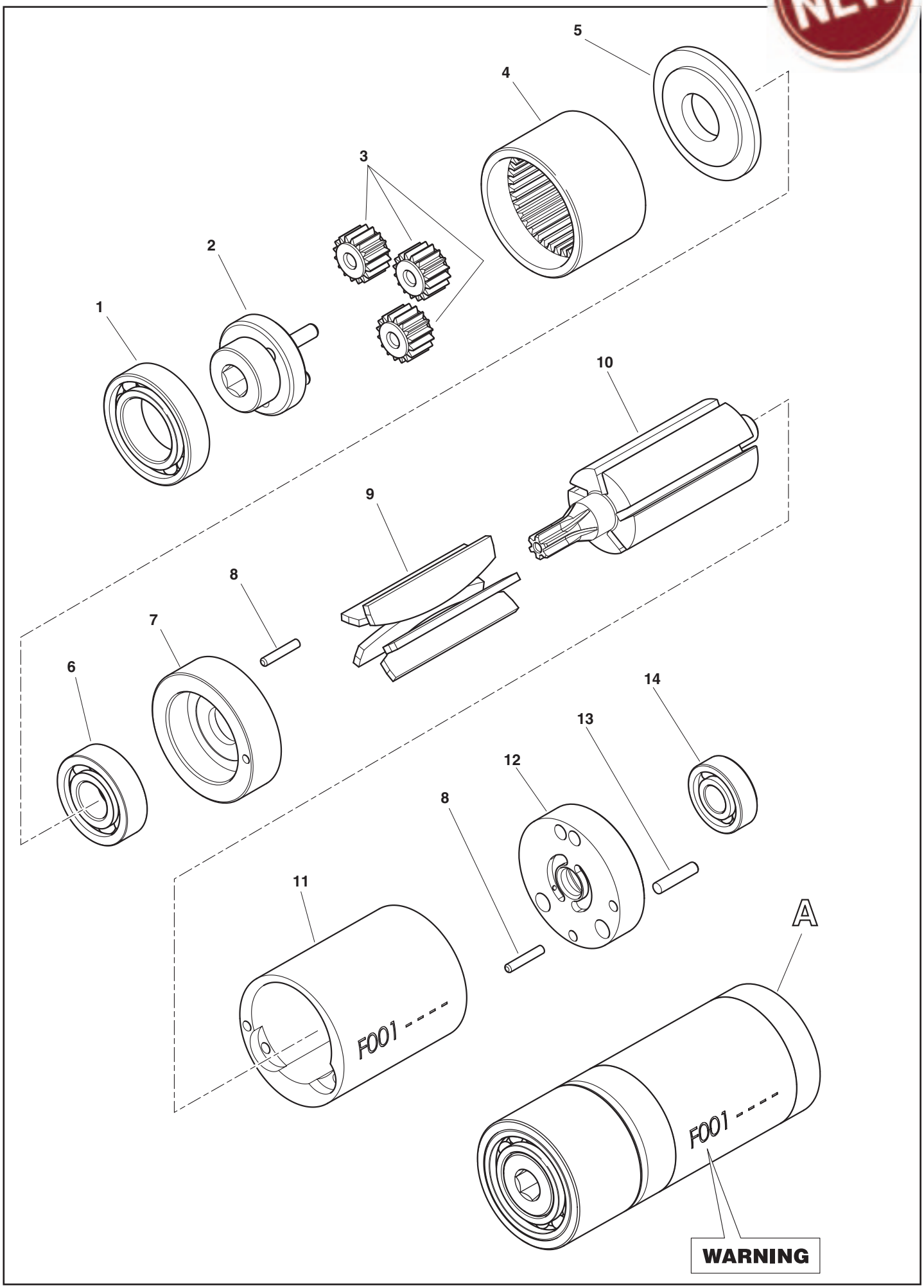
NEW
1
2
3
4
5
6
7
8
9
10
11
12
13
14
A
F001 - - - -
F001 - - - -
WARNING

FAR BOLOGNA ITALY
RIVETTI E RIVETTATRICI

MOD.
UBI-E
TAV 1/5

Rivettatrice oleopneumatica per inserti filettati M3 ÷ M12
Hydropneumatic riveting tool for blind rivet nuts M3 ÷ M12
Riveteuse oléopneumatique pour inserts filetes M3 ÷ M12
Pneumatisch-hydraulisches Werkzeug für Blindnietmuttern M3 ÷ M12

N°	COD.	Qt.	DESCRIZIONE	DESCRIPTION	DESCRIPTION	BESCHREIBUNG	(€) x1
01	710891	1	Tirante M 10	Tie rod M 10	Tirant M 10	Gewindedorn M 10	14,70
02	710898	1	Testa M 10	Head M 10	Tête M 10	Kopfteil M 10	9,00
03	710884	1	Ghiera	Ring nut	Bague	Nutmutter	4,10
04	710880	1	Cannotto porta testina	Sleeve carrying head	Tube porte tête	Magnetkopfträger	26,70
05	710878	1	Raccordo anteriore	Front connector	Raccord anterieur	Vorderes Anschlussstück	17,90
06	710881	1	Cannotto porta tirante	Sleeve carrying tie rod	Tube porte tirant	Zugbolzenträger	26,70
07A	710879	1	Innesto per tirante	Tie rod clutch	Embrayage pour tirant	Kupplung für Zugbolzen	
08A	710138	1	Spina elastica ø 4 x 16 UNI 6873	Spring pin ø 4 x 16 UNI 6873	Goupille elastique ø4x16 UNI 6873	Spannstift ø 4 x 16 UNI 6873	0,30
09A	710874	1	Molla	Spring	Ressort	Feder	
10	710912	1	Dado M 10 x 6	Nut M 10 x 6	Ecrou M 10 x 6	Mutter M 10 x 6	3,70
11	710877	1	Bussola per guarnizione	Sleeving gasket	Douille pour joint	Dichtungshülse	12,10
12	710578	1	Guarnizione OR 2-217	Gasket OR 2-217	Joint OR 2-217	Dichtung OR 2-217	1,20
13	710577	1	Guarnizione B-086055	Gasket B-086055	Joint B-086055	Dichtung B-086055	10,70
14	710908	1	Rondella	Washer	Rondelle	Unterlegscheibe	0,30
15	71346304	1	Cilindro Oleodinamico	Hydraulic cylinder	Cylindre oléohydraulique	Hydraulischer Zylinder	320,00
17	711609	1	Riduzione M/F-TRG 1713	Reduction M/F-TRG 1713	Réduction M/F-TRG 1713	Reduzierstück M/F-TRG 1713	3,50
18	71C00097	1	Raccordo 1919001313	Connector 1919001313	Raccord 1919001313	Anschlussstück 1919001313	
20	71C00099	1	Raccordo 1501013130	Connector 1501013130	Raccord 1501013130	Anschlussstück 1501013130	
21	710554	1	Tappo spurgo	Cap	Bouchon	Verschluss	1,20
22	710555	1	Rondella 400-004-4490	Washer 400-004-4490	Rondelle 400-004-4490	Unterlegscheibe 400-004-4490	1,80
23	712151	1	Guarnizione B-141110 / NEO	Gasket B-141110 / NEO	Joint B-141110 / NEO	Dichtung B-141110 / NEO	11,90
25	710833	1	Pistone oleodinamico	Hydraulic piston	Piston oleodynamique	Hydraulischer Kolben	61,90
26	710883	1	Innesto femmina	Female clutch	Embrayage femelle	Hohleinstecken	23,90
27	712120	1	Innesto maschio	Male clutch	Embrayage male	Gewindeeinstecken	20,70
30	710875	1	Molla	Spring	Ressort	Feder	3,10
31	710869	1	Raccordo regolazione corsa	Adjustement stroke connector	Raccord réglage course	Anschlusstück Hubregulierung	20,80
32	710925	1	Guarnizione OR 027	Gasket OR 027	Joint OR 027	Dichtung OR 027	0,60
33	710863	1	Cannotto convogliatore aria	Air conveyor sleeve	Tube convoyeur air	Luftkonveyorrohr	23,80
34	71346533	1	Corpo	Body	Corps	Körper	
35	72000373	1	Motore pneumatico F003	Pneumatic Motor F003	Moteur Pneumatique F003	Druckluftmotor F003	
36	711630	1	Vite TCCE M8 x 40 UNI 5931	Screw TCCE M8 x 40 UNI 5931	Vis TCCE M8 x 40 UNI 5931	Schraube TCCE M8 x 40 UNI 5931	0,70
37	711608	1	Supporto unità	Unit support	Support unité	Einheit-Halter	70,00
38	710892	1	Tirante M 12	Tie rod M 12	Tirant M 12	Gewindedorn M 10	14,70
39	710899	1	Testa M 12	Head M 12	Tête M 12	Kopfteil M 12	9,00
40	710890	1	Tirante M 8	Tie rod M 8	Tirant M 8	Gewindedorn M 8	14,70
41	710897	1	Testa M 8	Head M 8	Tête M 8	Kopfteil M 8	9,00
42	710889	1	Tirante M 6	Tie rod M 6	Tirant M 6	Gewindedorn M 6	14,70
43	710896	1	Testa M 6	Head M 6	Tête M 6	Kopfteil M 6	9,00
44	710888	1	Tirante M 5	Tie rod M 5	Tirant M 5	Gewindedorn M 5	14,70
45	710895	1	Testa M 5	Head M 5	Tête M 5	Kopfteil M 5	9,00
46	710887	1	Tirante M 4	Tie rod M 4	Tirant M 4	Gewindedorn M 4	14,70
47	710894	1	Testa M 4	Head M 4	Tête M 4	Kopfteil M 4	9,00
48	710886	1	Tirante M 3	Tie rod M 3	Tirant M 3	Gewindedorn M 3	14,70
49	710893	1	Testa M 3	Head M 3	Tête M 3	Kopfteil M 3	9,00
50	710970	1	Chiave regolazione corsa	Stroke adjusting nut	Clé réglage course	Hubeinstellungmutter	3,00
52	710876	1	Spina disinnesto tirante	Tie rod release pin	Goupille débrayage tirant	Stift Zugbolzenauskupplung	3,00
54	712044	1	Anello Parbak 8-217	Ring Parbak 8-217	Bague Parbak 8-217	Ring Parbak 8-217	3,00
55	711974	1	Anello Seeger JV 22	Seeger ring JV 22	Bague seeger JV 22	Seeger-Ring JV 22	0,80
56	711823	1	Raccordo NV 1/4" NPT-F	Connector NV 1/4" NPT-F	Raccord NV 1/4" NPT-F	Anschlussstück NV 1/4" NPT-F	36,20
57	712008	1	Raccordo 6520 - ø 5 - 1/4"	Connector 6520 - ø 5 - 1/4"	Raccord 6520 - ø 5 - 1/4"	Anschlussstück 6520 - ø 5 - 1/4"	6,00
58	712032	1	Tubo Rilsan ø 5 x 3 x 2000	Rilsan tube ø 5 x 3 x 2000	Tuyau Rilsan ø 5 x 3 x 2000	Rilsan Schlauch ø 5 x 3 x 2000	6,50
59	712026	1	Tubo Rilsan ø 5 x 3,5 x 2000	Rilsan tube ø 5 x 3,5 x 2000	Tuyau Rilsan ø 5 x 3,5 x 2000	Rilsan Schlauch ø 5 x 3,5 x 2000	2,30
60	711068	1	Raccordo 6520 - ø 5 - 1/8"	Connector 6520 - ø 5 - 1/8"	Raccord 6520 - ø 5 - 1/8"	Anschlussstück 6520 - ø 5 - 1/8"	5,40
61	711824	2	Raccordo NV 1/4" NPT-M	Connector NV 1/4" NPT-M	Raccord NV 1/4" NPT-M	Anschlussstück NV 1/4" NPT-M	18,10
62	711073	1	Tubo alta pressione mt 1,8	High pressure tube mt 1,8	Tuyau haute pression mt 1,8	Hochdruckrohr mt 1,8	71,70
63	716199	1	Vite TCCE M6 x 16 UNI 5931	Screw TCCE M6 x 16 UNI 5931	Vis TCCE M6 x 16 UNI 5931	Schraube TCCE M6 x 16 UNI 5931	0,20
64	712112	1	Vite TCCE M4 x 30 UNI 5931	Screw TCCE M4 x 30 UNI 5931	Vis TCCE M4 x 30 UNI 5931	Schraube TCCE M4 x 30 UNI 5931	0,30
65	71346308	1	Blocco regolazione	Adjustment block	Blocage régulation	Sperrzylinder	8,00
66	71346534	1	Valvola Controllo Motorino	Valve for motor control	Soupape contrôle moteur	Ventil	
67D	713158	1	Otturatore	Obturator	Obturateur	Verschluß	
68D	71345174	1	Otturatore Destro	Right spear valve	Obturateur droit	Rechter Verschluß	
69	713308	2	Tappo	Cap	Bouchon	Verschluss	2,00
70B	71C00529	1	Guarnizione XR 008 PP180 B	Gasket XR 008 PP180 B	Joint XR 008 PP180 B	Dichtung XR 008 PP180 B	2,30
71	711869	1	Molla	Spring	Ressort	Feder	8,60
72	710258	1	Guarnizione OR 5-612	Gasket OR 5-612	Joint OR 5-612	Dichtung OR 5-612	0,60
73	713406	2	Vite TSCE M4 x 25 UNI 5933	Screw TSCE M4 x 25 UNI 5933	Vis TSCE M4 x 25 UNI 5933	Schraube TSCE M4 x 25 UNI 5933	0,20
74	71C01640	2	Raccordo 6522 - ø 5 - M5	Connector 6522 - ø 5 - M5	Raccord 6522 - ø 5 - M5	Anschlussstück 6522 - ø 5 - M5	
75	71C01518	1	Rondella 400-023-4490	Washer 400-023-4490	Rondelle 400-023-4490	Unterlegscheibe 400-023-4490	

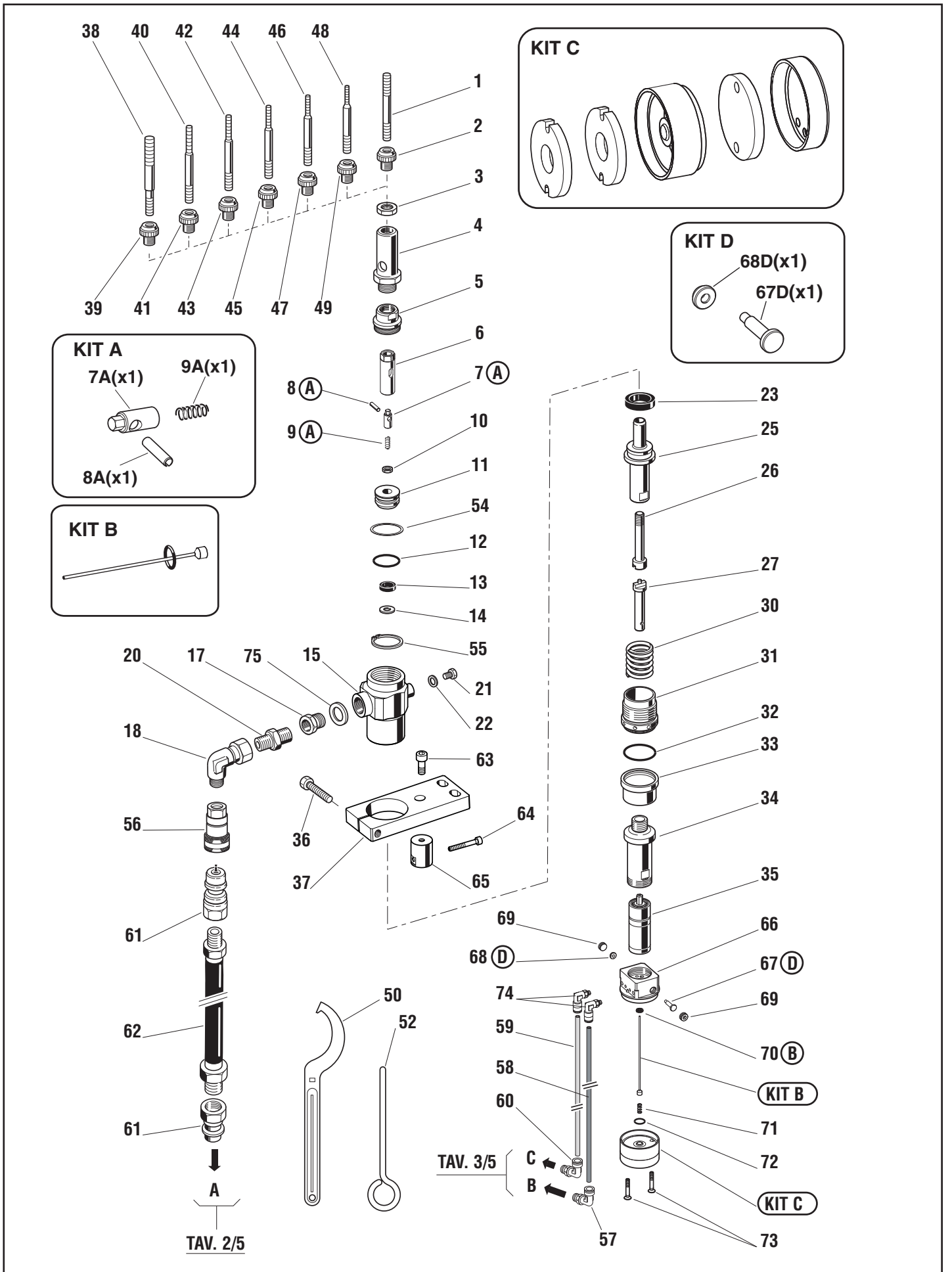
KIT C
KIT D
68D(x1)
67D(x1)
KIT A
7A(x1)
9A(x1)
8A(x1)
KIT B
38 40 42 44 46 48
39 41 43 45 47 49
1 2 3 4 5 6
7 A
8 A
9 A
10 11 54 12 13 14 55
23 25 26 27 30 31 32 33 34 35 66 67 D 69 70 B KIT B 71 72 KIT C 73
20 17 75 15 21 22 18 63 56 36 64 37 65 61 62 61
69 68 D 74 59 58 60 C B 57
50 52
A
TAV. 2/5
TAV. 3/5

KIT

N°	COD.	Qt.	DESCRIZIONE	DESCRIPTION	DESCRIPTION	BESCHREIBUNG	(€) x1
KITA	**740879**		**Kit Innesto tirante**	**Tie rod clutch kit**	**Kit embrayage tirant**	**Kit Einstecken Zugbolzen**	**13,60**
07A	710879	1	Innesto per tirante	Tie rod clutch	Embrayage pour tirant	Kupplung für Zugbolzen	
08A	710138	1	Spina elastica ø 4 x 16 UNI 6873	Spring pin ø 4 x 16 UNI 6873	Goupille elastique ø 4 x 16 UNI 6873	Spannstift ø 4 x 16 UNI 6873	
09A	710874	1	Molla	Spring	Ressort	Feder	
KITB	**74000105**		**Kit Asta**	**Rod kit**	**Kit barre**	**Kit Stab**	
KITC	**74000106**		**Kit Silenziatore**	**Silencer kit**	**Kit silencieux**	**Kit Schalldämpfer**	
KITD	**74000073**		**Gruppo otturatore**	**Spear valve unit**	**Ensemble obturadeur**	**Verschluss Gruppe**	**6,00**
67D	713158	1	Otturatore	Obturator	Obturateur	Verschluß	
68D	71345174	1	Otturatore Destro	Right spear valve	Obturateur droit	Rechter Verschluß	

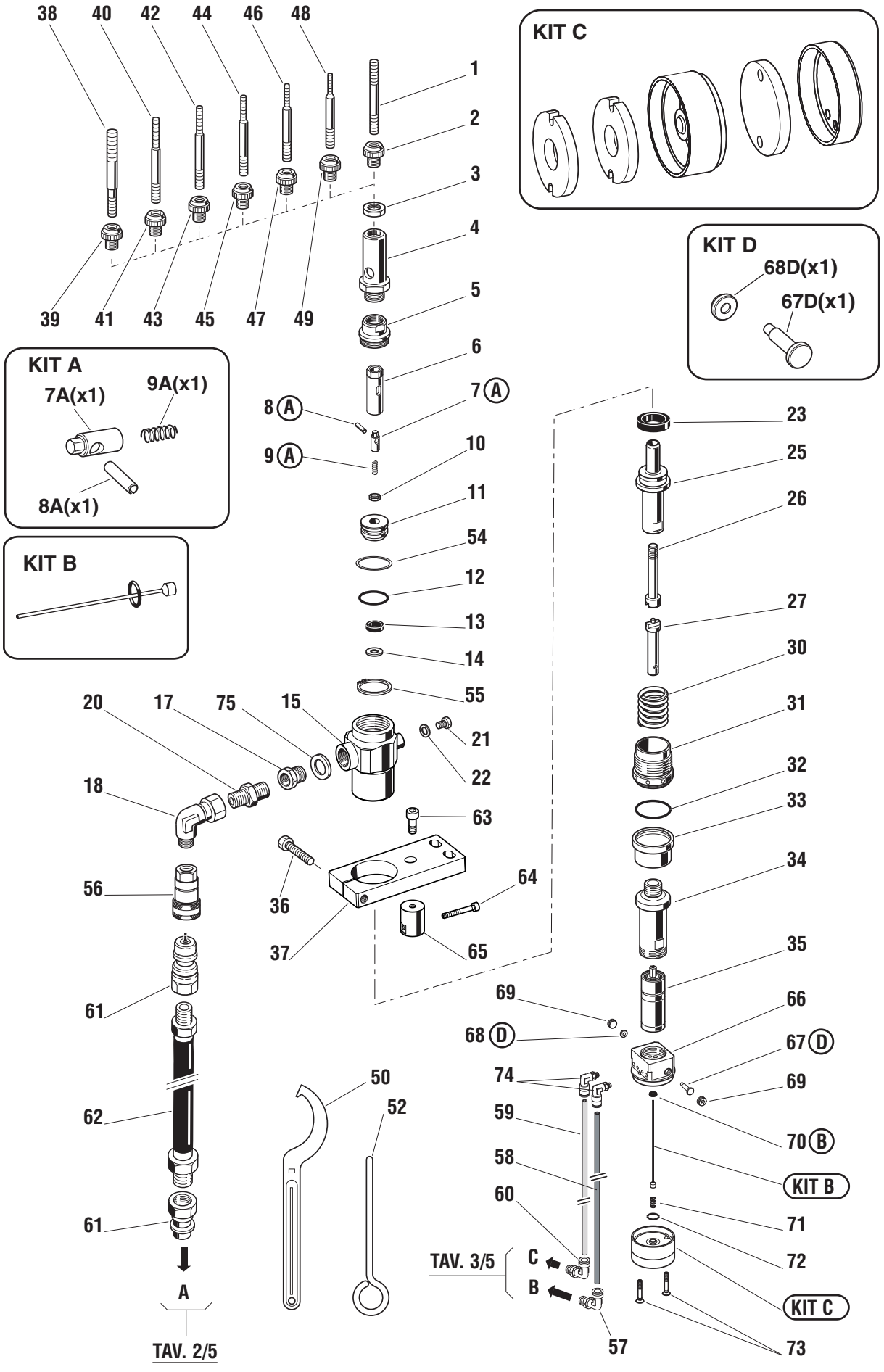
KIT C
KIT D
68D(x1)
67D(x1)
KIT A
7A(x1)
9A(x1)
8A(x1)
KIT B
38 40 42 44 46 48
39 41 43 45 47 49
1 2 3 4 5 6
7 A
8 A
9 A
10 11 54 12 13 14 55
23 25 26 27 30 31 32 33 34 35 66 67 D 69 70 B KIT B 71 72 KIT C 73
20 17 75 15 21 22 18 63 56 36 64 37 65 61 62 61
50 52
69 68 D 74 59 58 60
TAV. 3/5
C
B
57
A
TAV. 2/5

FAR BOLOGNA ITALY
RIVETTI E RIVETTATRICI

MOD.
UBI-E
TAV 2/5

Rivettatrice oleopneumatica per inserti filettati M3 ÷ M12
Hydropneumatic riveting tool for blind rivet nuts M3 ÷ M12
Riveteuse oléopneumatique pour inserts filetes M3 ÷ M12
Pneumatisch-hydraulisches Werkzeug für Blindnietmuttern M3 ÷ M12

N°	COD.	Qt.	DESCRIZIONE	DESCRIPTION	DESCRIPTION	BESCHREIBUNG	(€) x1
01	711828	1	Piede	Foot	Pied	Fuss	33,90
02G	711829	2	Vite TSCE M6 x 20 UNI 5933	Screw TSCE M6 x 20 UNI 5933	Vis TSCE M6 x 20 UNI 5933	Schraube TSCE M6 x 20 UNI 5933	0,40
03G	710623	2	Dado M 6 UNI 7473	Nut M 6 UNI 7473	Ecrou M 6 UNI 7473	Mutter M 6 UNI 7473	0,40
04	710905	1	Anello Seeger 11 UNI 7437	Seeger ring 11 UNI 7437	Bague seeger 11 UNI 7437	Seeger-Ring 11 UNI 7437	0,30
05	711663	1	Tappo 2611-1/4"	Cap 2611-1/4"	Bouchon 2611-1/4"	Verschluss 2611-1/4"	2,40
06	711660	1	Tappo	Cap	Bouchon	Verschluss	38,60
07	710375	2	Guarnizione OR 2-131	Gasket OR 2-131	Joint OR 2-131	Dichtung OR 2-131	1,20
08	711662	1	Livello olio HFE.9	Oil level HFE.9	Niveau huile HFE.9	Ölstand HFE.9	6,00
09	711664	1	Guarnizione OR 2-237	Gasket OR 2-237	Joint OR 2-237	Dichtung OR 2-237	6,00
10	711656	1	Testata cilindro	Cylinder head	Tête cylindre	Zylinderkopf	119,20
11	710211	6	Vite TCCE M6 x 14 UNI 5931	Screw TCCE M6 x 14 UNI 5931	Vis TCCE M6 x 14 UNI 5931	Schraube TCCE M6 x 14 UNI 5931	0,30
12	711825	1	Raccordo NPT 1300	Connector NPT 1300	Raccord NPT 1300	Anschlussstück NPT 1300	3,00
13	711823	1	Raccordo NV 1/4" NPT-F	Connector NV 1/4" NPT-F	Raccord NV 1/4" NPT-F	Anschlussstück NV 1/4" NPT-F	36,20
15	711657	1	Guida stelo	Rod guide	Guide tige	Schaftführung	48,30
16	711827	1	Guarnizione TS-12-19-5,7 / L	Gasket TTS-12-19-5,7 / L	Joint TS-12-19-5,7 / L	Dichtung TS-12-19-5,7 / L	6,10
17H	711065	1	Anello Sealing WRI 12	Ring Sealing WRI 12	Bague Sealing WRI 12	Ring Sealing WRI 12	5,50
18H	711661	1	Guarnizione OR 2-135	Gasket OR 2-135	Joint OR 2-135	Dichtung OR 2-135	2,00
19H	710572	1	Guarnizione OR 2-120	Gasket OR 2-120	Joint OR 2-120	Dichtung OR 2-120	1,00
20	711050	1	Bussola per guarnizione	Sleeving gasket	Douille pour joint	Dichtungshülse	35,60
21	711066	1	Anello Sealing RSS 12-20	Ring Sealing RSS 12-20	Bague Sealing RSS 12-20	Ring Sealing RSS 12-20	6,40
22	711053	1	Anello di arresto guarnizione	Stop ring	Bague d'arrêt joint	Dichtungsanschlagring	16,70
23	711068	1	Raccordo 6520 - ø 5 - 1/8"	Connector 6520 - ø 5 - 1/8"	Raccord 6520 - ø 5 - 1/8"	Anschlussstück 6520 - ø 5 - 1/8"	5,40
24	711658	1	Cannotto Booster	Booster sleeve	Tube booster	Muffe Booster	83,30
25	711655	1	Cilindro	Cylinder	Cylindre	Zylinder	297,50
26	711679	1	Guarnizione OR 2-339	Gasket OR 2-339	Joint OR 2-339	Dichtung OR 2-339	5,40
27E	710912	1	Dado M 10 x 6	Nut M 10 x 6	Ecrou M 10 x 6	Mutter M 10 x 6	3,70
28	711678	1	Pistone pneumatico	Pneumatic piston	Piston pneumatique	Pneumatischer Kolben	60,00
29E	710923	1	Guarnizione OR 012	Gasket OR 012	Joint OR 012	Dichtung OR 012	0,30
30	711659	1	Stelo	Rod	Tige	Schaft	101,30
31E	710829	1	Ammortizzatore	Shock absorber	Ammortisseur	Stossdampfer	2,20
32	710931	1	Guarnizione OR 614	Gasket OR 614	Joint OR 614	Dichtung OR 614	0,60
33	712268	1	Tappo guida molla	Spring guide plug	Bouchon guide ressort	Federführungverschluß	4,80
34	711665	1	Tappo valvola	Valve cap	Bouchon soupape	Ventilverschluss	16,40
35	710922	2	Guarnizione OR 018	Gasket OR 018	Joint OR 018	Dichtung OR 018	0,30
36	712061	1	Rondella	Washer	Rondelle	Unterlegscheibe	24,10
37F	710840	1	Distanziale valvola	Valve spacer	Entretoise soupape	Distanzstück Ventil	
38F	710921	3	Guarnizione OR 2-115	Gasket OR 2-115	Joint OR 2-115	Dichtung OR 2-115	1,20
39F	710823	3	Gabbia	Cage	Cage	Käfig	
40	711997	1	Tappo 2611-1/8"	Cap 2611-1/8"	Bouchon 2611-1/8"	Verschluss 2611-1/8"	1,40
41	711826	1	Raccordo 2020 - 1/4"	Connector 2020 - 1/4"	Raccord 2020 - 1/4"	Anschlussstück 2020 - 1/4"	5,40
42	711121	1	Riduzione 2521-1/4"-3/8"	Reduction 2521-1/4"-3/8"	Réduction 2521-1/4"-3/8"	Reduzierstück 2521-1/4"-3/8"	4,80
43	711085	1	Silenziatore SPL 3/8"	Silencer SPL 3/8"	Silencieur SPL 3/8"	Schalldämpfer SPL 3/8"	9,50
44F	711158	1	Molla	Spring	Ressort	Feder	0,60
45	710841	1	Spoletta	Valve	Bobine	Ventil	9,00
46	710916	1	Guarnizione OR 2-015	Gasket OR 2-015	Joint OR 2-015	Dichtung OR 2-015	0,60
47	710528	1	Guarnizione OR 008	Gasket OR 008	Joint OR 008	Dichtung OR 008	0,30
48	710822	1	Pistoncino valvola	Valve piston	Piston soupape	Kleiner Ventilkolben	4,20
49	710258	1	Guarnizione OR 5-612	Gasket OR 5-612	Joint OR 5-612	Dichtung OR 5-612	0,60
50	711067	2	Raccordo 6520 - ø 8 - 1/4"	Connector 6520 - ø 8 - 1/4"	Raccord 6520 - ø 8 - 1/4"	Anschlussstück 6520 - ø 8 - 1/4"	7,80
51	710969	1	Contenitore olio	Oil container	Container d'huile	Ol Flasche	2,10
52	712050	1	Vite STCE M8 x 8 UNI 5923	Screw STCE M8 x 8 UNI 5923	Vis STCEI M8 x 8 UNI 5923	Schraube STCE M8 x 8 UNI 5923	0,30
54	711992	1	Tubo Rilsan ø 5 x 3 x 1200	Rilsan tube ø 5 x 3 x 1200	Tuyau Rilsan ø 5 x 3 x 1200	Rilsan Schlauch ø 5 x 3 x 1200	2,30
55	711068	1	Raccordo 6520 - ø 5 - 1/8"	Connector 6520 - ø 5 - 1/8"	Raccord 6520 - ø 5 - 1/8"	Anschlussstück 6520 - ø 5 - 1/8"	5,40
56	711993	1	Tubo Rilsan ø 8 x 6 x 1200	Rilsan tube ø 8 x 6 x 1200	Tuyau Rilsan ø 8 x 6 x 1200	Rilsan Schlauchø 8 x 6 x 1200	2,30

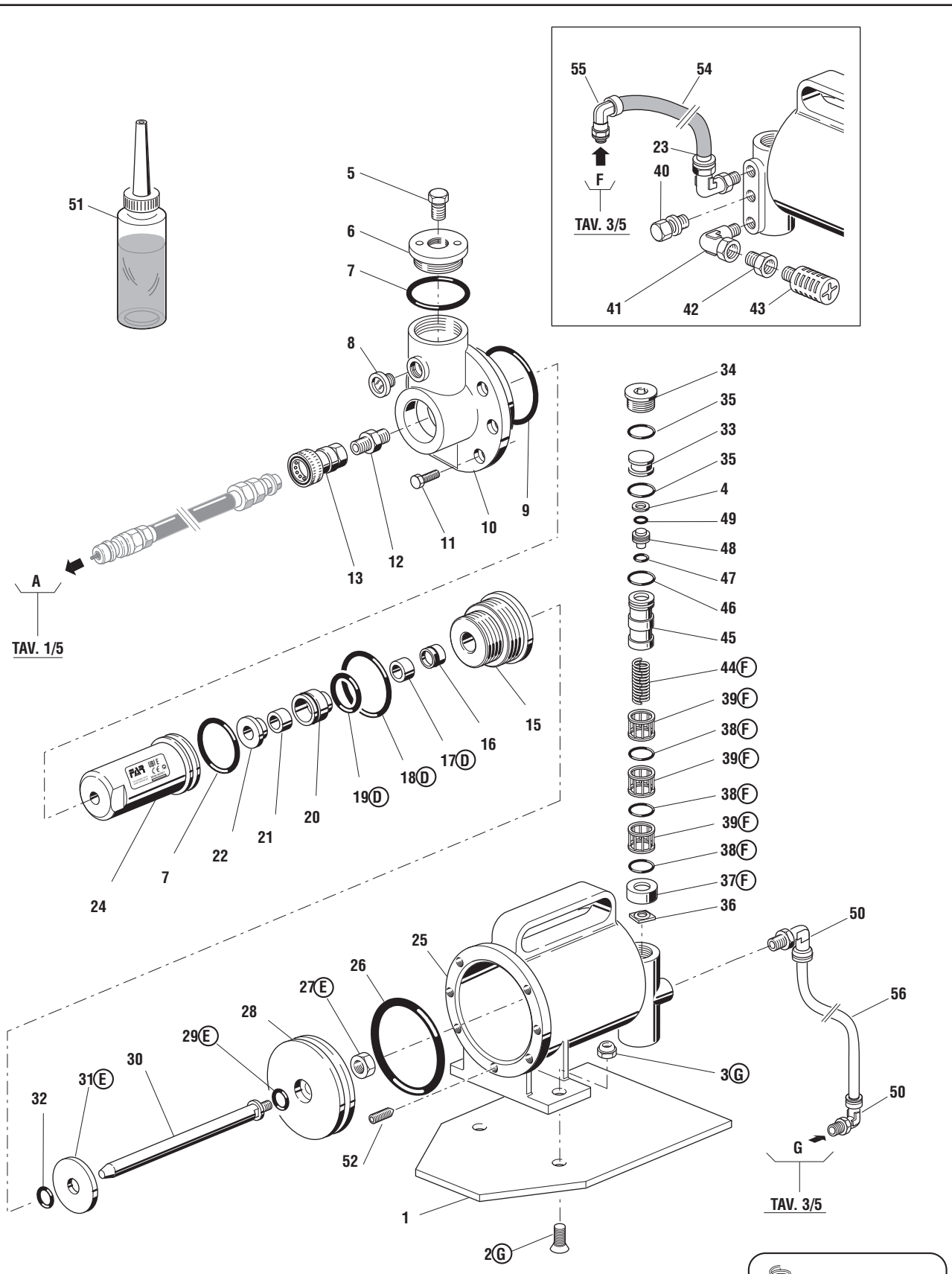
55
54
23
40
F
TAV. 3/5
41
42
43
51
5
6
7
8
9
10
11
12
13
A
TAV. 1/5
34
35
33
35
4
49
48
47
46
45
44F
39F
38F
39F
38F
39F
38F
37F
36
15
16
17D
18D
19D
20
21
22
7
24
25
26
27E
28
29E
30
31E
32
52
1
2G
3G
50
56
50
G
TAV. 3/5

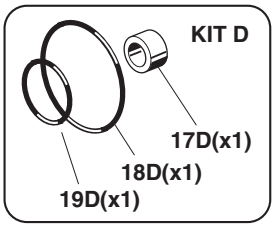
KIT D
17D(x1)
18D(x1)
19D(x1)

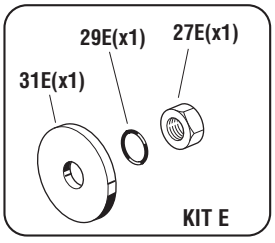
29E(x1)
27E(x1)
31E(x1)
KIT E

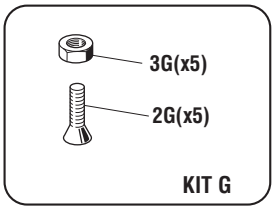
3G(x5)
2G(x5)
KIT G

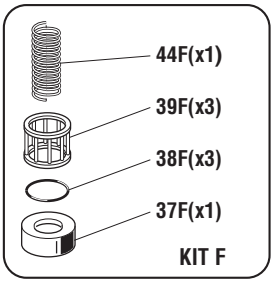
44F(x1)
39F(x3)
38F(x3)
37F(x1)
KIT F

KIT

N°	COD.	Qt.	DESCRIZIONE	DESCRIPTION	DESCRIPTION	BESCHREIBUNG	(€) x1
KITE	**740829**		**Kit Ammortizzatore**	**Dampener kit**	**Kit ammortisseur**	**Kit Stossdämpfer**	**5,80**
27E	710912	1	Dado M 10 x 6	Nut M 10 x 6	Ecrou M 10 x 6	Mutter M 10 x 6	
29E	710923	1	Guarnizione OR 012	Gasket OR 012	Joint OR 012	Dichtung OR 012	
31E	710829	1	Ammortizzatore	Shock absorber	Ammortisseur	Stossdampfer	
KITF	**740840**		**Kit Distanziale valvola**	**Valve spacer kit**	**Kit entretoise soupape**	**Kit Distanzstück Ventil**	**8,60**
37F	710840	1	Distanziale valvola	Valve spacer	Entretoise soupape	Distanzstück Ventil	
38F	710921	3	Guarnizione OR 2-115	Gasket OR 2-115	Joint OR 2-115	Dichtung OR 2-115	
39F	710823	3	Gabbia	Cage	Cage	Käfig	
44F	711158	1	Molla	Spring	Ressort	Feder	
KITG	**741829**		**Kit Vite M 6**	**Screw M 6 kit**	**Kit vis M 6**	**Kit Schraube M 6**	**3,70**
02G	711829	5	Vite TSCE M6 x 20 UNI 5933	Screw TSCE M6 x 20 UNI 5933	Vis TSCE M6 x 20 UNI 5933	Schraube TSCE M6 x 20 UNI 5933	
03G	710623	5	Dado M 6 UNI 7473	Nut M 6 UNI 7473	Ecrou M 6 UNI 7473	Mutter M 6 UNI 7473	
KITH	**741065**		**Kit Guarnizioni**	**Gaskets kit**	**Kit joints**	**Kit Dichtungen**	**5,80**
17H	711065	1	Anello Sealing WRI 12	Ring Sealing WRI 12	Bague Sealing WRI 12	Ring Sealing WRI 12	
18H	711661	1	Guarnizione OR 2-135	Gasket OR 2-135	Joint OR 2-135	Dichtung OR 2-135	
19H	710572	1	Guarnizione OR 2-120	Gasket OR 2-120	Joint OR 2-120	Dichtung OR 2-120	

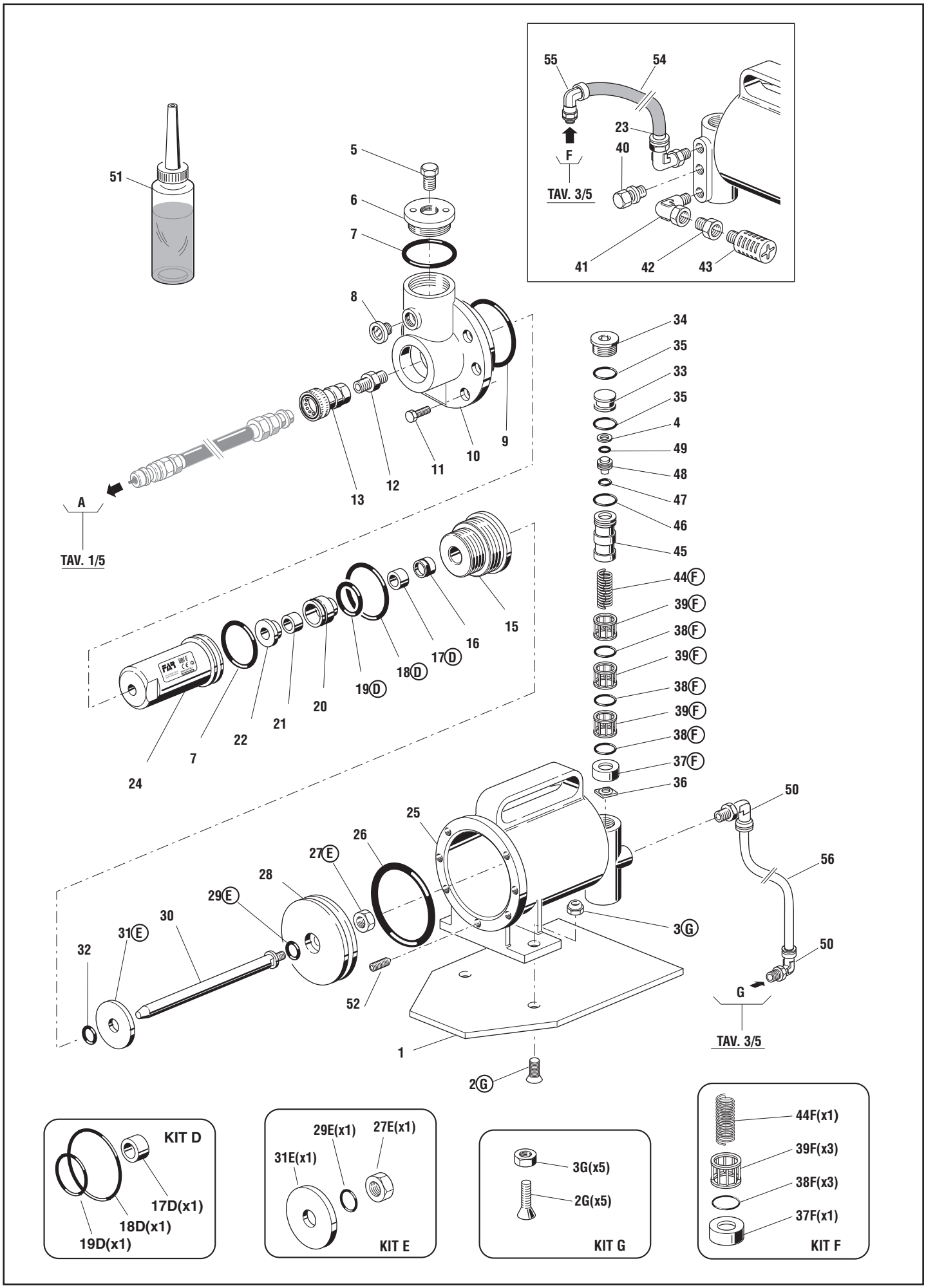
55
54
23
40
F
TAV. 3/5
41
42
43
51
5
6
7
8
9
10
11
12
13
A
TAV. 1/5
34
35
33
35
4
49
48
47
46
45
44F
39F
38F
39F
38F
39F
38F
37F
36
15
16
17D
18D
19D
20
21
22
7
24
25
26
27E
28
29E
30
31E
32
52
1
2G
3G
50
56
50
G
TAV. 3/5
KIT D
17D(x1)
18D(x1)
19D(x1)
29E(x1)
27E(x1)
31E(x1)
KIT E
3G(x5)
2G(x5)
KIT G
44F(x1)
39F(x3)
38F(x3)
37F(x1)
KIT F

N°	COD.	Qt.	DESCRIZIONE	DESCRIPTION	DESCRIPTION	BESCHREIBUNG	(€) x1
01	72A00060	1	Base	Base	Base	Unterlage	30,00
02	712000	2	Ripartitore 152.33	Divider 152.33	Séparateur 152.33	Verteiler 152.33	28,70
03	716266	2	Raccordo 6520 - ø 12 - 3/8"	Connector 6520 - ø 12 - 3/8"	Raccord 6520 - ø 12 - 3/8"	Anschlussstück 6520 - ø 12 - 3/8"	10,00
04	711663	11	Tappo 2611-1/4"	Cap 2611-1/4"	Bouchon 2611-1/4"	Verschluss 2611-1/4"	2,40
05	711999	2	Ripartitore 151.33	Divider 151.33	Séparateur 151.33	Verteiler 151.33	24,60
06	712013	1	Raccordo 2501 - 1/4"	Connector 2501 - 1/4"	Raccord 2501 - 1/4"	Anschlussstück 2501 - 1/4"	2,00
07	712235	1	Elettrovalvola AF 2510	Electric valve AF 2510	Electrovanne AF 2510	Elektroventil AF 2510	80,00
08	716231	3	Bobina DA 0051	Coil DA 0051	Bobine DA 0051	Spule DA 0051	18,00
10	71C00213	2	Raccordo 1635.01 - 1/4"	Connector 1635.01 - 1/4"	Raccord 1635.01 - 1/4"	Anschlussstück 1635.01 - 1/4"	3,50
11	710909	2	Raccordo 2023 - 1/4"- 1/4"	Connector 2023 - 1/4"- 1/4"	Raccord 2023 - 1/4"- 1/4"	Anschlussstück 2023 - 1/4"- 1/4"	6,00
12	71C00216	13	Anello di tenuta 2661-1/4"	O Ring 2661-1/4"	Bague de tenue 2661-1/4"	Verdichtungsring 2661-1/4"	0,30
13	71C00215	2	Anello di tenuta 2665-1/4"	O Ring 2665-1/4"	Bague de tenue 2665-1/4"	Verdichtungsring 2665-1/4"	0,70
14	710592	1	Silenziatore 2 SFE 1/4"	Silencer 2 SFE 1/4"	Silencieur 2 SFE 1/4"	Schalldämpfer 2 SFE 1/4"	5,40
15	710219	1	Silenziatore 1 SEP 1/8"	Silencer 1 SEP 1/8"	Silencieur 1 SEP 1/8"	Schalldämpfer 1 SEP 1/8"	4,80
16	71C00217	1	Valvola AF 2500	Valve AF 2500	Soupape AF 2500	Ventil AF 2500	48,00
17	71C00218	3	Raccordo 2511 - 1/4"- 1/8"	Connector 2511 - 1/4"- 1/8"	Raccord 2511 - 1/4"- 1/8"	Anschlussstück 2511 - 1/4"- 1/8"	2,00
18	711997	10	Tappo 2611-1/8"	Cap 2611-1/8"	Bouchon 2611-1/8"	Verschluss 2611-1/8"	1,40
19	716378	1	Raccordo 6511 - ø 12 - 3/8"	Connector 6511 - ø 12 - 3/8"	Raccord 6511 - ø 12 - 3/8"	Anschlussstück 6511 - ø 12 - 3/8"	5,50
20	711998	1	Tappo 2611-3/8"	Cap 2611-3/8"	Bouchon 2611-3/8"	Verschluss 2611-3/8"	2,60
21	71C00191	4	Vite TCCE M6 x 30 UNI 5931	Screw TCCE M6 x 30 UNI 5931	Vis TCCE M6 x 30 UNI 5931	Schraube TCCE M6 x 30 UNI 5931	0,30
22	716225	1	Elettrovalvola AF 2520	Electric valve AF 2520	Electrovanne AF 2520	Elektroventil AF 2520	80,00
23	712014	1	Raccordo 2501 - 3/8"	Connector 2501 - 3/8"	Raccord 2501 - 3/8"	Anschlussstück 2501 - 3/8"	2,50
24	711085	1	Silenziatore SPL 3/8"	Silencer SPL 3/8"	Silencieur SPL 3/8"	Schalldämpfer SPL 3/8"	9,50
26	71C00372	10	Anello di tenuta 2661-1/8"	O Ring 2661-1/8"	Bague de tenue 2661-1/8"	Verdichtungsring 2661-1/8"	0,30
27	71C00373	3	Anello di tenuta 2661-3/8"	O Ring 2661-3/8"	Bague de tenue 2661-3/8"	Verdichtungsring 2661-3/8"	0,50

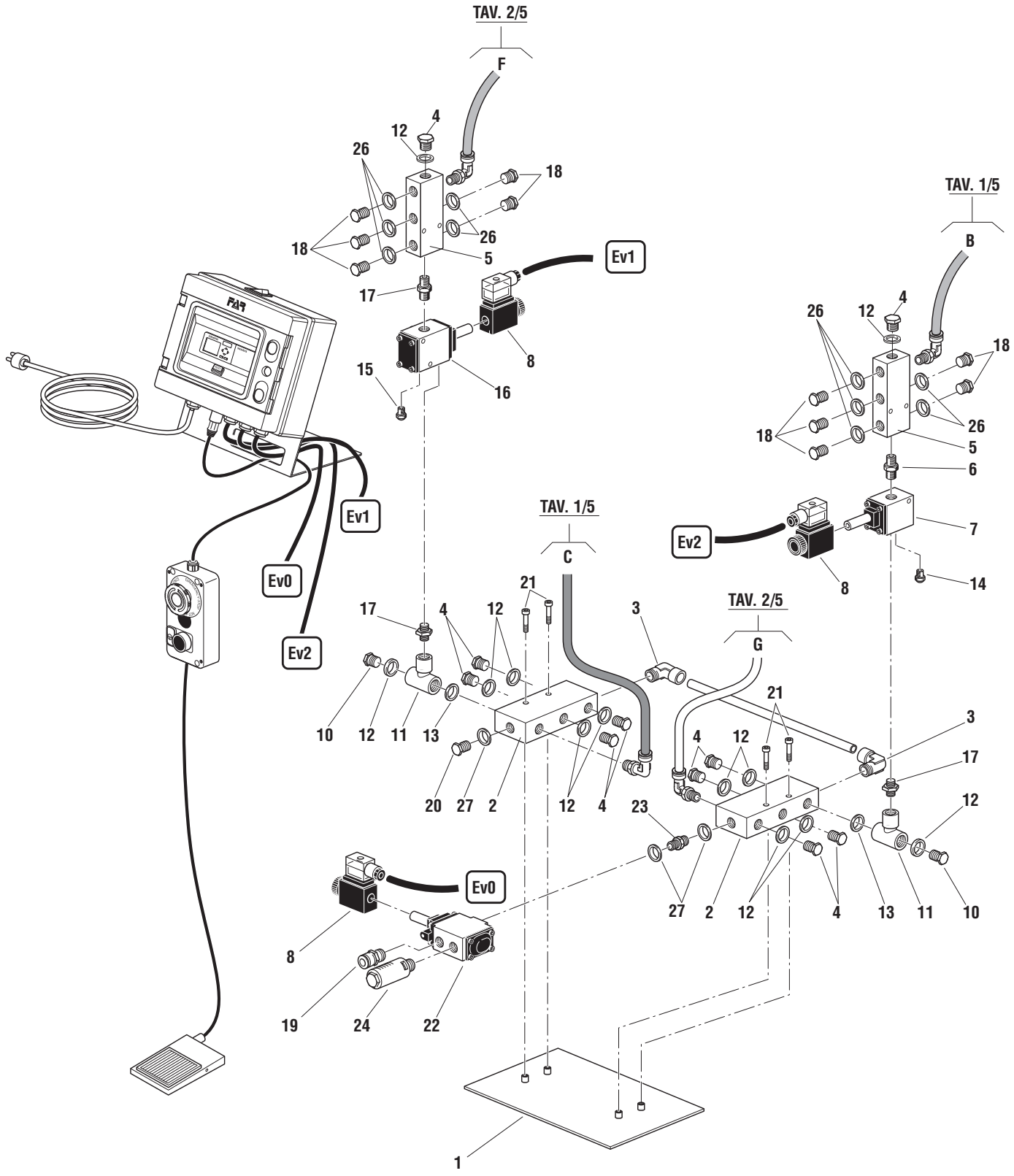
TAV. 2/5
F
4
12
26
18
18
26
5
Ev1
17
8
15
16
TAV. 1/5
B
4
12
26
18
18
26
5
6
7
14
Ev2
8
Ev1
Ev0
Ev2
TAV. 1/5
C
21
17
4
12
3
TAV. 2/5
G
10
12
11
13
20
27
2
12
4
21
3
4
12
17
12
23
27
2
12
4
13
11
10
Ev0
8
19
24
22
1

N°	COD.	Qt.	DESCRIZIONE	DESCRIPTION	DESCRIPTION	BESCHREIBUNG	(€) x1
01	72A00002	1	Connett. maschio 5 poli con cavo	5 pin male connector with cable	Connect. mâle 5 pôles avec câble	5-poliger Stecker mit Kabel	44,50
02	72A00033	1	Struttura pulsante luminoso reset	Reset light button frame	Structure poussoir lumineux reset	Leuchtdrucktaste Reset Zusammenbau	40,00
03	72A00054	1	Struttura supporto quadro Elett.	Electric panel support frame	Struct. support tableau électrique	Schalttafel Halterung	60,00
04	74000006	1	Kit Pulsante fungo di emergenza	Emergency stop button kit	Kit poussoir champignon d'urgence	Notfall-Drucktaste Kit	73,80
05	74000019	1	Kit Pulsante	Push-button kit	Kit poussoir	Drucktaste Kit	32,90
06	74000008	1	Kit Contenitore triplo	Triple kit container	Kit conteneur triple	Tripel Behälter kit	35,20
07	74000011	1	Kit contenitore per logo	Logo kit container	Kit conteneur pour logo	Behälter Kit für Logo	90,00
08	71C00049	1	Interruttore B4MASK 52N1121	Switch B4MASK 52N1121	Interrupteur B4MASK 52N1121	Schalter B4MASK 52N1121	6,00
09	71C00201	1	Pedale Start 316.901	Start foot-control 316.901	Pédale start 316.901	Fussschalter 316 901	125,00
10	71C00195	1	Alimentatore	Feeder	Alimentateur	Zuführer	100,00
11	71C00200	1	Modulo Logo	Logo form	Formulaire Logo	Logo-Modul	220,00
12	71346153	1	Scheda elettronica SD	SD Electronic board	Fiche électronique SD	Elektronikkarte SD	10,00
13	72B00013	1	Quadro elettrico	Electric panel	Tableau électrique	Schalttafel	1400,00

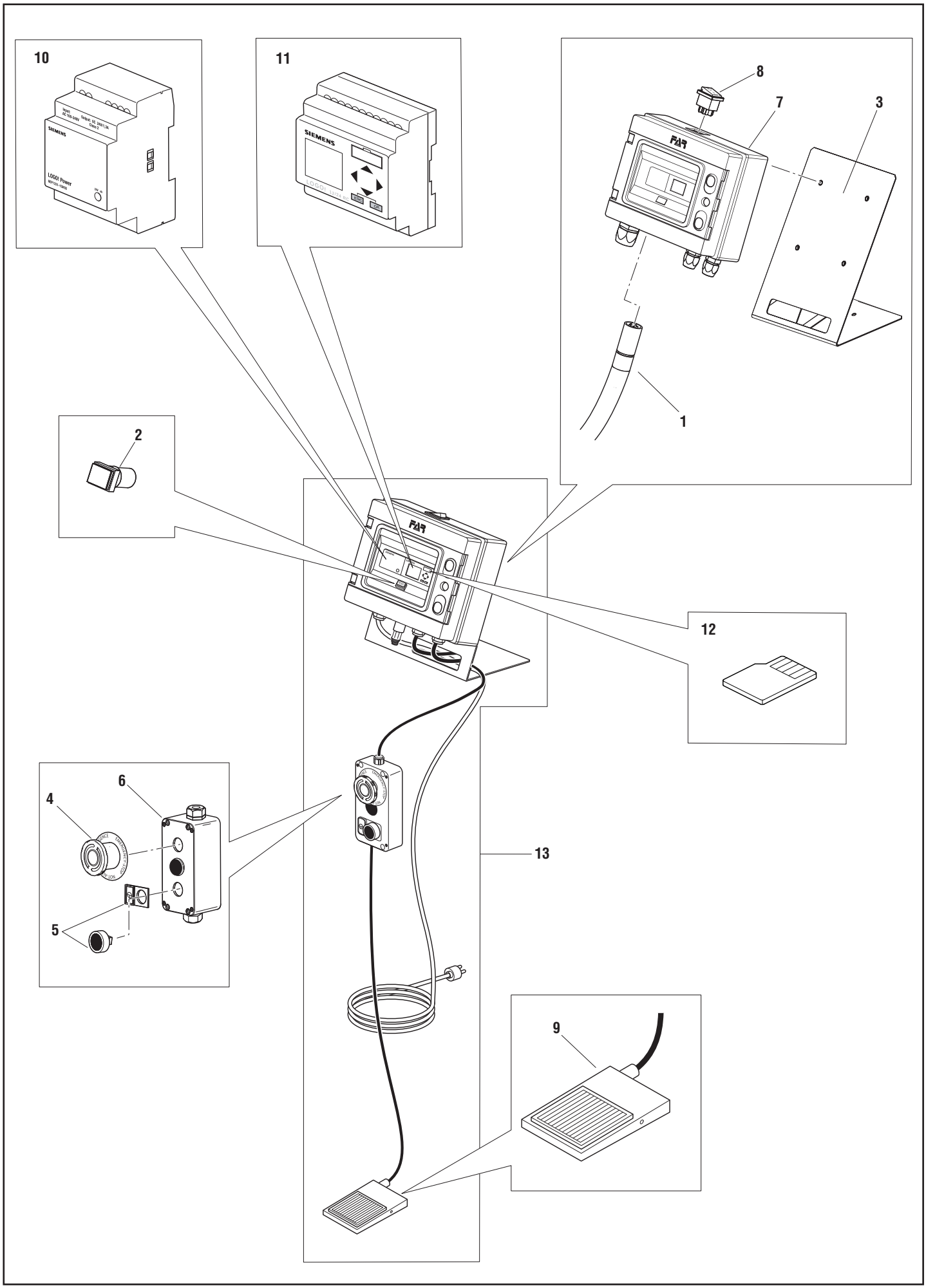
10
11
8
7
3
1
2
12
6
4
5
13
9

N°	COD.	Qt.	DESCRIZIONE	DESCRIPTION	DESCRIPTION	BESCHREIBUNG	(€) x1
01	71C00764	1	Cuscinetto 61801	Bearing 61801	Coussinnet 61801	Lager 61801	35,00
02	71345646	1	Portasatelliti estremo	Gear cage	Porte-satellite extrême	Planetenträger	89,60
03	71345644	3	Satellite	Planetary gear	Satellite	Planetenrad	49,10
04	71345643	1	Corona	Crown gear	Couronne	Kranz	52,20
05	71345642	1	Rondella	Washer	Rondelle	Unterlegscheibe	11,70
06	71C00763	1	Cuscinetto AY7-ZZ	Bearing AY7-ZZ	Coussinnet AY7-ZZ	Lager AY7-ZZ	7,80
07	71345640	1	Raccordo	Connector	Raccord	Anschlussstück	46,70
08	71C00761	2	Spina elastica ø 1,5 x 10 UNI 6875	Spring pin ø 1,5 x 10 UNI 6875	Goupille élast. ø 1,5 x 10 UNI 6875	Spannstift ø 1,5 x 10 UNI 6875	0,80
09	71345639	5	Aletta	Vane	Ailette	Rippe	7,80
10	71345638	1	Rotore	Rotor	Rotor	Läufer	140,20
11	71345637	1	Corpo esterno	Outside body	Corps extérieur	Aussenschaft	147,20
12	71345641	1	Piattello posteriore	Back cap	Cuvette postérieur	Hinterteller	53,70
13	713037	1	Rullino ø 2 x 9,8	Pin ø 2 x 9,8	Molette ø 2 x 9,8	Bolzen ø 2 x 9,8	0,80
14	71C00762	1	Cuscinetto 695-ZZ	Bearing 695-ZZ	Coussinnet 695-ZZ	Lager 695-ZZ	7,80
A	72000373	1	Motore pneumatico F003	Pneumatic Motor F003	Moteur Pneumatique F003	Druckluftmotor F003	

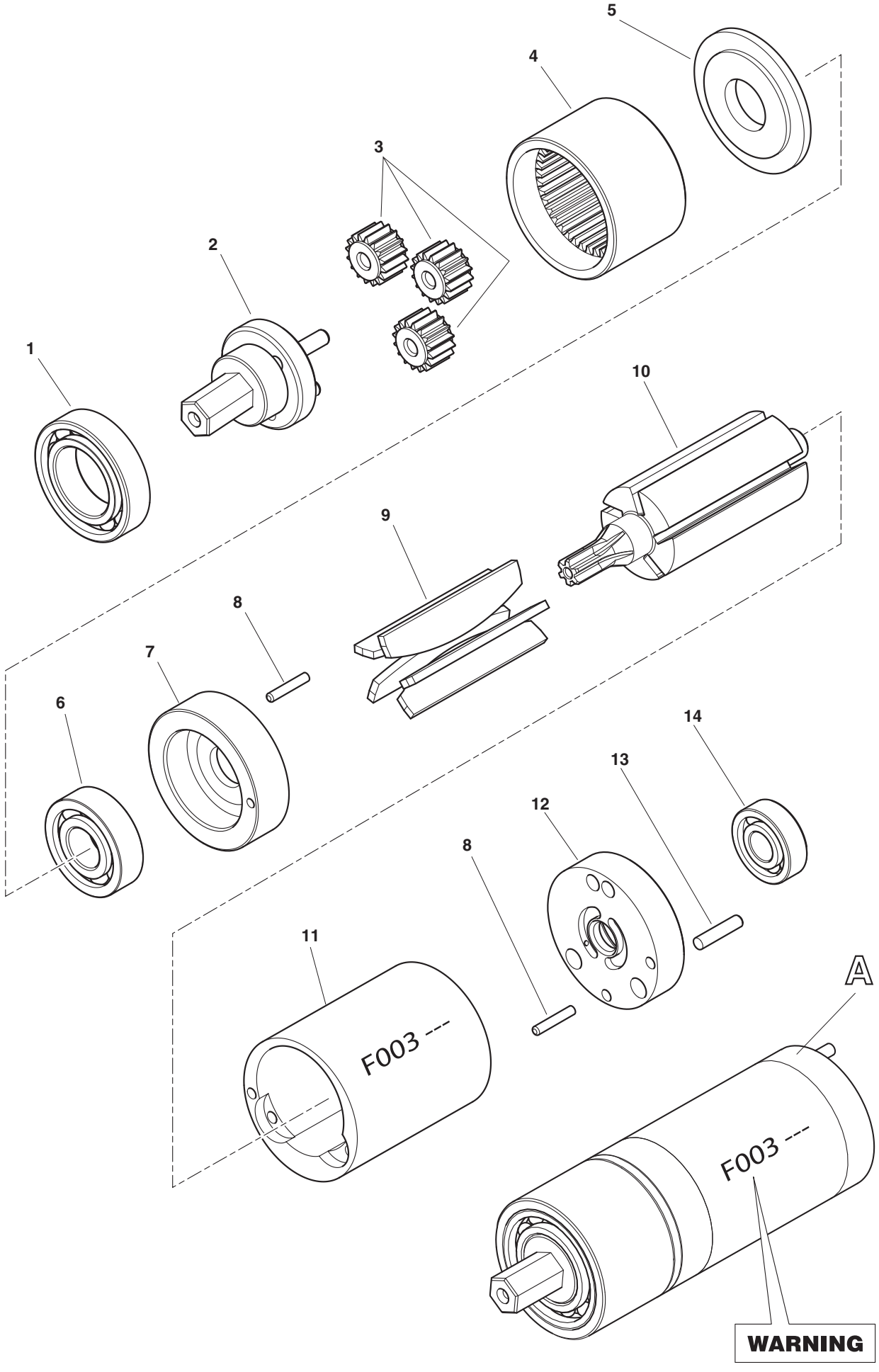
5
4
3
2
1
10
9
8
7
6
14
13
12
8
11
A
F003 ---
F003 ---
WARNING

TESTA ANGOLARE PER RIVETTI ø 2,4 ÷ ø 4,8*
ANGLE HEAD FOR RIVETS ø 2.4 ÷ ø 4,8*
TETE D'ANGLE POUR RIVETS ø 2,4 ÷ ø 4,8*
WINKELKOPF FÜR NIETEN ø 2,4 ÷ ø 4,8*

* Escluso Inox • Stainless steel excluded
Sauf acier inoxydable • Edelstahl ausgeschlossen

N°	COD.	Qt.	DESCRIZIONE	DESCRIPTION	DESCRIPTION	BESCHREIBUNG	(€) x1
01	711739	1	Boccola	Bush	Douille	Buchse	26,20
02	711740	1	Distanziale	Spacer	Entretoise	Distanzstück	11,70
03	711741	1	Ghiera	Ring nut	Bague	Nutmutter	18,70
04	712267	1	Corpo	Body	Corps	Körper	296,80
05	711743	1	Camma	Cam	Came	Nocken	101,30
06	711744	1	Forcella	Fork	Fourche	Gabel	95,00
07	711745	1	Ghiera	Ring nut	Bague	Nutmutter	14,00
08	711746	1	Rullino	Pin	Molette	Bolzen	11,70
09	711747	1	Perno	Roll pin	Pivot	Stift	11,30
10	711748	1	Albero	Shaft	Arbre	Welle	48,30
11	711749	1	Cono porta morsetti	Clamps holding cone	Cône porte-mors	Spannbackenhalterkegel	36,60
12	711750	1	Molla	Spring	Ressort	Feder	6,20
13	711751	1	Apri morsetti	Clamps opener	Ouvre-mors	Spannbackenöffner	13,10
14	711752	1	Cannotto porta ugello	Sleeve carrying nozzle	Tube porte buse	Düsenträger	15,60
15	710842	1	Pomello regolazione aspirazione	Suction regulation knob	Bouton réglage aspiration	Saugeinstellungsknopf	3,00
16	711778	2	Morsetto	Clamp	Mor	Spannbacken	9,00
17	717008	1	Ugello per rivetto ø 2,4 ÷ 3,4	Nozzle for rivet ø 2,4 ÷ 3,4	Buse pour rivets ø 2,4 ÷ 3,4	Mundstück für Nieten ø 2,4 ÷ 3,4	2,50
18	717009	1	Ugello per rivetto ø 4	Nozzle for rivet ø 4	Buse pour rivets ø 4	Mundstück für Nieten ø 4	2,50
19	717010	1	Ugello per rivetto ø 4,8 All.	Nozzle for rivet ø 4,8 All.	Buse pour rivets ø 4,8 All.	Mundstück für Nieten ø 4,8 All.	2,50
20	717011	1	Ugello per rivetto ø 4,8 Cu / Acc.	Nozzle for rivet ø 4,8 Cu / Steel	Buse pour rivets ø 4,8 Cu / Acier	Mundstück für Nieten ø 4,8 Cu/ St.	2,50
21	711758	1	Protezione	Guard	Protection	Schutz	18,30
22	711754	1	Anello elastico WR 35	Snap ring WR 35	Bague élastique WR 35	Kolbenring WR 35	1,20
23	710383	1	Spina elastica ø 3 x 20 UNI 6874	Spring pin ø 3 x 20 UNI 6874	Goupille élastique ø3x20 UNI 6874	Spannstift ø 3 x 20 UNI 6874	0,30
24	711756	1	Perno	Roll pin	Pivot	Stift	18,70
25	711757	1	Molla CF 10 x 25	Spring CF 10 x 25	Ressort CF 10 x 25	Feder CF 10 x 25	6,20
26A	711759	2	Vite TCCI M3 x 4 UNI 6107	Screw TCCI M3 x 4 UNI 6107	Vis TCI M3 x 4 UNI 6107	Schraube TCCI M3 x 4 UNI 6107	
27A	711839	2	Rosetta ø 3,2 UNI 1751	Washer ø 3,2 UNI 1751	Rondelle ø 3,2 UNI 1751	Unterlegscheibe ø 3,2 UNI 1751	
28	711832	1	Chiave 10 mm	Wrench 10 mm	Clé 10 mm	Schlüssel 10 mm	1,20
29	711849	1	Chiave a compasso	Face wrench	Clé à ergots	Stirnlochschlüssel	47,50
30	712225	1	Chiave a brugola 4 mm	Wrench 4 mm	Clé 4 mm	Schlüssel 4 mm	2,10

KIT

N°	COD.	Qt.	DESCRIZIONE	DESCRIPTION	DESCRIPTION	BESCHREIBUNG	(€) x1
KITA	741759		**Kit Vite M 3**	**Screw M 3 Kit**	**Kit vis M 3**	**Kit Schraube M 3**	2,50
26A	711759	5	Vite TCCI M3 x 4 UNI 6107	Screw TCCI M3 x 4 UNI 6107	Vis TCI M3 x 4 UNI 6107	Schraube TCCI M3 x 4 UNI 6107	
27A	711839	5	Rosetta ø 3,2 UNI 1751	Washer ø 3,2 UNI 1751	Rondelle ø 3,2 UNI 1751	Unterlegscheibe ø 3,2 UNI 1751	

TESTA ANGOLARE	PER RIVETTI ø 2,4 ÷ ø 4,8*
ANGLE HEAD	FOR RIVETS ø 2.4 ÷ ø 4,8*
TETE D'ANGLE	POUR RIVETS ø 2,4 ÷ ø 4,8*
WINKELKOPF	FÜR NIETEN ø 2,4 ÷ ø 4,8*

* Escluso Inox • Stainless steel excluded
Sauf acier inoxydable • Edelstahl ausgeschlossen

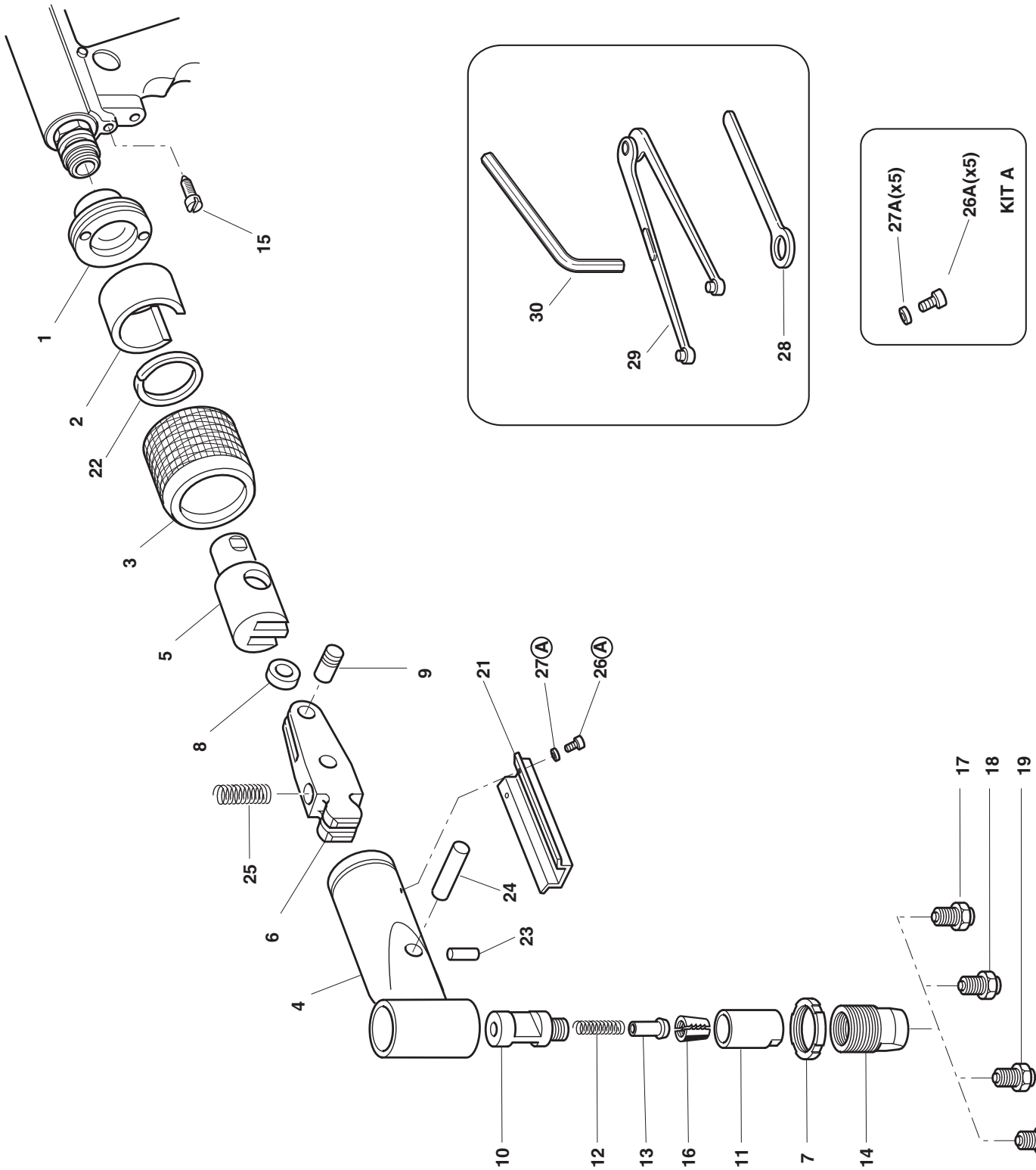

TESTA PROLUNGATA **210 mm**
EXTENDED HEAD **210 mm**
TETE ALLONGEE **210 mm**
VERLÄNGERTER KÖPF **210 mm**

N°	COD.	Qt.	DESCRIZIONE	DESCRIPTION	DESCRIPTION	BESCHREIBUNG	(€) x1
RAC 180 - RAC 181 - RAC 181 - RAC 182 - RAC 230 - RAC 2200 EB500 (210 mm)							
01	710971	1	Cannotto porta ugello	Sleeve carrying nozzle	Tube porte buse	Düsenträger	90,00
02	710859	1	Cono porta morsetti	Clamps holding cone	Cône porte-mors	Spannbackenhalterkegel	15,00
03	71345507	3	Morsetto alta prestazione	High-performance clamp	Mor haute résistance	Hochleistungsspannbacken	6,20
04	710849	1	Apri morsetti	Clamps opener	Ouvre-mors	Spannbackenöffner	4,30
05	710853	1	Molla	Spring	Ressort	Feder	0,60
06	710973	1	Prolunga testa porta cono	Cone holder head extension	Rallonge tête porte-cône	Kegelkopfverlängerungsstück	46,70
07	710972	1	Guida chiodo	Rivet guide	Guide clou	Nietführung	7,80
B	720973		Testa prolungata 210 mm	Extended head 210 mm	Tête allongée 210 mm	Verlängerte Köpfe 210 mm	
RAC 185 (210 mm)							
01	710971	1	Cannotto porta ugello	Sleeve carrying nozzle	Tube porte buse	Düsenträger	90,00
02	710859	1	Cono porta morsetti	Clamps holding cone	Cône porte-mors	Spannbackenhalterkegel	15,00
03	71345507	3	Morsetto alta prestazione	High-performance clamp	Mor haute résistance	Hochleistungsspannbacken	6,20
04	710849	1	Apri morsetti	Clamps opener	Ouvre-mors	Spannbackenöffner	4,30
05	711158	1	Molla	Spring	Ressort	Feder	0,60
06	71345930	1	Prolunga porta cono	Cone holder extension	Rallonge porte-cône	Verlängerung Kegelhalter	46,70
07	710972	1	Guida chiodo	Rivet guide	Guide clou	Nietführung	7,80
B	72A00210		Testa prolungata 210 mm	Extended head 210 mm	Tête allongée 210 mm	Verlängerte Köpfe 210 mm	

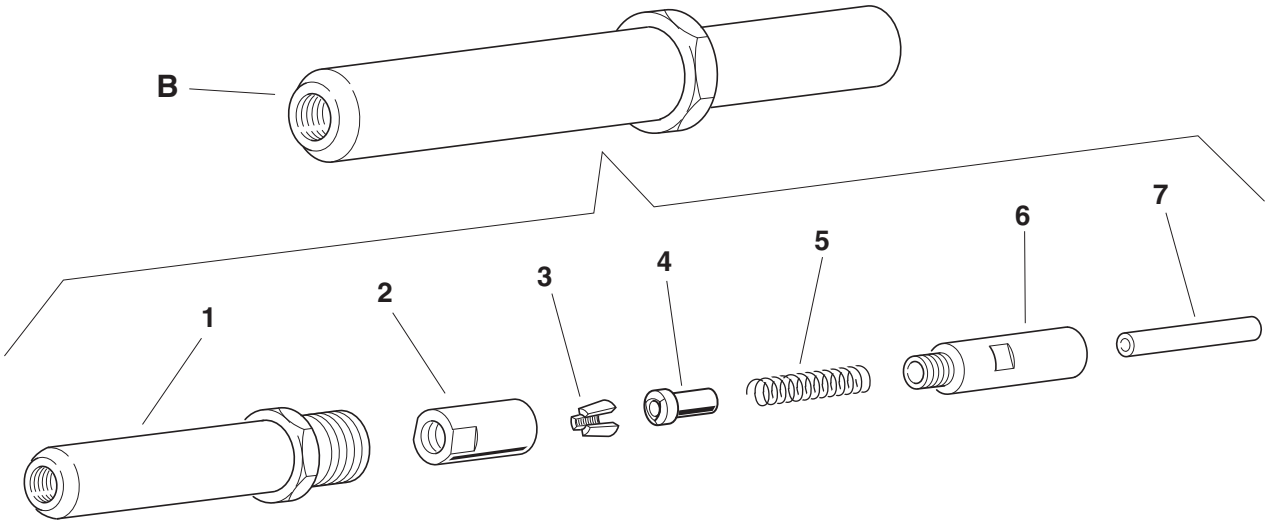

RIVETTI E RIVETTATRICI

TESTA PROLUNGATA **210 mm**
EXTENDED HEAD **210 mm**
TETE ALLONGEE **210 mm**
VERLÄNGERTER KÖPF **210 mm**

N°	COD.	Qt.	DESCRIZIONE	DESCRIPTION	DESCRIPTION	BESCHREIBUNG	(€) x1
RAC 83/90 - RAC 83/95 - RAC 83 AX - RAC 150 AX (210 mm)							
01	**710710**	**1**	Cannotto porta ugello	Sleeve carrying nozzle	Tube porte buse	Düsenträger	**77,90**
02	**710431**	**1**	Cono porta morsetti	Clamps holding cone	Cône porte-mors	Spannbackenhalterkegel	**16,40**
03	**710011**	**3**	Morsetto	Clamp	Mor	Spannbacken	**3,30**
06	**711333**	**1**	Prolunga testa porta cono	Cone holder head extension	Rallonge tête porte-cône	Kegelkopfverlängerungsstück	**50,60**
07	**710972**	**1**	Guida chiodo	Rivet guide	Guide clou	Nietführung	**7,80**
B	**721333**		Testa prolungata 210 mm	Extended head 210 mm	Tête allongée 210 mm	Verlängerte Köpfe 210 mm	
KITA	**740544**		**Kit Apri morsetti**	**Clamps opener kit**	**Kit ouvre-mors**	**Kit Spannbackenöffner**	**5,50**
04A	710544	1	Apri morsetti	Clamps opener	Ouvre-mors	Spannbackenöffner	
05A	710515	1	Molla	Spring	Ressort	Feder	

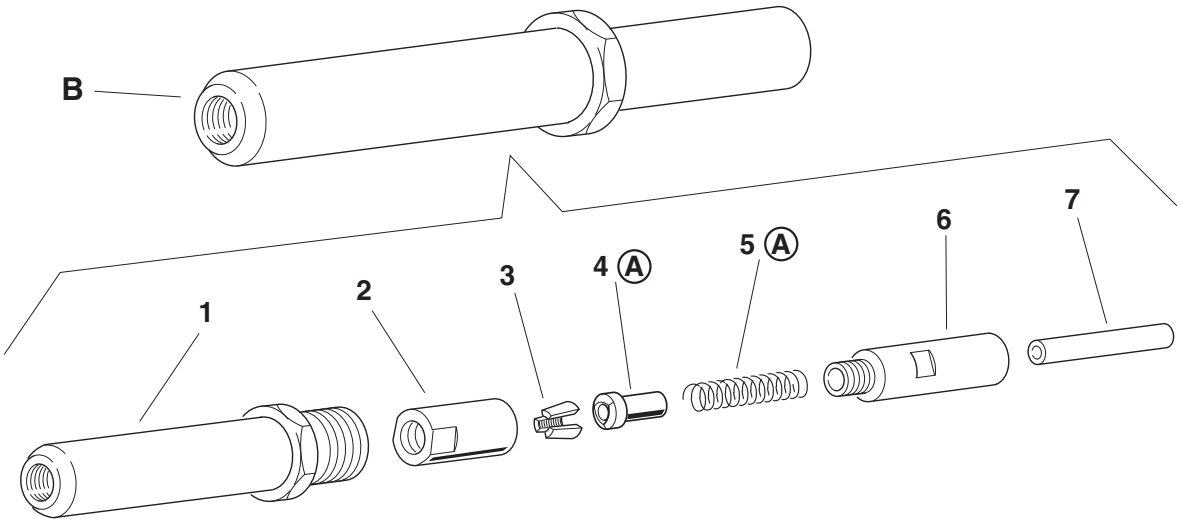

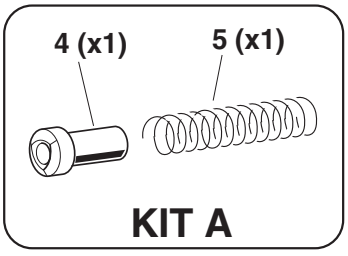

N°	COD.	Qt.	DESCRIZIONE	DESCRIPTION	DESCRIPTION	BESCHREIBUNG	(€) x1
RAC 165 (130 mm)							
01	711922	1	Cannotto porta ugello	Sleeve carrying nozzle	Tube porte buse	Düsenträger	102,80
02	710562	1	Cono porta morsetti	Clamps holding cone	Cône porte-mors	Spannbackenhalterkegel	15,60
03	71345507	3	Morsetto alta prestazione	High-performance clamp	Mor haute résistance	Hochleistungsspannbacken	6,20
04	710849	1	Apri morsetti	Clamps opener	Ouvre-mors	Spannbackenöffner	4,30
05	710853	1	Molla	Spring	Ressort	Feder	0,60
06	711921	1	Prolunga testa porta cono	Cone holder head extension	Rallonge tête porte-cône	Kegelkopfverlängerungsstück	90,40
07	711920	1	Guida chiodo	Rivet guide	Guide clou	Nietführung	12,50
B	721921		Testa prolungata 130 mm	Extended head 130 mm	Tête allongée 130 mm	Verlängerte Köpfe 130 mm	
RAC 171 - RAC 3000 EB 640 (130 mm)							
01	713357	1	Cannotto porta ugello	Sleeve carrying nozzle	Tube porte buse	Düsenträger	110,60
02	710562	1	Cono porta morsetti	Clamps holding cone	Cône porte-mors	Spannbackenhalterkegel	15,60
03	71345507	3	Morsetto alta prestazione	High-performance clamp	Mor haute résistance	Hochleistungsspannbacken	6,20
04	711270	1	Apri morsetti	Clamps opener	Ouvre-mors	Spannbackenöffner	6,00
05	710853	1	Molla	Spring	Ressort	Feder	0,60
06	713358	1	Prolunga testa porta cono	Cone holder head extension	Rallonge tête porte-cône	Kegelkopfverlängerungsstück	97,40
07	711920	1	Guida chiodo	Rivet guide	Guide clou	Nietführung	12,50
B	723358		Testa prolungata 130 mm	Extended head 130 mm	Tête allongée 130 mm	Verlängerte Köpfe 130 mm	
RAC 180 - RAC 181 - RAC 182 - RAC 230 - RAC 2200 EB 500 (130 mm)							
01	711315	1	Cannotto porta ugello	Sleeve carrying nozzle	Tube porte buse	Düsenträger	89,60
02	710859	1	Cono porta morsetti	Clamps holding cone	Cône porte-mors	Spannbackenhalterkegel	15,00
03	71345507	3	Morsetto alta prestazione	High-performance clamp	Mor haute résistance	Hochleistungsspannbacken	6,20
04	710849	1	Apri morsetti	Clamps opener	Ouvre-mors	Spannbackenöffner	4,30
05	710853	1	Molla	Spring	Ressort	Feder	0,60
06	711314	1	Prolunga testa porta cono	Cone holder head extension	Rallonge tête porte-cône	Kegelkopfverlängerungsstück	43,60
07	710972	1	Guida chiodo	Rivet guide	Guide clou	Nietführung	7,80
B	721314		Testa prolungata 130 mm	Extended head 130 mm	Tête allongée 130 mm	Verlängerte Köpfe 130 mm	
RAC 185 (130 mm)							
01	711315	1	Cannotto porta ugello	Sleeve carrying nozzle	Tube porte buse	Düsenträger	89,60
02	710859	1	Cono porta morsetti	Clamps holding cone	Cône porte-mors	Spannbackenhalterkegel	15,00
03	71345507	3	Morsetto alta prestazione	High-performance clamp	Mor haute résistance	Hochleistungsspannbacken	6,20
04	710849	1	Apri morsetti	Clamps opener	Ouvre-mors	Spannbackenöffner	4,30
05	711158	1	Molla	Spring	Ressort	Feder	0,60
06	71345931	1	Prolunga porta cono	Cone holder extension	Rallonge porte-cône	Verlängerung Kegelhalter	46,70
07	710972	1	Guida chiodo	Rivet guide	Guide clou	Nietführung	7,80
B	72A00211		Testa prolungata 130 mm	Extended head 130 mm	Tête allongée 130 mm	Verlängerte Köpfe 130 mm	
EB 300 / 310 / 311 (130 mm)							
01	71345350	1	Cannotto porta ugello	Sleeve carrying nozzle	Tube porte buse	Düsenträger	91,90
02	710859	1	Cono porta morsetti	Clamps holding cone	Cône porte-mors	Spannbackenhalterkegel	15,00
03	71345507	3	Morsetto alta prestazione	High-performance clamp	Mor haute résistance	Hochleistungsspannbacken	6,20
04	710849	1	Apri morsetti	Clamps opener	Ouvre-mors	Spannbackenöffner	4,30
05	711158	1	Molla	Spring	Ressort	Feder	0,60
06	713346	1	Prolunga testa porta cono	Cone holder head extension	Rallonge tête porte-cône	Kegelkopfverlängerungsstück	86,50
07	713096	1	Guida chiodo	Rivet guide	Guide clou	Nietführung	41,30
B	723346		Testa prolungata 130 mm	Extended head 130 mm	Tête allongée 130 mm	Verlängerte Köpfe 130 mm	

TESTA PROLUNGATA **60 mm**
EXTENDED HEAD **60 mm**
TETE ALLONGEE **60 mm**
VERLÄNGERTER KÖPF **60 mm**

N°	COD.	Qt.	DESCRIZIONE	DESCRIPTION	DESCRIPTION	BESCHREIBUNG	(€) x1
EB 300 / 310 / 311 (60 mm)							
01	71345349	1	Cannotto porta ugello	Sleeve carrying nozzle	Tube porte buse	Düsenträger	17,90
02	710859	1	Cono porta morsetti	Clamps holding cone	Cône porte-mors	Spannbackenhalterkegel	15,00
03	71345507	3	Morsetto alta prestazione	High-performance clamp	Mor haute résistance	Hochleistungsspannbacken	6,20
04	710849	1	Apri morsetti	Clamps opener	Ouvre-mors	Spannbackenöffner	4,30
05	711158	1	Molla	Spring	Ressort	Feder	0,60
06	713097	1	Prolunga testa porta cono	Cone holder head extension	Rallonge tête porte-cône	Kegelkopfverlängerungsstück	81,80
07	713096	1	Guida chiodo	Rivet guide	Guide clou	Nietführung	41,30
B	723097		Testa prolungata 60 mm	Extended head 60 mm	Tête allongée 60 mm	Verlängerte Köpfe 60 mm	

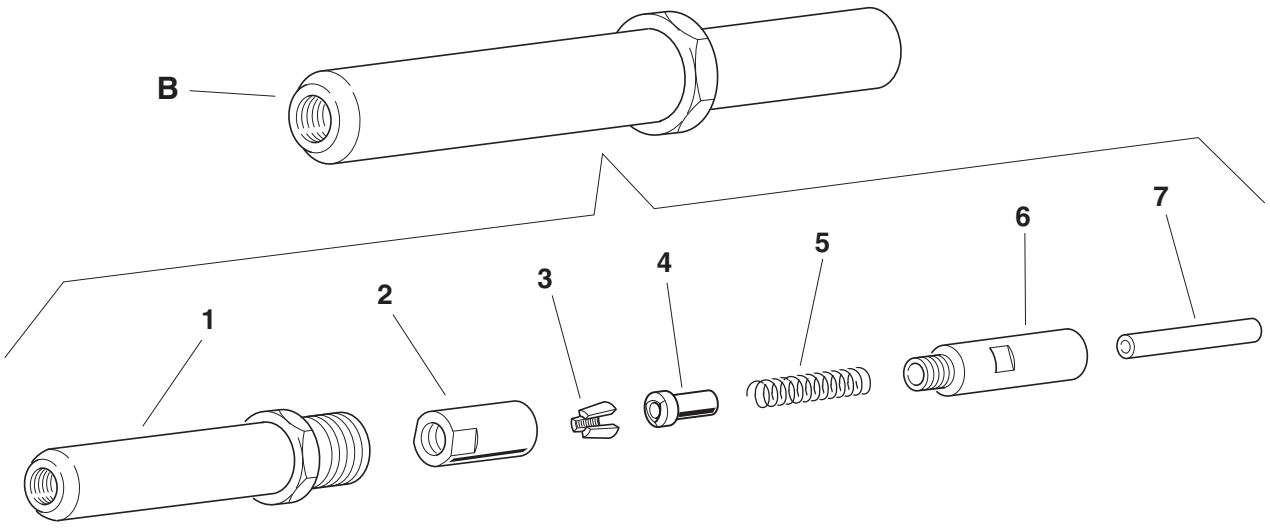

TESTA PROLUNGATA **130 mm**
EXTENDED HEAD **130 mm**
TETE ALLONGEE **130 mm**
VERLÄNGERTER KÖPF **130 mm**

N°	COD.	Qt.	DESCRIZIONE	DESCRIPTION	DESCRIPTION	BESCHREIBUNG	(€) x1
RAC 83/90 - RAC 83/95 - RAC 83 AX - RAC 150 AX (130 mm)							
01	**710711**	**1**	Cannotto porta ugello	Sleeve carrying nozzle	Tube porte buse	Düsenträger	**58,40**
02	**710431**	**1**	Cono porta morsetti	Clamps holding cone	Cône porte-mors	Spannbackenhalterkegel	**16,40**
03	**710011**	**3**	Morsetto	Clamp	Mor	Spannbacken	**3,30**
06	**711334**	**1**	Prolunga testa porta cono	Cone holder head extension	Rallonge tête porte-cône	Kegelkopfverlängerungsstück	**43,60**
07	**710972**	**1**	Guida chiodo	Rivet guide	Guide clou	Nietführung	**7,80**
B	**721334**		Testa prolungata 130 mm	Extended head 130 mm	Tête allongée 130 mm	Verlängerte Köpfe 130 mm	
KITA	**740544**		**Kit Apri morsetti**	**Clamps opener kit**	**Kit ouvre-mors**	**Kit Spannbackenöffner**	**5,50**
04A	710544	1	Apri morsetti	Clamps opener	Ouvre-mors	Spannbackenöffner	
05A	710515	1	Molla	Spring	Ressort	Feder	

RAC 210 - RAC 211 (130 mm)							
01	**711891**	**1**	Cannotto porta ugello	Sleeve carrying nozzle	Tube porte buse	Düsenträger	**89,60**
02	**711718**	**1**	Cono porta morsetti	Clamps holding cone	Cône porte-mors	Spannbackenhalterkegel	**13,10**
03	**711778**	**2**	Morsetto	Clamp	Mor	Spannbacken	**9,00**
06	**711890**	**1**	Prolunga testa porta cono	Cone holder head extension	Rallonge tête porte-cône	Kegelkopfverlängerungsstück	**77,10**
07	**711889**	**1**	Guida chiodo	Rivet guide	"Guide clou	Nietführung	**77,10**
B	**721890**		Testa prolungata 130 mm	Extended head 130 mm	Tête allongée 130 mm	Verlängerte Köpfe 130 mm	
KITA	**741717**		**Kit Apri morsetti**	**Clamps opener kit**	**Kit ouvre-mors**	**Kit Spannbackenöffner**	**6,50**
04A	711717	1	Apri morsetti	Clamps opener	Ouvre-mors	Spannbackenöffner	
05A	711716	1	Molla	Spring	Ressort	Feder	

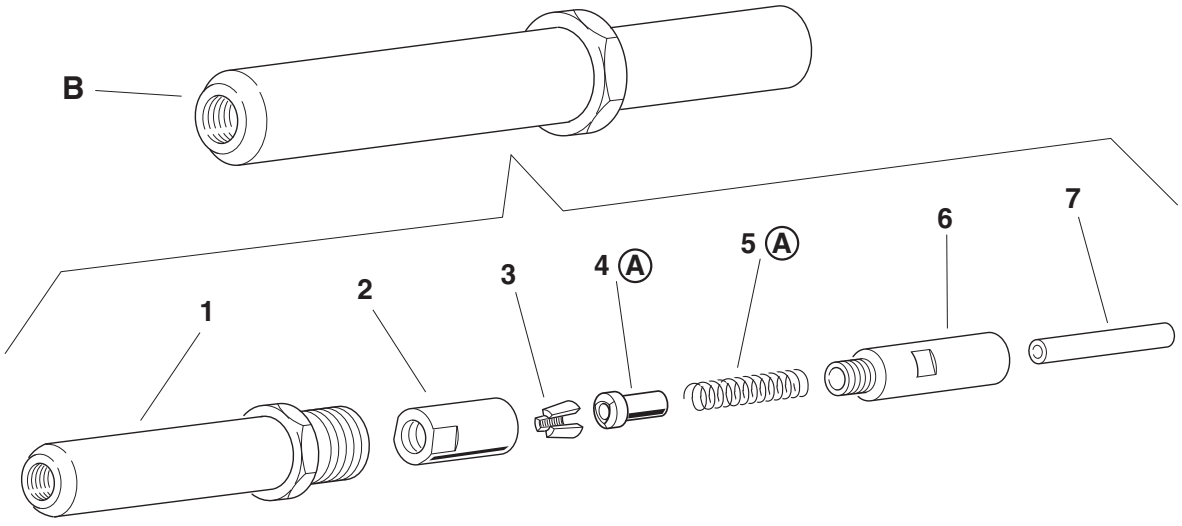

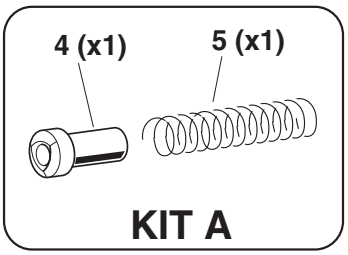

FAR BOLOGNA ITALY
RIVETTI E RIVETTATRICI

TESTE PROLUNGATE A SEZIONE RIDOTTA **35 mm**
EXTENDED HEADS WITH REDUCED SECTION **35 mm**
TÊTES ALLONGÉES AVEC SECTION RÉDUITE **35 mm**
VERLÄNGERTE KÖPFE MIT VERKLEINERTEM QUERSCHNITT **35 mm**

TESTE PROLUNGATE A SEZIONE RIDOTTA **60 mm**
EXTENDED HEADS WITH REDUCED SECTION **60 mm**
TÊTES ALLONGÉES AVEC SECTION RÉDUITE **60 mm**
VERLÄNGERTE KÖPFE MIT VERKLEINERTEM QUERSCHNITT **60 mm**

N°	COD.	Qt.	DESCRIZIONE	DESCRIPTION	DESCRIPTION	BESCHREIBUNG	(€) x1
EB 310 / 311 (35 mm)							
01	**710953**	**1**	Cannotto porta ugello	Sleeve carrying nozzle	Tube porte buse	Düsenträger	**43,60**
02	**710250**	**1**	Ghiera	Ring nut	Bague	Nutmutter	**2,90**
03	**710950**	**1**	Cono porta morsetti	Clamps holding cone	Cône porte-mors	Spannbackenhalterkegel	**9,30**
04	**711778**	**2**	Morsetto	Clamp	Mor	Spannbacken	**9,00**
05	**712161**	**1**	Apri morsetti	Clamps opener	Ouvre-mors	Spannbackenöffner	**7,20**
06	**710052**	**1**	Molla	Spring	Ressort	Feder	**0,60**
07	**71345854**	**1**	Prolunga albero	Shaft extension	Rallonge arbre	Wellenverlängerungsstück	**112,90**
08	**711873**	**1**	Guida chiodo	Rivet guide	Guide clou	Nietführung	**5,80**
09	**71345698**	**1**	Cannotto esagonale	Hexagonal sleeve	Tube hexagonal	Sechskantmuffe	**70,90**
A	**72A00186**		Testa prolungata a sezione ridotta 35 mm	Extended head with reduced section 35 mm	Tête allongée avec section réduite 35 mm	Verlängerter Kopf mit verkleinertem Querschnitt 35 mm	
EB 310 / 311 (60 mm)							
01	**711131**	**1**	Cannotto porta ugello	Sleeve carrying nozzle	Tube porte buse	Düsenträger	**45,20**
02	**710250**	**1**	Ghiera	Ring nut	Bague	Nutmutter	**2,90**
03	**710950**	**1**	Cono porta morsetti	Clamps holding cone	Cône porte-mors	Spannbackenhalterkegel	**9,30**
04	**711778**	**2**	Morsetto	Clamp	Mor	Spannbacken	**9,00**
05	**712161**	**1**	Apri morsetti	Clamps opener	Ouvre-mors	Spannbackenöffner	**7,20**
06	**710052**	**1**	Molla	Spring	Ressort	Feder	**0,60**
07	**71345685**	**1**	Prolunga albero	Shaft extension	Rallonge arbre	Wellenverlängerungsstück	**130,90**
08	**711873**	**1**	Guida chiodo	Rivet guide	Guide clou	Nietführung	**5,80**
09	**71345698**	**1**	Cannotto esagonale	Hexagonal sleeve	Tube hexagonal	Sechskantmuffe	**70,90**
A	**72A00162**		Testa prolungata a sezione ridotta 60 mm	Extended head with reduced section 60 mm	Tête allongée avec section réduite 60 mm	Verlängerter Kopf mit verkleinertem Querschnitt 60 mm	
KITA	**74000067**		**Kit Ugello per testa sezione ridotta S-Tifar / X-Tifar ø 5,2**	**Nozzle head with reduced section S-Tifar / X-Tifar ø 5,2 kit**	**Kit buse tête avec section réduite S-Tifar / X-Tifar ø 5,2**	**Kit Mundstück Köpfe mit verkleinertem Querschnitt S / X-Trifar ø 5,2**	**35,40**
10A	71345651	1	Ugello per rivetto S / X-Trifar ø 5,2	Nozzle for rivetS / X-Trifar ø 5,2	Buse pour rivets S / X-Trifar ø 5,2	Mundstück für Nieten S / X-Trifar ø 5,2	
11A	71345956	2	Morsetto per S / X-Trifar ø 5,2	Clamp for S-Trifar / X-Trifar ø 5,2	Mor pour S-Trifar / X-Trifar ø 5,2	Spannbacken für S-Trifar / X-Trifar ø 5,2	
B	**717012**		Ugello per rivetto ø 2,4 / 3	Nozzle for rivet ø 2,4 / 3	Buse pour rivets ø 2,4 / 3	Mundstück für Nieten ø 2,4 / 3	**2,50**
C	**717013**		Ugello per rivetto ø 3,5 / 4	Nozzle for rivet ø 3,5 / 4	Buse pour rivets ø 3,5 / 4	Mundstück für Nieten ø 3,5 / 4	**2,50**
D	**717014**		Ugello per rivetto ø 5 All.	Nozzle for rivet ø 5 All.	Buse pour rivets ø 5 All.	Mundstück für Nieten ø 5 All.	**2,50**

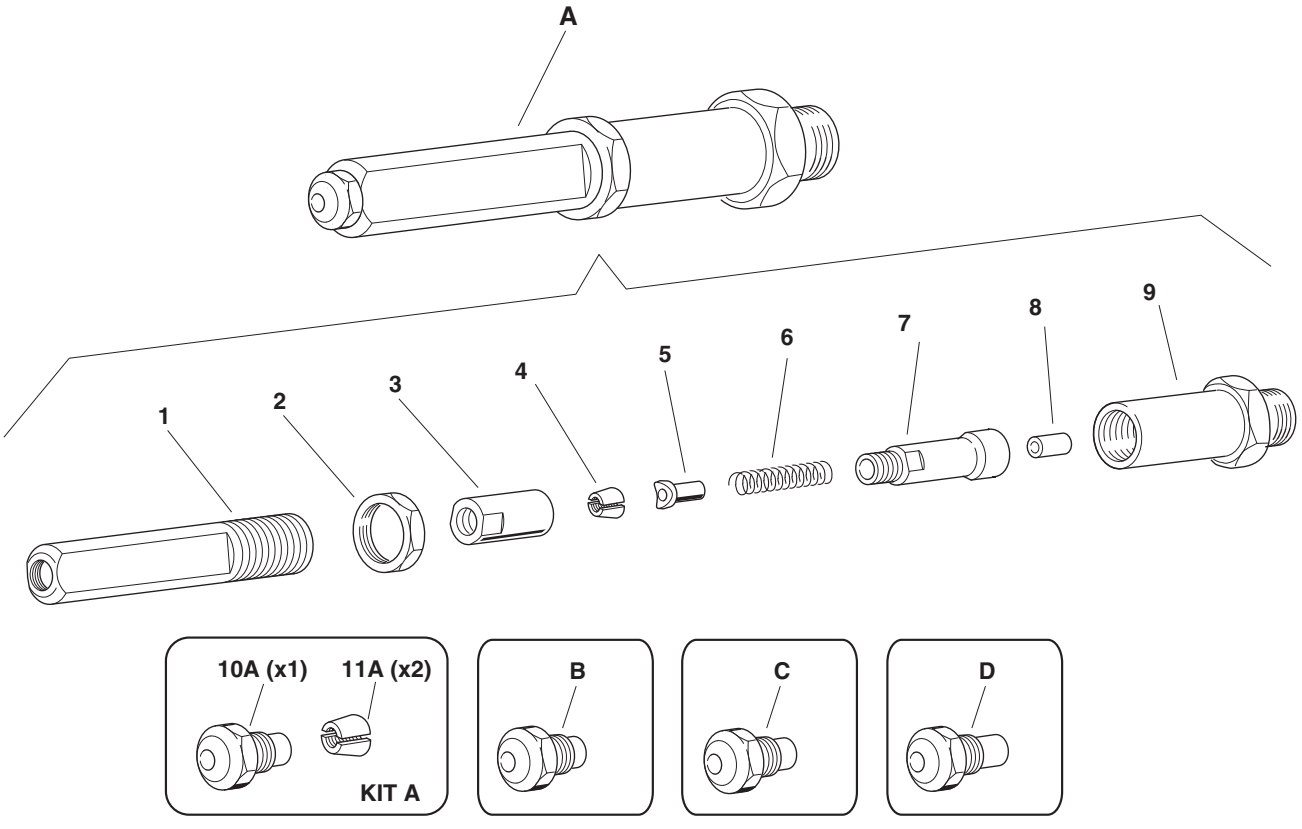

TESTE PROLUNGATE A SEZIONE RIDOTTA **35 mm**
EXTENDED HEADS WITH REDUCED SECTION **35 mm**
TÊTES ALLONGÉES AVEC SECTION RÉDUITE **35 mm**
VERLÄNGERTE KÖPFE MIT VERKLEINERTEM QUERSCHNITT **35 mm**

N°	COD.	Qt.	DESCRIZIONE	DESCRIPTION	DESCRIPTION	BESCHREIBUNG	(€) x1
RAC 83/90 - RAC 83/95 - RAC 83 AX - RAC 150 AX (35 mm)							
01	717012	1	Ugello per rivetto ø 2,4 / 3	Nozzle for rivet ø 2,4 / 3	Buse pour rivets ø 2,4 / 3	Mundstück für Nieten ø 2,4 / 3	2,50
02	717013	1	Ugello per rivetto ø 3,5 / 4	Nozzle for rivet ø 3,5 / 4	Buse pour rivets ø 3,5 / 4	Mundstück für Nieten ø 3,5 / 4	2,50
03	717014	1	Ugello per rivetto ø 5 All.	Nozzle for rivet ø 5 All.	Buse pour rivets ø 5 All.	Mundstück für Nieten ø 5 All.	2,50
04	710953	1	Cannotto porta ugello	Sleeve carrying nozzle	Tube porte buse	Düsenträger	43,60
05	710250	1	Ghiera	Ring nut	Bague	Nutmutter	2,90
06	710950	1	Cono porta morsetti	Clamps holding cone	Cône porte-mors	Spannbackenhalterkegel	9,30
07	711778	2	Morsetto	Clamp	Mor	Spannbacken	9,00
08	712161	1	Apri morsetti	Clamps opener	Ouvre-mors	Spannbackenöffner	7,20
09	710500	1	Molla	Spring	Ressort	Feder	2,10
10	710952	1	Prolunga albero	Shaft extension	Rallonge arbre	Wellenverlängerungsstück	65,40
11	711480	1	Guida chiodo	Rivet guide	Guide clou	Nietführung	3,60
12	710951	1	Cannotto esagonale	Hexagonal sleeve	Tube hexagonal	Sechskantmuffe	47,50
A	720951		Testa prolungata a sezione ridotta 35 mm	Extended head with reduced section 35 mm	Tête allongée avec section réduite 35 mm	Verlängerter Kopf mit verkleinertem Querschnitt 35 mm	
RAC 180 - RAC 181 - RAC 182 - RAC 2200 eb 500 (35 mm)							
01	717012	1	Ugello per rivetto ø 2,4 / 3	Nozzle for rivet ø 2,4 / 3	Buse pour rivets ø 2,4 / 3	Mundstück für Nieten ø 2,4 / 3	2,50
02	717013	1	Ugello per rivetto ø 3,5 / 4	Nozzle for rivet ø 3,5 / 4	Buse pour rivets ø 3,5 / 4	Mundstück für Nieten ø 3,5 / 4	2,50
03	717014	1	Ugello per rivetto ø 5 All.	Nozzle for rivet ø 5 All.	Buse pour rivets ø 5 All.	Mundstück für Nieten ø 5 All.	2,50
04	710953	1	Cannotto porta ugello	Sleeve carrying nozzle	Tube porte buse	Düsenträger	43,60
05	710250	1	Ghiera	Ring nut	Bague	Nutmutter	2,90
06	710950	1	Cono porta morsetti	Clamps holding cone	Cône porte-mors	Spannbackenhalterkegel	9,30
07	711778	2	Morsetto	Clamp	Mor	Spannbacken	9,00
08	712161	1	Apri morsetti	Clamps opener	Ouvre-mors	Spannbackenöffner	7,20
09	710500	1	Molla	Spring	Ressort	Feder	2,10
10	710952	1	Prolunga albero	Shaft extension	Rallonge arbre	Wellenverlängerungsstück	65,40
11	711873	1	Guida chiodo	Rivet guide	Guide clou	Nietführung	5,80
12	71345955	1	Cannotto	Sleeve	Tube	Röhrchen	47,50
A	721876		Testa prolungata a sezione ridotta 35 mm	Extended head with reduced section 35 mm	Tête allongée avec section réduite 35 mm	Verlängerter Kopf mit verkleinertem Querschnitt 35 mm	
RAC 185 (35 mm)							
01	717012	1	Ugello per rivetto ø 2,4 / 3	Nozzle for rivet ø 2,4 / 3	Buse pour rivets ø 2,4 / 3	Mundstück für Nieten ø 2,4 / 3	2,50
02	717013	1	Ugello per rivetto ø 3,5 / 4	Nozzle for rivet ø 3,5 / 4	Buse pour rivets ø 3,5 / 4	Mundstück für Nieten ø 3,5 / 4	2,50
03	717014	1	Ugello per rivetto ø 5 All.	Nozzle for rivet ø 5 All.	Buse pour rivets ø 5 All.	Mundstück für Nieten ø 5 All.	2,50
04	710953	1	Cannotto porta ugello	Sleeve carrying nozzle	Tube porte buse	Düsenträger	43,60
05	710250	1	Ghiera	Ring nut	Bague	Nutmutter	2,90
06	710950	1	Cono porta morsetti	Clamps holding cone	Cône porte-mors	Spannbackenhalterkegel	9,30
07	711778	2	Morsetto	Clamp	Mor	Spannbacken	9,00
08	712161	1	Apri morsetti	Clamps opener	Ouvre-mors	Spannbackenöffner	7,20
09	710052	1	Molla	Spring	Ressort	Feder	0,60
10	71345932	1	Prolunga porta cono	Cone holder extension	Rallonge porte-cône	Verlängerung Kegelhalter	65,40
11	711873	1	Guida chiodo	Rivet guide	Guide clou	Nietführung	5,80
12	71345955	1	Cannotto	Sleeve	Tube	Röhrchen	47,50
A	72A00212		Testa prolungata a sezione ridotta 35 mm	Extended head with reduced section 35 mm	Tête allongée avec section réduite 35 mm	Verlängerter Kopf mit verkleinertem Querschnitt 35 mm	

TESTE PROLUNGATE A SEZIONE RIDOTTA **35 mm**
EXTENDED HEADS WITH REDUCED SECTION **35 mm**
TÊTES ALLONGÉES AVEC SECTION RÉDUITE **35 mm**
VERLÄNGERTE KÖPFE MIT VERKLEINERTEM QUERSCHNITT **35 mm**

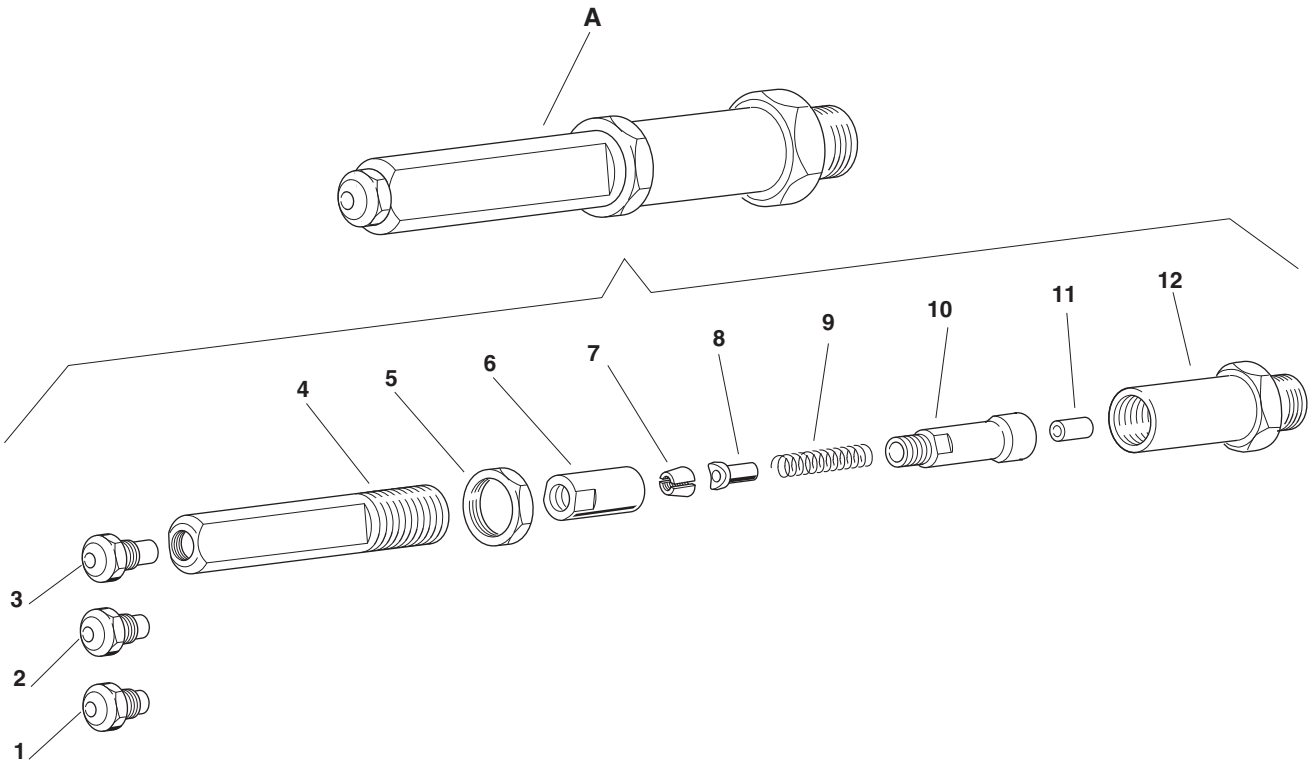

N°	COD.	Qt.	DESCRIZIONE	DESCRIPTION	DESCRIPTION	BESCHREIBUNG	(€) x1
RAC 83/90 - RAC 83/95 - RAC 83 AX - RAC 150 AX (60 mm)							
01	717012	1	Ugello per rivetto ø 2,4 / 3	Nozzle for rivet ø 2,4 / 3	Buse pour rivets ø 2,4 / 3	Mundstück für Nieten ø 2,4 / 3	2,50
02	717013	1	Ugello per rivetto ø 3,5 / 4	Nozzle for rivet ø 3,5 / 4	Buse pour rivets ø 3,5 / 4	Mundstück für Nieten ø 3,5 / 4	2,50
03	717014	1	Ugello per rivetto ø 5 All.	Nozzle for rivet ø 5 All.	Buse pour rivets ø 5 All.	Mundstück für Nieten ø 5 All.	2,50
04	711131	1	Cannotto porta ugello	Sleeve carrying nozzle	Tube porte buse	Düsenträger	45,20
05	710250	1	Ghiera	Ring nut	Bague	Nutmutter	2,90
06	710950	1	Cono porta morsetti	Clamps holding cone	Cône porte-mors	Spannbackenhalterkegel	9,30
07	711778	2	Morsetto	Clamp	Mor	Spannbacken	9,00
08	712161	1	Apri morsetti	Clamps opener	Ouvre-mors	Spannbackenöffner	7,20
09	710500	1	Molla	Spring	Ressort	Feder	2,10
10	711132	1	Prolunga albero	Shaft extension	Rallonge arbre	Wellenverlängerungsstück	74,00
11	711480	1	Guida chiodo	Rivet guide	Guide clou	Nietführung	3,60
12	710951	1	Cannotto esagonale	Hexagonal sleeve	Tube hexagonal	Sechskantmuffe	47,50
A	721856		Testa prolungata a sezione ridotta 60 mm	Extended head with reduced section 60 mm	Tête allongée avec section réduite 60 mm	Verlängerter Kopf mit verkleinertem Querschnitt 60 mm	
RAC 180 - RAC 181 - RAC 182 - RAC 2200 EB 500 (60 mm)							
01	717012	1	Ugello per rivetto ø 2,4 / 3	Nozzle for rivet ø 2,4 / 3	Buse pour rivets ø 2,4 / 3	Mundstück für Nieten ø 2,4 / 3	2,50
02	717013	1	Ugello per rivetto ø 3,5 / 4	Nozzle for rivet ø 3,5 / 4	Buse pour rivets ø 3,5 / 4	Mundstück für Nieten ø 3,5 / 4	2,50
03	717014	1	Ugello per rivetto ø 5 All.	Nozzle for rivet ø 5 All.	Buse pour rivets ø 5 All.	Mundstück für Nieten ø 5 All.	2,50
04	711131	1	Cannotto porta ugello	Sleeve carrying nozzle	Tube porte buse	Düsenträger	45,20
05	710250	1	Ghiera	Ring nut	Bague	Nutmutter	2,90
06	710950	1	Cono porta morsetti	Clamps holding cone	Cône porte-mors	Spannbackenhalterkegel	9,30
07	711778	2	Morsetto	Clamp	Mor	Spannbacken	9,00
08	712161	1	Apri morsetti	Clamps opener	Ouvre-mors	Spannbackenöffner	7,20
09	710500	1	Molla	Spring	Ressort	Feder	2,10
10	711132	1	Prolunga albero	Shaft extension	Rallonge arbre	Wellenverlängerungsstück	74,00
11	711873	1	Guida chiodo	Rivet guide	Guide clou	Nietführung	5,80
12	71345955	1	Cannotto	Sleeve	Tube	Röhrchen	47,50
A	721877		Testa prolungata a sezione ridotta 60 mm	Extended head with reduced section 60 mm	Tête allongée avec section réduite 60 mm	Verlängerter Kopf mit verkleinertem Querschnitt 60 mm	
RAC 185 (60 mm)							
01	717012	1	Ugello per rivetto ø 2,4 / 3	Nozzle for rivet ø 2,4 / 3	Buse pour rivets ø 2,4 / 3	Mundstück für Nieten ø 2,4 / 3	2,50
02	717013	1	Ugello per rivetto ø 3,5 / 4	Nozzle for rivet ø 3,5 / 4	Buse pour rivets ø 3,5 / 4	Mundstück für Nieten ø 3,5 / 4	2,50
03	717014	1	Ugello per rivetto ø 5 All.	Nozzle for rivet ø 5 All.	Buse pour rivets ø 5 All.	Mundstück für Nieten ø 5 All.	2,50
04	711131	1	Cannotto porta ugello	Sleeve carrying nozzle	Tube porte buse	Düsenträger	45,20
05	710250	1	Ghiera	Ring nut	Bague	Nutmutter	2,90
06	710950	1	Cono porta morsetti	Clamps holding cone	Cône porte-mors	Spannbackenhalterkegel	9,30
07	711778	2	Morsetto	Clamp	Mor	Spannbacken	9,00
08	712161	1	Apri morsetti	Clamps opener	Ouvre-mors	Spannbackenöffner	7,20
09	710052	1	Molla	Spring	Ressort	Feder	0,60
10	71345933	1	Prolunga porta cono	Cone holder extension	Rallonge porte-cône	Verlängerung Kegelhalter	74,00
11	711873	1	Guida chiodo	Rivet guide	Guide clou	Nietführung	5,80
12	71345955	1	Cannotto	Sleeve	Tube	Röhrchen	47,50
A	72A00213		Testa prolungata a sezione ridotta 60 mm	Extended head with reduced section 60 mm	Tête allongée avec section réduite 60 mm	Verlängerter Kopf mit verkleinertem Querschnitt 60 mm	

TESTE PROLUNGATE A SEZIONE RIDOTTA **60 mm**
EXTENDED HEADS WITH REDUCED SECTION **60 mm**
TÊTES ALLONGÉES AVEC SECTION RÉDUITE **60 mm**
VERLÄNGERTE KÖPFE MIT VERKLEINERTEM QUERSCHNITT **60 mm**

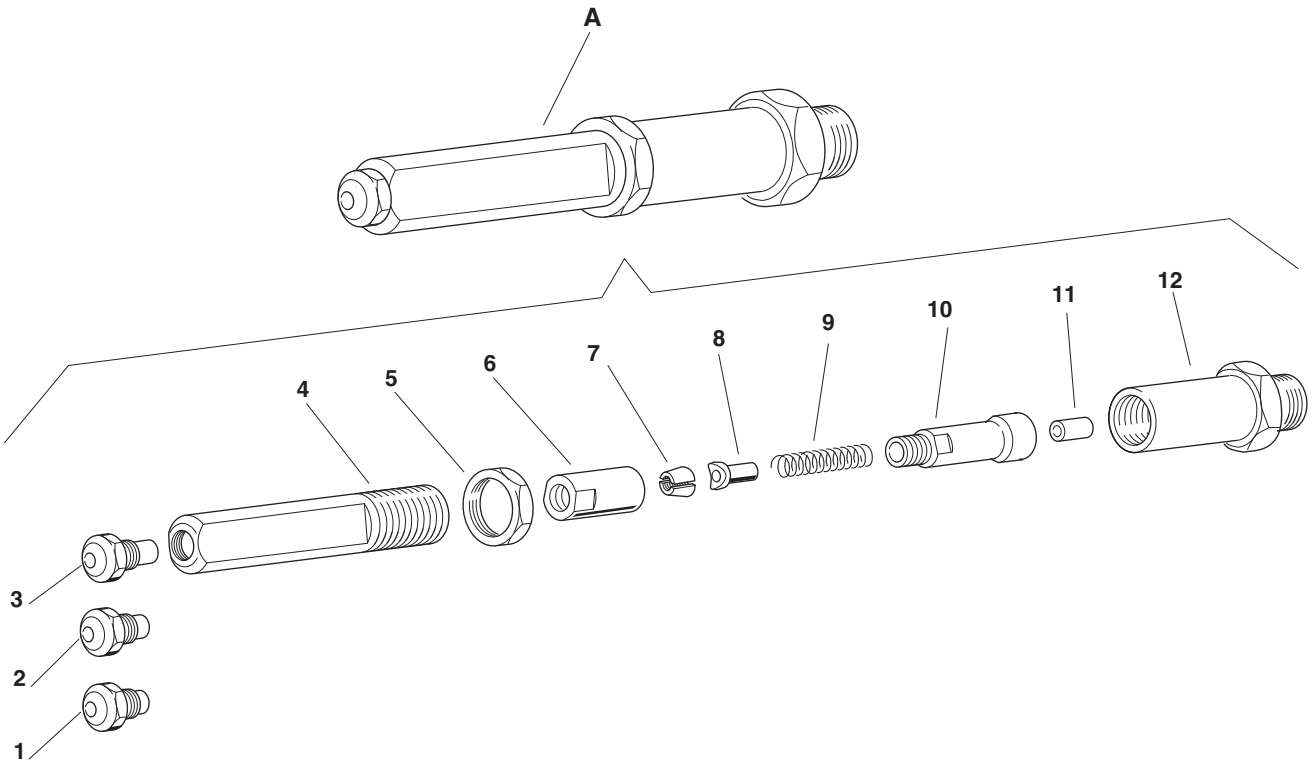

Codice Code Code Kode	ø	U1 - Ugello per rivetto - Nozzle for rivet - Buse pour rivet - Mundstück für Nieten	(€) x1
RAC 210 - RAC 211 - K1 - TESTA ANGOLARE / ANGLE HEAD / TÊTE ANGULAIRE /WINKELKOPF			
719016	7	ø 2,5 ÷ 3,2	7,00
719017	7	ø 3,5 ÷ 4	7,00
719018	7,5	ø 5	7,00
K5/96 - K14 - K20/95 - K25 - K39 - RAC 83 - RAC 171 RAC 180 - RAC 181 - RAC 182 - RAC 185 - RAC 230 - RAC 2200 - EB 310 - EB 311 - EB 500			
719007	7	ø 2,5 ÷ 3,2	7,00
719001	7	ø 3,5 ÷ 4	7,00
719002	8	ø 5	7,00
719003	9	ø 6 - ø 6,40 - 7,80	7,00
EB 400			
719007	7	ø 2,5 ÷ 3,2	7,00
719001	7	ø 3,5 ÷ 4	7,00
719002	8	ø 5	7,00
RAC 170 - RAC 170/C			
719019	8	ø 5	7,00
719021	9	ø 6 ÷ ø 6,40	7,00
719024	9	ø 7,80	7,00
RAC 171 - RAC 3000 - EB640			
719002	8	ø 5	7,00
719003	9	ø 6 - ø 6,40 - 7,80	7,00

U1

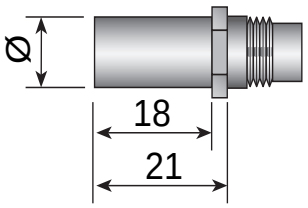

Codice Code Code Kode	ø	U2 - Ugello per rivetto - Nozzle for rivet - Buse pour rivet - Mundstück für Nieten	(€) x1
RAC 210 - RAC 211 - K1 - TESTA ANGOLARE / ANGLE HEAD / TÊTE ANGULAIRE /WINKELKOPF			
719010	7	ø 2,5 ÷ 3,2	7,00
719011	7	ø 3,5 ÷ 4	7,00
719012	7,5	ø 5 (All. - Alu.)	7,00
719013	7,5	ø 5 Acc./Steel/Acier/Stahl - solo / only / seulement / nur K2	7,00
K5/96 - K14 - K20/95 - K25 - K39 - RAC 83 - RAC 180 - RAC 181 - RAC 182 -RAC 185 - RAC 230 - RAC 2200 - EB 310 - EB 311 - EB 500			
719008	7	ø 2,5 ÷ 3,2	7,00
719004	7	ø 3,5 ÷ 4	7,00
719005	8	ø 5	7,00
719006	9	ø 6 - ø 6,40 - 7,80	7,00
EB 400			
719008	7	ø 2,5 ÷ 3,2	7,00
719004	7	ø 3,5 ÷ 4	7,00
719005	8	ø 5	7,00
RAC 170 - RAC 170/C			
719020	8	ø 5	7,00
719022	9	ø 6 ÷ ø 6,40	7,00
719023	9	ø 7,80	7,00
RAC 171 - RAC 3000 - EB 640			
719005	8	ø 5	7,00
719006	9	ø 6 - ø 6,40 - 7,80	7,00

U2

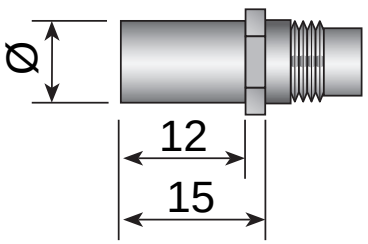

Codice Code Code Kode	Qt.	DESCRIZIONE	DESCRIPTION	DESCRIPTION	BESCHREIBUNG	(€) x1
RAC 230						
72000057	1	Kit contenitore chiodi	Nails container kit	Kit récupérateur de clous	Kit Behälter für Nägel	35,00

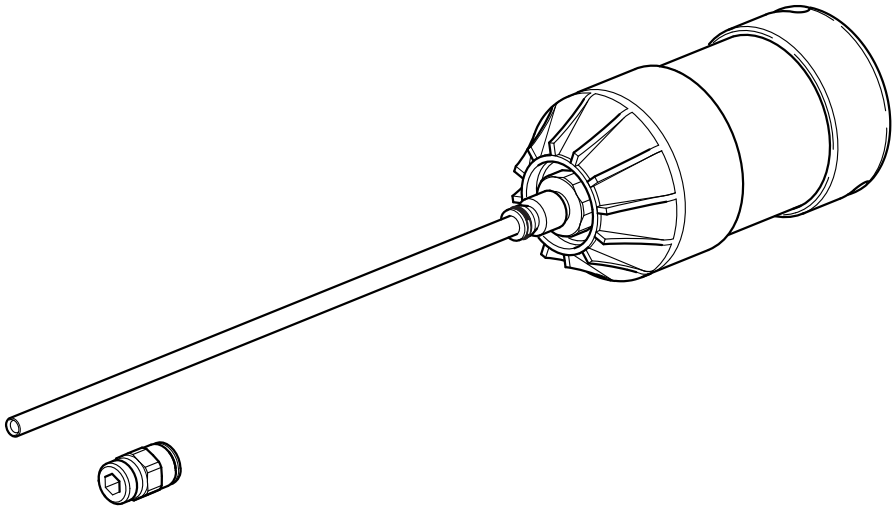

Codice Code Code Kode	A - Ø 4,8		(€) x1
	RAC 180 - RAC 181 - RAC 182 - RAC 2200 - EB 310 - EB 311 - UBR - RAC 230 - K20/95		
74000090	Kit per rivetti ad alte prestazioni Kit for high-performance rivets Kit pour rivets aveugles hautes performances Kit für Hochleistungsblindnieten	FARBOLT Ø 4,8	35,80
71345476	Morsetto per rivetti nr. 3 pezzi Clamp for rivet pieces No. 3 Mor pour rivets aveugles N° pcs. 3 Spannbacken für Blindniete -Nr. 3	FARBOLT Ø 4,8	5,80
717016	Ugello per rivetti nr. 1 pezzo Nozzle for rivets No. 1 Buse pour rivets N° pcs. 1 Mundstück für Nieten Teil-Nr. 1	FARBOLT Ø 4,8	12,50
717018	Ugello per rivetti nr. 1 pezzo Nozzle for rivets No. 1 Buse pour rivets N° pcs. 1 Mundstück für Nieten Teil-Nr. 1	Ø 4,8	6,00

Codice Code Code Kode	B - S-TRIFAR / X-TRIFAR		(€) x1
	Testa prolungata a sezione ridotta per Rivettatrice EB 311 - 310 Extended head with reduced section for tool EB 311 - 310 Tête allongée avec section rèduite pour outils de pose EB 311 - 310 Verlängerter köpfe mit verkleinertemquerschnitt für werkzeug EB 311 - 310		
71345651	Ugello per rivetto Nozzle for rivet Buse pour rivets Mundstück für Nieten	S-Trifar / X-Trifar ø 5,2	12,50
	EB 310 - EB 311 - EB 400 - RAC 180 - RAC 181 - RAC 182 - RAC 171 - RAC 2200 - RAC 3000 - K20/95 - K25 - K5/96		
71345652	Ugello per rivetto Nozzle for rivet Buse pour rivets Mundstück für Nieten	S-Trifar / X-Trifar ø 5,2	12,50

A

74000090

71345476

717016

717018

B

71345651

71345652

KJ45 - KJ45/S - KJ73 (TIRANTE / TIE ROD / TIRANT / GEWINDEDORN)				KJ45 - KJ45/S - KJ73 (TESTINA / HEAD / TÊTE / MUNDSTÜCK)		
	Codice Code Code Kode	d x l	(€) x1	Codice Code Code Kode	d x l	(€) x1
M 4	71C00479	Vite / Screw / Vis / Schraube TCEI M4 x 90 UNI 5931 CL. 12.9	5,50	71345385	Ø 8,5 x 25	58,40
M 5	71C00480	Vite / Screw / Vis / Schraube TCEI M5 x 100 UNI 5931 CL. 12.9	5,50	71345386	Ø 9,5 x 25	58,40
M 6	71C00481	Vite / Screw / Vis / Schraube TCEI M6 x 100 UNI 5931 CL. 12.9	5,50	71345387	Ø 11,5 x 25	58,40
M 8	71C00483	Vite / Screw / Vis / Schraube TCEI M8 x 100 UNI 5931 CL. 12.9	5,50	71345388	Ø 14,5 x25	58,40
M 4	71C00484	Vite / Screw / Vis / Schraube TCEI M4 x 120 UNI 5931 CL. 12.9	7,00	71345389	Ø 8,5 x 50	60,00
M 5	71C00485	Vite / Screw / Vis / Schraube TCEI M5 x 120 UNI 5931 CL. 12.9	7,00	71345390	Ø 9,5 x 50	60,00
M 6	71C00486	Vite / Screw / Vis / Schraube TCEI M6 x 120 UNI 5931 CL. 12.9	7,00	71345391	Ø 11,5 x 50	60,00
M 8	71C00487	Vite / Screw / Vis / Schraube TCEI M8 x 120 UNI 5931 CL. 12.9	7,00	71345392	Ø 14,5 x 50	60,00

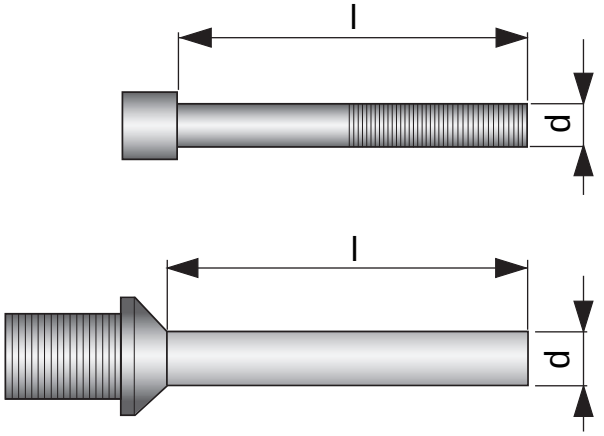

☞ WARNING - M8

(I) **NOTA :** richiede cod. **71345529**

(GB) **NOTE :** code **71345529** required

(F) **NOTE :** code nécessaire **71345529**

(D) **HINWEIS :** es erfordert Art. **71345529**

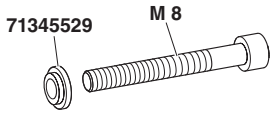

KJ60 (TIRANTE / TIE ROD / TIRANT / GEWINDEDORN)				KJ60 (TESTINA / HEAD / TÊTE / MUNDSTÜCK)		
	Codice Code Code Kode	d x l	(€) x1	Codice Code Code Kode	d x l	(€) x1
M 4	71345230	M 4 x 50	27,30	71345231	Ø 8,5 x 25	58,40
M 5	71345232	M 5 x 53	27,30	71345233	Ø 9,5 x 25	58,40
M 6	71345234	M 6 x 56	27,30	71345235	Ø 11,5 x 25	58,40
M 8	71345236	M 8 x 60	27,30	71345237	Ø 14,5 x 25	58,40
M 4	71345238	M 4 x 75	27,30	71345239	Ø 8,5 x 50	60,00
M 5	71345240	M 5 x 78	27,30	71345241	Ø 9,5 x 50	60,00
M 6	71345242	M 6 x 81	27,30	71345243	Ø 11,5 x 50	60,00
M 8	71345244	M 8 x 85	27,30	71345245	Ø 14,5 x 50	60,00

KJ40 - KJ70 (TIRANTE / TIE ROD / TIRANT / GEWINDEDORN)				KJ40 - KJ70 (TESTINA / HEAD / TÊTE / MUNDSTÜCK)		
	Codice Code Code Kode	d x l	(€) x1	Codice Code Code Kode	d x l	(€) x1
M 4	71345214	M 4 x 50	46,00	71345215	Ø 8,5 x 25	62,30
M 5	71345216	M 5 x 54	46,00	71345217	Ø 9,5 x 25	62,30
M 6	71345218	M 6 x 57	46,00	71345219	Ø 11,5 x 25	62,30
M 8	71345220	M 8 x 65	46,00	71345221	Ø 14,5 x 25	62,30
M 4	71345222	M 4 x 75	47,50	71345223	Ø 8,5 x 50	62,30
M 5	71345224	M 5 x 79	47,50	71345225	Ø 9,5 x 50	62,30
M 6	71345226	M 6 x 82	47,50	71345227	Ø 11,5 x 50	62,30
M 8	71345228	M 8 x 90	47,50	71345229	Ø 14,5 x 50	62,30

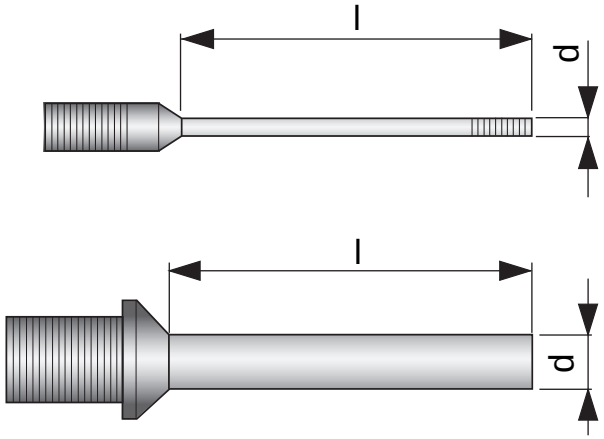

KJ45 - KJ45/S - KJ73 (TIRANTE / TIE ROD / TIRANT / GEWINDEDORN)

	Codice Code Code Kode	DESCRIZIONE	DESCRIPTION	DESCRIPTION	BESCHREIBUNG	(€) x1
M 5	71345393	Tirante	Tie rod	Tirant	Gewindedorn	23,40
M 6	71345394	Tirante	Tie rod	Tirant	Gewindedorn	23,40
M 8	71345395	Tirante	Tie rod	Tirant	Gewindedorn	23,40

KJ28 / KJ29

	Codice Code Code Kode	DESCRIZIONE / DESCRIPTION / DESCRIPTION / BESCHREIBUNG	(€) x1
M 5	712877	TIRANTE / TIE ROD / TIRANT / GEWINDEDORN	26,00
M 6	712879	TIRANTE / TIE ROD / TIRANT / GEWINDEDORN	26,00
M 8	712881	TIRANTE / TIE ROD / TIRANT / GEWINDEDORN	26,00

KJ28 / KJ29

Codice Code Code Kode	DESCRIZIONE / DESCRIPTION / DESCRIPTION / BESCHREIBUNG	(€) x1
712878	TESTINA / HEAD / TÊTE / MUNDSTÜCK	20,30
712880	TESTINA / HEAD / TÊTE / MUNDSTÜCK	20,30
712882	TESTINA / HEAD / TÊTE / MUNDSTÜCK	20,30

KJ60

	Codice Code Code Kode	DESCRIZIONE / DESCRIPTION / DESCRIPTION / BESCHREIBUNG	(€) x1
M 5	713161	TIRANTE / TIE ROD / TIRANT / GEWINDEDORN	23,40
M 6	713440	TIRANTE / TIE ROD / TIRANT / GEWINDEDORN	23,40
M 8	713442	TIRANTE / TIE ROD / TIRANT / GEWINDEDORN	23,40

KJ60

Codice Code Code Kode	DESCRIZIONE / DESCRIPTION / DESCRIPTION / BESCHREIBUNG	(€) x1
713162	TESTINA / HEAD / TÊTE / MUNDSTÜCK	24,90
713439	TESTINA / HEAD / TÊTE / MUNDSTÜCK	24,90
713441	TESTINA / HEAD / TÊTE / MUNDSTÜCK	24,90

KJ40

	Codice Code Code Kode	DESCRIZIONE / DESCRIPTION / DESCRIPTION / BESCHREIBUNG	(€) x1
M 5	712890	TIRANTE / TIE ROD / TIRANT / GEWINDEDORN	23,40
M 6	712892	TIRANTE / TIE ROD / TIRANT / GEWINDEDORN	23,40
M 8	712894	TIRANTE / TIE ROD / TIRANT / GEWINDEDORN	23,40

KJ40

Codice Code Code Kode	DESCRIZIONE / DESCRIPTION / DESCRIPTION / BESCHREIBUNG	(€) x1
712891	TESTINA / HEAD / TÊTE / MUNDSTÜCK	21,30
712893	TESTINA / HEAD / TÊTE / MUNDSTÜCK	21,30
712895	TESTINA / HEAD / TÊTE / MUNDSTÜCK	21,30

KJ28 / A - KJ29 / A (TIRANTE / TIE ROD / TIRANT / GEWINDEDORN)

	Codice Code Code Kode	DESCRIZIONE / DESCRIPTION / DESCRIPTION / BESCHREIBUNG	(€) x1
6 - 32	721565	Tirante / Tie rod / Tirant / Gewindedorn 6-32 UNC	14,00
8 - 32	721566	Tirante / Tie rod / Tirant / Gewindedorn 8-32 UNC	14,00
10 - 24	721567	Tirante / Tie rod / Tirant / Gewindedorn 10-24 UNC	14,00
10 - 32	721568	Tirante / Tie rod / Tirant / Gewindedorn 10-32 UNF	14,00
1/4" - 20	721569	Tirante / Tie rod / Tirant / Gewindedorn 1/4"-20 UNC	14,00
5/16" - 18	711571	Tirante / Tie rod / Tirant / Gewindedorn 5/16"-18 UNC	14,00
3/8" - 16	711573	Tirante / Tie rod / Tirant / Gewindedorn 3/8"-16 UNC	14,00

KJ28 / A - KJ29 / A (TESTINA / HEAD / TÊTE / MUNDSTÜCK)

	Codice Code Code Kode	DESCRIZIONE / DESCRIPTION / DESCRIPTION / BESCHREIBUNG	(€) x1
6 - 32	711575	Testina / Head / Tete / Mundstück 6-32 UNC	12,50
8 - 32	711576	Testina / Head / Tete / Mundstück 8-32 UNC	9,00
10 - 24	711577	Testina / Head / Tete / Mundstück 10-24 UNC	12,50
10 - 32	711577	Testina / Head / Tete / Mundstück 10-32 UNF	12,50
1/4" - 20	711578	Testina / Head / Tete / Mundstück 1/4"-20 UNC - 1/4"-28 UNF	12,50
5/16" - 18	711579	Testina / Head / Tete / Mundstück 5/16"-18 UNC - 5/16"-24 UNF	12,50
3/8" - 16	711580	Testina / Head / Tete / Mundstück 3/8"-16 UNC - 3/8"-24 UNF	9,00

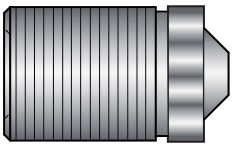

KJ40 / A - KJ50 / A - KJ70 / A (TIRANTE / TIE ROD / TIRANT / GEWINDEDORN)

	Codice Code Code Kode	DESCRIZIONE / DESCRIPTION / DESCRIPTION / BESCHREIBUNG	(€) x1
6 - 32	711592	Tirante / Tie rod / Tirant / Gewindedorn 6-32 UNC	14,80
8 - 32	711593	Tirante / Tie rod / Tirant / Gewindedorn 8-32 UNC	14,80
10 - 24	711594	Tirante / Tie rod / Tirant / Gewindedorn 10-24 UNC	14,80
10 - 32	711595	Tirante / Tie rod / Tirant / Gewindedorn 10-32 UNF	14,80
1/4" -20	711596	Tirante / Tie rod / Tirant / Gewindedorn 1/4"-20 UNC	14,80
5/16" - 18	711598	Tirante / Tie rod / Tirant / Gewindedorn 5/16"-18 UNC	14,80
3/8" - 16	711600	Tirante / Tie rod / Tirant / Gewindedorn 3/8"-16 UNC	14,80
1/2" - 13	711602	Tirante / Tie rod / Tirant / Gewindedorn 1/2"-13 UNC	14,80

KJ40 / A - KJ50 / A - KJ70 / A (TESTINA / HEAD / TÊTE / MUNDSTÜCK)

	Codice Code Code Kode	DESCRIZIONE / DESCRIPTION / DESCRIPTION / BESCHREIBUNG	(€) x1
6 - 32	711156	Testina / Head / Tete / Mundstück 6-32 UNC	9,00
8 - 32	711105	Testina / Head / Tete / Mundstück 8-32 UNC	9,00
10 - 24	711106	Testina / Head / Tete / Mundstück 10-24 UNC	9,00
10 - 32	711106	Testina / Head / Tete / Mundstück 10-32 UNF	9,00
1/4" -20	711107	Testina / Head / Tete / Mundstück 1/4"-20 UNC - 1/4"-28 UNF	9,00
5/16" - 18	711108	Testina / Head / Tete / Mundstück 5/16"-18 UNC - 5/16"-24 UNF	9,00
3/8" - 16	711109	Testina / Head / Tete / Mundstück 3/8"-16 UNC	9,00
1/2" - 13	711110	Testina / Head / Tete / Mundstück 1/2"-13 UNC	9,00

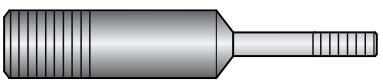

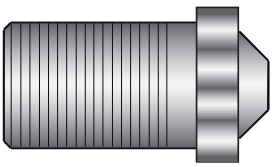

KJ45 / A - KJ45S / A - KJ73 / A (TIRANTE / TIE ROD / TIRANT / GEWINDEDORN)

	Codice Code Code Kode	DESCRIZIONE / DESCRIPTION / DESCRIPTION / BESCHREIBUNG	(€) x1
6 - 32	71345403	Tirante / Tie rod / Tirant / Gewindedorn 6-32 UNC	18,50
8 - 32	71345404	Tirante / Tie rod / Tirant / Gewindedorn 8-32 UNC	18,50
10 - 24	71345405	Tirante / Tie rod / Tirant / Gewindedorn 10-24 UNC	18,50
10 - 32	71345406	Tirante / Tie rod / Tirant / Gewindedorn 10-32 UNF	18,50
1/4" - 20	71345407	Tirante / Tie rod / Tirant / Gewindedorn 1/4"-20 UNC	18,50
5/16" - 18	71345408	Tirante / Tie rod / Tirant / Gewindedorn 5/16"-18 UNC	18,50
3/8" - 16	71345409	Tirante / Tie rod / Tirant / Gewindedorn 3/8"-16 UNC	18,50
1/2" - 13	71345410	Tirante / Tie rod / Tirant / Gewindedorn 1/2"-13 UNC	18,50

KJ45 / A - KJ45S / A - KJ73 / A (TESTINA / HEAD / TÊTE / MUNDSTÜCK)

	Codice Code Code Kode	DESCRIZIONE / DESCRIPTION / DESCRIPTION / BESCHREIBUNG	(€) x1
6 - 32	71345396	Testina / Head / Tete / Mundstück 6-32 UNC	9,90
8 - 32	71345397	Testina / Head / Tete / Mundstück 8-32 UNC	9,90
10 - 24	71345398	Testina / Head / Tete / Mundstück 10-24 UNC	9,90
10 - 32	71345398	Testina / Head / Tete / Mundstück 10-32 UNF	9,90
1/4" - 20	71345399	Testina / Head / Tete / Mundstück 1/4"-20 UNC	9,90
5/16" - 18	71345400	Testina / Head / Tete / Mundstück 5/16"-18 UNC	9,90
3/8" - 16	71345401	Testina / Head / Tete / Mundstück 3/8"-16 UNC	9,90
1/2"- 13	71345402	Testina / Head / Tete / Mundstück 1/2"-13 UNC	9,90

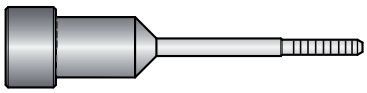

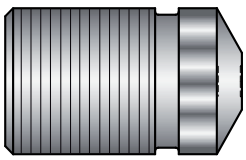

WARNING

(I) **NOTA :** richiede cod. **72A00105**

(GB) **NOTE :** code **72A00105** required

(F) **NOTE :** code nécessaire **72A00105**

(D) **HINWEIS :** es erfordert Art. **72A00105**

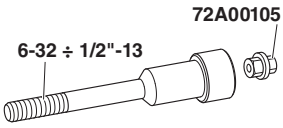

KJ60 / A (TIRANTE / TIE ROD / TIRANT / GEWINDEDORN)

	Codice Code Code Kode	DESCRIZIONE / DESCRIPTION / DESCRIPTION / BESCHREIBUNG	(€) x1
6 - 32	711882	Tirante / Tie rod / Tirant / Gewindedorn 6-32 UNC	14,80
8 - 32	711883	Tirante / Tie rod / Tirant / Gewindedorn 8-32 UNC	14,80
10 - 24	711880	Tirante / Tie rod / Tirant / Gewindedorn 10-24 UNC	14,80
10 - 32	711881	Tirante / Tie rod / Tirant / Gewindedorn 10-32 UNF	14,80
1/4" - 20	711879	Tirante / Tie rod / Tirant / Gewindedorn 1/4"-20 UNC	14,80
5/16" - 18	711878	Tirante / Tie rod / Tirant / Gewindedorn 5/16"-18 UNC	14,80

KJ60 / A (TESTINA / HEAD / TÊTE / MUNDSTÜCK)

	Codice Code Code Kode	DESCRIZIONE / DESCRIPTION / DESCRIPTION / BESCHREIBUNG	(€) x1
6 - 32	711887	Testina / Head / Tete / Mundstück 6-32 UNC	9,00
8 - 32	711888	Testina / Head / Tete / Mundstück 8-32 UNC	9,00
10 - 24	711886	Testina / Head / Tete / Mundstück 10-24 UNC	9,00
10 - 32	711886	Testina / Head / Tete / Mundstück 10-32 UNF	9,00
1/4" - 20	711885	Testina / Head / Tete / Mundstück 1/4"-20 UNC	9,00
5/16" - 18	711884	Testina / Head / Tete / Mundstück 5/16"-18 UNC	9,00

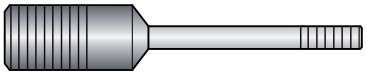

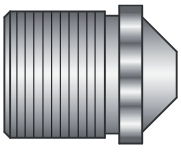

FAR
BOLOGNA
ITALY
60th
SINCE
1957

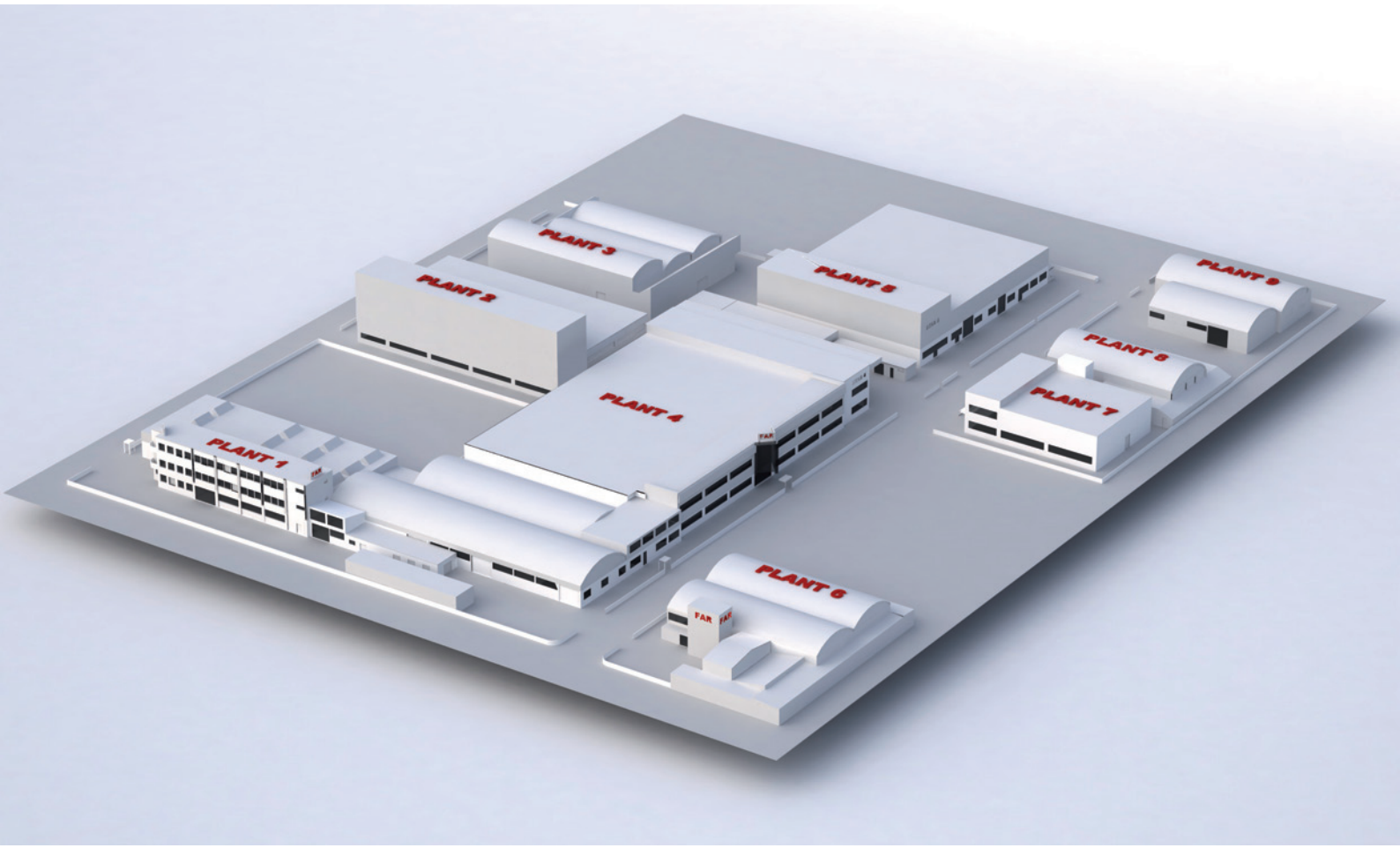

FAR
BOLOGNA
ITALY

750401

SISTEMI DI FISSAGGIO
FASTENING SYSTEMS • SYSTEMES DE FIXATION
VERBINDUNGSSYSTEME • SISTEMAS DE FIJACION
SYSTEMY MOCOWANIA • СИСТЕМЫ КРЕПЛЕНИЯ • SISTEMAS DE FIXAÇÃO

SEDE • HEAD OFFICE • SIEGE
HAUPTSITZ • SEDE
SIEDZIBA • ОФИСНЫЙ ЦЕНТР • SEDE:
S.r.l. Unominale
40057 Quarto Inferiore - Bologna - Italy
Via Giovanni XXIII, 2
Tel. +39 - 051 6009511
Ufficio Vendite Fax +39 - 051 767443
E-mail: commerciale@far.bo.it
Export Dpt. Fax +39 - 051 768284
E-mail: export@far.bo.it

DEPOSITO • WAREHOUSE • DEPOT
WARENLAGER • ALMACEN
ODDZIAŁ • СКЛАД • ARMAZÉM • DEPÓSITO :

20099 Sesto San Giovanni
Milano
Italy
Via Archimede, 8
Tel. +39 - 02 2409634
Fax +39 - 02 26222279
E-mail: milano@far.bo.it

www.far.bo.it

Listino Prezzi ¬ Price List ¬ Tarif ¬ Preisliste