RAC 83 AX

I - ISTRUZIONI ORIGINALI
RIVETTATRICE PNEUMATICA
PER RIVETTI Ø 2,4 ÷ Ø 4,8
(Ø 4,8 SOLO ALLUMINIO)

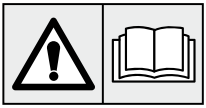

GB - TRANSLATION OF ORIGINAL INSTRUCTIONS
PNEUMATIC RIVETING TOOL
FOR RIVETS Ø 2,4 ÷ Ø 4,8
(Ø 4,8 ALU ONLY)

F - TRADUCTION DES INSTRUCTIONS ORIGINALES
PISTOLET A RIVETER PNEUMATIQUE
POUR RIVETS Ø 2,4 ÷ Ø 4,8
(Ø 4,8 ALU SEULEMENT)

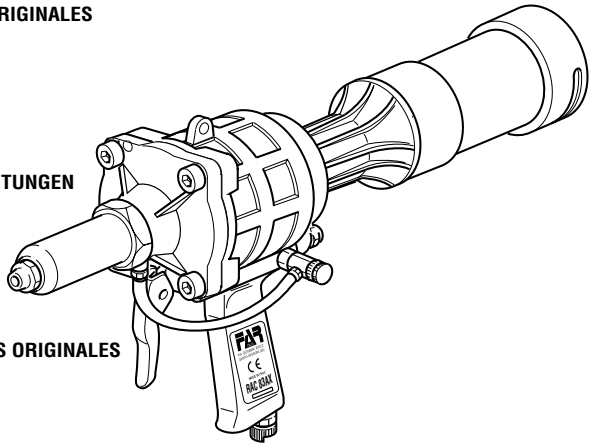

D - ÜBERSETZUNG VON ORIGINALANLEITUNGEN
PNEUMATISCHES NIETWERKZEUG
FÜR NIETE 2,4 ÷ 4,8 Ø
(4,8 Ø NUR FÜR ALU)

E - TRADUCCION DE LAS ISTRUCCIONES ORIGINALES
REMACHADORA NEUMATICA
PARA REMACHES Ø 2,4 ÷ Ø 4,8
Ø 4,8 SOLO EN ALUMINIO)

PL - TŁUMACZENIE ORYGINALNEJ INSTRUKCJI
NITOWNICA PNEUMATYCZNA
DO NITÓW Ø 2,4 ÷ Ø 4,8
(Ø 4,8 TYLKO ALUMINIUM)

CE

I

La sottoscritta Far S.r.l., con sede in Quarto Inferiore (BO) alla via Giovanni XXIII n° 2,

DICHIARA

sotto la propria esclusiva responsabilità che la rivettatrice Modello:
Modello: RAC 83 AX - Rivettatrice pneumatica
Utilizzo: per rivetti diam. 2,4-4,8 (4,8 solo alluminio)
alla quale questa dichiarazione si riferisce è conforme ai requisiti essenziali di sicurezza previsti dal D.Leg.vo 17.2010 di recepimento della Direttiva Macchine 2006/42/CE e successive modificazioni ed integrazioni. La persona autorizzata a costituire il fascicolo tecnico risponde al nome di Giacomo Generali, presso la Far S.r.l., con sede in Quarto Inferiore (BO) alla via Giovanni XXIII n° 2.

GB

The undersigned Far S.r.l., having its office in Quarto Inferiore (BO), Via Giovanni XXIII No. 2, herewith

DECLARES

on its sole responsability that the riveting machine
Type: RAC 83 AX - Pneumatic tool Application: for rivets diam. 2,4-4,8 (4,8 aluminium only)
which is the object of this declaration complies with the basic safety requirements estabilished in the law decree Leg. D. 17/2010 of Machinery Directive 2006/42/CE acknowledge and subsequent amendments and integrations. The person who is authorized to create the technical brochure is Giacomo Generali, c/o Far S.r.l., head office in Quarto Inferiore (BO), via Giovanni XXIII n. 2.

F

La société Far S.r.l. soussignée avec siège à Quarto Inferiore (BO), Via Giovanni XXIII n° 2,

DECLARE

sous sa seule responsabilité que la riveteuse
Modèle: RAC 83 AX - Pistolet pneumatique
Utilisation: pour rivets diam. 2,4-4,8 (4,8 alu seulement)à laquelle cette déclaration se rapporte est conforme aux conditions essentielles de sécurité requises par la loi 17/2010 d'acceptation de la Directive Machines 2006/42/CE et modifications et intégrations successives. La personne autorisée à constituer le dossier technique est Giacomo Generali chez FAR S.r.l., avec siège à Quarto Inferiore (BO) – Via Giovanni XXIII. n.2

D

Die Unterzeichnete, Fa. Far S.r.l., mit Sitz in Quarto Inferiore (BO), Via Giovanni XXIII Nr. 2,

ERKLÄRT

hiermit auf ihre alleinige Verantwortung, daß die NietmaschineTyp: RAC 83 AX - Pneumatisches Nietwerkzeug Anwendung: für Blindniete mit Durchmesser 2,4-4,8 (4,8 nur für Alu) auf das sich diese Erklärung bezieht, den wesentlichen Sicherheitsanforderungen des Gesetzesdekrets 17/2010 von Umsetzung der Maschinenrichtlinie 2006/42/CE und den nachfolgenden Änderungen und Anfügungen entspricht.
Der Berechtigte zur Bildung der technische Broschüre ist Giacomo Generali, bei der Firma Far S.r.l., mit Sitz in Quarto Inferiore (BO), via Giovanni XXIII Nr. 2.

E

La firmataria Far S.r.l., domiciliada en Quarto Inferiore (BO) en via Giovanni XXIII n° 2,

DECLARA

bajo su exclusiva responsabilidad que la remachadora
Modelo: RAC 83 AX - Remachadora neumática
Empleo: para remaches diam. 2,4-4,8 (4,8 este último sólo aluminio) a la cual la presente declaración se refiere corresponde a los requisitos esenciales de seguridad previstos por el D.Lay 17/2010 de recepción de la Directiva Maquinas 2006/42/CE y sucesivas modificaciones e integraciones. La persona autirizada a constituir el fasciculo tecnico es Giacomo Generali, cerca FAR S.r.l., con sede a Quarto Inferiore (BO) – Via Giovanni XXIII n.2.

PL

Firma Far S.r.l z siedzibą w Quarto Inferiore (Włochy), Via Giovanni XXIII,2

DEKLARUJE

iż nitownica pneumatyczna Typ: RAC 83 AX – Nitownica penumatyczna Zastosowanie: do nitów o śr. 2,4-4,8 (4,8 tylko z aluminium)
do której odnosi sie niniejsza deklaracja, jest zgodna z wymogami bezpieczenstwa przewidzianymi przez dekret legislacyjny 17/2010 implementujacy Dyrektywe Maszynowa 2006/42/WE wraz z pózniejszymi zmianami i uzupelnieniami.
"Osoba upoważniona do utworzenia dokumentacji technicznej to Giacomo Generali z firmy Far S.r.l. mającej siedzibę w Quarto Inferiore (BO), via Giovanni XXIII nr 2".

Quarto Inferiore, 23-03-2010

Far S.r.l. - Giacomo Generali

(Presidente del Consiglio di Amministrazione)
(Chairman of the Board of Directors)
(Président du Conseil d'Administration)
(Vorsitzender des Verwaltungsrates)
(Presidente del Consejo de Administración)
(Prezes Zarzadu)

FAR
BOLOGNA
ITALY

RAC 83 AX

I NOTE GENERALI E CAMPO DI APPLICAZIONE 4
GB GENERAL NOTES AND USE 5
F CARACTERISTIQUES ET EMPLOI 5
D ALLGEMEINES UND ANWENDUNGSBEREICH 5
E NOTAS GENERALES Y AMBITO DE APLICACION ...5
PL UWAGI OGÓLNE ORAZ ZAKRES ZASTOSOWANIA 5

I ISTRUZIONI D'USO.....6
GB INSTRUCTIONS FOR USE.....10
F MODE D'EMPLOI 14
D BEDIENUNGSANLEITUNG.....18
E INSTRUCCIONES DE USO.....22
PL INSTRUKCJA OBSŁUGI.....26

I PARTI DI RICAMBIO 30
GB SPARE PARTS.....31
F PIECES DETACHEES 32
D ERSATZTEILE.....33
PL CZĘŚCI ZAMIENNE.....34

I

NOTE GENERALI E CAMPO DI APPLICAZIONE

L'uso dell'utensile è finalizzato esclusivamente all'utilizzo di rivetti a strappo di diametro compreso tra Ø 2,4 e 4,8 mm.
Il Ø 4,8 mm può essere impiegato solo per rivetti in alluminio.

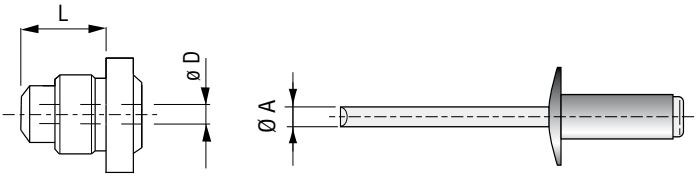

Codice Code Code Kode Código Kod. код	L	ø D	ø A ÷
717001	8,5	2,25	1,7 ÷ 2,1
717002	10	2,7	2,15 ÷ 2,4
717003	11,2	3,1	2,6 ÷ 2,75
717004	12,5	3,4	2,9 ÷ 3,2
717005	14	4	3,4 ÷ 3,5
717006	7	1,9	1,43

GB

GENERAL NOTES AND USE

The tool must be used for rivets Ø 2,4 -4,8 mm only.
Ø 4,8 mm only in aluminium.

F

CARACTERISTIQUES ET EMPLOI

L'outil de pose **ne peut être utilisé que** pour rivets de Ø 2,4 à 4,8 mm.
Le Ø 4,8 mm pour rivets en aluminium.

D

ALLGEMEINES UND HANDHABUNG

Das Werkzeug soll nur für Niete von 2.4-4,8 mm verwendet werden.
Ø 4.8 Durchmesser nur in Aluminium.

E

NOTAS GENERALES Y AMBITO DE APLICACION

El equipo se utiliza **sólo** para remaches de diámetro incluido entre Ø 2,4 y 4,8 mm.
El Ø 4,8 mm se utiliza sólo para remaches de aluminio.

PL

UWAGI OGÓLNE I ZAKRES ZASTOSOWANIA NITOWNICY

Nitownica jest przeznaczona wyłącznie do nitów zrywalnych o średnicy pomiędzy Ø 2,4 a 4,8 mm.
Średnica Ø 4,8 mm może być stosowana tylko w przypadku nitów aluminiowych.

ISTRUZIONI D'USO

INDICE

GARANZIA 6
AVVERTENZE E MISURE DI SICUREZZA.....6
IDENTIFICAZIONE DELLA RIVETTATRICE 7
PARTI PRINCIPALI.....7
DATI TECNICI.....7
USO DELLA RIVETTATRICE 8
MANUTENZIONE E CAMBIO DI FORMATO.....8
SMALTIMENTO DELLA RIVETTATRICE 9

GARANZIA

Le rivettatrici **FAR** sono coperte da garanzia di **12 mesi**. Il periodo di garanzia dell'attrezzo decorre dal momento della sua comprovata ricezione da parte dell'acquirente. La garanzia copre l'utente/acquirente quando **l'attrezzo** viene acquistato attraverso un rivenditore autorizzato e solo quando viene impiegato per gli usi per i quali è stato concepito. La garanzia non è valida se **l'attrezzo** non viene utilizzato e se non viene sottoposto a manutenzione come specificato nel manuale di istruzione e manutenzione. In caso di difetti o guasti la **FAR S.r.l.** si impegna unicamente a riparare e/o sostituire, a propria discrezione esclusiva, i componenti giudicati difettosi.

AVVERTENZE E MISURE DI SICUREZZA

ATTENZIONE!!!
La mancata osservanza o trascuratezza delle seguenti avvertenze di sicurezza può avere conseguenze sulla vostra o altrui incolumità e sul buon funzionamento dell'utensile.

- Leggere attentamente le istruzioni prima dell'uso.
- Per le operazioni di manutenzione e/o riparazione affidarsi a centri di assistenza autorizzati dalla **FAR s.r.l.** e fare uso esclusivo di **pezzi di ricambio originali**. La **FAR s.r.l.** declina ogni responsabilità per danni da particolari difettosi, che si dovessero verificare per inadempienza di quanto sopra (**Direttiva CEE 85/374**).

  L'ELENCO DEI CENTRI DI ASSISTENZA È DISPONIBILE SUL NS. SITO WEB: http://www.far.bo.it (Organizzazione)
- Si raccomanda l'uso dell'utensile da parte di personale specializzato.
- Usare durante l'impiego dell'utensile, occhiali o visiere protettive e guanti.
- Per eseguire le operazioni di manutenzione e/o di regolazione dell'utensile utilizzare gli accessori in dotazione e/o le attrezzature commerciali indicate nel capitolo Manutenzione.
- L'utensile può essere trasportato a mano ed è consigliabile dopo l'uso riporlo nel proprio imballo.
- Si consiglia ai fini di un corretto funzionamento della rivettatrice, una revisione semestrale.
- Gli interventi di riparazione e pulizia dell'utensile dovranno essere eseguiti con macchina non alimentata.
- È consigliabile, ove possibile, l'uso di un bilanciatore di sicurezza.
- In caso di esposizione quotidiana personale in ambiente il cui livello di pressione acustica dell'emissione ponderata A sia superiore al limite di sicurezza di 70 dB (A), fare uso di adeguati mezzi individuali di protezione dell'udito (cuffia o tappo antirumore, diminuzione del tempo di esposizione quotidiana etc..).
- Mantenere il banco e/o l'area di lavoro pulita e ordinata, il disordine può causare danni alla persona.
- Non lasciare che persone estranee al lavoro tocchino gli utensili.
- Assicurarsi che i tubi di alimentazione dell'aria compressa siano correttamente dimensionati per l'uso previsto.
- Non trascinare l'utensile collegato all'alimentazione tirandolo per il tubo; mantenere quest'ultimo lontano da fonti di calore e da oggetti taglienti.
- Mantenere gli utensili in buono stato d'uso e puliti, non rimuovere mai le protezioni e il silenziatore dell'utensile.
- Dopo avere eseguito operazioni di riparazione e/o registrazione assicurarsi di avere rimosso le chiavi di servizio o di registrazione.
- Prima di scollegare il tubo dell'aria compressa dalla rivettatrice, assicurarsi che quest'ultimo non sia in pressione.
- Attenersi scrupolosamente a queste istruzioni.

IDENTIFICAZIONE DELLA RIVETTATRICE

La rivettatrice **RAC 83/AX** è identificata da una marcatura indicante ragione sociale e indirizzo, designazione della macchina , marcatura CE e anno di costruzione.
In caso di richiesta di assistenza tecnica fare sempre riferimento ai dati riportati nella marcatura.

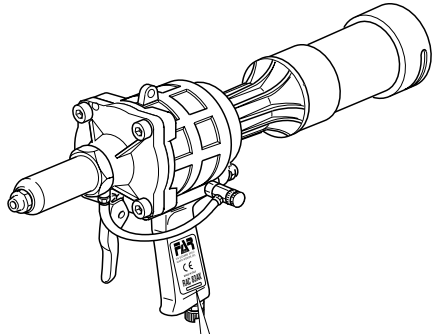

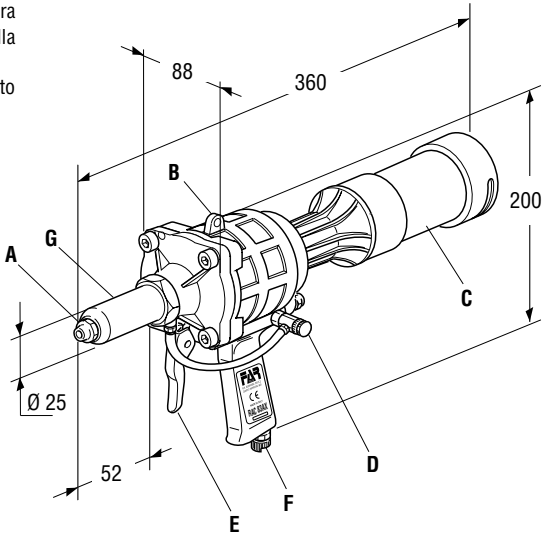

DATI TECNICI

- Pressione di esercizio ..... **6 BAR**
- Diametro interno minimo tubo alimentazione aria compressa ..... **ø min.= 8 mm**
- Consumo aria per ciclo ..... **2,2 Nl**
- Forza massima ..... **6 BAR 5372 N**
- Peso..... **1,740 Kg**
- Temperatura di utilizzo ..... **- 5° / + 50°**
- Valore medio quadratico ponderato in frequenza dell'accelerazione complessiva (Ac) a cui sono sottoposte le membra superiori..... **3,3 m/s²**
- Pressione acustica dell'emmissione ponderata (A) ..... **86 dBA**
- Pressione acustica istantanea ponderata (C) ..... **<130 dBC**
- Pressione acustica ponderata (A) ..... **94 dBA**

PARTI PRINCIPALI

A) .....Ugello
B) .....Attacco bilanciatore
C) ..... Serbatoio
D) ..... Valvola aspirazione
E) .....Grilletto di trazione
F) ..... Allacciamento aria compressa
G) .....Cannotto porta ugello

ALIMENTAZIONE DELL'ARIA

L'aria di alimentazione deve essere libera da corpi estranei e da umidità per proteggere la macchina da usura precoce delle parti in movimento; è consigliabile, pertanto, l'impiego di un gruppo lubrificatore per aria compressa.

USO DELLA RIVETTATRICE

Il chiodo troncato dopo il serraggio del rivetto, viene aspirato dalla rivettatrice ed espulso dalla parte posteriore all'interno dell'apposito serbatoio **(B)**. La potenza dell'aspirazione si regola mediante la rotazione della valvola **(A)**. Mediante il sistema di aspirazione del chiodo, il rivetto resta posizionato sull'ugello anche tenendo la testa della rivettatrice rivolta verso il basso, aumentando notevolmente la praticità della rivettatrice; **non trattenere il rivetto con le dita!**

ATTENZIONE! Non togliere per nessun motivo il serbatoio (**B**) durante l'operazione di rivettatura, poiché l'espulsione del chiodo dalla parte posteriore della rivettatrice, può causare danni all'operatore e a persone che si trovano in prossimità della zona di lavoro.

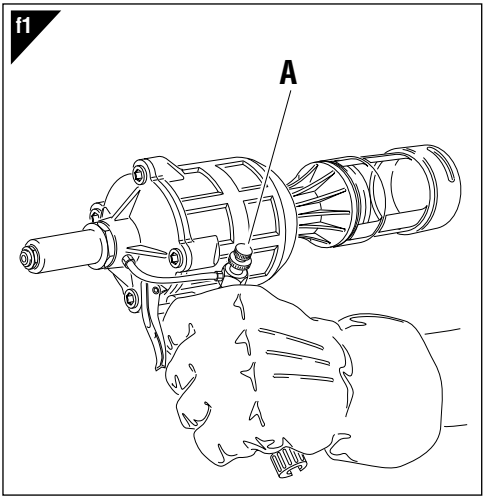

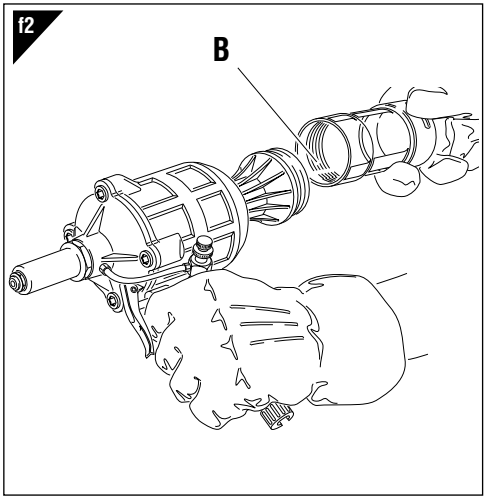

A serbatoio **(B)** pieno non azionare la rivettatrice, togliere alimentazione, svitare il contenitore **(B)** e svuotarlo in un apposito contenitore. **NON DISPERDERE I CHIODI TRANCIATI NELL' AMBIENTE!** Riposizionare il serbatoio **(B)** e riprendere il normale ciclo di lavoro.

MANUTENZIONE E CAMBIO DI FORMATO (fig. **f3-f4-f5-f6**)

L'utilizzo prolungato della rivettatrice può dar luogo allo slittamento dei morsettl sul chiodo a causa del deposito di impurità. Si dovrà quindi procedere alla pulizia dei suddetti morsetti ed alla successiva lubrificazione oppure, in caso di usura che ne comprometta il corretto funzionamento, alla loro sostituzione.
Smontare il cannotto porta ugello **(A)** servendosi di una chiave commerciale di mm 27. Una volta rimosso il cannotto porta ugello, servirsi di due chiavi commerciali di mm 15 e mm 16 per smontare il mandrino **(B)** da cui saranno estratti i morsetti **(C).** Per la sostituzione dell'ugello **(D)** servirsi di una chiave commerciale di mm 12, e riporre quindi l'ugello rimosso nella apposita sede situata nel fondo della rivettatrice in modo da non disperderlo.

ATTENZIONE!
Effettuare le suddette operazioni con la rivettatrice non alimentata.

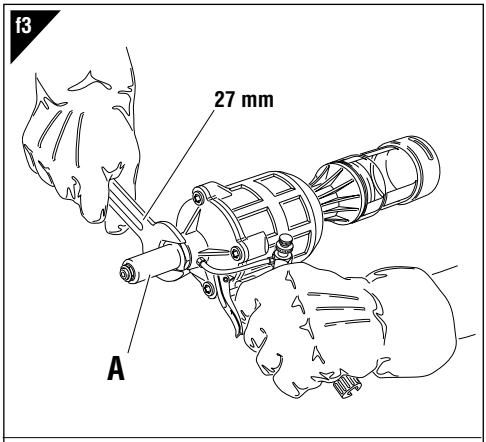

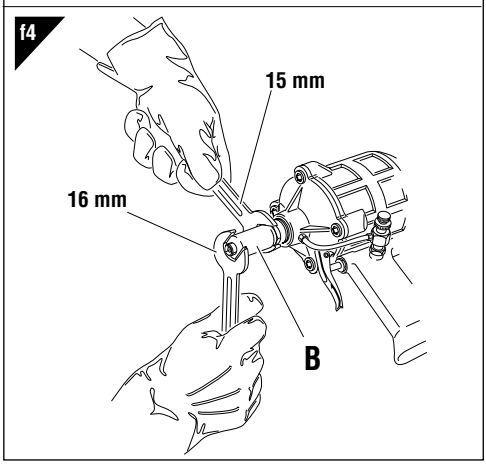

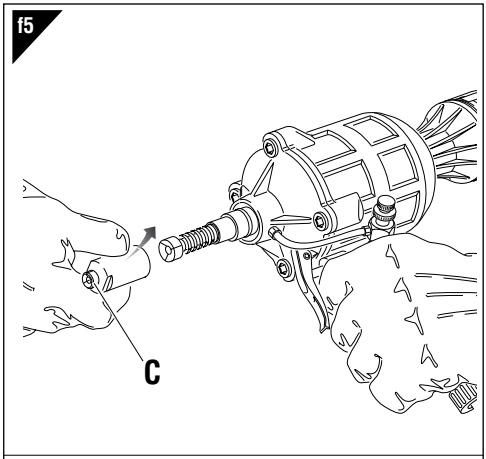

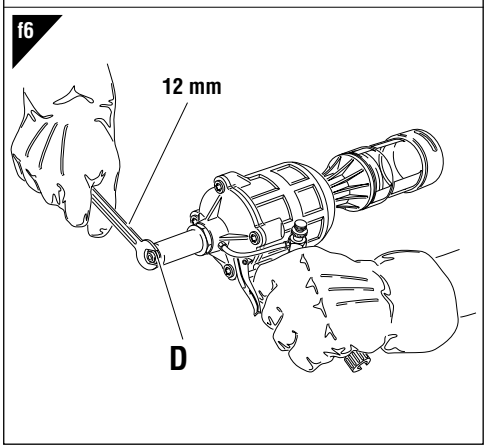

SMALTIMENTO DELLA RIVETTATRICE

Per lo smaltimento della rivettatrice attenersi alle prescrizioni imposte dalle leggi nazionali.
Dopo aver scollegato la macchina dall'impianto pneumatico, procedere allo smontaggio dei vari componenti suddividendoli in funzione della loro tipologia: acciaio, alluminio, materiale plastico, ecc.
Procedere quindi alla rottamazione nel rispetto delle leggi vigenti.

INSTRUCTIONS FOR USE

INDEX

GUARANTEE 10
SAFETY MEASURES AND REQUIREMENTS 10
TOOL IDENTIFICATION 11
MAIN COMPONENTS 11
TECHNICAL DATA 11
HOW TO USE YOUR RIVETING TOOL 12
MAINTENANCE AND CHANGE OF SIZE..... 12
DISPOSAL OF THE RIVETING TOOL 13

GUARANTEE

FAR riveting tools are covered by a **12-month** warranty. The tool warranty period starts on the date of delivery to the buyer, as specified in the relevant document. The warranty covers the user/buyer provided that the tool is purchased through an authorized dealer and only if it is used for the purposes for which it was conceived. The warranty shall not be valid if the tool is not used or maintained as specified in the instruction and maintenance handbook. In the event of defects or failures, **FAR S.r.l.** shall undertake solely to repair and/or replace the components it judges to be faulty.

SAFETY MEASURES AND REQUIREMENTS

CAUTION!!!
All the operations must be done in conformity with the safety requirements, in order to avoid any consequence for your and other people security and to allow the best tool work way.

- Read the instructions carefully before using the tool.
- For all maintenance and/or repairs please contact **FAR s.r.l.** authorized service centers and use **only original spare parts**. **FAR s.r.l.** may not be held liable for damages from defective parts caused by failure to observe what mentioned above (**EEC directive 85/374**).

The list of the service centres is available on our website http://www.far.bo.it (Organization)

- The tool must be used only by expert workers.
- A protective visor and gloves must be put on when using the tool.
- Use equipment recommended in the maintenance chapter to do any maintenance and/or regulation of the tool.
- The tool can be carried and we suggest putting it into its box after using.
- The tool needs a thorough six-monthly overhaul.
- Repairing and cleaning operations must be done when the tool is not fed.
- A safety balancer is suggested when it is possible.
- If the A-weighted emission sound pressure level is more than 70 dB (A), you must use some hearing protections (anti-noise headset, etc.).
- The workbench and the work surface must be always clean and tidy. The untidy can cause damages to people.
- Do not allow unauthorized persons to use the working tools.
- Make you sure that the compressed air feeding hoses have the correct size to be used.
- Do not carry the connected tool by pulling the hose. The hole must be far from any heating sources or from cutting parts.
- Keep the tools in good conditions; do not remove either safety parts or silencers.
- After repairing and/or adjusting, make sure you have already removed the adjusting spanners.
- Before disconnecting the compressed air hose from the tool make sure that there is no pressure in the hose.
- These instructions must be carefully followed.

TOOL IDENTIFICATION

The riveting tool **RAC 83/AX** is identified from a marking that shows company name and address of manufacturer, designation of the tool, CE mark and year of manufacturing. If any service is requested, please make reference to the data shown on the marking.

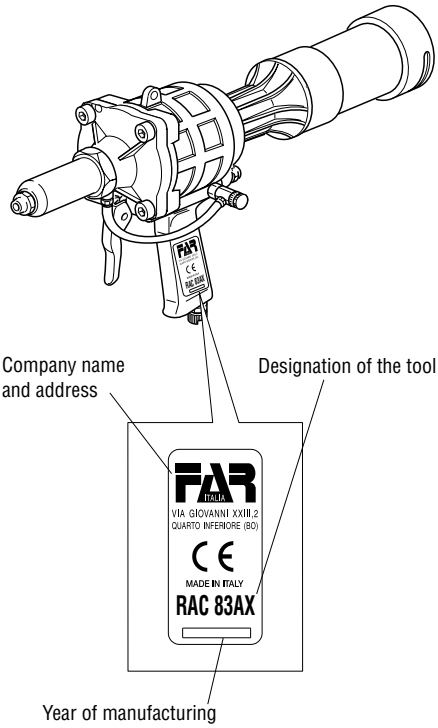

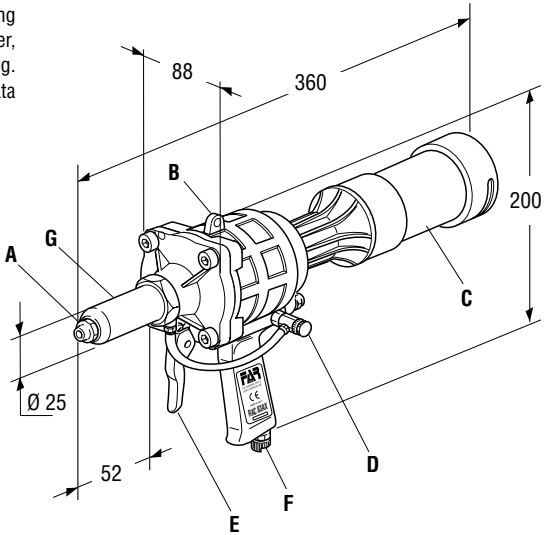

MAIN COMPONENTS

A) ..... Nozzle
B) ..... Balancer connection
C) ..... Nails container
D) ..... Suction valve
E) ..... Tensile strenght button
F) ..... Compressed air connection
G) ..... Head carring nozzle

TECHNICAL DATA

- Working preessure..... **6 BAR**
- Min. int. diam. of the compressed air feeding hose ..... **min. diam= 8 mm**
- Air consumption per cycle ..... **2,2 Nl**
- Maximum force..... **6 BAR 5372 N**
- Weight ..... **1,740 Kg**
- TWorking temperature ..... **- 5° / + 50°**
- Root mean square in total acceleration frequency (Ac) to which the arms are subjected. ..... **3,3 m/s²**
- A-weighted emission sound pressure level ..... **86 dBA**
- Peak C-weighted instantaneous sound pressure.. **<130 dBC**
- A-weighted emission sound pressure..... **94 dBA**

AIR FEED

The air feed must be free from foreign bodies and humidity in order to protect the tool from premature wear and tear of the components in movement, therefore we suggest to use a lubrificator group for compressed air.

HOW TO USE YOUR RIVETING TOOL

After the clamping, the sheared nail is piped by the riveting tool and ejected from the back into the special container (**B**).
By swinging the valve (**A**) you can adjust the suction power. By the suction nail system, the rivet remains in the nozzle also turning over the head of the riveting tool downwards: this detail increases a lot the usefulness of the riveting tool. **Do not keep the rivet with your fingers!**

WARNING!! Do not remove the container (**B**) during the riveting operation, as the nail ejection can cause damages to the worker or to persons who are nearby the work surface.

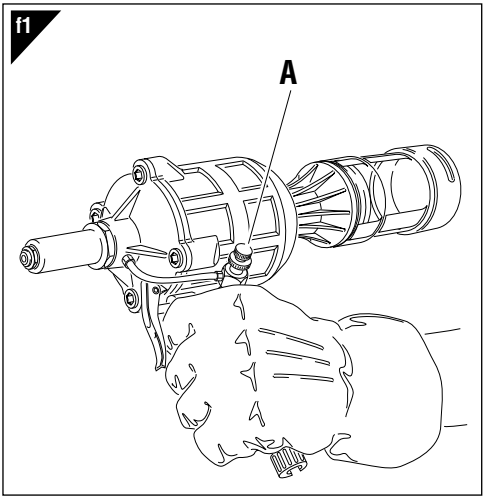

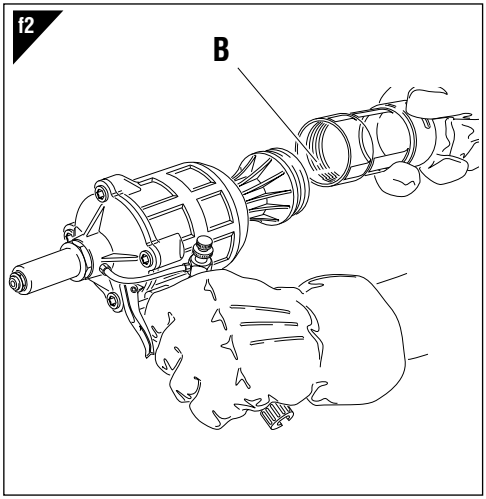

When the container (**B**) is full of nails do not use the riveting tool. Disconnect the tool, unscrew the container (**B**) and empty it. **DO NOT DISPERSE ANY NAIL!** Screw the container and start again to work.

MAINTENACE AND CHANGE OF SIZE (fig. **f3-f4-f5-f6**)

The extended utilization of the riveting tool can cause the slipping of the clamps on the nail due to the deposited impurities. For this reason, it is necessary to lubricate the clamps after having cleaned them . However, if clamps are worn out and as a consequence their working is jeopardized, replace them. First remove the head which carries the nozzle (**A**), by means of a standard spanner of 27 mm. Then, by using two standard spanners of 15 mm and 16 mm, remove the chuck (**B**) and extract the clamps (**C**).
When replacing the nozzle (**D**), we recommend to use a 12-mm standard spanner and fit the removed nozzle in the proper housing located on the bottom of your riveting tool, in order to avoid losing the nozzle.

WARNING!
Desconnect air feed when performing those operations.

f3

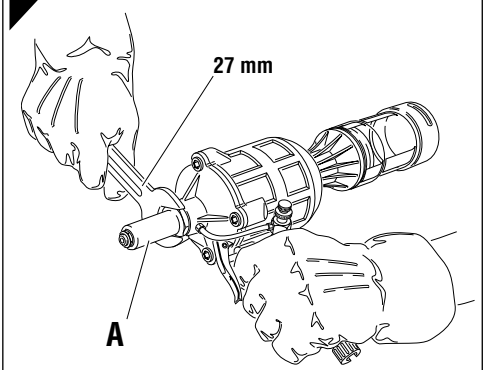

f4

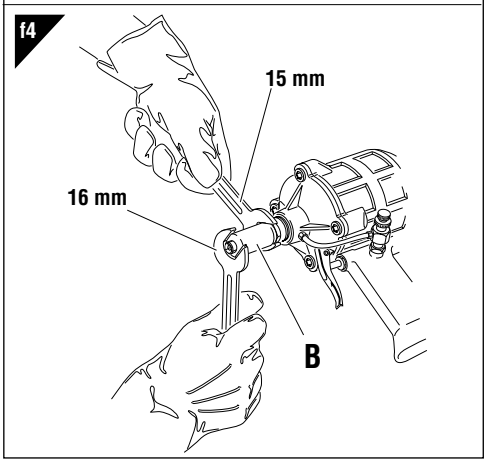

f5

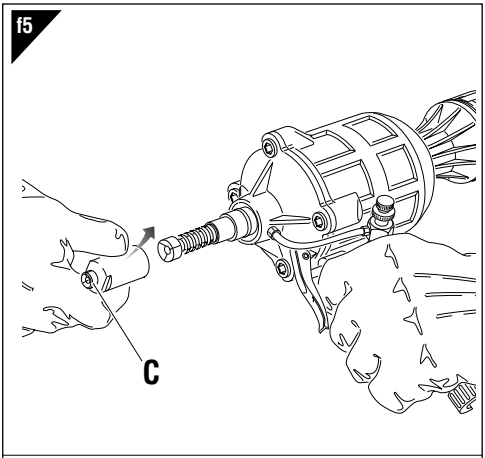

f6

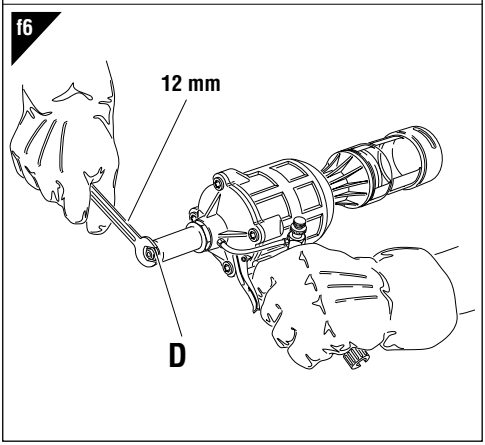

DISPOSAL OF THE RIVETING TOOL

Follow the prescriptions of the national laws for disposing of the riveting tool.
After disconnecting the tool from the pneumatic system, disassemble and split all the components according to the material: steel, aluminium, plastic material, etc.
Then proceed to scrap the materials in accordance with current law

MODE D'EMPLOI

INDEX

GARANTIE..... 14
INSTRUCTIONS ET MESURES DE SECURITE 14
IDENTIFICATION DE L'OUTIL DE POSE 15
PARTIES PRINCIPALES 15
DONNES TECHNIQUES 15
MODE D'EMPLOI 16
ENTRETIEN ET CHANGEMENT DE FORMAT..... 16
ELIMINATION DE LA RIVETEUSE..... 17

GARANTIE

Les riveteuses **FAR** sont sous garantie pendant **12 mois**. La période de garantie de l'outil commence à partir du moment où il est avéré que son acquéreur en prend possession. La garantie couvre l'utilisateur/acquéreur quand l'outil est acheté chez un revendeur agréé et uniquement quand il est utilisé aux fins pour lesquelles il a été conçu. La garantie n'est pas valable si l'outil n'est pas utilisé et s'il n'est pas soumis à l'entretien tel qu'il est spécifié dans le manuel d'utilisation et d'entretien. En cas de défauts ou de pannes, la société **FAR S.r.l.** s'engage uniquement à réparer et/ou à remplacer, à sa seule discrétion, les composants jugés défectueux.

INSTRUCTIONS ET MESURES DE SECURITE

ATTENTION!!!
Le non respect des instructions suivantes peut avoir des conséquences désagréables pour vous-mêmes et pour l'intégrité d'autrui.

- Lisez avec soin la notice avant l'usage.
- Pour les opérations d'entretien et/ou réparations, adressez-vous aux centres de service après-vente autorisés de **FAR s.r.l.** et n'utilisez que des **pièces détachées originales. FAR s.r.l.** décline toute responsabilité pour les dommages dus à des pièces défectueuses qui interviendraient suite au non-respect de la notice ci-dessus (**Directive CEE 85/374**).

La liste des centres d'assistance est disponible sur notre site internet http://www.far.bo.it (Organisation)

- L'outil de pose doit être utilisé par le personnel spécialisé.
- Pendant l'utilisation de l'outil utiliser des gants et des lunettes de protections ou une visière
- Pour l'entretien et/ou réglage de l'outil de pose, se servir des équipements indiqués dans le chapitre "ENTRETIEN".
- L'outil de pose peut être transporté à la main et il doit être remis dans sa boîte après l'usage.
- Pour obtenir un bon fonctionnement de l'outil, nous vous suggérons de le réviser tous les six mois.
- Les interventions de réparations et de nettoyages de l'outil doivent se faire machine non alimenté en air.
- Si possible, il faudrait utiliser des équilibreurs de sécurité.
- En cas d'exposition quotidienne où le niveau de pression soit supérieur à la limite de sécurité 70 dB (A), l'on doit assurer la protection de l'ouïe (casque antibruit, réduction du temps d'exposition quotidienne, etc).
- La table et le poste de travail doivent être toujours propres et rangés. Le désordre peut causer des dommages aux personnes.
- Les personnes non authorisées ne peuvent pas se servir des outils de pose.
- Il faut s'assurer que les tuyaux d'alimentation de l'air comprimé soient appropriés (conformes) à l'utilisation prévue.
- Ne pas transporter l'outil de pose quand il est connecté à l'alimentation. Le tuyau doit se trouver toujours loin de sources de chaleur ou d'objets tranchants.
- Les outils de pose doivent être toujours en bon état. Ne pas enlever les protections et le silencieux de l'outil.
- Après la réparation et/ou réglage, il faut s'assurer d'avoir enlever les clés de réglage.
- Avant de débrancher le tuyau d'alimentation d'air comprimé de l'outil, il faut s'assurer qu'il ne soit pas sous pression.
- Suivre scrupuleusement ces instructions.

IDENTIFICATION DE L'OUTIL DE POSE

L'outil de pose **RAC 83/AX** est identifié par un marquage indiquant raison sociale et adresse du fabricant, désignation de l'outil de pose, marquage CE et année de fabrication.
En cas de réclamation auprès de nos services techniques, il faut toujours se référer aux données indiquées dans le marquage.

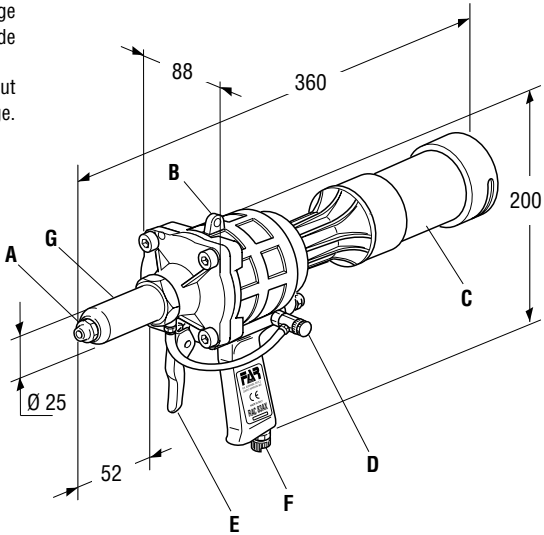

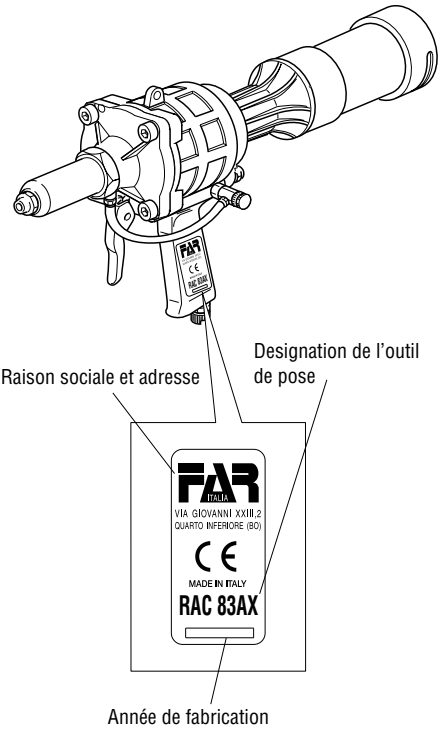

DONNES TECHNIQUES

- Pression d'utilisation ..... **6 BAR**
- Diamètre int. min. tuyau alimentation air comprimé ..... **min. diam= 8 mm**
- Consommation d'air par cycle ..... **2,2 Nl**
- Force maximum ..... **6 BAR 5372 N**
- Poids ..... **1,740 Kg**
- Température d'utilisation ..... **- 5° / + 50°**
- Valeur moyenne quadratique pondérée en fréquence de l'accélération totale (Ac) à laquelle les bras sont soumis ..... **3,3 m/s²**
- Pression acoustique de l'émission pondéré (A) ..... **86 dBA**
- Pression acoustique instantanée pondéré (C) ..... **<130 dBC**
- Puissance acoustique pondérée (A) ..... **94 dBA**

PARTIES PRINCIPALES

A) ..... Buse
B) ..... Etrier de support
C) ..... Bol de récupération clous
D) ..... Soupape d'aspiration
E) ..... Bouton de traction
F) ..... Raccord d'air comprimè
G) ..... Tête porte buse

ALIMENTATION EN AIR

L'air d'alimentation doit être libre de corps étrangers et d'humidité pour sauvegarder l'outil de l'usure précoce des parties en mouvement, donc il est recommandé d'employer un groupe de graissage pour air comprimè.

MODE D'EMPLOI

Après le serrage du rivet, le clou tançonné est entraîné par le pistolet et expulsé dans le conteneur en plastique (**B**) pour les clous. La puissance de l'aspiration se regle en tournant la soupape (**A**). Par le système d'aspiration le rivet reste dans la buse, même en tournant la tête de l'outil en bas. De cette façon on augmentera considérablement la praticité du pistolet. **Ne pas retenir le rivet avec les doigts!**

ATTENTION! Ne pas enlever pour aucune raison le conteneur (B) pendant le rivetage, car l'éjection du clou peut causer des dommages à l'opérateur et aux personnes qui se trouvent à proximité du secteur de travail.

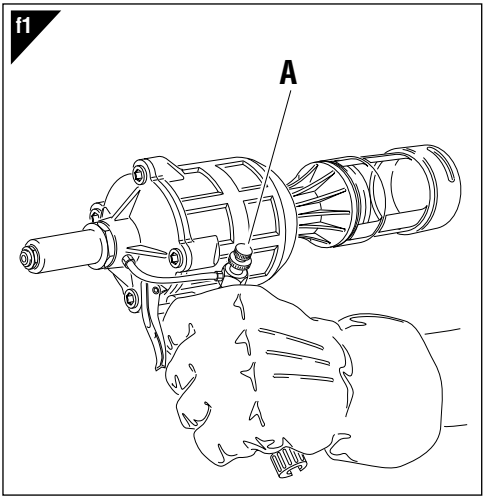

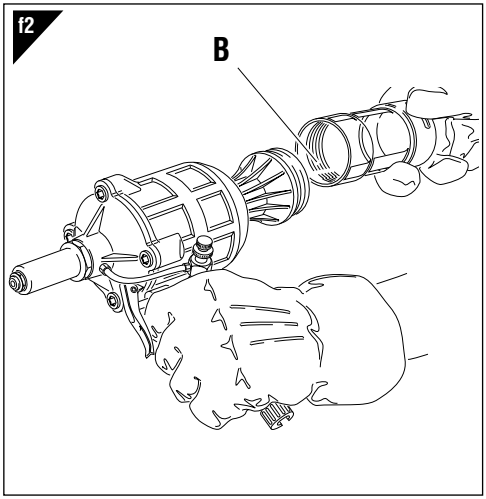

Ne pas actionner l'outil de pose quand le conteneur (**B**) est plein; déconnecter l'outil, dévisser le conteneur (**B**) et le vider dans un conteneur spécial. **NE PAS DISPERSER LES CLOUS!** Visser le conteneur (**B**) et commencer de nouveau à travailler.

ENTRETIEN ET CHANGEMENT DE FORMAT (fig. **f3-f4-f5-f6**)

L'utilisation prolongée du pistolet peut provoquer le glissement des étaux sur le clou, à cause de dépôt d'impurité. Il faudra donc nettoyer les étaux et, ensuite, les lubrifier. En cas d'usure, si elle comporte une altération de leur correct fonctionnement, il faudra au contraire remplacer les étaux mêmes.
Enlever la tête porte buse (**A**) en utilisant une clé commerciale de 27 mm. ensuite, au moyen de deux clés commerciales de 15 mm et 16 mm enlever la broche (**B**), d'où on doit extraire les étaux (**C**).
Pour le remplacement de la buse (**D**), utiliser une clé commerciale de 12 mm et placer ensuite la buse enlevée dans son logement situé au fond du pistolet afin de ne la pas perdre.

ATTENTION!
Effectuer les operations susmentionnees le pistolet n'etant pas alimente!

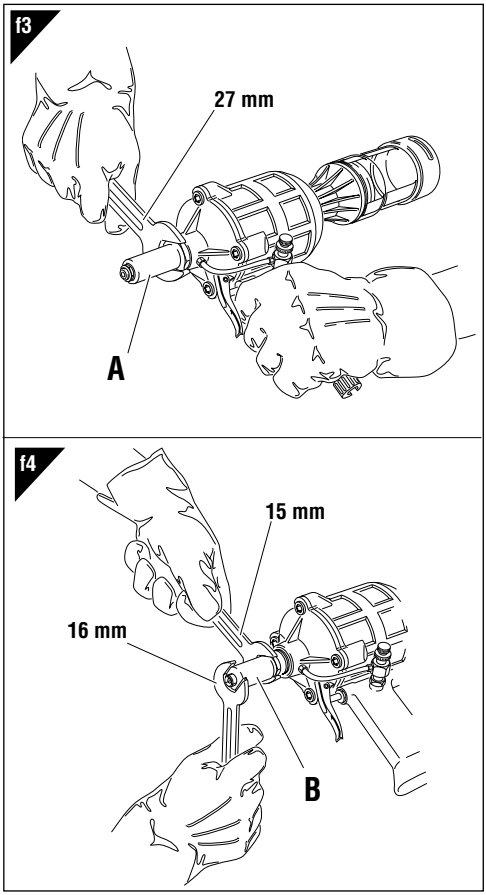

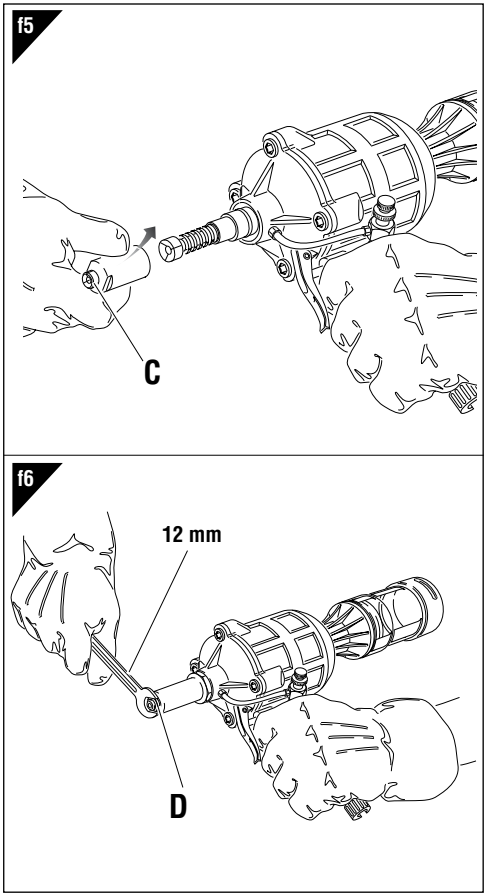

ELIMINATION DE LA RIVETEUSE

Pour l'élimination de la riveteuse, veiller au respect des dispositions légales en vigueur dans le pays où l'élimination s'effectue.
Après avoir débranché la machine de l'alimentation pneumatique, procéder au démontage des différents composants en fonction de la nature des matériaux : acier, aluminium, matières plastiques, etc…
Procéder à la démolition dans le respect de la réglementation en vigueur.

BEDIENUNGSANLEITUNG

INHALTSVERZEICHNIS

GARANTIE 18
SICHERHEITSMASSNAHMEN UND ANWEISUNGEN 18
WERKZEUGIDENTIFIZIERUNG 19
HAUPTSÄCHLICHE TEILE 19
TECHNISCHE DATEN 19
GEBRAUCK DES NIETWERKZEUGS 20
WARTUNG UND AUSWECHSLUNG DES FORMATS 20
ENTSORGUNG DER NIETMASCHINE 21

GARANTIE

Auf die Nietwerkzeuge von **FAR** wird eine Garantie von **12 Monaten** gewährt. Der Garantiezeitraum beginnt in dem Moment, in dem der Käufer das Gerät nachweislich in Empfang genommen hat. Die Garantie ist nur gültig, wenn das Gerät bei einem Vertragshändler erworben und ausschließlich zu den Zwecken verwendet wird, für die es konzipiert wurde. Die Garantie wird ungültig, wenn das Gerät nicht in Einklang mit den Anweisungen in der Betriebs- und Wartungsanleitung verwendet und gewartet wird. Die Firma **FAR s.r.l.** verpflichtet einzig zur Reparatur bzw. zum Austausch, nach ihrem ausschließlichen Ermessen, der Komponenten, die für mangelhaft befunden werden.

SICHERHEITSMASSNAHMEN UND ANWEISUNGEN

ACHTUNG!!!
Alle Arbeiten müssen in Übereinstimmung mit den Sicherheitsvorschriften durchgeführt werden, um die eigene Sicherheit und die anderer Personen zu gewährleisten und die beste zu erreichen

- Die Anleitung vor Gebrauch des Geräts aufmerksam lesen.
- Die Wartungs- und/oder Reparaturarbeiten von den autorisierten Kundendienststellen von **FAR s.r.l.** ausführen lassen und ausschließlich Originalersatzteile verwenden. Die Firma **FAR s.r.l.** haftet nicht für durch defekte Teile verursachte Schäden, sofern diese auf die Mißachtung der o.g. Vorschrift zurückzuführen sind (**Richtlinie 85/374/EWG**).

Die Liste der Reparaturservices ist verfügbar unter unserer Webseite http://www.far.bo.it (Organisation)

- Das Werkzeug darf nur von Facharbeitern benütz werden.
- Bei Gebrauch des Werkzeuges sind Schutzbrille und Handschuhe zu verwenden.
- Verwenden Sie nur Ausrüstungen die in der Betriebsanleitung empfohlen sind, wenn Sie am Werkzeug Instandsetzungen und Regulierungen durchführen.
- Wir empfehlen das Werkzeug nach Gebrauch in den Koffer zu geben, in der es auch transportiert werden kann.
- Das Werkzeug soll alle sechs Monate gründlich überholt werden.
- Bei Reparatur und Reinigung des Werkzeuges ist das Gerät immer vom Druckluftnetz zu trennen.
- Wenn notwendig verwenden Sie einen Sicherheits-Balancer.
- Falls das Personal täglich einem A-bewerteten Emissionsschalldruckpegel über die gesetzliche Grenze von 70 dB (A) ausgesetzt ist, muss immer ein Ohrenschutz getragen werden (wie Gehörschutzkapseln oder -pfropfen, Verkürzung des täglichen Aufenthalts im Lärmbereich usw.)
- Die Werkbank und/oder Arbeitsfläche sollen immer rein sein; die Unordnung kann Personenschaden verursachen.
- Werkzeuge dürfen durch Unbefugte nicht betrieben werden.
- Versichern Sie sich, daß der Druckluftschlauch in der richtigen Dimension ist.
- Nehmen Sie das angeschlossene Werkzeug nie am Druckluftschlauch.
  Das gesamte Werkzeug soll fern von Hitze und schneidenden Teilen gehalten werden.
- Halten Sie das Werkzeug sauber und in gutem Zustand und nehmen Sie weder Schutzvorrichtungen noch Schalldämpfer weg.
- Nach Reparatur und/oder Einstellung vergewissern Sie sich, daß die Dienst- oder Einstellschlüssel entfernt wurden.
- Bevor Sie den Druckluftschlauch vom Werkzeug abschalten, vergewissern Sie sich, dass dieser drucklos ist.
- Diese Anweisungen müssen sorgfältig beachtet werden.

WERKZEUGIDENTIFIZIERUNG

Das Blindniet-Werkzeug **RAC 83/AX** ist durch eine Markierung gekennzeichnet, die den Firmenname und Adresse des Herstellers, Angabe des Werkzeugs, CE Marke und Herstellungsjahr zeigt. Falls Kundendienst notwendig ist, beziehen Sie sich immer auf die Daten in der markierung.

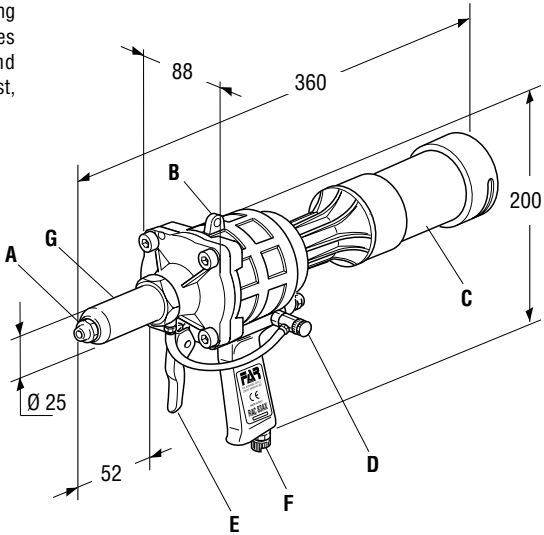

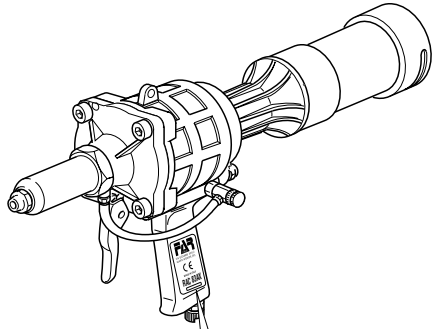

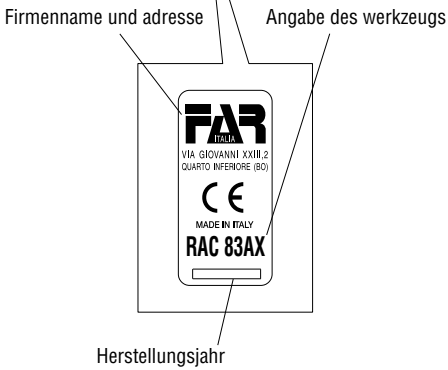

TECHNISCHE DATEN

- Betriebsdruck ..... **6 BAR**
- Der Mindestinnendurchmesser des Druckluftschlauches beträgt ..... **8 mm**
- Luftverbrauch ..... **2,2 Nl**
- Max. Setzkraft ..... **6 BAR 5372 N**
- Gewicht ..... **1,740 Kg**
- Einsatztemperatur ..... **von- 5° / + 50°**
- Mittelquadratwert der Beschleunigungsfrequenz (Ac), die sich auf den Arm auswirkt ..... **3,3 m/s²**
- A-bewertete Emissionsschalldruckpegel ..... **86 dBA**
- Momentane C-bewertete Emissionsschalldruckpegel ..... **<130 dBC**
- A-bewertete Schallleistungspegel ..... **94 dBA**

HAUPTSÄCHLICHE TEILE

A) ..... Mundstück
B) ..... Balancerhalterung
C) ..... Nagelbehälter
D) ..... Ansaugventil
E) ..... Auslöser für Ziehen
F) ..... Druckluftanschluß
G) ..... Mundstückträger

LUFTSPEISUNG

Die verwendete Luft darf keine Fremdkörper und Feuchtigkeit enthalten, um die Maschine vor dem vorzeitigen Verschleiß der sich bewegenden Teile zu schützen. Deshalb ist die Verwendung einer Wartungseinheit für Druckluft unbedingt notwendig.

GEBRAUCH DES NIETWERKZEUGS

Nach dem Anziehen des Nietes wird der abgerissene Nagel vom Nietwerkzeug abgesaugt und ins innere des dafür vorgesehenen Nagelbehälters (**B**) transportiert. Die Stärke der Absaugung stellt man mittels Drehung des Ansaugventils (**A**) ein. Durch das Absaugsystem des Nagels bleibt der Niet auf dem Mundstück in seiner Stellung, auch wenn der Kopf des Nietwerkzeuges nach unten gehalten wird. Auf diese Weise wird die Produktivität des Nietwerkzeuges erheblich erhöht. **Den Niet mit den Fingern NICHT zurückhalten!**

ACHTUNG: Öffnen Sie den Nagelbehälter (**B**) nie während des Nietvorganges, da der Nagelauswurf für den Arbeiter und Personen in seiner Nähe gefährlich sein kann.

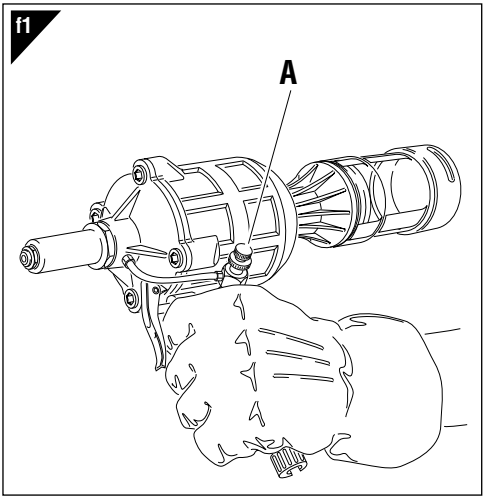

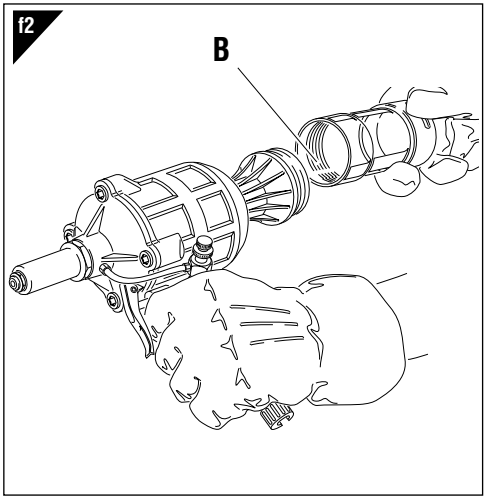

Wenn der Nagelbehälter (**B**) voll ist, soll man das Werkzeug nicht mehr verwenden. Zum Entleeren unterbrechen Sie die Druckluftverbindung, schrauben den Nagelbehälter ab und entleeren diesen. **VERSTREUEN SIE KEINE NAGEL**. Schrauben Sie den Nagelbehälter (**B**) auf und beginnen Sie wieder mit der Arbeit.

WARTUNG UND AUSWECHSLUNG DES FORMATS (fig. **f3-f4-f5-f6**)

Die lang andauernde Benutzung des Nietwerkzeuges kann zum Rutschen der Spannbacken auf dem Nagel führen, wegen des Sichablagerns von Unreinheiten. Die oben genannten Spannbacken müssen daher gereinigt und danach geschmiert werden. Beim Verschleiß, falls der einwandfreie Betrieb dadurch beeinträchtigt wird müssen die Spannbacken ersetzwerden.

Der Düsenträger ist durch einen 27 mm handelsüblichen Gabelschlüssel auszuspannen (**A**). Danach, mittels zwei 15 mm und 16 mm handelsüblicher Gabelschlüssel, die Spindel ausspannen (**B**), woraus die Spannbacken (**C**) herauszunehmen sind. Zur Auswechslung des Mundstückes (**D**) einen 12 mm handelsüblichen Schlüssel verwenden. Danach das aus dem Nietwerkzeug entfernte Mundstück in das dazu bestimmte Gehäuse einsetzen, damit es nicht verlorengeht.

ATTENZIONE!
Effettuare le suddette operazioni con la rivettatrice non alimentata.

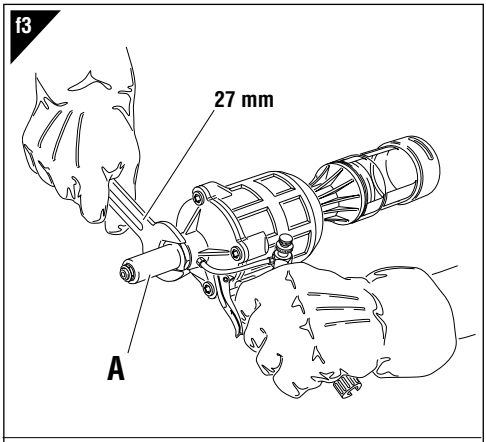

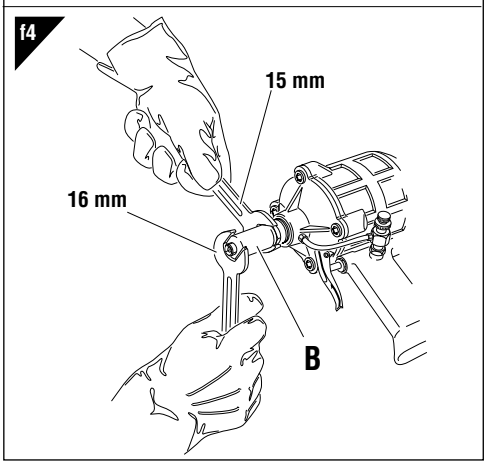

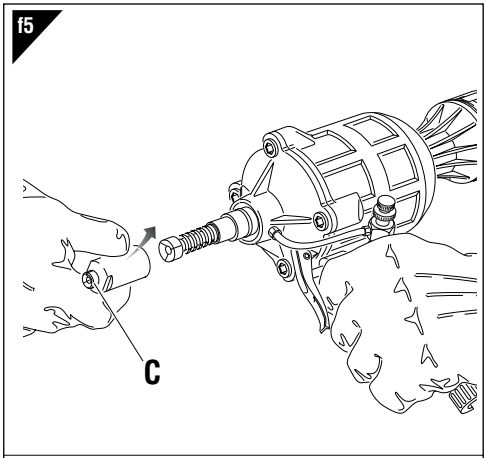

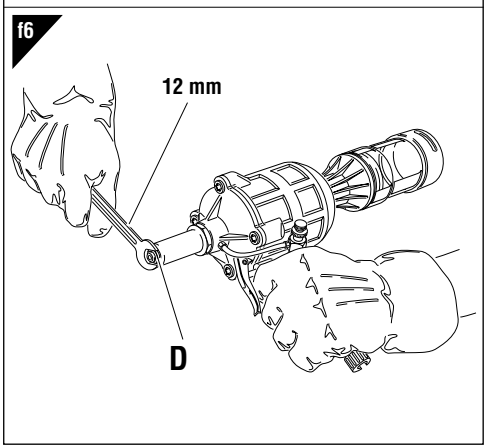

ENTSORGUNG DER NIETMASCHINE

Bei der Entsorgung der Nietmaschine sind die nationalen gesetzlichen Bestimmungen einzuhalten.
Nach dem Abtrennen der Maschine von ader Druckluftanlage montieren Sie die verschiedenen Bestandteile ab und unterteilen Sie sie nach Materialen: Stahl, Aluminium, Kunststoff, usw.
Das Entsorgen und Verschrotten geschieht gemäss den örtlichen Vorschriften.

INSTRUCCIONES DE USO

INDICE

GARANTÍA 22
ADVERTENCIAS Y MEDIDAS DE SALVAGUARDIA 22
IDENTIFICACIÓN DE LA REMACHADORA 23
PARTES PRINCIPALES..... 23
DATOS TÉCNICOS..... 23
USO DE LA REMACHADORA.....24
MANTENIMIENTO Y VARIACION DE TAMAÑO..... 24
ELIMINACIÓN DE LA REMACHADORA 25

GARANTÍA

Las remachadoras **FAR** cuentan con garantía de **12 meses**. El período de garantía de la herramienta comienza en el momento de su comprobada recepción de parte del comprador. La garantía protege al usuario/comprador cuando la herramienta es adquirida a través de un revendedor autorizado y solo cuando es utilizada para los usos previstos según su diseño. La garantía no es válida si la herramienta no es utilizada o no es sometida a mantenimiento de conformidad con las especificaciones del manual de instrucciones y mantenimiento. En caso de verificarse defectos o averías, **FAR S.r.l.** se compromete únicamente a reparar y/o sustituir, a su propia exclusiva discreción, los componentes estimados como defectuosos.

ADVERTENCIAS Y MEDIDAS DE SALVAGUARDIA

¡¡¡ATENCION!!!
No cumplir o despreciar las advertencias de seguridad puede prejudicar su incolumidad o la incolumidad de otras gentes y también el funcionamiento del equipo

- Leer atentamente las instrucciones antes del uso.
- Para las operaciones de mantenimiento y/o reparación, dirigirse a centros de postventa autorizados por **FAR s.r.l.** y utilizar exclusivamente repuestos originales. **FAR s.r.l.** declina cualquier responsabilidad por daños ocasionados por piezas defectuosas y si no se ha cumplido por inobservancia cuanto arriba (**Directiva CEE 85/374**).

La lista de los servicios postventa es disponible en nuestro sitio web http://www.far.bo.it (Organización)

- El equipo tiene que ser empleado sólo por personas especializadas.
- Durante el empleo del equipo ponerse gafas de protectoras o visieras y guantes.
- Para efectuar las operaciones de manutención y/o el ajuste del equipo emplear los accesorios en dotación y/o los utensilios comerciales describidos en el capítulo Manutención.
- Es posible transportar la herramienta a mano pero, después su utilización, se aconseja volver a colocarla en su embalaje.
- Para el correcto funcionamiento de la remachadora se aconseja su revisión semestral.
- Se ha de cortar siempre la alimentación de corrente antes de ponerse a hacer reparaciones o antes de limpiar la herramienta.
- Se aconseja, si posible, el empleo de un balanceador de seguridad.
- En caso de exposición diaria en un lugar donde el nivel de Presión acústica emisión ponderada sea mayor que el límite de seguridad de 70- dB (A), utilizar medidas de protección del oído (auriculares o tapón supresor de ruidos, disminución del tiempo de exposición diaria, etc.).
- Mantener el banco y/o la zona de trabajo limpia, pues el desorden puede ocasionar daños a las personas.
- No se permite a personas inexpertas tocar los equipos.
- Asegurarse que los tubos de alimentación del aire comprimido tengan la dimensión idónea según la utilización prevista.
- Jamás se arrastrará el equipo conectado a la alimentación tirando su tubo; mantener siempre el tubo lejos de fuentes de calor y de objetos contundentes.
- Mantener los equipos en buena condición y limpios. Jamás se quitarán las protecciones o el silenciador del equipo.
- Se han de remover siempre las llaves de servicio y de ajuste después las operaciones de reparación y/o de ajuste.
- Antes de desconectar el tubo de alimentacion del aire comprimido de la remachadora, asegurarse que este no esté bajo presion.
- Se han de cumplir detenidamente estas instrucciones.

IDENTIFICACION DE LA REMACHADORA

La remachadora **RAC 83/AX** es identificada por una marca con razón sociale y dirección del productor, designación de la remachadora, marca CE y año de construcción. Al consultar con el servicio de asistencia tecnica, mencionar siempre los datos citados sobre la marca..

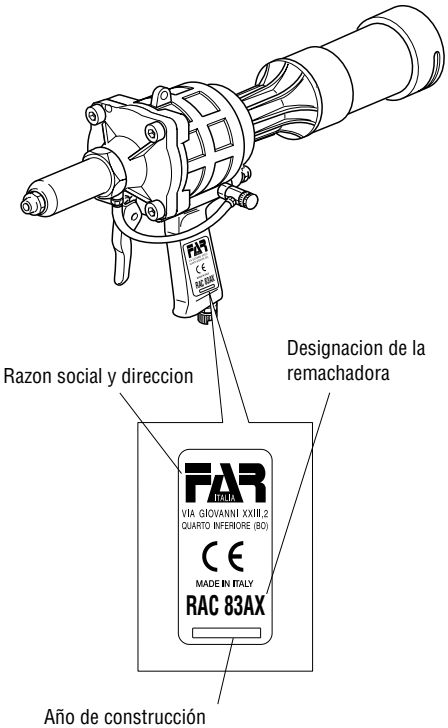

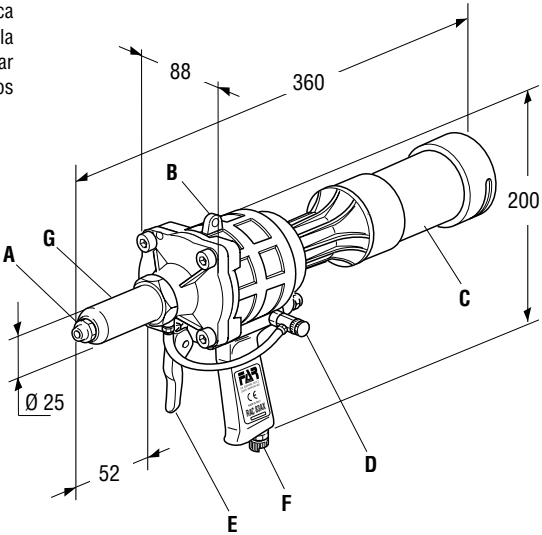

PARTES PRINCIPALES

A) ..... Inyector
B) ..... Toma balanceador
C) ..... Tanque
D) ..... Válvula aspiración
E) ..... Pulsador de tracción
F) ..... Conexión aire comprimido.
G) ..... Tubito externo porta inyector

DATOS TÈCNICOS

- Presion de ejercicio ..... **6 BAR**
- Diámetro interior mínimo del tubo de alimentación aire comprimido ..... **ø min.= 8 mm**
- Consumo aire por ciclo ..... **2,2 Lt.**
- Potencia máxima ..... **6 BAR 5372 N**
- Peso ..... **1,740 Kg**
- Temperatura de utilización ..... **- 5° / + 50°**
- Valor medio cuadrático de la aceleración total registrado en frecuencia (Ac) ejercitado sobre los miembros articulados superiores ..... **3,3 m/s²**
- Presión acústica emisión ponderata (A) ..... **86 dBA**
- Presión acústica istantánea emisión ponderata (C) ..... **<130 dBC**
- Potencia acústica ponderata (A) ..... **94 dBA**

ALIMENTACION DEL AIRE

El aire de alimentación debe estar libre de cuerpos extraños y de humedad para proteger la máquina de usura precoz de las partes en movimiento, se aconseja el uso de un grupo de lubricación para aire comprimido.

USO DE LA REMACHADORA

El clavo truncado luego del ajuste del remache es absorbido por la remachadora y expulsado por la parte posterior en el interior del especifico tanque (B). La potencia de la aspiración se regua mediante la rotación de la válvula (A). A través del sistema de aspiración del clavo, el remache queda posicionado sobre el inyector aunque la cabeza de la remachadora esté hacia abajo: esto aumenta notablemente la practicidad de la remachadora. ¡No sujetar el remache con los dedos!

¡CUIDADO! Jamás se quitará el tanque (**B**) durante la operación de remachado pues el remache truncado, durante su trayecto hasta la parte posterior de la remachadora, puede ocasionar daños al operador y a las personas en la zona de trabajo.

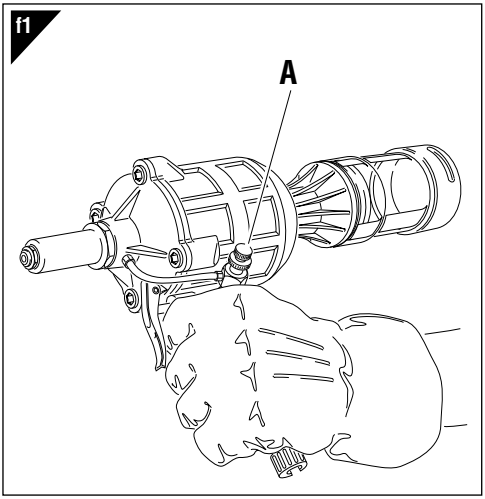

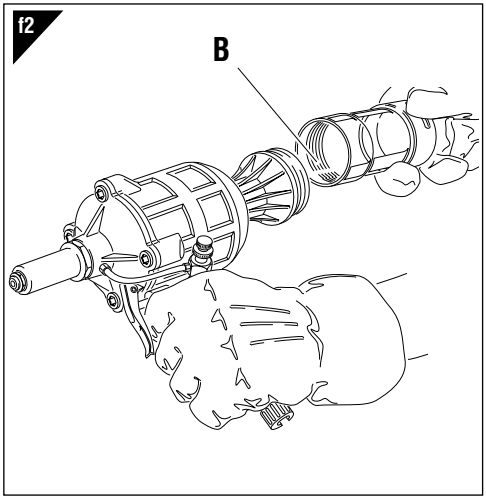

Con el tanque (**B**) lleno jamás se pondrá en función la remachadora. En cambio, cortar la alimentación, destornillar el contenedor (**B**) y efectuar el vaciado por medio de un apropiado contenedor. **JAMAS SE DEJARAN LOS REMACHES TRUNCADOS EN EL AMBIENTE!** Volver a colocar el tanque (**B**) y efectuar un regular ciclo de trabajo.

MANTENIMIENTO Y VARIACION DE TAMAÑO (fig. **3-4-5-6**)
El uso prolongado de la remachadora puede dar lugar al deslizamiento de los bornes sobre el clavo, causado por depósitos de impurezas. Se deberá por lo tanto proceder a la limpieza de dichos bornes y a la sucesiva lubricación.Sin embargo, si los bornes están desgastados y su funcionamiento está comprometido, proceder a su reemplazo.
Es necesario desmontar la cabeza porta inyector (**A**), empleando una llave de tipo estandard de mm. 27. Después de haber desmontado la cabeza porta inyector, con dos llaves de tipo estandard de mm. 15 y mm. 16 quitar el mandril (**B**) y extraer los bornes (**C**).
Para reemplazar el inyector (**D**), se aconseja el uso de la llave de tipo estandard de mm 12 y de montar el inyector quitado, en su apropiado lugar en el fondo de la remachadora, para evitar su posible pérdida.

¡CUIDADO!
Al efectuar esas operaciones cortar la alimentacion de aire a la remachadora.

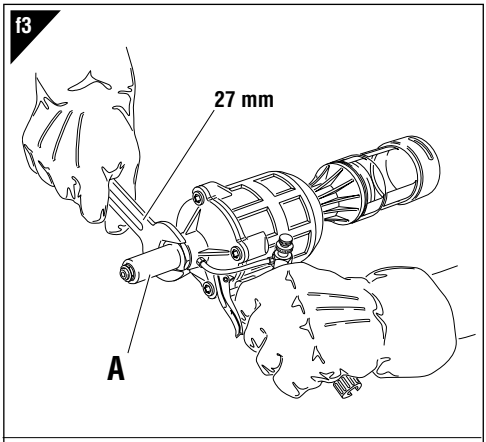

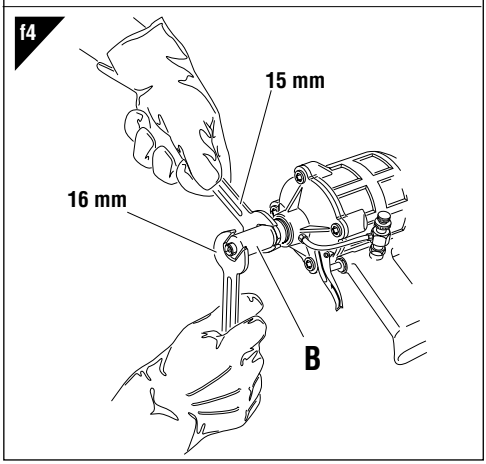

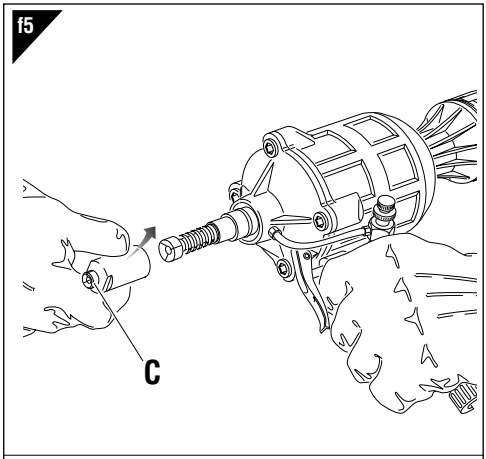

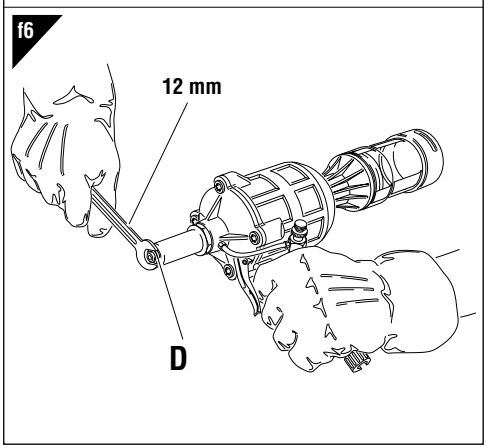

ELIMINACIÓN DE LA REMACHADORA

Para eliminar la remachadora seguir con atención cuanto establecido por las leyes nacionales.
Despues de haber desconectado la remachadora respecto del sistema neumatico, proceder con el desmontaje de todos los componentes dividendoles segun sus categorias: acero, aluminio, material plastico, ecc.
La eliminación de los componentes deberá efectuarse según lo dispuesto por las normas vigentes.

INSTRUKCJA OBSŁUGI

SPIS TREŚCI

GWARANCJA I SERWIS 26
BEZPIECZNA PRACA Z NARZĘDZIEM 26
IDENTYFIKACJA NARZĘDZIA 27
GŁÓWNE CZĘŚCI SKŁADOWE 27
DANE TECHNICZNE 27
EKSPLOATACJA NITOWNICY 28
KONSERWACJA I ZMIANA ŚREDNICY DYSZY NITUJĄCEJ 28
UTYLIZACJA ZUŻYTEGO NARZĘDZIA 29

GWARANCJA

Nitownice **FAR** są objęte **12-miesięczną** gwarancją. Okres gwarancyjny rozpoczyna się w chwili poświadczonego odbioru narzędzia przez klienta. Użytkownikowi / kupującemu przysługuje gwarancja, jeśli narzędzie zostało zakupione u autoryzowanego sprzedawcy i tylko w przypadu jego użytkowania zgodnie z przeznaczeniem. Gwarancja nie obowiązuje, jeśli narzędzie nie jest używanie lub jeśli nie jest poddawane pracom konserwacyjnym opisanym w instrukcji obsługi i konserwacji. W przypadku wad lub usterek, firma **FAR S.r.l.** zobowiązuje się wyłącznie do naprawy i/lub wymiany, według własnego uznania, komponentów uznanych za wadliwe.

BEZPIECZNA PRACA Z NARZĘDZIEM

UWAGA!!!
Nie przestrzeganie podanych zaleceń bezpiecznej pracy, może skutkować wypadkiem.

- Przed rozpoczęciem pracy należy zapoznań się z niniejszą instrukcją.
- W przypadku konieczności serwisowania narzędzia, należy skontaktować się z autoryzowanym przedstawicielem firmy **FAR**; używać **tylko oryginalnych części zamiennych**, firma **FAR** nie ponosi żadnej odpowiedzialności za wypadki powstałe na skutek niewłaściwego użycia narzędzia (**Dyrektywa UE 85/374**).

Lista punktów serwisowych jest dostępna na naszej stronie internetowej http://www.far.bo.it (Organizacja)

- Narzędzie może być stosowane tylko przez odpowiednio przeszkolone osoby.
- W czasie pracy zaleca się stosowanie okularów ochronnych oraz rękawic.
- W trakcie czynności serwisowych należy stosować klucze z wyposażenia narzędzia, lub inne akcesoria o których mowa w rozdziale "Konserwacja" w niniejszej instrukcji.
- Narzędzie może być przenoszone ręcznie, po skończonej pracy zaleca się jego przechowywanie w oryginalnym opakowaniu.
- W celu przedłużenia żywotności narzędzia zaleca się jego kwartalną konserwację i przegląd.
- Wszelkie czynności serwisowe lub czyszczenia, należy wykonywać przy wyłączonym narzędziu.
- Tam gdzie to możliwe zaleca się podwieszenie narzędzia na balanserze.
- W przypadku codziennej ekspozycji personelu w otoczeniu, w którym poziom ciśnienia akustycznego emisji skorygowanego charakterystyką A przekracza wartość bezpieczeństwa 70 dB (A), należy korzystać z indywidualnych środków ochrony słuchu (nauszniki lub zatyczki przeciwhałasowe, redukcja dziennego czasu ekspozycji, itd.)
- Miejsce pracy należy utrzymywać w czystości i porządku co zmniejsza ryzyko wypadku.
- Narzędzia mogą używać tylko osoby do tego uprawnione.
- Upewnić się że przewody zasilające powietrza są odpowiednia dla narzędzia.
- Narzędzie należy utrzymywać w czystości, nie wolno zdejmować osłony tłumika.
- Nie szarpać narzędzia za przewód zasilania powietrzem, przewód z powietrzem powinien być oddalony od źródeł ciepła.
- Po skończonej naprawie, upewnić się iż wewnątrz narzędzia nie zostały klucze serwisowe.
- Przed odłączenie rury z powietrzem od narzędzia, upewnić się że narzędzie nie jest pod ciśnieniem.
- Stosować się skrupulatnie do powyższych zaleceń.

IDENTYFIKACJA NITOWNICY

Na nitownicy **RAC 83/AX** jest identyfikowana poprzez oznaczenie obejmujce nazw i adres producenta, okrelenie maszyny, oznakowanie CE oraz rok produkcji.
W razie potrzeby skorzystania z pomocy technicznej, naley zawsze poda dane znajdujce si na oznaczeniu.

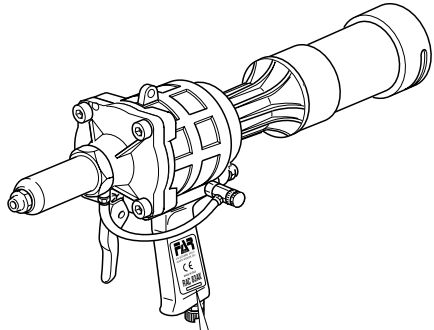

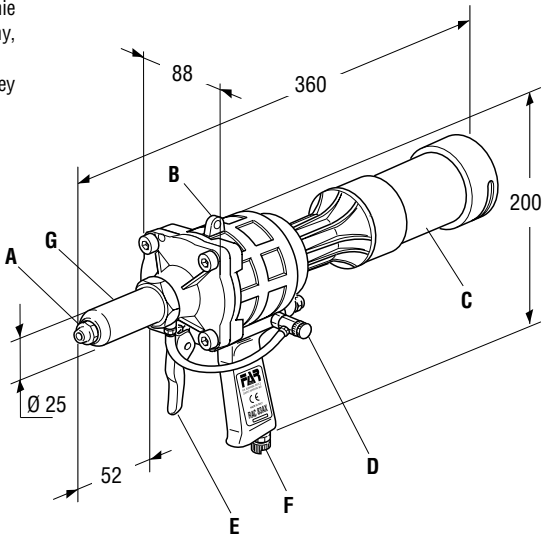

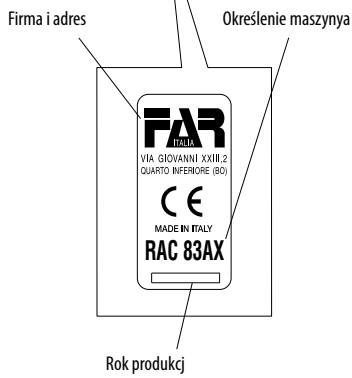

• CZĘŚCI GŁÓWNE I

A).....Dysza
B).....Zaczep balansera
C).....Zbiornik
D).....Zawór zasysania
E) .....Przycisk ciągu
F).....Złącze do sprężonego powietrza
G).....Tuleja nośna dyszy

DANE TECHNICZNE

- Ciśnienie robocze .....**6 BAR**
- Minimalna wewnętrzna średnica przewodu sprężonego powietrza ..... **ø min.= 8 mm**
- Zużycie powietrza na cykl .....**2,2 Nl**
- Moc maksymalna.....**6 BAR 5372 N**
- Waga .....**1,740 Kg**
- Temperatura eksploatacji .....**- 5° / + 50°**
- Wartość średnia kwadratowa przyspieszenia całkowitego (Ac) ważonego częstotliwością, któremu są poddane kończyny górne **3,3 m/s2**
- Ciśnienie akustyczne emisji skorygowane charakterystyką A.....**86 dBA**
- Chwilowe ciśnienie akustyczne skorygowane charakterystyką C **<130 dBC**
- Moc akustyczna skorygowana charakterystyką A.....**94 dBA**

ZASILANIE W SPRĘŻONE POWIETRZE

Powietrze, którym zasilane jest urządzenie musi być wolne od ciał obcych i wilgoci, celem ochrony maszyny przed przedwczesnym zużyciem części ruchomych; zaleca się zastosowanie zespołu smarowania dla sprężonego powietrza.

EKSPLOATACJA NITOWNICY (rys **f1-f2**)

Gwóźdź odcięty po zaciśnięciu nitu, zostaje zassany przez nitownicę i wyrzucony do znajdującego się w tylnej części zbiornika (**B**). Moc zasysania można regulować poprzez obrót zaworu (**A**). Dzięki systemowi zasysania gwoździa, nit pozostaje w prawidłowym położeniu na dyszy, również gdy głowica nitownicy jest skierowana do dołu, co znacznie zwiększa aspekt praktyczny obsługi nitownicy; **nie przytrzymywać nitu palcami!**

UWAGA! Przed rozpoczęciem pracy założyć na nitownicę pojemnik na zerwane gwoździe **(B)**.

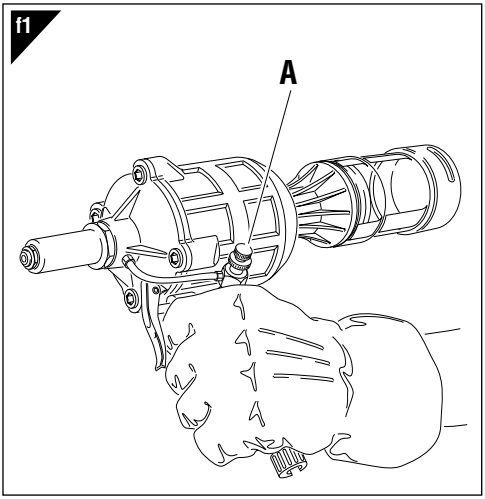

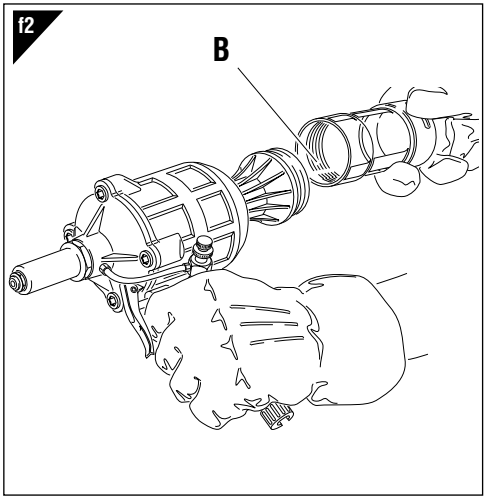

Gdy zbiornik (**B**) jest pelny, nalezy przerwac prace, odlaczyc zasilanie, odkrecic zbiornik (**B**) i opróżnic go do przeznaczonego do tego pojemnika.
ODCIETYCH GWOZDZI NIE WOLNO WYRZUCAC WRAZ ZE ZWYKLYMI ODPADAMI! Nastepnie nalezy ponownie zalozyc zbiornik (**B**) i rozpoczac dalsza prace.

KONSERWACJA I ZMIANA FORMATU (fig. **f3-f4-f5-f6**)

Dugotrwae uytkowanie nitownicy moe spowodowa lizganie si szczk na gwodziu na skutek odkadania si zanieczyszcze. Naley wtedy przystpi do czyszczenia szczk, a nastpnie do ich nasmarowania, lub, w przypadku gdy zuycie szczk uniemoliwia dalsze z nich korzystanie, do ich wymiany.
Zdj rur non dyszy (**A**) za pomoc klucza 27 mm. Nastpnie za pomoc dwóch kluczy 15 mm i 16mm zdj uchwyt (**B**), z którego naley wyj szczki (**C**). Przy wymianie dyszy (**D**), naley korzysta z klucza 12 mm i umieci zdjt dysz w przeznaczonym do tego miejscu na kocu nitownicy, tak, aby unikn jej zgubienia.

UWAGA!
Powyższe czynności należy przeprowadzać przy nitownicy odłączonej od zasilania.

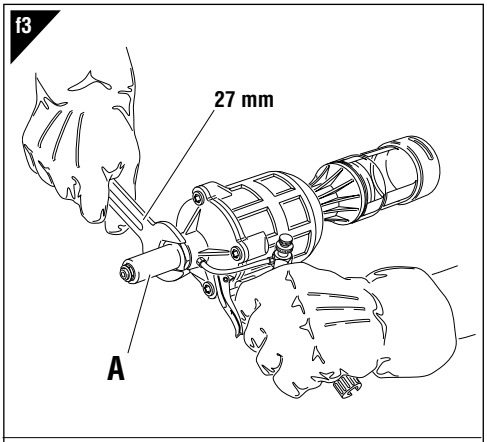

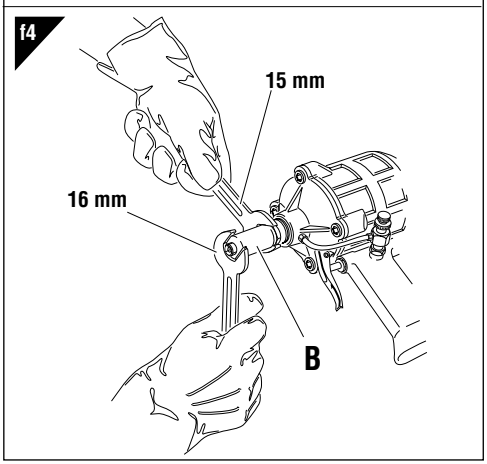

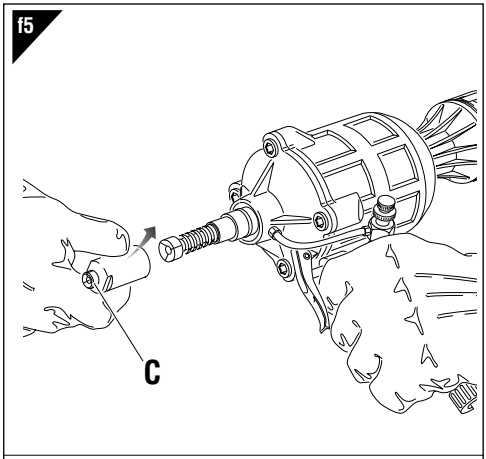

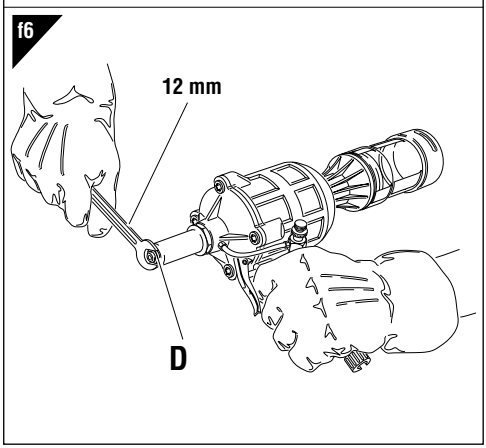

UTYLIZACJA ZUŻYTEGO NARZĘDZIA

W przypadku zużytego narzędzia, jego utylizacje przeprowadzamy zgodnie z przepisami danego kraju.
Po odłączeniu urządzenia od instalacji pneumatycznej, należy przystąpić do demontażu poszczególnych komponentów, segregując je w zależności od ich typologii: stal, aluminium, materiał plastikowy, itd.

PARTI DI RICAMBIO

N°	COD.	Qt.	DESCRIZIONE	KIT
01	717003	1	Ugello per rivetto ø 4,8 All.	
02	710513	1	Cannotto porta ugello	
03	710670	4	Vite TCCE M6 x 12 UNI 5931	
04	710961	1	Coperchio	
05	710420	1	Guarnizione OR 210	
06B	710536	1	Pulsante	B
07B	710537	1	Spina elastica ø 4 x 12 UNI 6873	B
08	710294	1	Guarnizione OR 150	
09	710431	1	Cono porta morsetti	
10	710011	3	Morsetti	
11C	710544	1	Apri morsetti	C
12C	710515	1	Molla ritorno morsetti	C
13	710102	1	Guarnizione OR 113	
15	710427	1	Guarnizione OR 013	
16	710426	1	Rondella ø 14.1x 24 x 4	
17	710335	3	Guarnizione OR 844	
18	710443	2	Pistone mobile	
19	710295	2	Anello Seeger 78 UNI 7437	
20	710542	1	Boccola distanziale	
21	710444	1	Guarnizione OR 211	
22	710442	1	Pistone fisso	
23	710243	1	Disco ammortizzatore	
24	710422	1	Ammortizzatore	
25	710543	1	Corpo rivettatrice	
26	710302	1	Dado M12 UNI 7474	
27	710963	1	Raccordo	
28	710818	1	Raccordo contenitore	
29	710838	1	Raccordo uscita	
30E	710819	1	Contenitore chiodi	E
31D	712274	1	Pomello chiusura	D
32D	710525	1	Ghiera	D
33D	712273	1	Corpo aspiratore	D
34D	710523	1	Dado M8 x 1	D
35D	710184	2	Raccordo M 5	D
36D	710964	1	Tubo in rilsan ø 6 x 4	D
37	710173	1	Raccordo dado fresato 1/4"	
38	710219	1	Silenziatore 1 SEP 1/8"	
39	710538	1	Ghiera	
40	710539	1	Spoletta	
41A	710188	5	Gabbia	A
42A	710187	4	Guarnizione OR 109	A
43A	710540	1	Molla ritorno spoletta	A
44	710438	1	Gancio bilanciatore	
45	717002	1	Ugello per rivetto ø 4	
46	717001	1	Ugello per rivetto ø 2,5 ÷ 3,4	
47	717006	1	Ugello per rivetto ø 2,4	
48F	710834	1	Cannotto aspirazione	F
49F	710957	1	Porta cono	F
50F	710958	1	Albero	F
51F	710962	1	Prolunga albero	F
52E	711136	1	Convogliatore aria	E

KIT

N°	COD.	Qt.	DESCRIZIONE
KITA	**740188**		**Kit Gabbia**
41A	710188	5	Gabbia
42A	710187	4	Guarnizione OR 109
43A	710540	1	Molla ritorno spoletta
KITB	**740536**		**Kit Pulsante**
06B	710536	1	Pulsante
07B	710537	1	Spina elastica ø 4 x 12 UNI 6873
KITC	**740544**		**Kit Apri morsetti**
11C	710544	1	Apri morsetti
12C	710515	1	Molla ritorno morsetti
KITD	**742273**		**Kit Corpo aspiratore**
31D	712274	1	Pomello chiusura
32D	710525	1	Ghiera
33D	712273	1	Corpo aspiratore
34D	710523	1	Dado M8 x 1
35D	710184	2	Raccordo M 5
36D	710964	1	Tubo in rilsan ø 6 x 4
KITE	**740819**		**Kit Contenitore chiodi**
30E	710819	1	Contenitore chiodi
52E	711136	1	Convogliatore aria
KITF	**740957**		**Kit Porta cono**
48F	710834	1	Cannotto aspirazione
49F	710957	1	Porta cono
50F	710958	1	Albero
51F	710962	1	Prolunga albero

KIT	**Indica che il particolare viene venduto in Kit composti da particolari diversi in quantità diverse.**

SPARE PARTS

No.	CODE	Q.ty	DESCRIPTION	KIT
01	717003	1	Nozzle for rivet ø 4,8 All.	
02	710513	1	Sleeve carrying nozzle	
03	710670	4	Screw TCCE M6 x 12 UNI 5931	
04	710961	1	Cover	
05	710420	1	Gasket OR 210	
06B	710536	1	Push-button	B
07B	710537	1	Spring pin ø 4 x 12 UNI 6873	B
08	710294	1	Gasket OR 150	
09	710431	1	Clamps holding cone	
10	710011	3	Clamps	
11C	710544	1	Clamps opener	C
12C	710515	1	Clamps return spring	C
13	710102	1	Gasket OR 113	
15	710427	1	Gasket OR 013	
16	710426	1	Washer ø 14.1x 24 x 4	
17	710335	3	Gasket OR 844	
18	710443	2	Piston	
19	710295	2	Seeger ring 78 UNI 7437	
20	710542	1	Bush	
21	710444	1	Gasket OR 211	
22	710442	1	Piston	
23	710243	1	Disc	
24	710422	1	Dampener	
25	710543	1	Riveting tool body	
26	710302	1	Nut M12 UNI 7474	
27	710963	1	Connector	
28	710818	1	Container connector	
29	710838	1	Out put connector	
30E	710819	1	Nails container	E
31D	712274	1	Closing knob	D
32D	710525	1	Ring nut	D
33D	712273	1	Suction body	D
34D	710523	1	Nut M8 x 1	D
35D	710184	2	Connector M 5	D
36D	710964	1	Rilsan tube ø 6 x 4	D
37	710173	1	Milled nut connector 1/4"	
38	710219	1	Silencer 1 SEP 1/8"	
39	710538	1	Ring nut	
40	710539	1	Coil	
41A	710188	5	Casing	A
42A	710187	4	Gasket OR 109	A
43A	710540	1	Coil return spring	A
44	710438	1	Balancer hook	
45	717002	1	Nozzle for rivet ø 4	
46	717001	1	Nozzle for rivet ø 2,5 ÷ 3,4	
47	717006	1	Nozzle for rivet ø 2,4	
48F	710834	1	Suction tube	F
49F	710957	1	Cone holder	F
50F	710958	1	Shaft	F
51F	710962	1	Shaft extension	F
52E	711136	1	Air conveyor	E

No.	CODE	Q.ty	DESCRIPTION	KIT

KIT

No.	CODE	Q.ty	DESCRIPTION
KITA	**740188**		**Casing kit**
41A	710188	5	Casing
42A	710187	4	Gasket OR 109
43A	710540	1	Coil return spring
KITB	**740536**		**Push-button kit**
06B	710536	1	Push-button
07B	710537	1	Spring pin ø 4 x 12 UNI 6873
KITC	**740544**		**Clamps opener kit**
11C	710544	1	Clamps opener
12C	710515	1	Clamps return spring
KITD	**742273**		**Suction body kit**
31D	712274	1	Closing knob
32D	710525	1	Ring nut
33D	712273	1	Suction body
34D	710523	1	Nut M8 x 1
35D	710184	2	Connector M 5
36D	710964	1	Rilsan tube ø 6 x 4
KITE	**740819**		**Nails container kit**
30E	710819	1	Nails container
52E	711136	1	Air conveyor
KITF	**740957**		**Cone holder kit**
48F	710834	1	Suction tube
49F	710957	1	Cone holder
50F	710958	1	Shaft
51F	710962	1	Shaft extension

KIT	**It indicates that the part is sold in kits consisting of different parts in different quantities.**

PIECES DETACHEES

N°	CODE	Q.té	DESCRIPTION	KIT
01	717003	1	Buse pour rivets ø 4,8 All.	
02	710513	1	Tube porte buse	
03	710670	4	Vis TCCE M6 x 12 UNI 5931	
04	710961	1	Couvercle	
05	710420	1	Garniture OR 210	
06B	710536	1	Bouton poussoir	B
07B	710537	1	Goupille élastique ø 4 x 12 UNI 6873	B
08	710294	1	Garniture OR 150	
09	710431	1	Cône porte-mors	
10	710011	3	Mors	
11C	710544	1	Ouvre-mors	C
12C	710515	1	Ressort retour mors	C
13	710102	1	Garniture OR 113	
15	710427	1	Garniture OR 013	
16	710426	1	Rondelle ø 14.1x 24 x 4	
17	710335	3	Garniture OR 844	
18	710443	2	Piston	
19	710295	2	Bague seeger 78 UNI 7437	
20	710542	1	Douille	
21	710444	1	Garniture OR 211	
22	710442	1	Piston	
23	710243	1	Disque	
24	710422	1	Ammortisseur	
25	710543	1	Corps outil de pose	
26	710302	1	Ecrou M12 UNI 7474	
27	710963	1	Raccord	
28	710818	1	Raccord conteneur	
29	710838	1	Raccord sortie	
30E	710819	1	Conteneur clous	E
31D	712274	1	Poignée fermeture	D
32D	710525	1	Bague	D
33D	712273	1	Corps aspirateur	D
34D	710523	1	Ecrou M8 x 1	D
35D	710184	2	Raccord M 5	D
36D	710964	1	Tube rilsan ø 6 x 4	D
37	710173	1	Raccord écrou moleté 1/4"	
38	710219	1	Silencieur 1 SEP 1/8"	
39	710538	1	Bague	
40	710539	1	Bobine	
41A	710188	5	Cage	A
42A	710187	4	Garniture OR 109	A
43A	710540	1	Ressort retour bobine	A
44	710438	1	Crochet blancier	
45	717002	1	Buse pour rivets ø 4	
46	717001	1	Buse pour rivets ø 2,5 ÷ 3,4	
47	717006	1	Buse pour rivets ø 2,4	
48F	710834	1	Tube aspiration	F
49F	710957	1	Porte-cône	F
50F	710958	1	Arbre	F
51F	710962	1	Rallonge arbre	F
52E	711136	1	Deflecteur d'air	E

N°	CODE	Q.té	DESCRIPTION	KIT

KIT

N°	CODE	Q.té	DESCRIPTION
KITA	**740188**		**Kit cage**
41A	710188	5	Cage
42A	710187	4	Garniture OR 109
43A	710540	1	Ressort retour bobine
KITB	**740536**		**Kit bouton poussoir**
06B	710536	1	Bouton poussoir
07B	710537	1	Goupille élastique ø 4 x 12 UNI 6873
KITC	**740544**		**Kit ouvre-mors**
11C	710544	1	Ouvre-mors
12C	710515	1	Ressort retour mors
KITD	**742273**		**Kit corps aspirateur**
31D	712274	1	Poignée fermeture
32D	710525	1	Bague
33D	712273	1	Corps aspirateur
34D	710523	1	Ecrou M8 x 1
35D	710184	2	Raccord M 5
36D	710964	1	Tube rilsan ø 6 x 4
KITE	**740819**		**Kit conteneur clous**
30E	710819	1	Conteneur clous
52E	711136	1	Deflecteur d'air
KITF	**740957**		**Kit Porte-cône**
48F	710834	1	Tube aspiration
49F	710957	1	Porte-cône
50F	710958	1	Arbre
51F	710962	1	Rallonge arbre

KIT	**Indique que la pièce est vendue dans des KITS composés de diverses pièces dans des quantités différentes**

ERSATZTEILE

Nt.	KODE	Merge	BESCHREIBUNG	KIT
01	717003	1	Mundstück für Nieten ø 4,8 Al	
02	710513	1	Düsenträger	
03	710670	4	Schraube TCCE M6 x 12 UNI 5931	
04	710961	1	Deckel	
05	710420	1	Dichtung OR 210	
06B	710536	1	Drucktaste	B
07B	710537	1	Spannstift ø 4 x 12 UNI 6873	B
08	710294	1	Dichtung OR 150	
09	710431	1	Spannbackenhalterkegel	
10	710011	3	Spannbacken	
11C	710544	1	Spannbackenöffner	C
12C	710515	1	Feder Rücklauf Spannbacken	C
13	710102	1	Dichtung OR 113	
15	710427	1	Dichtung OR 013	
16	710426	1	Unterlegscheibe ø 14.1x 24 x 4	
17	710335	3	Dichtung OR 844	
18	710443	2	Kolben	
19	710295	2	Seeger ring 78 UNI 7437	
20	710542	1	Buchse	
21	710444	1	Dichtung OR 211	
22	710442	1	Kolben	
23	710243	1	Scheibe	
24	710422	1	Stossdampfer	
25	710543	1	Nietmaschinenkörper	
26	710302	1	Mutter M12 UNI 7474	
27	710963	1	Anschlusstück	
28	710818	1	Behälteranschlusstück	
29	710838	1	Austrittanschlusstück	
30E	710819	1	Behälter für Nägel	E
31D	712274	1	Schließdrehknopf	D
32D	710525	1	Nutmutter	D
33D	712273	1	Ansaugkörper	D
34D	710523	1	Mutter M8 x 1	D
35D	710184	2	Anschlusstück M 5	D
36D	710964	1	Rilsan Rohr ø 6 x 4	D
37	710173	1	Anschlusstück gefräste Mutter 1/4"	
38	710219	1	Schalldämpfer 1 SEP 1/8"	
39	710538	1	Nutmutter	
40	710539	1	Zünder	
41A	710188	5	Käfig	A
42A	710187	4	Dichtung OR 109	A
43A	710540	1	Feder Rücklauf Zünder	A
44	710438	1	Ausgleichshaken	
45	717002	1	Mundstück für Nieten ø 4	
46	717001	1	Mundstück für Nieten ø 2,5 ÷ 3,4	
47	717006	1	Mundstück für Nieten ø 2,4	
48F	710834	1	Ansaugrohr	F
49F	710957	1	Kegelhalter	F
50F	710958	1	Welle	F
51F	710962	1	Verlängerung welle	F
52E	711136	1	Luftconveyor	E

Nt.	KODE	Merge	BESCHREIBUNG	KIT

KIT

Nt.	KODE	Merge	BESCHREIBUNG
KITA	**740188**		**Kit Käfig**
41A	710188	5	Käfig
42A	710187	4	Dichtung OR 109
43A	710540	1	Feder Rücklauf Zünder
KITB	**740536**		**Kit Drucktaste**
06B	710536	1	Drucktaste
07B	710537	1	Spannstift ø 4 x 12 UNI 6873
KITC	**740544**		**Kit Spannbackenöffner**
11C	710544	1	Spannbackenöffner
12C	710515	1	Feder Rücklauf Spannbacken
KITD	**742273**		**Kit Ansaugkörper**
31D	712274	1	Schließdrehknopf
32D	710525	1	Nutmutter
33D	712273	1	Ansaugkörper
34D	710523	1	Mutter M8 x 1
35D	710184	2	Anschlusstück M 5
36D	710964	1	Rilsan Rohr ø 6 x 4
KITE	**740819**		**Kit Behälter für Nägel**
30E	710819	1	Behälter für Nägel
52E	711136	1	Luftconveyor
KITF	**740957**		**Kit Kegelhalter**
48F	710834	1	Ansaugrohr
49F	710957	1	Kegelhalter
50F	710958	1	Welle
51F	710962	1	Verlängerung welle

KIT	**Dieses Wort gibt an, daß der Teil in KIT von verschiedenen Teilen in unterschiedlichen Mengen verkauft wird.**

CZĘŚCI ZAMIENNE

Numer	Kod.	Ilości	OPIS	KIT
01	717003	1	Dysza do nitu ø 4,8 Alu	
02	710513	1	Tuleja nośna dyszy	
03	710670	4	Śruba TCCE M6 x 12 UNI 5931	
04	710961	1	Pokrywa	
05	710420	1	Uszczelka OR 210	
06B	710536	1	Przycisk	B
07B	710537	1	Kolek sprezysty ø 4 x 12 UNI 6873	B
08	710294	1	Uszczelka OR 150	
09	710431	1	Stożek obsadowy szczęk	
10	710011	3	Szczęki	
11C	710544	1	Rozwieracz szczęk	C
12C	710515	1	Sprężyna powrotna szczęk	C
13	710102	1	Uszczelka OR 113	
15	710427	1	Uszczelka OR 013	
16	710426	1	Podkładka ø 14.1x 24 x 4	
17	710335	3	Uszczelka OR 844	
18	710443	2	Tłok ruchomy	
19	710295	2	Pierścień Seeger 78 UNI 7437	
20	710542	1	Tuleja odległościowa	
21	710444	1	Uszczelka OR 211	
22	710442	1	Tłok stały	
23	710243	1	Tarcza amortyzujaca	
24	710422	1	Amortyzator	
25	710543	1	Korpus nitownicy	
26	710302	1	Nakrętka M12 UNI 7474	
27	710963	1	Złączka	
28	710818	1	Złączka pojemnika	
29	710838	1	Złącze wyjściowe	
30E	710819	1	Pojemnik na gwozdzie	E
31D	712274	1	Pokrętło zamykania	D
32D	710525	1	Nasadka pierscieniowa	D
33D	712273	1	Korpus zasysacza	D
34D	710523	1	Nakrętka M8 x 1	D
35D	710184	2	Złączka M 5	D
36D	710964	1	Rura z rilsanu ø 6 x 4	D
37	710173	1	Złączka nakrętka frezowana 1/4"	
38	710219	1	Tłumik 1 SEP 1/8"	
39	710538	1	Nasadka pierścieniowa	
40	710539	1	Cewka	
41A	710188	5	Koszyczek	A
42A	710187	4	Uszczelka OR 109	A
43A	710540	1	Spryna powrotna cewki	A
44	710438	1	Hak balansera	
45	717002	1	Dysza do nitu ø 4	
46	717001	1	Dysza do nitu ø 2,5 ÷ 3,4	
47	717006	1	Dysza do nitu ø 2,4	
48F	710834	1	Tulejka zasysania	F
49F	710957	1	Obsada stożka	F
50F	710958	1	Wał	F
51F	710962	1	Przedłużenie wal	F
52E	711136	1	Przesyłacz powietrza	E

Numer	Kod.	Ilości	OPIS	KIT

KIT

Numer	Kod.	Ilości	OPIS
KITA	**740188**		**Zestaw Koszyczek**
41A	710188	5	Koszyczek
42A	710187	4	Uszczelka OR 109
43A	710540	1	Spryna powrotna cewki
KITB	**740536**		**Zestaw przycisku**
06B	710536	1	Przycisk
07B	710537	1	Kolek sprezysty ø 4 x 12 UNI 6873
KITC	**740544**		**Zestaw rozwieracza szczęk**
11C	710544	1	Rozwieracz szczęk
12C	710515	1	Sprężyna powrotna szczęk
KITD	**742273**		**Zestaw korpusu zasysacza**
31D	712274	1	Pokrętło zamykania
32D	710525	1	Nasadka pierscieniowa
33D	712273	1	Korpus zasysacza
34D	710523	1	Nakrętka M8 x 1
35D	710184	2	Złączka M 5
36D	710964	1	Rura z rilsanu ø 6 x 4
KITE	**740819**		**Zestaw pojemnika na gwozdzie**
30E	710819	1	Pojemnik na gwozdzie
52E	711136	1	Przesyłacz powietrza
KITF	**740957**		**Zestaw obsady stożka**
48F	710834	1	Tulejka zasysania
49F	710957	1	Obsada stożka
50F	710958	1	Wał
51F	710962	1	Przedłużenie wal

KIT	**Wskazuje iz dana czesc jest sprzedawana w zestawie skladajacym sie z róznych czesci i w róznych ilosciach.**

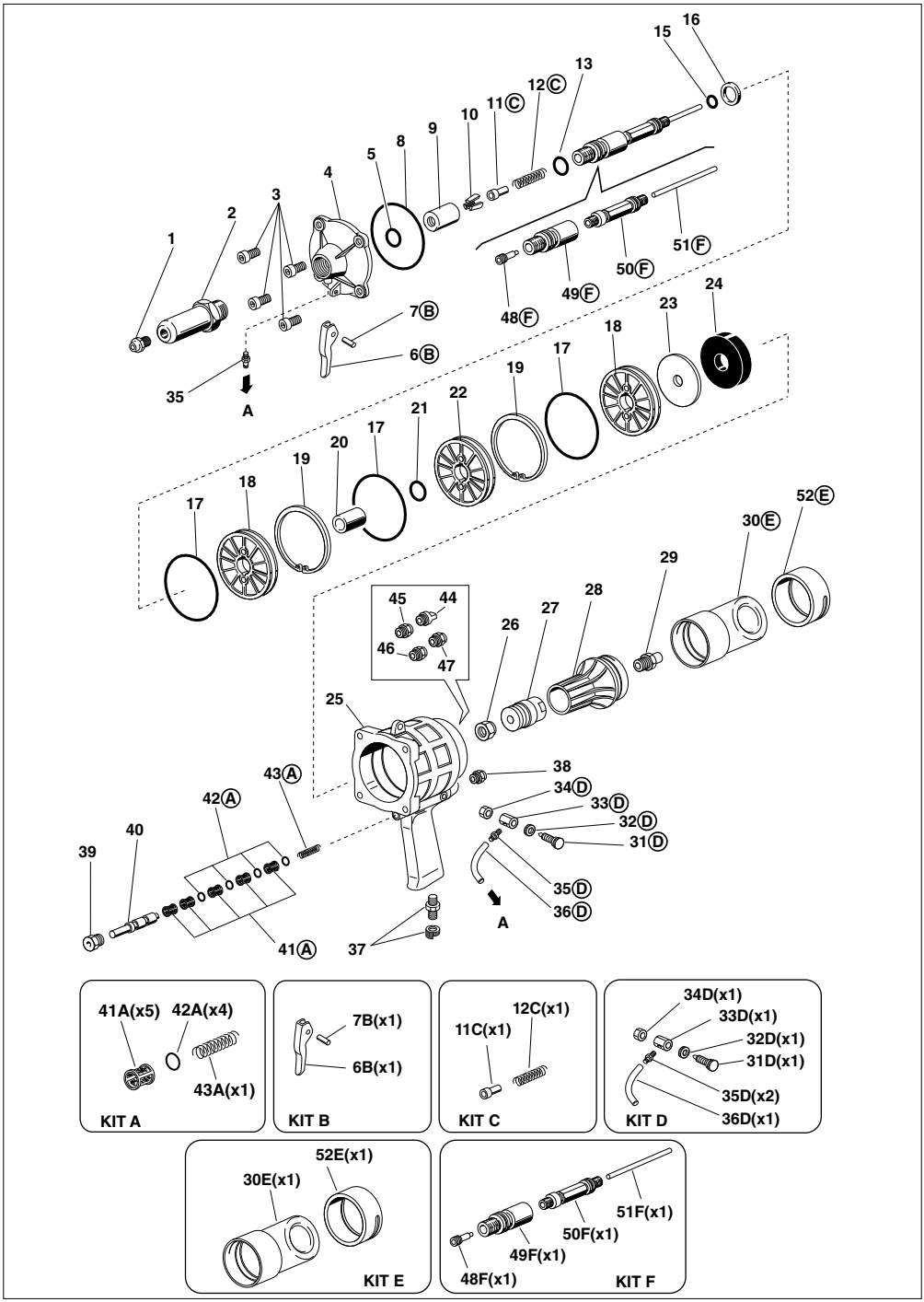
1
2
3
4
5
8
9
10
11Ⓒ
12Ⓒ
13
15
16
51Ⓕ
50Ⓕ
49Ⓕ
48Ⓕ
7Ⓑ
6Ⓑ
35
A
24
23
18
17
19
22
21
17
20
19
18
17
52Ⓔ
30Ⓔ
29
28
27
26
45
44
46
47
25
38
34Ⓓ
33Ⓓ
32Ⓓ
31Ⓓ
35Ⓓ
36Ⓓ
A
43Ⓐ
42Ⓐ
40
39
41Ⓐ
37
41A(x5)
42A(x4)
43A(x1)
KIT A
7B(x1)
6B(x1)
KIT B
12C(x1)
11C(x1)
KIT C
34D(x1)
33D(x1)
32D(x1)
31D(x1)
35D(x2)
36D(x1)
KIT D
52E(x1)
30E(x1)
KIT E
51F(x1)
50F(x1)
49F(x1)
48F(x1)
KIT F

Revision - 06

Date 01-2012

I L'elenco dei centri di assistenza è disponibile sul Ns. sito web: http://www.far.bo.it **(Organizzazione)**

GB The list of the service centres is available on our website http://www.far.bo.it **(Organization)**

F La liste des centres d'assistance est disponible sur notre site internet http://www.far.bo.it **(Organisation)**

D Die Liste der Reparaturservices ist verfügbar unter unserer Webseite http://www.far.bo.it **(Organisation)**

E La lista de los servicios postventa es disponible en nuestro sitio web http://www.far.bo.it **(Organización)**

PL Lista punktów serwisowych jest dostępna na naszej stronie internetowej http://www.far.bo.it **(Organizacja)**

RUS Список сервисных центров приведен на нашем веб-сайте http://www.far.bo.it (**ОРГАНИЗАЦИЯ**)

FAR BOLOGNA ITALY

SISTEMI DI FISSAGGIO
FASTENING SYSTEMS • SYSTEMES DE FIXATION
VERBINDUNGSSYSTEME • SISTEMAS DE FIJACION
SYSTEMY MOCOWANIA • СИСТЕМЫ КРЕПЛЕНИЯ

SEDE • HEAD OFFICE • SIEGE
HAUPTSITZ • SEDE
SIEDZIBA • ОФИСНЫЙ ЦЕНТР :

40057 Quarto Inferiore - Bologna - Italy
Via Giovanni XXIII, 2
Tel. +39 - 051 6009511
Ufficio Vendite Fax +39 - 051 767443
E-mail: itacom@far.bo.it
Export Dpt. Fax +39 - 051 768284
E-mail: export@far.bo.it

DEPOSITO • WAREHOUSE • DEPOT
WARENLAGER • ALMACEN
ODDZIAŁ • СКЛАД :

20099 Sesto San Giovanni
Milano
Italy
Via Archimede, 8
Tel. +39 - 02 2409634
Fax +39 - 02 26222279
E-mail: itacom@far.bo.it

www.far.bo.it