I Prodotti I The Products I Les Produits I Die Produkte I Los productos I Produkty I Товары

N.6.0 - 04/2021

FAR

BOLOGNA ITALY

S.r.l.

TÜV SÜD ISO 9001

FASTENING SYSTEMS

MADE IN ITALY

I Listino Prezzi I Price List I Tarif I Preisliste I Lista de Precios I Cennik I Прайс-лист

I SISTEMI DI FISSAGGIO I FASTENING SYSTEMS I SYSTÈMES DE FIXATION I BEFESTIGUNGSSYSTEME I SISTEMAS DE FIJACION I SYSTEMY MOCOWANIA I СИСТЕМЫ КРЕПЛЕНИЯ

INDICE / GENERAL INDEX / SOMMAIRE GÉNÉRAL / INHALTSVERZEICHNIS / INDICE GENERAL / SPIS TRESCI / СОДЕРЖАНИЕ

Rivetti a strappo

BLIND RIVETS
RIVETS
BLINDNIETE
REMACHES
NITY
ЗАКЛЕПОК

8

Inserti filettati

BLIND RIVET NUTS
ECROUS A SERTIR
BLINDNIETMUTTERN
TUERCAS REMACHABLES
NITONAKRĘTKI
ВСТАВКИ С РЕЗЬБОЙ

53

Utensili e accessori

TOOLS AND EQUIPMENTS
OUTILS ET ACCESSOIRES
SETZGERÄT UND ZUBEHÖR
HERRAMIENTAS Y ACCESORIOS
NARZĘDZIA I AKCESORIA
СТАНКИ И ПРИНАДЛЕЖНОСТИ

83

> I

Dal 1957 FAR produce articoli di elevata tecnologia in grado di assicurare le massime prestazioni in termini di qualità e servizio. Attraverso una capillare rete di vendita nazionale ed internazionale, FAR, è un insostituibile punto di riferimento per tutte le aziende la cui produzione o commercio richiede alta affidabilità dei risultati.
Continuamente volta a migliorare le proprie strutture con massicci investimenti e con la continua crescita professionale di tutto il personale, garantisce un prodotto all'avanguardia ed affidabile e la sicurezza di una assistenza sempre presente prima e dopo la vendita.

FAR non vuole essere un semplice fornitore, ma un partner attento a tutte le richieste dei propri clienti.

Il nostro obiettivo...è la soddisfazione del cliente!

> GB

Since 1957 FAR has been producing high technology fasteners with guaranteed maximum efficiency and performance in service and quality of product.
Through an established domestic and international sales network, Far sets the standard for companies needing consistent reliability.

Far's policy is the constant improvement achieved by investment and professional on-going training of its staff.
This is how Far can offer state-of-the-art, reliable fasteners and full technical and after-sales service.

FAR is not just a supplier, but a partner with its customers.

Our aim is customer satisfaction!

> F

Depuis 1957 FAR fabrique des produits de haute technologie en alliant toujours la meilleure qualité de produit et de service grâce à un minutieux réseau de distributeurs aussi bien sur le plan national qu'international. FAR est le partenaire irremplaçable pour toutes les sociétés dont la fabrication ou le négoce demandent une très grande fiabilité et un suivi permanent dans la qualité, afin d'obtenir un parfait résultat. FAR améliore continuellement ses structures par de gros investissements et la qualité du personnel, sans cesse en évolution, garantissent un produit d'avant garde fiable, et en outre la certitude d'une assistance toujours présente avant et après la vente, assistance apportée à l'étranger par des distributeurs très dynamiques et ayant une parfaite connaissance du produit.

FAR ne veut pas être seulement un fournisseur, mais un partenaire très attentif aux demandes de ses clients.

Notre seul objectif: satisfaire le client!

> D

Seit 1957 produziert die Firma FAR hochtechnologische Befestigungsartikeln und ist dadurch in der Lage, höchste Leistungen im Qualitäts- und Servicebereich zu gewährleisten.
Durch ihr breit gespanntes nationales und internationales Verkaufsnetz, ist FAR ein unersetzlicher Bezugspunkt für alle Firmen deren Produktion oder Handel hohe Ansprüche an die Zuverläßigkeit der Ergebnisse bei der Applikation dieser Produkte stellt.
Anhand aufwendiger Investitionen und durch ein kontinuerliches professionelles Wachsen des gesamten Personales immer Verbesserungen der eigenen Strukturen anstrebend, wird ein führendes und zuverläßliges Produkt und ein sicherer Kundendienst, vor und nach dem Verkauf, garantiert.

FAR möchte für seine Kunden nicht nur ein Lieferant sein, sondern auch ein Partner, der für deren Wünsche offen ist.

Unser Ziel...ein zufriedener Kunde!

> E

Desde el año 1957, FAR realiza productos de elevada tecnología capaces de asegurar las máximas prestaciónes en términos de calidad y servicio.
FAR, gracias a una red de venta capilar a nivel nacional e internacional, es un insustituible punto de referencia para todas las empresas cuya producción o comercio precisan una elevada fiabilidad en los resultados.
La continua investigación para mejorar sus estructuras con grandes inversiones y el continuo desarrollo profesional de todo el personal garantiza un producto de vanguardia, fiable y una asistencia segura, siempre presente, antes y después de la venta.

FAR no quiere ser un simple proveedor sino un colaborador atento a todas las exigencias de sus clientes.

Nuestro objetivo es... satisfacer el cliente!

> PL

Od 1957 roku FAR jest producentem zaawansowanych technologicznie wyrobów. Firma wyróżnia się dbałością o doskonałą jakość oraz o szybkie terminy realizacji zamówień.
Dzięki rozwiniętej sieci sprzedaży jesteśmy obecni zarówno w dużych zakładach przemysłowych, jak i małych warsztatach.
Nasze wyroby sprawdzają się w najbardziej ekstremalnych warunkach i zapewniają całkowitą niezawodność i bezpieczeństwo łączonych elementów.
Stałe doskonalenie naszej kadry oraz jakości produkcji gwarantuje naszym Klientom, iż produkt, który otrzymują spełni ich wszystkie wymagania.

Nie jesteśmy tylko zwykłym dostawcą, jesteśmy niezawodnym partnerem zawsze uważnym na potrzeby klientów.

Nasz jedyny cel... to satysfakcja Klienta !

> RUS

С 1957 года FAR изготавливает высокотехнологические товары, способные обеспечить высокие показания качества товаров и услуг. Через сеть внутренней и внешней торговли, FAR, незаменимый ориентир для предприятий, чья продукция или торговля нуждается в гарантии высоких результатов.
Рост нашей структуры осуществлен массовыми инвестициями и постоянным ростом персонала.
Это гарантирует надежность и современность наших товаров и услуг и так же послепродажное обслуживание!

FAR - не только простой поставщик, но и надежный партнер, внимательно прислушивающийся ко всем нуждам его клиентов.

Наша цель - удовлетворение нужд наших партнеров!

CONDIZIONI GENERALI DI VENDITA FAR S.R.L.

> GENERAL SALES CONDITIONS
> CONDITIONS GÉNÉRALES DE VENTE
> ALLGEMEINE VERKAUFSBEDINGUNGEN
> CONDICIONES GENERALES DE VENTA
> OGÓLNE WARUNKI SPRZEDAŻY
> ОБЩИЕ УСЛОВИЯ ПРОДАЖИ

GENERALITÀ - La Far s.r.l. fornirà merce e servizi alle condizioni generali di vendita sotto riportate, che annullano e sostituiscono qualsiasi altra condizione eventualmente riportata sull'ordine del Cliente, salvo accordi particolari tra le Parti. Gli ordini sono irrevocabili e la Far s.r.l. si riserva la facoltà, a suo insindacabile giudizio, di non evaderli.

FORNITURA - Per fornitura si intende quanto indicato sulla conferma d'ordine della Far s.r.l. e qualsiasi misura, peso, illustrazione o disegno non sono impegnativi e possono essere modificati, sempre che, nel rendimento, la merce risulti adatta allo scopo previsto. Disegni, illustrazioni ed altro materiale tecnico, rimangono sempre di proprietà della Far s.r.l. e non possono essere riprodotti, né ceduti a terzi, se non specificatamente autorizzati dalla Far s.r.l.

PREZZI - I prezzi sono da intendersi per merce resa franco magazzino della Far s.r.l., escluso trasporti, assicurazioni, tasse e sdoganamenti, salvo diversamente pattuito nella conferma d'ordine. I prezzi sono comprensivi dell'imballo standard. Per eventuali ordini a programma, i prezzi di vendita saranno quelli fissati sulla conferma d'ordine.

PAGAMENTI - I pagamenti saranno effettuati al domicilio della Far s.r.l. a Quarto Inferiore – Granarolo Emilia (Bologna), sulla base dei termini stabiliti nella conferma d'ordine. Se dovessero riscontrarsi dei ritardi nei pagamenti rispetto alle date stabilite, tali ritardi comporteranno l'addebito di interessi di mora al saggio legale maggiorato di 3 punti percentuali a decorrere dal 7° giorno dopo la scadenza del pagamento, oltre ad eventuali spese accessorie.
Qualora il Cliente non osservi i termini del contratto di vendita, la Far s.r.l. avrà diritto di rescindere il contratto e di richiedere i danni in giusta misura per la mancata vendita.
È inoltre facoltà della Far s.r.l., in qualsiasi momento precedente la consegna della merce, di annullare l'ordine o di richiedere garanzie ulteriori a salvaguardia del suo credito, qualora venga a conoscenza che il Cliente si trova in condizioni finanziarie sfavorevoli.

CONSEGNA - Gli ordini saranno evasi limitatamente alle disponibilità, a saldo, salvo specifica indicazione del Cliente per mantenere in nota eventuali rimanenze.
Il termine di consegna indicato sulla conferma d'ordine è valutato secondi i programmi di approvvigionamento e fabbricazione in vigore al momento dell'ordine del Cliente.

RESA - La resa della merce deve intendersi sempre franco magazzino della Far s.r.l.

TRASPORTO - Salvo diversi accordi il trasporto verrà effettuato a mezzo corriere di fiducia della Far s.r.l., con addebito in fattura del costo. Anche se la merce viene resa in porto franco, la stessa viaggia a rischio e pericolo del committente. Alla consegna della merce è necessario verificare che i dati riportati sul documento di trasporto corrispondano alla spedizione ricevuta; in caso di discordanza deve essere fatta esplicita riserva al vettore che ne ha curato il trasporto. Trascorsi cinque giorni lavorativi dalla consegna della merce, la Far s.r.l. non accetterà reclami.

RESI DI MATERIALE - Qualsiasi reso di merce, dovrà sempre essere preventivamente concordato e autorizzato da Far s.r.l. I resi di materiale per motivi non imputabili alla Far s.r.l. o per errori di ordinazione saranno rispediti al mittente a spese dello stesso. Il reso sarà comunque accettato solo se in porto franco e accompagnato da regolare documento di trasporto.

RESTITUZIONE DI PRODOTTI DIFETTOSI - I prodotti riconosciuti difettosi dalla Far s.r.l., verranno sostituiti. La garanzia, sia legale che contrattuale, impegna la Far s.r.l. esclusivamente all'eliminazione dei difetti dipendenti dalla cattiva qualità del materiale impiegato o dai vizi di costruzione, non verranno invece sostituiti prodotti danneggiati per imperizia od uso improprio o per usura rientrante nella norma, né prodotti per i quali il compratore abbia richiesto particolari modifiche o abbia effettuato manomissioni agli stessi o a parte di essi. Se richiesto il Cliente dovrà inviare alla Far s.r.l., alcuni campioni di materiale difettoso e la eventuale sostituzione o riparazione o rottamazione dei prodotti oggetto del contendere, sarà autorizzata esclusivamente dalla Far s.r.l. stessa.

CATALOGHI - I cataloghi della Far s.r.l. sono indicativi; eventuali modifiche, potranno essere apportate per qualsiasi motivo, senza alcun obbligo di preavviso al Cliente.

FORZA MAGGIORE - Salvo quanto specificatamente concordato tra le Parti, la Far s.r.l. non sarà ritenuta responsabile per ritardi di consegna e per perdite subite dal Cliente per tali ritardi. Le cause che potrebbero, senza limitazione, ritardare la consegna sono: scioperi, sospensioni dell'attività produttiva, incendi, mancanza di forza motrice, difficoltà eccezionali di approvvigionamento, modifiche richieste dal Cliente in fase di preparazione della merce, e tutte le altre cause di forza maggiore. Sono considerati causa di forza maggiore anche i ritardi da parte delle Autorità nella concessione delle autorizzazioni o la mancata concessione di dette autorizzazioni.

CONTROVERSIE - Per quanto non espressamente sopra contemplato, valgono le norme di legge. Qualsiasi controversia dovesse insorgere nell'interpretazione ed esecuzione delle presenti condizioni contrattuali, sarà competente esclusivamente il Foro giudiziario di Bologna.

FAR s.r.l.

>GB

GENERAL DETAILS *- FAR s.r.l. shall supply merchandise and services in accordance with the general sales conditions specified herein below. These conditions cancel and substitute any other condition indicated on the Customer's order, except special agreements between the Parties. Orders are irrevocable, however FAR s.r.l. reserves the faculty, at its own unquestionable discretion, to refuse to process the order.*

SUPPLY *- Supply is intended as referring to what is specified in the order confirmation issued by FAR s.r.l., and any measurement, weight, illustration or drawing shall not be binding and may be modified, always providing that the merchandise, as regards as yield, results suitable for the foreseen purpose. Drawings, pictures and other technical material shall always remain the property of FAR s.r.l. and may not be reproduced or transferred to third parties without specific authorisation on the part of FAR s.r.l.*

PRICES *- Prices are understood as the supply of the merchandise ex the FAR s.r.l. warehouse, therefore not inclusive of transport, insurance, taxes and customs clearance fees, unless otherwise agreed and specified in the order confirmation. Prices are inclusive of standard packaging. In case of orders pursuant to a programme, sale prices shall be those specified in the order confirmation.*

PAYMENT *- Payments shall be made at the FAR s.r.l. premises at Quarto Inferiore - Granarolo Emilia (Bologna), on the basis of the terms stated in the order confirmation. In case of delay it will involve the debit of interest on arrears at the legal rate increased by 3 percentage points and calculated as from the 7th day after expiry date, as well as any additional expenses connected to receipt and collection of payment.*

If the Customer does not respect the terms of the sale contract, FAR s.r.l. shall have the right to rescind the contract and to claim fair damages for the non-sale. FAR s.r.l. also has the faculty, at any moment before delivery the merchandise, to cancel the order or to request further guarantees to safeguard its credit, should it gain knowledge of the fact that the Customer is in an unfavourable financial situation.

DELIVERY *- As far as possible according to availability, orders shall be processed completely, unless the Customer gives specific instructions to keep back any amount for later delivery.*

The delivery term indicated in the order confirmation shall be assessed according to the provisioning and manufacturing programmes in force at the moment of the Customer's order.

SHIPPING COSTS *- The merchandise must be understood as delivered ex the FAR s.r.l. warehouse.*

SHIPMENT *- Unless otherwise agreed, the merchandise shall be delivered by a forwarding agent chosen by FAR s.r.l., and the cost shall be debited on the invoice. Even in case of special agreement to supply the merchandise carriage free, the same shall be shipped under the responsibility and at the Customer own risk. On delivery of the merchandise, the data on the transport document must be checked as corresponding to the shipment received; in case of discrepancy, explicit reserve must be notified to the forwarding agent responsible for transportation. FAR s.r.l. shall accept no complaints received after five working days from delivery of the merchandise.*

RETURNS *- The decision to return merchandise must be agreed in advance and authorised by FAR s.r.l. Material returned for reasons that are not ascribable to FAR s.r.l. or for errors in the order placed shall be returned to the sender at his own expenses. Returns shall be accepted only carriage paid and accompanied by a regular transport document.*

RETURN OF DEFECTIVE PRODUCTS *– Products recognised as defective by FAR s.r.l. shall be replaced. FAR s.r.l. is bound by both the guarantee pursuant to law and that pursuant to contract, only to eliminate defects that are the result of the bad quality of the material used or construction flaws; products damaged by carelessness or improper use, products that have become defective due to normal wear, and products for which the purchaser has requested special modifications or with which the purchaser has tampered, or if the purchaser has tampered with parts of the same, shall not be replaced. If requested, the Customer must forward samples of defective material to FAR s.r.l., and the possible replacement, repair or scrapping of the products that are the subject of complaints shall be authorised exclusively by FAR s.r.l. itself.*

CATALOGUES *- The FAR s.r.l. catalogues are indicative; products may be modified, for any reason, without the Client being perforce given advance notice.*

FORCE MAJEURE *- Except in case of special agreement between the Parties, FAR s.r.l. shall not be held responsible for late deliveries, nor for losses suffered by the Customer due to such delays. The causes that could delay delivery, without limitation, are: strikes, suspended production, fire, lack of driving force, exceptional provisioning difficulties, modifications requested by the Customer during preparation of the merchandise, and all other causes of force majeure. Causes of force majeure are intended as also including delays on the part of Authorities in the granting of authorisations or the failure on the part of Authorities to grant authorisations.*

DISPUTES *- For everything not expressly envisaged, the provisions of law shall hold firm. Any dispute that may arise relative to the interpretation and execution of the contractual conditions specified herein shall fall under the exclusive jurisdiction of the Court of Bologna.*

FAR s.r.l.

> F

GÉNÉRALITÉS *- FAR s.r.l. fournira la marchandise et les services aux conditions générales de vente figurant ci-après, lesquelles annulent et remplacent toute autre condition qui figurerait éventuellement sur la commande du Client, à moins d'accords particuliers stipulés entre les Parties. Les commandes sont irrévocables et FAR s.r.l. se réserve la faculté, de son propre chef et sans appel, de ne pas les traiter.*

FOURNITURE *- Par fourniture, on entend ce qui est indiqué sur la confirmation de la commande de FAR s.r.l.; en aucun cas les mesures, poids, illustrations ou dessins ne sauraient représenter un engagement. Ces derniers pourront être modifiés, à condition que la marchandise soit toujours appropriée au résultat prévu. FAR s.r.l. reste quoi qu'il en soit propriétaire des dessins, illustrations et autre matériel technique, qui ne pourront être reproduits ou cédés à des tiers, sauf si expressément autorisé par FAR s.r.l. même.*

PRIX *- Les prix se réfèrent à la marchandise livrée départ usine FAR s.r.l., et ne comprend pas les transports, assurances, taxes et dédouanements, sauf s'il en est décidé autrement dans la confirmation de commande. Les prix comprennent l'emballage standard. Éventuellement, pour des commandes sur programme, les prix de vente seront ceux qui auront été fixés dans la confirmation de la commande.*

PAIEMENTS *- Les paiements seront effectués au siège de FAR s.r.l. à Quarto Inferiore - Granarolo Emilia (Bologne - Italie), dans les délais fixés dans la confirmation de commande. En cas de retard de paiement par rapport aux dates fixées, lesdits retards entraîneront l'imputation d'indemnités de retard calculées au taux légal en vigueur et majorées de 3 points en pourcentage à partir du 7ème jour après la date d'échéance du paiement, ainsi que des frais accessoires s'il y a lieu.*

Au cas où le Client ne respecterait pas les termes du contrat de vente, FAR s.r.l. pourra résilier le contrat et demander des dommages-intérêts correspondant au préjudice résultant de la vente manquée. En outre, à tout moment avant la livraison de la marchandise, FAR s.r.l. aura la faculté d'annuler la commande ou de demander d'ultérieures garanties pour préserver son crédit, au cas où elle apprendrait que le Client se trouve dans des conditions financières défavorables.

LIVRAISON *- Les commandes seront traitées en fonction des disponibilités, pour solde, sous réserve d'indication spécifique du Client afin de reporter les en-cours éventuels sur le bordereau.*

Le délai de livraison indiqué sur la confirmation de commande est évalué en fonction des programmes d'approvisionnement et de fabrication en vigueur au moment de la commande du Client.

RETOUR DE MARCHANDISE *- Le retour de marchandise doit s'entendre départ usine de FAR s.r.l.*

TRANSPORT *- À moins d'accords différents, le transport sera effectué par un expéditeur de confiance de FAR s.r.l., avec imputation des frais relatifs en facture. La marchandise voyage aux risques et périls du Client, même en cas de livraison franco de port. À la livraison de la marchandise, il faudra contrôler que les données figurant sur le bordereau de livraison correspondent bien à la marchandise reçue; en cas de différence, en informer expressément le transporteur qui a effectué la livraison. Passés cinq jours ouvrés après la livraison de la marchandise, FAR s.r.l. n'acceptera aucune réclamation.*

RETOURS DE MATÉRIEL *- Les retours de matériel pour des raisons non imputables à FAR s.r.l. ou pour des erreurs de commande, seront retournés à l'expéditeur. Quoi qu'il en soit, le retour ne sera accepté que si le port est payé par le client et accompagné d'un bordereau de livraison régulier.*

RESTITUTION DES PRODUITS DÉFECTUEUX *- FAR s.r.l. remplacera les produits défectueux. Néanmoins, la garantie, légale et contractuelle, n'oblige FAR s.r.l. qu'à éliminer les défauts dus à une mauvaise qualité du matériel employé ou les produits présentant des vices de construction; par contre, les produits endommagés à cause de l'inexpérience, d'un usage incorrect ou de l'usure normale, ne seront pas remplacés, tout comme les produits pour lesquels l'acquéreur aurait demandé des modifications particulières ou les produits ou parties de ceux-ci qui auraient été manipulés. Sur demande, le Client devra envoyer des échantillons de matériel défectueux à FAR s.r.l.; s'il y a lieu, le remplacement, la réparation ou l'élimination des produits faisant l'objet de la réclamation, ne seront autorisés que par la FAR s.r.l.*

CATALOGUES *- Les catalogues FAR s.r.l. ont une valeur indicative; des modifications pourront éventuellement être apportées, pour quelque motif que ce soit, sans devoir en donner préavis au Client.*

FORCE MAJEURE *- En dehors de ce qui est spécifiquement établi entre les Parties, FAR s.r.l. ne sera pas tenue pour responsable des retards de livraison ni des pertes subies par le Client suite aux dits retards. Les causes qui pourraient, sans exception aucune, retarder la livraison de la marchandise sont: grèves, suspension de la production, incendies, manque de force motrice, difficultés de caractère exceptionnel dans l'approvisionnement, modifications demandées par le Client en phase de préparation de la marchandise, et tous les autres cas de force majeure. Les retards des Autorités dans la concession des autorisations ou la non concession desdites autorisations sont considérés comme cas de force majeure.*

LITIGES *- Pour tout ce qui n'est pas expressément mentionné ci-dessus, se reporter à la réglementation légale en vigueur. Pour tout différend ou controverse naissant au sujet de l'application et/ou de l'interprétation des présentes clauses contractuelles, le Tribunal de Bologne sera seul compétent.*

FAR s.r.l.

> D

ALLGEMEINES *- Die Lieferungen und Leistungen von FAR s.r.l. erfolgen ausschließlich zu den unten angegebenen Verkaufsbedingungen, welche alle sonstigen eventuell auf den Bestellungen des Kunden angegebenen Bedingungen aufheben und ersetzen, unbeschadet besonderer Vereinbarungen zwischen den Parteien. Bestellungen sind unwiderruflich, wobei FAR s.r.l. sich das Recht vorbehält, sie nach eigenem Ermessen abzulehnen.*

LIEFERGEGENSTAND *- Als Liefergegenstand gelten die in der Auftragsbestätigung von FAR s.r.l. angegebenen Artikel. Alle Maß- und Gewichtsangaben sowie Abbildungen und Zeichnungen sind unverbindlich und können unter der Voraussetzung, dass die Ware hinsichtlich der Leistung für den vorgesehenen Zweck geeignet ist, verändert werden. Zeichnungen, Abbildungen und sonstige technische Unterlagen bleiben stets Eigentum von FAR s.r.l. und dürfen nicht vervielfältigt oder an Dritte weitergegeben werden, es sei denn, es wurde hierzu eine ausdrückliche Genehmigung von FAR s.r.l. erteilt.*

PREISE *- Die Preise verstehen sich für die Lieferung ab dem Lager von FAR s.r.l. ausschließlich Transport, Versicherung, Steuern und Zollabfertigung, unbeschadet anderweitiger Vereinbarungen in der Auftragsbestätigung. In den Preisen ist die Standardverpackung mit inbegriffen. Für eventuelle Rahmenaufträge gelten die in der Auftragsbestätigung festgelegten Preise.*

ZAHLUNGEN *- Die Zahlungen sind innerhalb der in der Auftragsbestätigung angegebenen Frist an FAR s.r.l. in Quarto Inferiore - Granarolo Emilia (Bologna) zu leisten. Im Falle eines Zahlungsverzugs werden ab dem 7. Tag nach Fälligkeitsdatum der Zahlung Verzugszinsen in Höhe von 3% über dem gesetzlichen Zinssatz sowie eventuell anfallende zusätzliche Kosten berechnet.*

Bei Nichtbeachtung der Verkaufsbedingungen durch den Kunden ist FAR s.r.l. berechtigt, von dem Vertrag zurückzutreten und für den nicht erfolgten Verkauf Schadenersatz in angemessener Höhe zu fordern. Ferner hat FAR s.r.l. vor der Übergabe der Ware jederzeit das Recht, den Auftrag zu annullieren oder zusätzliche Sicherheiten zur Gewährleistung der Kaufpreiszahlung zu verlangen, falls bekannt wird, dass der Kunde sich in wirtschaftlichen Schwierigkeiten befindet.

LIEFERUNG *- Die Bestellungen werden unter Vorbehalt der Verfügbarkeit in vollem Umfang ausgeliefert, es sei denn, es wurden auf Wunsch des Kunden Teillieferungen vereinbart.*

Der auf der Auftragsbestätigung angegebene Liefertermin wird gemäß den zum Zeitpunkt der Bestellung geltenden Beschaffungs- und Fertigungsprogrammen gewertet.

LIEFERBEDINGUNGEN *- Die Bereitstellung der Ware erfolgt stets ab dem Lager von FAR s.r.l.*

TRANSPORT *- Sofern keine anderweitigen Vereinbarungen getroffen wurden, erfolgt der Transport durch den Transportpartner von FAR s.r.l., wofür die Kosten dem Kunden in Rechnung gestellt werden. Auch bei frachtfreier Lieferung der Ware trägt der Kunde die Transportgefahr. Bei Übergabe der Ware muss sichergestellt werden, dass die auf dem Begleitpapier angegebenen Daten der Lieferung entsprechen. Unstimmigkeiten müssen unverzüglich dem Frachtführer gemeldet werden. Nach Ablauf von fünf Werktagen ab Warenlieferung nimmt FAR s.r.l. keine Reklamationen mehr an.*

RÜCKGABEN *- Alle Warenrückgaben müssen im Voraus vereinbart und von FAR s.r.l. genehmigt werden. Rückgaben, die nicht durch das Verschulden von FAR s.r.l. zustande kommen, bzw. solche, die auf Fehlbestellungen beruhen, werden auf Kosten des Absenders an diesen zurückgesendet. In jedem Fall werden Rückgaben nur unter der Bedingung angenommen, dass sie frachtfrei zugestellt werden und mit einem ordnungsgemäßen Begleitpapier versehen sind.*

RÜCKGABE VON MÄNGELWARE *- Produkte, die von FAR s.r.l. als fehlerhaft anerkannt wurden, werden ersetzt. Die gesetzlich und vertraglich vorgesehene Garantie verpflichtet FAR s.r.l. ausschließlich zur Beseitigung der Mängel, die durch eine schlechte Qualität des verwendeten Materials oder durch Konstruktionsfehler bedingt sind. Nicht ersetzt werden indes Produkte, die durch Fahrlässigkeit, unsachgemäße Behandlung oder normalen Verschleiß beschädigt wurden, ebenso wie Produkte, die auf Wunsch des Kunden bzw. durch ihn selbst im Ganzen oder in Teilen verändert wurden. Falls erforderlich, muss der Kunde FAR s.r.l. einige Proben des fehlerhaften Materials einsenden. Der eventuelle Austausch, die Reparatur oder die Verschrottung der reklamierten Produkte erfolgt ausschließlich nach Bewilligung durch FAR s.r.l.*

KATALOGE *- Die Kataloge von FAR s.r.l. sind unverbindlich. Eventuelle Änderungen können aus beliebigem Grund und ohne vorherige Unterrichtung des Kunden vorgenommen werden.*

HÖHERE GEWALT *- Unbeschadet spezieller Vereinbarungen zwischen den Parteien übernimmt FAR s.r.l. keine Haftung für Lieferverzögerungen sowie für eventuelle Verluste, die dem Kunden aufgrund dieser Verzögerungen entstehen. Folgende Umstände könnten eine Verzögerung der Lieferung bewirken: Streiks, Betriebsstillegungen, Brand, Triebkraft, außergewöhnliche Versorgungsschwierigkeiten, auf Wunsch des Kunden vorzunehmende kurzfristige Änderungen und andere Ereignisse, die sich dem Einfluss des Verkäufers entziehen. Als Ereignisse höherer Gewalt gelten auch Verzögerungen seitens der Behörden bei der Erteilung der erforderlichen Genehmigungen sowie die verweigerte Erteilung jener Genehmigungen.*

RECHTSSTREITIGKEITEN *- Soweit durch die vorstehenden Bestimmungen nicht ausdrücklich etwas anderes vereinbart wird, gilt italienisches Recht. Für alle Streitigkeiten hinsichtlich der Auslegung und Anwendung dieses Vertrags ist Bologna ausschließlicher Gerichtsstand.*

FAR s.r.l.

> E

GENERALIDAD *- FAR s.r.l. entregará mercancía y servicios con las siguientes condiciones generales de venta, que anulan y reemplazan cualquier eventual condición presentada en la orden de parte del cliente, y solo con la excepción de acuerdos particulares entre ambas partes. Las ordenes son irrevocables y FAR s.r.l. se reserva la autoridad, con facultad incuestionable, de no despacharlos.*

SUMINISTRO *- Por suministro se entiende lo qué está indicado en la confirmación del pedido de FAR s.r.l. y cualquier medida, peso, ilustración o diseño no envolven ningún empeño y pueden ser modificados, siempre y cuando, en el rendimiento, la mercancía resulta apta al objetivo previsto. Diseños, ilustraciones y cualquier otro material técnico, serán siempre de la propiedad de FAR s.r.l. y no pueden ser reproducidos, ni rendidos a tercero, si esto no es específicamente autorizado de parte de FAR s.r.l.*

PRECIOS *- Los precios son, y se entiende, por la mercancía entregada franco almacén de FAR s.r.l., excepto transporte, seguro, aranceles, con la excepción qué sea estado estipulado diversamente en la confirma del orden. En los precios está incluido el embalaje normal. Para eventuales ordenes, según programa, los precios de venta serán los mismos ya fijados en la confirmación del orden.*

PAGOS *- Los pagos serán efectuados al domicilio de FAR s.r.l. a Quarto Inferiore - Granarolo Emilia (Bologna), con las bases establecidas en la confirmación del orden. Si hubieran retrasos en los pagos en referencia a las fechas establecidas, estos retrasos podrán causar un adeudar de ciertos intereses de retraso, tipo legal, y aumentar de 3 puntos porcentuales a comenzar del 7° día después del plazo del pago, y también de eventuales gastos accesorios.*

En cualquier momento que el cliente no respete los términos del contrato de venta, FAR s.r.l. tendrá el derecho de rescindir el contrato y pedir por daños, correspondientes a la perdida de la venta. Y además, FAR s.r.l. se reserva la autoridad, en cualquier momento antes de la entrega, de anular el orden o de pedir ulterior garantía que ampara su crédito, en caso de que se llegue a saber que el cliente se encuentra en condiciones económicas difíciles.

ENTREGA *- Los ordenes serán despachados limitadamente a lo que es la disponibilidad, en liquidación, excepto la específica indicación del cliente para mantener en nota cualquier resto.*

El plazo de entrega indicado en la confirmación del orden es calculado según los programas de abastecimiento y fabricación en vigor al momento del orden del Cliente.

DEVOLUCIÓN *- La devolución de la mercancía se hace siempre franco almacén de FAR s.r.l.*

TRANSPORTE *- Excepto diferentes acuerdos, el transporte será efectuado a través del transportador de confianza de FAR s.r.l.; aunque si la mercancía es entregada en franco de porte, la misma viaja con riesgo y peligro a cargo del cliente. A la entrega de la mercancía es necesario verificar que los datos indicados en el documento de transporte correspondan al pedido recibido: en caso de discordancia se debe hacer explícita condición al portador que ha efectuado el transporte. Pasados los cinco días desde la entrega de la mercancía, FAR s.r.l. no aceptará ningún reclamo.*

DEVOLUCIONES DE MATERIAL *- Cualquier devolución de mercancía, tendrá que ser previamente arreglada y autorizada por FAR s.r.l. Las devoluciones de material por razones no imputables a FAR s.r.l. o por errores de orden serán enviadas otra vez al remitente a cargo del mismo. La devolución será aceptada sólo si en franco de porte y acompañada por regular documento de transporte.*

DEVOLUCIÓN DE PRODUCTOS DEFECTUOSOS *- Los productos que FAR s.r.l. reconoce defectuosos serán sustituidos. La garantía, sea legal como de contrato, empeña a FAR s.r.l. exclusivamente a la eliminación de defectos que dependan de mala calidad del material empleado o de errores de construcción. No serán restituidos los productos dañados por negligencia o por uso impropio o por desgaste, que entra en la normalidad, ni productos por los cuales el comprador ha pedido especificas modificaciones o si éste haya dañado los mismos o parte de esos. Si es necesario se pedirá al cliente de enviar a FAR s.r.l., algunas muestras del material defectuoso y la eventual sustitución o reparación o desecho de los productos, objetos de reclamo, será autorizada exclusivamente de FAR s.r.l.*

CATÁLOGO *- Los catálogos de FAR s.r.l. son indicativos; eventuales modificaciones podrán ser efectuadas, por cualquier motivo, sin ninguna obligación de previo aviso al cliente.*

FUERZA MAYOR *- Excepto cuando específicamente están de acuerdo ambas partes, FAR s.r.l. no será responsable por retrasos de entrega o por perdidas sufridas por el cliente a causa de estos retrasos. Las causas que podrían, sin limite, retardar la entrega son: huelgas, suspensión de la actividad de producción, incendios, falta de fuerza automotriz, dificultad excepcional de abastecimiento, modificas solicitadas por el cliente durante la fase de preparación de la mercancía, y todas las otras causas de fuerza mayor. Son consideradas también causas de fuerza mayor los retrasos de parte de las Autoridades en los tramites de autorización o la falta de concesión de dichas autorizaciones.*

CONTROVERSIAS *- Por cuanto no explícitamente observado más arriba en este documento, tienen validez las normas jurídicas. Cualquier controversia pueda emerger en la interpretación y ejecución de las presentes condiciones de contrato, será exclusivamente competente el Foro Judicial de Bologna.*

FAR s.r.l.

> PL

UWAGI OGÓLNE
Firma FAR s.r.l dostarcza towar oraz świadczy usługi według ogólnych warunków sprzedaży, niżej podanych. Warunki te anulują i zastępują wszelkie inne warunki, jakie mogły pojawić się na zamówieniu Klienta, o ile Strony nie ustaliły inaczej. Zamówienia są nieodwołalne, firma FAR zastrzega sobie całkowite prawo do wstrzymania ich realizacji.

DOSTAWA TOWARU
Przez dostawę towaru rozumie się to co podano na potwierdzeniu zamówienia wystawionym przez FAR s.r.l i jakikolwiek wymiar, waga, ilustracja, rysunek nie są wiążące i mogą być modyfikowane przy założeniu iż produkt będzie służył założonemu celowi . Rysunki, ilustracje oraz inny materiał techniczny pozostaje zawsze własnością firmy FAR s.r.l i nie może być publikowany ani udostępniany osobom trzecim bez odpowiedniej autoryzacji firmy FAR s.r.l

CENY
Podane ceny, są cenami loco magazyn FAR s.r.l w Quarto Inferiore, nie zawierają kosztów transportu, ubezpieczenia, podatków i cła, o ile nie uzgodniono inaczej na potwierdzeniu zamówienia. Ceny zawierają koszt opakowania standardowego. W przypadku ewentualnych dostaw wg. programu dostaw, ceny będą podawane na potwierdzeniach zamówień.

PŁATNOŚCI
Płatności będą dokonywane w siedzibie FAR s.r.l w Quarto Inferiore-Granarolo Emilia (Bologna), na podstawie terminów płatności podanych na potwierdzeniu zamówienia. W przypadku opóźnienia płatności przekraczającym 7 dni, naliczone zostaną odsetki ustawowe w wysokości 3% oraz inne ewentualne opłaty dodatkowe.
Jeżeli Klient nie przestrzega terminów zawartych w umowie sprzedaży, firma FAR s.r.l zastrzega sobie prawo do rozwiązania umowy i zażądania kosztów w odpowiedniej wysokości z tytułu nie zrealizowanej sprzedaży.
Ponadto, przed dostawą firma FAR s.r.l zastrzega sobie prawo do anulowania zamówienia, lub zażądania dodatkowych zabezpieczeń finansowych od klientów, którzy znaleźli się w niekorzystnej dla nich sytuacji finansowej.

WYSYŁKA TOWARU
Zamówienia są realizowane w miarę dyspozycyjności danego towaru na magazynie, o ile Klient nie wyda innych dyspozycji co do utrzymania stanów magazynowych.
Termin dostawy podany na potwierdzeniu zamówienia jest obliczany przez programy handlowe i produkcyjne w momencie złożenia zamówienia przez Klienta.

DOSTAWA
Poprzez dostawę towaru rozumie się zawsze magazyn loco Far s.r.l

TRANSPORT
O ile nie uzgodniono inaczej, transport odbywa się poprzez zaufanego przewoźnika firmy FAR s.r.l, koszt transportu zostaje dodany do faktury. Przy odbiorze towaru należy sprawdzić zgodność zawartości z danymi z dokumentu transportowego; w przypadku stwierdzenia niezgodności, należy wyjaśnić je z przewoźnikiem. Jeżeli w ciągu pięciu dni od wysyłki towaru, firmie FAR s.r.l nie zostanie zgłoszona reklamacja, po upływie tego terminu, firma FAR nie uwzględni późniejszych reklamacji.

ZWROTY TOWARU
Jakikolwiek zwrot towaru musi być wcześniej uzgodniony i autoryzowany przez firmę FAR s.r.l. Zwroty towaru niezawinione przez firmę FAR s.r.l powstałe na skutek pomyłek lub błędów w zamówieniu będą realizowane na koszt klienta. Zwrot towaru będzie zaakceptowany tylko razem z odpowiednimi dokumentami transportowymi.

ZWROT WADLIWEGO TOWARU
Produkty uznane przez firmę FAR za wadliwe podlegają wymianie. Gwarancja, zarówno kontraktowa, jak i prawna zobowiązuje firmę FAR jedynie do usunięcia wad związanych ze złą jakością użytego materiału lub związanego z wadami konstrukcyjnymi. Gwarancji nie podlegają natomiast uszkodzenia powstałe na skutek braku doświadczenia ze strony użytkownika, uszkodzenia na skutek niewłaściwego użycia produktu, oraz wyroby w przypadku których Nabywca zażądał specjalnych modyfikacji, lub samowolnie dokonał zmian w samym produkcie lub jego elementach.
Na życzenie firmy FAR, Klient jest zobowiązany dostarczyć próbki wadliwego towaru, ewentualna wymiana lub naprawa może być uznana wyłącznie przez firmę FAR s.r.l

KATALOGI
Katalogi FAR s.r.l mają jedynie charakter informacyjny; firma zastrzega sobie prawo do wprowadzania zmian z jakichkolwiek powodów, bez żadnego uprzedzania Klienta.

SIŁA WYŻSZA
O ile nie uzgodniono inaczej pomiędzy Stronami, firma FAR s.r.l nie ponosi odpowiedzialności za opóźnienia w dostawach lub straty poniesione przez Klienta w wyniku takich opóźnień. Przyczyny które mogą bez ograniczeń opóźnić dostawy towaru są następujące: strajki, zawieszenie działalności produkcyjnej, pożary, brak dostaw energii, wyjątkowe trudności w dostawach surowca, zmiany wprowadzone przez Klienta w fazie przygotowania towaru i wszystkie inne zdarzenia siły wyższej. Jako działanie siły wyższej rozumie się także braki ze strony organów państwowych w wydawaniu koncesji i zezwoleń.

KWESTIE SPORNE
Z wyjątkiem kwestii nie poruszonych powyżej, obowiązują przepisy prawa. Jakikolwiek spór dotyczący zastosowania lub interpretacji powyższych warunków umowy rozstrzygany będzie przez Sąd w Bolonii.

FAR s.r.l

> RUS

ОБЩИЕ СВЕДЕНИЯ *- FAR s.r.l. предоставит товары и услуги при исполнении общих нижеуказанных условий продаж, которые исключают и заменяют любые другие условия, указанные в заказе клиента, сохраняя согласия между сторонами.*
FAR s.r.l. остается в праве при необговоренности условий не выслать товар.

ПОСТАВКА *- поставка материалов обозначена в подтверждении заказа FAR s.r.l. Любой размер, вес, иллюстрация и рисунок не являются обязующими и могут быть модифицированы, если товар является годным к его начальному предназначению.*
Рисунки, иллюстрации и весь технический материал остаются собственностью FAR s.r.l. и не могут быть воспроизведены или переданы третьим лицам, без специального разрешения FAR s.r.l.

ЦЕНЫ *- Цены должны быть поняты на доставленные FAR s.r.l. франко-склад товары, исключая транспорт, страховку, налоги и таможенные пошлины. Возможно определить цены и другими способами, заранее заключив специальный договор.*
Исходные цены включают в себя стандартную тару. В случае заключения специального заказа, установленные цены будут указаны на подтверждении заказа.

ПЛАТЕЖИ *- Платежи должны быть произведены на адрес FAR s.r.l.: Quarto Inferiore - Granarolo Emilia (Bologna), на основе условий указанных в подтверждении заказов. В случае запоздания платежей по сравнению с установленными сроками, просроченные платежи приведут к начислению трехпроцентной законной ставки начиная с седьмых суток после истечения сроков, не считая возможных добавочных растрат.*
В том случае если клиент не соблюдает условия контракта о продаже, FAR s.r.l. будет иметь право расторгнуть контракт и запросить возмещение убытков в равном размере за несостоявшуюся сделку.
Кроме того во власти FAR s.r.l. в любой момент, предшествующий доставку товаров, аннулировать контракт или запросить улучшение гарантий сделки. Это может произойти в случае, если клиент находится в невыгодном для сделки финановом положении.

ДОСТАВКА *- Заказы будут выпущены из складов в соответствии с их количественной доступностью и уплатой. В случае специальной просьбы клиента мы можем информировать его об остатках товара в складах.*
Условия доставки указанные в подтверждении заказа должны быть учтены в отношении с планами снабжения и фабрикации в момент заключения заказа.

ВОЗВРАТ ТОВАРОВ *- Возврат товаров должен бать осуществлен франко-склад FAR s.r.l.*

ТРАНСПОРТ *- За исключением специальных договоренностей, транспортировка будет осуществлена с помощью доверенного курьера от FAR s.r.l., расходы будут начисленны на общий счет. Даже если товары будут доставлены с оплаченной доставкой, она осуществляется на риск заказчика. В момент прибытия курьера и выгрузки товаров необходимо проверить на сходство указанные в документации товары и их действительное наличие; в том случае если данные не совпадают, должно быть выражено прямое условие перевозчику ответственному за транспортировку. Через пять дней после доставки товаров FAR s.r.l. больше не примет рекламации.*

ВОЗВРАТ МАТЕРИАЛА *- Любой возврат материала должен быть обговорен и соглашен с FAR s.r.l. В случае возврата материалов по мотивам не затрагивающим ответственность FAR s.r.l., или по причине оплошности в составлении заказов, данные товары будут возвращены заказчику за его счет. Возврат будет подтвержден FAR s.r.l. только в случае уже оплаченного счета с прикрепленным документом о транспортировке.*

ВОЗВРАТ ДЕФЕКТНЫХ ТОВАРОВ *- Исключительно товары признанные FAR s.r.l.*
дефектными могут быть заменены. Законная и контрактная гарантия обязует FAR s.r.l. устранять дефекты связанные с плохим качеством материала, использованного при фабрикации или с оплошностью в их изготовлении. Не будут заменены товары поврежденные в случае неопытности в их использовании, в случае использования непредназначенным образом и в случае ординарной изношенности. Так же не будут заменены товары изготовленные по специфическим требованиям заказчика или товары модифицированные самим заказчиком. Если потребуется, заказчик должен будет отправить на адрес FAR s.r.l. часть дефектных товаров в качестве подтверждения. Возможные замен, починка или сдача на сплав дефектных товаров, должна быть осуществлена только FAR s.r.l.

КАТАЛОГИ *- Каталоги FAR s.r.l. представляют собой только показательный материал; возможные поправки смогут быть осуществлены по любой причине, без обязательного информирования заказчиков.*

ФОРС МАЖОР *- Исключая специальные межсторонние договоренности, FAR s.r.l. не несет ответственности за просроченность доставок и за потери заказчиков связанные с опозданиями доставок. Причины которые могут, без лимитаций, спровоцировать опоздание доставки: забастовки, приостановки рабочей дейтельности, аварии, нехватка транспорта, трудности в снабжении, изменения заказа заказчиком в фазе подготовки товаров, и все прочие форс-мажорные причины. Рассматриваются как форс-мажорные причины связаные с опозданием в выдаче разрешений или в их невыдаче Органами властей.*

СПОРЫ И РАЗНОГЛАСИЯ *- Всё то, на что не влияют вышеуказанные условия, может быть решено с помощью закона. При любом несогласии, всплывшем в интерпретации и исполнении вышеуказанных контрактных условий будет компетентен только суд города Болония.*

FAR s.r.l.

NORME TECNICHE E SPECIFICHE
SPECIAL ITEMS MANUFACTURED ON REQUEST > NORMES TECHNIQUES ET SPÉCIFICATIONS > TECHNISCHE DATEN UND SPEZIFIKATIONEN NORMAS TÉCNICAS Y ESPECIFICACIONES >NORMY TECHNICZNE > ТЕХНИЧЕСКИЕ И СПЕЦИФИЧЕСКИЕ НОРМЫ 10

ESECUZIONI SPECIALI A RICHIESTA
TECHNICAL AND RULES SPECIFICATIONS > PRODUCTION SPÉCIALE SUR DEMANDE > SONDERAUSFÜHRUNGEN AUF ANFRAGE EJECUCIONES ESPECIALES SOBRE PEDIDO >WYKONANIA SPECJALNE NA ŻYCZENIE > ПО ЗАКАЗУ – ИЗДЕЛИЯ В СПЕЦИАЛЬНОМ ИСПОЛНЕНИИ 13

RIVETTI STANDARD
STANDARD RIVETS > RIVETS STANDARD > STANDARD BLINDNIETE > REMACHES STANDARD > NITY STANDARD > ЗАКЛЕПКИ STANDARD 14

RIVETTI IN LEGA DI ALLUMINIO
ALUMINIUM RIVETS > RIVETS ALUMINIUM > ALU BLINDNIETE > REMACHES EN ALUMINIO NITY ALUMINIOWE > АЛЮМИНИЕВЫЕ ЗАКЛЕПКИ 14

RIVETTI ANODIZZATI
ANODIZED RIVETS > RIVETS ANODISÉS > ELOXIERTE BLINDNIETE > REMACHES ANODIZADOS NITY ANODOWANE > АНОДИРОВАННЫЕ ЗАКЛЕПКИ 21

RIVETTI IN LEGA DI ALLUMINIO VERNICIATI
PAINTED ALUMINIUM RIVETS > RIVETS ALUMINIUM LAQUÉS > LACKIERTE ALU BLINDNIETE REMACHES EN ALUMINIO LACADOS > NITY LAKIEROWANE > ЛАКИРОВАННЫЕ АЛЮМИНИЕВЫЕ ЗАКЛЕПКИ 22

RIVETTI IN RAME NATURALE
NATURAL COPPER RIVETS > RIVETS CUIVRE NATUREL > NATURALES KUPFER BLINDNIETE REMACHES EN COBRE NATURAL > NITY MIEDZIANE > МЕДНЫЕ ЗАКЛЕПКИ 24

RIVETTI IN ACCIAIO ZINCATO
ZINC PLATED STEEL RIVETS > RIVETS ACIER ZINGUÉ > STAHL VERZINKT BLINDNIETE REMACHES EN ACERO CINCADO > NITY STALOWE > ЗАКЛЕПКИ ИЗ ОЦИНКОВАННОЙ СТАЛИ 26

RIVETTI IN ACCIAIO INOX (A2 - A4)
STAINLESS STEEL (A2-A4) RIVETS > RIVETS ACIER INOXYDABLE (A2-A4) EDELSTAHL (A2-A4) BLINDNIETE > REMACHES EN ACERO INOXIDABLE (A2-A4) NITY ZE STALI NIERDZEWNEJ (A2-A4) > ЗАКЛЕПКИ ИЗ НЕРЖАВЕЮЩЕЙ СТАЛИ (A2-A4) 27

RIVETTI IN LEGA INOX (CU - NI)
COPPERNICKEL RIVETS > RIVETS CUPRONICKEL KUPFER-NICKEL BLINDNIETE > REMACHES EN ALEACIÓN INOXIDABLE NITY STALOWE INOX (CU - NI) > ЗАКЛЕПКИ ИЗ НЕРЖАВЕЮЩЕГО СПЛАВА 30

RIVETTI ERMETICI
SEALED RIVETS > RIVETS ÉTANCHES > LUFT-WASSERDICHTE BLINDNIETE REMACHES ESTANCOS > NITY SZCZELNE > ГЕРМЕТИЧЕСКИЕ ЗАКЛЕПКИ 31

RIVETTI "GRAF"
"GRAF" (PEEL) RIVETS > RIVETS "GRAF" ÉCLATÉS > "GRAF" BLINDNIETE REMACHES "GRAF" > NITY SPECJALNE TYPU "GRAF" > ЗАКЛЕПКИ "GRAF" 34

RIVETTI RULLATI
GROOVED RIVETS > RIVETS CANNELÉS > GERILLTE BLINDNIETE REMACHES RANURADOS > NITY KARBOWANE > ЗАКЛЕПКИ С НАКАТАННОЙ РЕЗЬБОЙ 35

RIVETTI MULTISTADI
MULTISTAGE RIVETS > RIVETS MULTI-SERRAGE > MEHRBEREICHSNIETEN > REMACHES MULTI-ESPESOR NITY SPECJALNE > МНОГОСТУПЕНЧАТЫЕ ЗАКЛЁПКИ 36

RIVETTI MULTISTADI MULTIFAR IN ALLUMINIO
ALUMINIUM MULTISTAGE MULTIFAR RIVETS > RIVETS MULTI-SERRAGE MULTIFAR ALUMINIUM MULTIFAR ALU MEHRBEREICHS-BLINDNIETE > REMACHES MULTI-ESTADOS MULTIFAR EN ALUMINIO NITY MULTIFAR ALUMINIOWE > АЛЮМИНИЕВЫЕ МНОГОЭТАПНЫЕ ЗАКЛЕПКИ - MULTIFAR 36

RIVETTI MULTISTADI MULTIFAR IN ACCIAO
STEEL MULTISTAGE MULTIFAR RIVETS > RIVETS MULTI-SERRAGE MULTIFAR ACIER MULTIFAR STAHL MEHRBEREICHS-BLINDNIETE > REMACHES MULTI-ESTADOS MULTIFAR EN ACERO NITY MULTIFAR STALOWE > СТАЛЬНЫЕ МНОГОЭТАПНЫЕ ЗАКЛЕПКИ - MULTIFAR 38

RIVETTI MULTISTADI "PLUS INOX" IN ACCIAIO INOX
STAINLESS STEEL MULTISTAGE "PLUS INOX" RIVETS > RIVETS MULTI-SERRAGE "PLUS INOX" ACIER INOXYDABLE "PLUS INOX" EDELSTAHL MEHRBEREICHS-BLINDNIETE > REMACHES MULTI-ESTADOS "PLUS INOX" EN ACERO INOXIDABLE NITY "PLUS INOX" STAL NIERDZEWNA > НЕРЖАВЕЮЩАЯ СТАЛЬ МНОГОЭТАПНЫЕ ЗАКЛЕПКИ - "PLUS INOX 39

RIVETTI ALTE PRESTAZIONI
HIGH PERFORMANCE RIVETS > RIVETS HAUTES PERFORMANCES > HOCHLEISTUNGSNIETEN > REMACHES ALTAS PRESTACIONES
NITY WYSOKOWYTRZYMAŁE > ЗАКЛЁПКИ С УЛУЧШЕННЫМИ ХАРАКТЕРИСТИКАМИ 40

RIVETTI MULTIFAR IN ACCIAIO INOX (A2)
STAINLESS STEEL (A2) MULTIFAR RIVETS > RIVETS MULTIFAR ACIER INOXYDABLE (A2)
MULTIFAR EDELSTAHL (A2) BLINDNIETE > REMACHES MULTIFAR EN ACERO INOXIDABLE (A2)
NITY MULTIFAR ZE STALI NIERDZEWNEJ (A2) > ЗАКЛЕПКИ ИЗ НЕРЖАВЕЮЩЕЙ СТАЛИ (A2) - MULTIFAR 43

RIVETTI "TAMP" IN ACCIAIO ZINCATO
ZINC PLATED STEEL "TAMP" RIVETS > RIVETS "TAMP" ACIER ZINGUÉ
STAHL VERZINKT "TAMP" MEHRBEREICHS-BLINDNIETE > REMACHES "TAMP" EN ACERO CINCADO
NITY SPECJALNE "TAMP" ZE STALI OCYNKOWANEJ > ЗАКЛЕПКИ ИЗ ОЦИНКОВАННОЙ СТАЛИ "TAMP" 44

RIVETTI ALTE PRESTAZIONI "TAMP AP"
HIGH PERFORMANCE RIVETS "TAMP AP" > RIVETS HAUTES PERFORMANCES "TAMP AP"
HOCHLEISTUNGSNIETEN "TAMP AP" > REMACHES ALTAS PRESTACIONES "TAMP AP"
NITY WYSOKOWYTRZYMAŁE "TAMP AP" > ЗАКЛЁПКИ С УЛУЧШЕННЫМИ ХАРАКТЕРИСТИКАМИ "TAMP AP" 45

RIVETTI ALTE PRESTAZIONI "TAMP AP INOX"
HIGH PERFORMANCE RIVETS "TAMP AP INOX" > RIVETS HAUTES PERFORMANCES "TAMP AP INOX"
HOCHLEISTUNGSNIETEN "TAMP AP INOX" > REMACHES ALTAS PRESTACIONES "TAMP AP INOX"
NITY WYSOKOWYTRZYMAŁE "TAMP AP INOX" > ЗАКЛЁПКИ С УЛУЧШЕННЫМИ ХАРАКТЕРИСТИКАМИ "TAMP AP INOX" 45

RIVETTI STRUTTURALI FARBOLT IN ACCIAIO ZINCATO
STRUCTURAL FARBOLT RIVETS IN ZINC PLATED STEEL
RIVETS DE STRUCTURE FARBOLT ACIER ZINGUÉ
STRUKTURELLE BLINDNIETE FARBOLT AUS VERZINKTEM STAHL
REMACHES ESTRUCTURALES FARBOLT EN ACERO CINCADO
NITY FARBOLT STALOWE
СТРУКТУРНЫЕ ЗАКЛЕПКИ FARBOLT ИЗ ОЦИНКОВАННОЙ СТАЛИ 46

RIVETTI STRUTTURALI FARBOLT IN ACCIAIO INOX
STAINLESS STEEL STRUCTURAL FARBOLT RIVETS
RIVETS DE STRUCTURE FARBOLT ACIER INOXYDABLE
STRUKTURELLE BLINDNIETE FARBOLT AUS EDELSTAHL
REMACHES ESTRUCTURALES FARBOLT EN ACERO INOXIDABLE
NITY STRUKTURALNE FARBOLT ZE STALI NIERDZEWNEJ
СТРУКТУРНЫЕ ЗАКЛЁПКИ FARBOLT ИЗ НЕРЖАВЕЮЩЕЙ СТАЛИ 47

RIVETTI "S-TRIFAR" - "X-TRIFAR"
"S-TRIFAR" - "X-TRIFAR" RIVETS > RIVETS "S-TRIFAR" - "X-TRIFAR"
"S-TRIFAR" - "X-TRIFAR" BLINDNIETE > REMACHES "S-TRIFAR" - "X-TRIFAR"
NITY SPECJALNE TYPU "S-TRIFAR" - "X-TRIFAR" > ЗАКЛЕПКИ "S-TRIFAR" - "X-TRIFAR" 48

CONFEZIONE SELF SERVICE
SELF SERVICE PACKAGING > CONDITIONNEMENT EN SELF SERVICE
SELF SERVICE VERPACKUNG > EMBALAJE SELF SERVICE
ZESTAWY SELF SERVICE > УПАКОВКА SELF SERVICE 50

> I NORME TECNICHE

Per il perfetto impiego del rivetto a strappo, è indispensabile praticare un foro seguendo le indicazioni della tabella di seguito riportata. **Non si danno garanzie e non si accettano ritorni di materiale ove non sussistano le condizioni sopra indicate. Per il dimensionamento della lunghezza del rivetto attenersi alle tabelle degli spessori serrabili avanti esposte**. I valori relativi alle resistenze meccaniche si riferiscono al carico di rottura; per ricavare il carico di sicurezza ridurre il valore indicato di 1/3. Tutti i parametri di fabbricazione dei nostri rivetti a strappo "STANDARD" sono riferiti a impieghi su materiali metallici. L'eventuale uso su materiali di natura diversa, quali materie plastiche, legno, materiali compositi, ecc. deve essere affrontato con rivetti specifici, quali "GRAF", "MULTIFAR", ecc.

>GB *TECHNICAL RULES*

In order to obtain the correct setting of the rivet, it is necessary to make a hole following the instructions of the table below. ***We cannot accept any liability or return of the goods if the above condition is not observed. With regard to the rivet length, please follow the griprange tables shown on the following pages****.The value relating to the mechanical strength refers to the tensile strength. For calculating the safe load reduce this value of 1/3. All technical features of our standard rivets have been obtained by testing on metal. Any different material such as plastic, wood or composite materials requires the proper rivet, e.g. "GRAF" (peel), "MULTIFAR" (multigrip).*

> F *NORMES TECHNIQUES*

Pour obtenir le meilleur résultat, c'est indispensable de percer suivant les instructions indiquées sur le tableau ci-dessous. ***Nous ne pouvons garantir un bon résultat si le diamètre de perçage n'est pas respecté (dans ce cas, nous n'acceptons pas de retour de marchandise). Pour obtenir la longueur du rivet il faut suivre le tableau des "épaisseurs à sertir" indiqués dans les pages qui suivent.*** *. Les résistances mécaniques se réfèrent aux charges de rupture; pour calculer la charge de sûreté, l'on doit réduire de 1/3 la donnée indiquée. Les normes techniques concernent nos rivets "standard" pour des rivetages sur matières métalliques; pour des utilisations sur des matières différentes comme plastique, bois, matériels composites, etc., il faut utiliser nos rivets spécifiques, à savoir: "GRAF", "MULTIFAR", etc.*

> D *TECHNISCHE DATEN*

Zur perfekten Anwendung der Blindnieten wird notwendig, eine Bohrung nach den Angaben in der untengenannten Tabelle anzubringen. ***Es wird keinerlei Garantie gegeben und es wird keine Materialrücksendung akzeptiert, wenn die oben angegeben Bedingungen nicht zutreffen bzw. nicht beachtet wurden. Zur Abmessung der Blindnietlänge sind die Klemmbereiche in den folgenden Tabellen zu befolgen.*** *Los valores relativos a las resistencias mecánicas se refieren a la carga de rotura; para obtener la carga de seguridad reducir de 1/3 el valor indicado. Alle Herstellungsparameter unserer "Standard"-Blindnieten beziehen sich auf die Anwendung auf Metallmaterialen. Eine eventuelle Anwendung auf andere Materialen wie Plastik, Holz, Verbundswerkstoffen, usw. muss mit spezifischen Blindnieten wie "GRAF", "MULTIFAR", usw. vorgenommen werden.*

> E *NORMAS TECNICAS*

Para la perfecta utilización del remache, es necesario efectuar un agujero. Atenerse a las indicaciones de la tabla reportada en seguida. ***No garantizamos y no autorizamos devuelta de mercancia cuando no hay las condiciones sobre mencionadas. Con referencia al dimensionamento del largo del remache respeten las tablas de los espesores de ajusto indicados de abajo.*** *Los valores relativos a las resistencias mecánicas se refieren a la carga de rotura; para obtener la carga de seguridad reducir de 1/3 el valor indicado.Todos los parámetros de fabricación de nuestros remaches "standard" se refieren a aplicaciones sobre materiales metálicos. El eventual empleo sobre materiales de otro tipo como por ejemplo materiales plásticos, madera, materiales compuestos, etc. debe ser realizado con remaches específicos como "GRAF", "MULTIFAR", etc.*

> PL *NORMY TECHNICZNE*

W celu optymalnego połączenia z użyciem nitu, należy przestrzegać zalecanych w katalogu średnic otworu, w który umieścimy nit. ***Należy także zwrócić uwagę na podane w tabelach zakresy łączonych grubości, z których każda jest inna dla danego nitu.***
Wartości dotyczące wytrzymałości mechanicznych odnoszą się do ostatniej próby obciążenia niszczącego; aby otrzymać wartość obciążenia dopuszczalnego, należy podane w tabelach wartości zmniejszyć o 1/3.
Wszystkie parametry produkcyjne naszych nitów "STANDARD", odnoszą się do mocowań na elementach metalowych. W przypadku łączenia elementów z innych materiałów jak np. plastik, drewno, sklejka itp. zalecamy stosowanie naszych specjalnych nitów typu "GRAF" lub "MULTIFAR".

> RUS *ТЕХНИЧЕСКИЕ ДАННЫЕ*

Для правильного использования заклепок необходимо проделать отверстие, следя за указаниями, которые можно найти в нижеуказанной таблице. ***Мы не даем гарантий и не принимаем возвратов материала, в случае невыполнения вышеуказанных условий. Длина заклепок указана в таблицах на последующих страницах****. Данные, связанные с механической прочностью, относятся к крайнему пределу прочности; для того, чтобы вычислить безопасный предел прочности, нужно уменьшить указанные данные на одну треть. Все параметры фабрикации наших заклепок "STANDARD" относятся к их использованию с металлическими материалами. Возможное использование с инородными материалами, пластмассой, деревом, смешанными материалами и т.д. должно происходить со специфическими заклепками, как "GRAF", "MULTIFAR" и т.д.*

Legenda > SYMBOL LIST > LEGENDE > LEGENDE > LEYENDA > LEGENDA > ЗАМЕТКИ

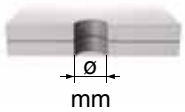

DIAMETRO DEL FORO
Hole diameter
Diamètre Perçage
Bohrungsdurchmesser
Diámetro del orificio
Średnica otworu
Диаметр отверстия

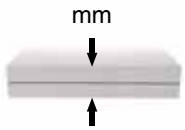

SPESSORI SERRABILI MINIMI E MASSIMI
Min. and max griprange
Épaisseur mini et maxi
Min. und max. Schliessdicke
Espesores de ajuste mín. y máx
Zakres łączonych grubości
Мин. и макс. толщина зажатия

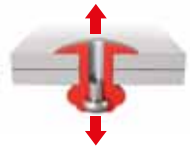

CARICO DI ROTTURA A TRAZIONE IN N - Valore medio in condizioni ideali - I valori di resistenza possono essere soggetti a variazioni
Tensile strength,N - Avarage value in ideal conditions - Resistance values may be subject to changes
Charge de rupture traction en N - Valeur moyenne dans des conditions idéales - Les valeurs de résistance peuvent faire l'objet de modifications
Zugfestigkeit in N - Durchschnittswert unter idealen Bedingungen - Festigkeitswerte können Änderungen unterliegen
Carga de rotura por tracción en N - Valor medio en condiciones ideales - Los valores de resistencia pueden estar sujetos a cambios
Wytrzymałość na zrywanie w N - Średnia wartość w idealnych warunkach - Wartości odporności mogą podlegać zmianom
Предел прочности при тяге в N - Среднее значение в идеальных условиях - Значения сопротивления могут быть изменены

CARICO DI ROTTURA A TAGLIO IN N - Valore medio in condizioni ideali - I valori di resistenza possono essere soggetti a variazioni
Shear strength, N - Avarage value in ideal conditions - Resistance values may be subject to changes
Charge de rupture / cisaillement en N - Valeur moyenne dans des conditions idéales - Les valeurs de résistance peuvent faire l'objet de modificationScherfestigkeit in N - Durchschnittswert unter idealen Bedingungen - Festigkeitswerte können Änderungen unterliegen
Carga de rotura por corte en N - Valor medio en condiciones ideales - Los valores de resistencia pueden estar sujetos a cambios
Wytrzymałość na ścinanie w N- Średnia wartość w idealnych warunkach - Wartości odporności mogą podlegać zmianom
Предел прочности при резке N - Среднее значение в идеальных условиях - Значения сопротивления могут быть изменены

NUMERO DI PEZZI CONTENUTI IN OGNI SACCHETTO (solo per self-service)
Number of pieces in each bag (for self service only)
Nombres de pièces par sachet (Seulement pour le self-service)
Stückzahl pro Beutel (nur für Self-service)
Número de piezas por bolsa (solo por self service)
Ilość sztuk w opakowaniu plastikowym (tylko dla zestawów "self-service")
Кол-во шт. в каждом пакете (только для самообслуживания)

NUMERO DI PEZZI CONTENUTI IN OGNI SCATOLA (solo per self-service)
Number of pieces in each box (for self service only)
Nombres de pièces par boîte (Seulement pour le self-service)
Stückzahl pro Karton (nur für Self-service)
Número de piezas por caja (solo por self service)
Ilość sztuk w kartonie (tylko dla zestawów "self-service")
Кол-во шт. на каждую коробку (только для самообслуживания)

NUMERO DI PEZZI CONTENUTI IN OGNI CONFEZIONE
Number of pieces in each packaging
Nombres de pièces par conditionnement
Stückzahl pro Verpackung
Número de piezas por embalaje
Ilość sztuk w poszczególnych opakowaniach
Кол-во шт. в каждой упаковке

NOTE GENERALI

> GENERAL NOTES > NOTES GÉNÉRALES > ALLGEMEINE ANMERKUNGEN
> NOTAS GENERALES > NORMY TECHNICZNE > ОБЩИЕ СВЕДЕНИЯ

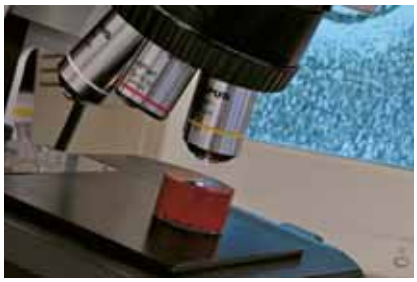

> I **Per i riferimenti normativi dei nostri prodotti consultare il sito www.far.bo.it**

>GB *For normative references of our products, please visit our website www.far.bo.it*

> F *Pour les références normatives de nos produits, visitez notre site Internet www.far.bo.it*

> D *Für normative Verweise zu unseren Produkten, besuchen Sie bitte unsere Webseite www.far.bo.it*

> E *Para las referencias de las normas de nuestros productos, visite nuestro sitio web www.far.bo.it*

> PL *Rozporządzenia prawne dotyczące naszych produktów są zamieszczone na stronie internetowej www.far.bo.it*

> RUS *Для ссылки на нормативные документы нашей продукции посетите наш сайт www.far.bo.it*

> I **La ditta FAR si riserva la facoltà di apportare modifiche alle caratteristiche tecniche dei prodotti. Vi preghiamo pertanto di fare riferimento ai dati riportati nel sito www.far.bo.it.**

>GB *Far srl reserves the faculty to modify technical characteristics of its own products. Therefore we ask you to make reference to the data mentioned in our web site www.far.bo.it.*

> F *La société FAR se réserve le droit d'apporter des modifications aux caractéristiques tecniques des produits. Nous vous prions donc de vous référer aux données reportées sur le site www.far.bo.it.*

> D *Die Firma FAR behaltet sich vor, an die technischen Daten von Produkten Veränderungen durchzuführen. Daher bitten wir Sie sich auf die in unserer Webseite www.far.bo.it angegebenen Daten zu beziehen.*

> E *La empresa FAR se reserva la posibilidad de aportar modificaciones a las características técnicas de los productos. Les rogamos por lo tanto remitirse a los datos mencionados en el sitio www.far.bo.it.*

> PL *Far srl zastrzega sobie możliwość zmian technicznych produktów. Prosimy by odnosić się do informacji technicznych zawartych na naszej stronie internetowej www.far.bo.it.*

> RUS *Компания оставляет за собой право вносить изменения в технические характеристики изделий. Поэтому, просим вас изучить техническую информацию на сайте www.far.bo.it.*

ESECUZIONI SPECIALI A RICHIESTA

> SPECIAL ITEMS MANUFACTURED ON REQUEST > PRODUCTION SPÉCIALE SUR DEMANDE
> SONDERAUSFÜHRUNGEN AUF ANFRAGE > EJECUCIONES ESPECIALES SOBRE PEDIDO
> WYKONANIA SPECJALNE NA ŻYCZENIE > ПО ЗАКАЗУ – ИЗДЕЛИЯ В СПЕЦИАЛЬНОМ ИСПОЛНЕНИИ

> I **Per i prodotti speciali / a richiesta le quantità indicate nella conferma d'ordine possono subire variazioni del +/- 10%.**

>GB *For special products / products on request, the quantities mentioned on the order confirmation can change of +/- 10%.*

> F *Pour les produits spéciaux / sur demande, les quantités indiquées dans notre confirmation de commande peuvent varier de +/- 10%.*

> D *Die in der Auftragsbestätigung angegebenen Mengen von Sonderartikeln und Artikeln auf Anfrage können eine Veränderung von +/- 10% erfahren.*

> E *Para los productos especiales / sobre pedido, las cantidades en la confirmación del pedido pueden variar de +/- 10%.*

> PL *Dla produktów niestandardowych / na specjane zamówienie, ilości podane w potwierdzeniu zamówienia mogą ulec zmianie +/- 10 %.*

> RUS *Для специальных / по заявке изделий, указанное в подтверждении заказа количество, может подвергнуться изменениям на +/- 10%.*

L'applicazione sotto la testa del rivetto / inserto del PVC permette di ottenere i seguenti vantaggi:
- Ammortizzare il contatto tra due superfici metalliche
- Isolare elettricamente due superfici in contatto fra loro (Riducendo la continuità elettrica)
- Riduce la penetrazione dei fluidi tra le parti accoppiate
- Riduzione del rumore di contatto tra parti accoppiate
- Riduzione delle vibrazioni.

The application of PVC under the head of the rivet/nut provides the following benefits:
- *Cushioning the contact between two metal surfaces*
- *Electrically insulate two surfaces in contact with each other (reducing electrical continuity)*
- *Reduces the penetration of fluids between the coupled parts*
- *Contact noise reduction between coupled parts*
- *Vibration reduction*

L'application sous la tête du rivet / insert de PVC permet d'obtenir les avantages suivants:
- *Amortir le contact entre deux surfaces métalliques*
- *Isolation électrique de deux surfaces mises en contact (en réduisant la continuité électrique)*
- *Il réduit la pénétration de fluides entre les pièces couplées*
- *Réduction du bruit lors du contact entre les pièces couplées*
- *Réduction des vibrations*

Die PVC Anwendung unter dem Kopf des Blindniets bzw. des Nietmuttern ermöglicht folgende Vorteile:
- *Dämpfung des Kontakts zwischen zwei Metalloberflächen*
- *Elektrische Isolierung von zwei miteinander in Kontakt stehenden Oberflächen (Verringerung der elektrischen Kontinuität)*
- *Verringerung des Eindringens von Flüssigkeiten zwischen zwei verbundenen Oberflächen*
- *Reduzierung des Kontaktgeräusches zwischen zwei verbundenen Oberflächen*
- *Schwingungsreduzierung*

La aplicación de PVC bajo la cabeza del remache / tuerca permite conseguir las siguientes ventajas::
- *Amortizar el contacto entre dos superficies metálicas.*
- *Aislar eléctricamente dos superficies en contacto entre ellos (a través de la reducción de la continuidad eléctrica)*
- *Reducir la penetración de fluidos entre las piezas ensambladas.*
- *Reducir el ruido de contacto entre piezas ensambladas*
- *Reducir las vibraciones*

Zastosowanie PCV pod głowicą nitu/nitonakrętki pozwala na uzyskanie następujących korzyści:
- *zamortyzować kontakt między dwiema metalowymi powierzchniami,*
- *odizolować elektrycznie dwie stykające się ze sobą powierzchnie (zmniejszając ciągłość elektryczną),*
- *zmniejsza przenikanie płynów między połączonymi częściami,*
- *zmniejszenie hałasu z powodu kontaktu między połączonymi częściami,*
- *zmniejszenie drgań.*

Применение ПВХ под головкой вытяжной/резьбовой заклёпки позволяет получить следующие преимущества:
- *Амортизация контакта между двумя металлическими поверхностями*
- *Изоляция двух поверхностей, находящихся в контакте друг с другом (Снижая электрическую непрерывность)*
- *Снижается проникновение жидкости между соединенными деталями.*
- *Снижение контактного шума между соединенными деталями.*
- *Снижение вибрации*

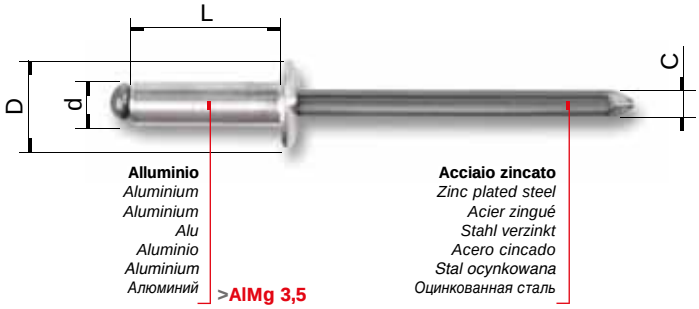

RIVETTI IN LEGA DI ALLUMINIO

ALUMINIUM RIVETS
RIVETS ALUMINIUM
ALU BLINDNIETE
REMACHES EN ALUMINIO
NITY ALUMINIOWE
АЛЮМИНИЕВЫЕ ЗАКЛЕПКИ

d	L	D	C	Cod. Kode / Código Kod / Код	€x1000	x	ø mm	mm min ÷ max	N	N
2,4	6	5	1,43	501240603	17,70	1000	2,5	0,5 ÷ 3	650	450
	8			501240803	18,80	1000		3 ÷ 5		
	10			501241003	20,80	1000		5 ÷ 7		
	12			501241203	23,10	1000		7 ÷ 9		
3	5	6	1,70	501300503	13,80	1000	3,1	0,5 ÷ 2	1000	750
	6			501300603	13,80	1000		2 ÷ 3		
	8			501300803	15,20	1000		3 ÷ 5		
	10			501301003	16,70	1000		5 ÷ 7		
	12			501301203	18,00	500		7 ÷ 9		
	14			501301403	18,80	500		9 ÷ 11		
	16			501301603	21,70	500		11 ÷ 13		
3,2	6	6,5	1,80	501320603	14,40	1000	3,3	0,5 ÷ 3	1250	900
	8			501320803	15,70	1000		3 ÷ 5		
	10			501321003	17,30	1000		5 ÷ 7		
	12			501321203	18,70	500		7 ÷ 9		
	14			501321403	20,50	500		9 ÷ 11		
	16			501321603	23,70	500		11 ÷ 13		
3,4	6	7	2	501340603	15,10	1000	3,5	0,5 ÷ 3	1300	800
	7			501340703	15,70	1000		3 ÷ 4		
	9			501340903	17,50	1000		4 ÷ 6		
	12			501341203	20,10	500		6 ÷ 9		
	14			501341403	21,40	500		9 ÷ 11		
	16			501341603	25,20	500		11 ÷ 13		
	18			501341803	26,70	500		13 ÷ 15		

> **I valori di resistenza possono essere soggetti a variazioni**
> *Resistance values may be subject to changes* > *Les valeurs de résistance peuvent faire l'objet de modifications* > *Festigkeitswerte können Änderungen unterliegen*
> *Los valores de resistencia pueden estar sujetos a cambios* > *wartości odporności mogą podlegać zmianom* > *Значения сопротивления могут быть изменены*

RIVETTI IN LEGA DI ALLUMINIO

ALUMINIUM RIVETS
RIVETS ALUMINIUM
ALU BLINDNIETE
REMACHES EN ALUMINIO
NITY ALUMINIOWE
АЛЮМИНИЕВЫЕ ЗАКЛЕПКИ

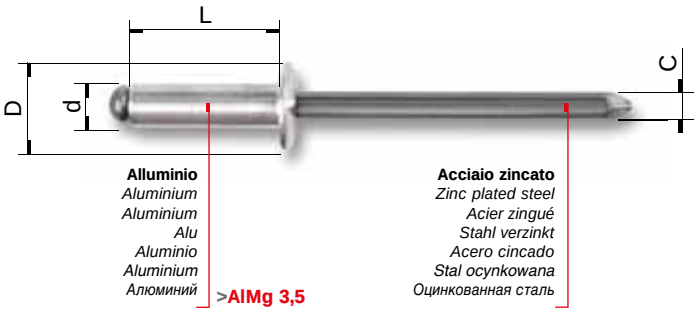

d	L	D	C	Cod. Kode / Código Kod / Код	€ x 1000	x	ø mm	mm min ÷ max	N	N
	5			501400503	15,50	1000		0,5 ÷ 1,5		
	6			501400603	15,50	1000		1,5 ÷ 2,5		
	8			501400803	16,80	1000		2,5 ÷ 4,5		
	10			501401003	18,80	500		4,5 ÷ 6,5		
	12			501401203	21,80	500		6,5 ÷ 8,5		
4	14	8	2,20	501401403	23,00	500	4,1	8,5 ÷ 10,5	2000	1400
	16			501401603	25,20	500		10,5 ÷ 12,5		
	18			501401803	27,30	500		12,5 ÷ 14,5		
	20			501402003	28,20	500		14,5 ÷ 16		
	25			501402503	35,60	500		16 ÷ 21		
	30			501403003	48,10	500		21 ÷ 25		
	6			501480603	18,90	500		0,5 ÷ 2		
	8			501480803	20,30	500		2 ÷ 4		
	10			501481003	23,20	500		4 ÷ 6		
	12			501481203	25,40	500		6 ÷ 8		
	14			501481403	30,80	500		8 ÷ 10		
	16			501481603	34,00	500		10 ÷ 12		
	18			501481803	38,50	500		12 ÷ 14		
4,8	20	10	2,60	501482003	41,80	500	5	14 ÷ 16	3050	2150
	25			501482503	47,10	500		16 ÷ 21		
	30			501483003	54,90	500		21 ÷ 24		
	35			501483503	64,10	500		24 ÷ 29		
	40			501484003	78,40	500		29 ÷ 34		
	45			501484503	92,70	500		34 ÷ 39		
	50			501485003	106,90	500		39 ÷ 44		

> **I valori di resistenza possono essere soggetti a variazioni**
> *Resistance values may be subject to changes* > *Les valeurs de résistance peuvent faire l'objet de modifications* > *Festigkeitswerte können Änderungen unterliegen*
> *Los valores de resistencia pueden estar sujetos a cambios* > *wartości odporności mogą podlegać zmianom* > *Значения сопротивления могут быть изменены*

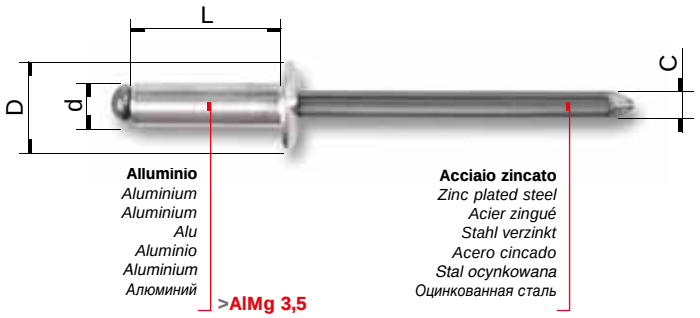

RIVETTI IN LEGA DI ALLUMINIO

ALUMINIUM RIVETS
RIVETS ALUMINIUM
ALU BLINDNIETE
REMACHES EN ALUMINIO
NITY ALUMINIOWE
АЛЮМИНИЕВЫЕ ЗАКЛЕПКИ

d	L	D	C	Cod. Kode / Código Kod / Код	€ x 1000	x	ø mm	mm min ÷ max	N	N
	8			501600803	45,30	500		2 ÷ 3		
	10			501601003	48,30	500		3 ÷ 5		
	12			501601203	49,80	500		5 ÷ 7		
	15			501601503	51,30	500		7 ÷ 10		
6	18	12	3,50	501601803	53,90	500	6,1	10 ÷ 13	4000	2500
	22			501602203	61,70	500		13 ÷ 17		
	26			501602603	64,20	500		17 ÷ 21		
	30			501603003	80,30	500		21 ÷ 25		
	8			501640803	52,20	500		2 ÷ 3		
	10			501641003	55,40	500		3 ÷ 5		
	12			501641203	56,50	500		5 ÷ 7		
	15			501641503	59,50	500		7 ÷ 10		
6,4	18	12	3,50	501641803	64,40	500	6,5	10 ÷ 13	5000	3150
	22			501642203	73,10	500		13 ÷ 17		
	26			501642603	76,00	500		17 ÷ 21		
	30			501643003	87,20	500		21 ÷ 25		
	15			501781503	98,40	500		4 ÷ 9,5		
	18			501781803	102,40	500		9,5 ÷ 12,5		
	22			501782203	114,70	500		12,5 ÷ 16,5		
7,8	26	14	3,80	501782603	127,00	500	8	16,5 ÷ 20,5	7100	5400
	30			501783003	135,20	500		20,5 ÷ 24,5		
	35			501783503	147,50	500		24,5 ÷ 29,5		
	40			501784003	164,00	250		29,5 ÷ 34,5		

> **I valori di resistenza possono essere soggetti a variazioni**
> *Resistance values may be subject to changes > Les valeurs de résistance peuvent faire l'objet de modifications > Festigkeitswerte können Änderungen unterliegen*
> *Los valores de resistencia pueden estar sujetos a cambios > wartości odporności mogą podlegać zmianom > Значения сопротивления могут быть изменены*

> **Le misure evidenziate sono disponibili solo a richiesta e per quantitativi minimi di 30.000 pz.**
> *The marked sizes are available only on request. Minimum quantity: 30.000 pcs.*
> *Les dimensions mises en évidence sont disponibles sur demande. Quantité minimum: 30.000 pces.*
> *Die gekennzeichneten Maße sind nur auf Anfrage und in Mindestmengen von 30.000 Stk. erhältlich.*
> *Las medidas evidenciadas se encuentran disponibles solo sobre pedido y para cantidades mínimas de 30.000 piezas.*
> *Wyróżnione rozmiary są dostępne jedynie na życzenie i dla zamówień od minimalnie 30.000 szt.*
> *Обозначенные размеры доступны только по специальному запросу, минимальное количество - не менее 30.000 шт.*

RIVETTI IN LEGA DI ALLUMINIO A TESTA LARGA

ALUMINIUM RIVETS LARGE HEAD
RIVETS ALUMINIUM TÊTE LARGE
ALU BLINDNIETE GROSSKOPF
REMACHES EN ALUMINIO, CABEZA ANCHA
NITY ALUMINIOWE Z POSZERZANYM KOŁNIERZEM
АЛЮМИНИЕВЫЕ ЗАКЛЕПКИ С ШИРОКОЙ ГОЛОВКОЙ

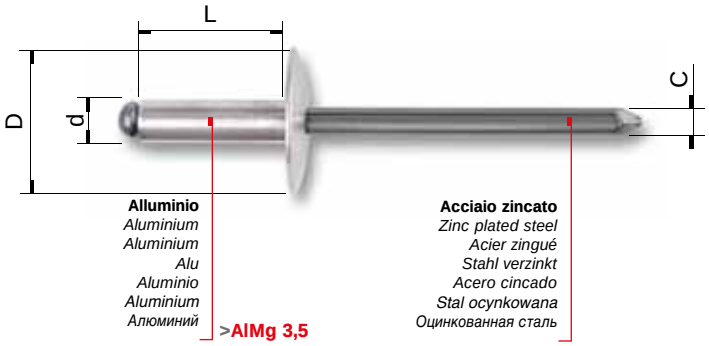

d	L	D	C	Cod. Kode / Código Kod / Код	€ x 1000	x	ø mm	mm min ÷ max	N	N
3,2	8	10	1,80	503320803	18,30	1000	3,3	3 ÷ 5	1250	900
	10			503321003	20,20	1000		5 ÷ 7		
	12			503321203	23,20	500		7 ÷ 9		
4	7	10	2,20	503400703	19,40	1000	4,1	2,5 ÷ 3,5	2000	1400
	9			503400903	21,70	1000		3,5 ÷ 5,5		
	11			503401103	24,40	500		5,5 ÷ 7,5		
	13			503401303	27,40	500		7,5 ÷ 9,5		
4	8	12	2,20	504400803	22,00	500	4,1	3,5 ÷ 4,5	2000	1400
	10			504401003	26,60	500		4,5 ÷ 6,5		
	12			504401203	30,30	500		6,5 ÷ 8,5		
	14			504401403	31,90	500		8,5 ÷ 10,5		
	16			504401603	35,00	500		10,5 ÷ 12,5		
	18			504401803	36,50	500		12,5 ÷ 14,5		
	20			504402003	38,00	500		14,5 ÷ 16		
4,8	8	14	2,60	503480803	24,50	500	5	3 ÷ 4	3050	2150
	10			503481003	29,70	500		4 ÷ 6		
	12			503481203	32,40	500		6 ÷ 8		
	14			503481403	36,70	500		8 ÷ 10		
	16			503481603	42,60	500		10 ÷ 12		
	18			503481803	46,60	500		12 ÷ 14		
	20			503482003	51,00	500		14 ÷ 16		
	25			503482503	59,10	500		16 ÷ 21		
	30			503483003	68,50	500		21 ÷ 24		
	35			503483503	77,50	500		24 ÷ 29		
4,8	10	16	2,60	504481003	30,80	500	5	4 ÷ 6	3050	2150
	12			504481203	33,70	500		6 ÷ 8		
	14			504481403	37,50	500		8 ÷ 10		
	16			504481603	43,50	500		10 ÷ 12		
	18			504481803	47,80	500		12 ÷ 14		
	20			504482003	51,70	500		14 ÷ 16		
	25			504482503	61,10	500		16 ÷ 21		
	30			504483003	70,50	500		21 ÷ 24		
	35			504483503	79,40	500		24 ÷ 29		

> **I valori di resistenza possono essere soggetti a variazioni**
> *Resistance values may be subject to changes* > *Les valeurs de résistance peuvent faire l'objet de modifications* > *Festigkeitswerte können Änderungen unterliegen*
> *Los valores de resistencia pueden estar sujetos a cambios* > *wartości odporności mogą podlegać zmianom* > *Значения сопротивления могут быть изменены*

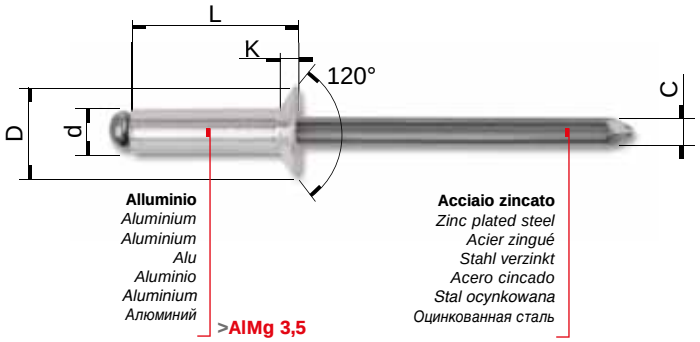

RIVETTI IN LEGA DI ALLUMINIO A TESTA SVASATA

ALUMINIUM RIVETS COUNTERSUNK HEAD
RIVETS ALUMINIUM TÊTE FRAISÉE
ALU BLINDNIETE SENKKOPF
REMACHES EN ALUMINIO, CABEZA AVELLANADA
NITY ALUMINIOWE Z KOŁNIERZEM STOŻKOWYM
АЛЮМИНИЕВЫЕ ЗАКЛЕПКИ С РАСКЛЕШЕННОЙ ГОЛОВКОЙ

d	L	D	K	C	Cod. Kode / Código Kod / Код	€x1000	x	ø mm	mm min ÷ max	N	N
3,2	8	6,5	1	1,80	505320803	18,60	1000	3,3	2 ÷ 5	1250	900
	10				505321003	20,60	1000		5 ÷ 7		
	12				505321203	22,60	500		7 ÷ 9		
4	8	8	1,3	2,20	505400803	20,40	1000	4,1	2,5 ÷ 4,5	2000	1400
	10				505401003	21,70	500		4,5 ÷ 6,5		
	12				505401203	25,50	500		6,5 ÷ 8,5		
	14				505401403	28,10	500		8,5 ÷ 10,5		
	16				505401603	31,00	500		10,5 ÷ 12,5		
4,8	8	10	1,8	2,60	505480803	24,50	500	5	3 ÷ 4	3050	2150
	10				505481003	27,00	500		4 ÷ 6		
	12				505481203	30,60	500		6 ÷ 8		
	14				505481403	37,00	500		8 ÷ 10		
	16				505481603	41,20	500		10 ÷ 12		

> **I valori di resistenza possono essere soggetti a variazioni**
> *Resistance values may be subject to changes* > *Les valeurs de résistance peuvent faire l'objet de modifications* > *Festigkeitswerte können Änderungen unterliegen*
> *Los valores de resistencia pueden estar sujetos a cambios* > *wartości odporności mogą podlegać zmianom* > *Значения сопротивления могут быть изменены*

RIVETTI IN LEGA DI ALLUMINIO CON CHIODO IN ALLUMINIO

ALUMINIUM RIVETS - ALUMINIUM NAIL
RIVETS ALUMINIUM - CLOU ALUMINIUM
ALU BLINDNIETE - ALU NIETDORN
REMACHES EN ALUMINIO - CLAVO EN ALUMINIO
NITY ALUMINIOWE Z GWOŹDZIEM ALUMINIOWYM
АЛЮМИНИЕВЫЕ ЗАКЛЕПКИ С АЛЮМИНИЕВЫМ СТЕРЖНЕМ

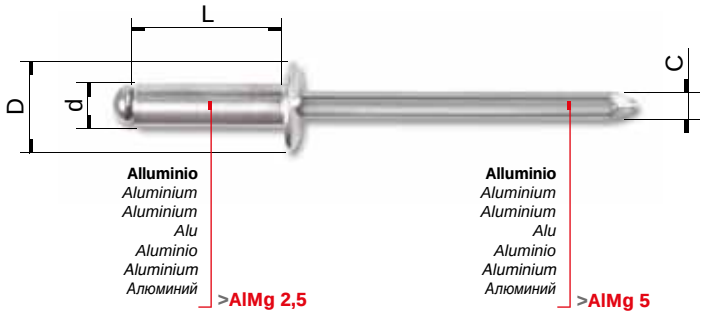

d	L	D	C	Cod. Kode / Código Kod / Код	€ x 1000	x	ø mm	mm min ÷ max	N	N
3,2	6	6,5	2,10	507320603	17,80	1000	3,3	0,5 ÷ 3	850	600
	8			507320803	19,40	1000		3 ÷ 5		
	10			507321003	21,40	1000		5 ÷ 7		
	12			507321203	23,10	1000		7 ÷ 9		
4	8	8	2,60	507400803	22,10	1000	4,1	1 ÷ 4,5	1200	850
	10			507401003	23,40	1000		4,5 ÷ 6,5		
	12			507401203	27,00	500		6,5 ÷ 8,5		
	14			507401403	28,80	500		8,5 ÷ 10,5		
	16			507401603	33,50	500		10,5 ÷ 12,5		
4,8	8	10	3	507480803	34,00	500	5	2 ÷ 4	2000	1400
	10			507481003	35,70	500		4 ÷ 6		
	12			507481203	39,10	500		6 ÷ 8		
	14			507481403	41,20	500		8 ÷ 10		
	16			507481603	45,10	500		10 ÷ 12		

> **I valori di resistenza possono essere soggetti a variazioni**
> *Resistance values may be subject to changes* > *Les valeurs de résistance peuvent faire l'objet de modifications* > *Festigkeitswerte können Änderungen unterliegen*
> *Los valores de resistencia pueden estar sujetos a cambios* > *wartości odporności mogą podlegać zmianom* > *Значения сопротивления могут быть изменены*

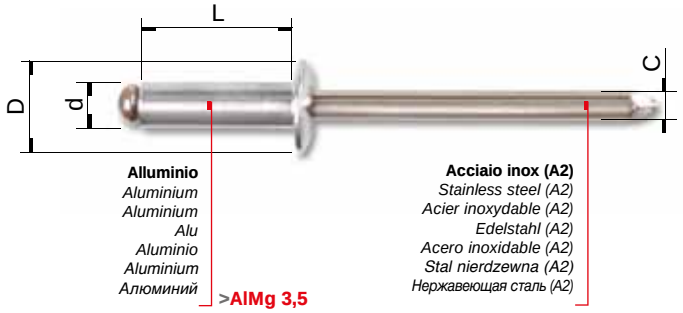

RIVETTI IN LEGA DI ALLUMINIO CON CHIODO IN ACCIAIO INOX

ALUMINIUM RIVETS - STAINLESS STEEL NAIL
RIVETS ALUMINIUM - CLOU ACIER INOXYDABLE
ALU BLINDNIETE - EDELSTAHL NIETDORN
REMACHES EN ALUMINIO - CLAVO EN ACERO INOXIDABLE
NITY ALUMINIOWE Z GWOŹDZIEM ZE STALI NIERDZEWNEJ
АЛЮМИНИЕВЫЕ ЗАКЛЕПКИ С НЕРЖАВЕЮЩИМ СТЕРЖНЕМ

d	L	D	C	Cod. Kode / Código Kod / Код	€ x 1000	x	ø mm	mm min ÷ max	N	N
3	6	6	1,70	508300603	30,80	1000	3,1	1 ÷ 3	1000	750
	8			508300803	32,50	1000		3 ÷ 5		
	10			508301003	33,20	1000		5 ÷ 7		
	12			508301203	34,90	500		7 ÷ 9		
3,2	6	6,5	1,80	508320603	33,20	500	3,3	1 ÷ 3	1250	900
	8			508320803	35,60	500		3 ÷ 5		
	10			508321003	38,00	500		5 ÷ 7		
	12			508321203	41,20	500		7 ÷ 9		
4	6	8	2,20	508400603	44,80	500	4,1	1,5 ÷ 2,5	2000	1400
	8			508400803	48,10	500		2,5 ÷ 4,5		
	10			508401003	51,30	500		4,5 ÷ 6,5		
	12			508401203	54,50	500		6,5 ÷ 8,5		
	14			508401403	57,00	500		8,5 ÷ 10,5		
	16			508401603	59,40	500		10,5 ÷ 12,5		
	18			508401803	62,70	500		12,5 ÷ 14,5		
	20			508402003	65,10	500		14,5 ÷ 16		
4,8	8	10	2,60	508480803	69,00	500	5	2 ÷ 4	3050	2150
	10			508481003	74,60	500		4 ÷ 6		
	12			508481203	79,30	500		6 ÷ 8		
	14			508481403	81,40	500		8 ÷ 10		
	16			508481603	85,70	500		10 ÷ 12		
	18			508481803	88,90	500		12 ÷ 14		
	20			508482003	91,50	500		14 ÷ 16		

> **I valori di resistenza possono essere soggetti a variazioni**
> *Resistance values may be subject to changes* > *Les valeurs de résistance peuvent faire l'objet de modifications* > *Festigkeitswerte können Änderungen unterliegen*
> *Los valores de resistencia pueden estar sujetos a cambios* > *wartości odporności mogą podlegać zmianom* > *Значения сопротивления могут быть изменены*

> ! **ATTENZIONE: Disponibili solo a richiesta e per quantitativi minimi di 30.000 pz.**
> ! ***ATTENTION:*** *Available only on request. Minimum quantity: 30,000 pcs.*
> ! ***ATTENTION:*** *Disponibles sur demande. Quantité minimum: 30.000 pces.*
> ! ***ACHTUNG:*** *Nur auf Anfrage und in Mindestmengen von 30.000 Stücken erhältlich.*
> ! ***ATENCIÓN:*** *Disponibles solo sobre pedido y para cantidades mínimas de 30.000 piezas.*
> ! ***UWAGA!*** *Nity dostępne są tylko przy zamówieniach powyżej 30.000 szt.*
> ! ***Внимание:*** *Доступны только по заказу. Минимальное количество: 30.000 шт.*

> **A richiesta possono essere forniti rivetti a testa larga e svasata con chiodo in acciaio inox.**
> *Large and countersunk head rivets with stainless steel nail are available on request.*
> *Rivets tête large et fraisée avec clou acier inoxydable sont disponibles sur demande.*
> *Blindniete mit Großkopf und Senkkopf mit Nietdorn aus Edelstahl sind auf Anfrage erhältlich.*
> *Remaches con cabeza ancha y avellanada - clavo en acero inoxidable - se encuentran disponibles sobre pedido.*
> *Na życzenie dostępne są nity aluminiowe z kołnierzem poszerzanym lub stożkowym i gwoździem ze stali nierdzewnej.*
> *По заказу могут быть доставлены заклепки с широкой головкой и со стержнем из нерж стали.*

RIVETTI ANODIZZATI

ANODIZED RIVETS
RIVETS ANODISÉS
ELOXIERTE BLINDNIETE
REMACHES ANODIZADOS
NITY ANODOWANE
АНОДИРОВАННЫЕ ЗАКЛЕПКИ

Nero
Black
Noir
Schwarz
Negro
Czarny
Черный

Sovrapprezzo per trattamento di anodizzazione € 40,00 x 1.000 pz.
Extra charge for anodizing process € 40,00 for 1.000 pcs.
Majoration pour traitement d'anodisation € 40,00 pour 1.000 pces.
Mehrpreis für Eloxierungsbehandlung € 40,00 je 1.000 Stk.
Sobreprecio para tratamiento de anodización € 40,00 para 1.000 piezas.
Za anodowanie nalezy doliczyc dodatkowo 40,00 EUR x 1000 szt.
Прибавочная цена на анодирование 40,00 x 1.000 шт.

> I **Tutti i rivetti in lega di alluminio, ad esclusione dei rivetti a tenuta stagna, possono essere anodizzati a richiesta, nel colore sopraindicato. (Il colore riproduce al meglio quello realizzabile con il procedimento di anodizzazione sul metallo di base).**
Quantità minima: 10.000 pz.

>GB *On request, all the aluminium rivets, except for the sealed ones, can be anodized in the colour shown above. (This colour reflects at best the one that can be achieved by anodizing the base material).*
Minimum quantity: 10,000 pcs.

> F *Sauf les rivets étanches, tous nos rivets en aluminium peuvent être anodisés sur demande dans la couleur indiquée ci-dessus. (La coleur reproduit au mieux celle-ci réalisable par le processus d'anodisation sur le métal de base).*
Quantité minimum 10.000 pces.

> D *Alle Alu Blindniete, die Dichtniete ausgeschlossen, können je nach Anfrage in der oben angegebenen Farbe eloxiert werden. (Diese Farbbeschreibung gibt am ehesten die durch eine Eloxierung des Grundmaterials realisierbare Farbe wieder).*
Mindestmenge: 10.000 Stk.

> E *Todos los remaches de aluminio, excepto los remaches estancos, se pueden anodizar bajo pedido en el color indicado anteriormente. (Este color reproduce lo mejor posible aquello realizado con el procedimiento de anodizado de metal base).*
Cantidad mínima: 10.000 piezas.

> PL *Wszystkie nity ze stopu aluminium, z wyjątkiem nitów szczelnych, mogą być anodowane na życzenie w kolorze wskazanym powyżej. (Ten kolor odwzorowuje w najlepszy możliwy sposób barwę, która może być osiągnięta przez anodowanie materiału bazowego).*
Minimalna zamówienie 10.000 szt.

> RUS *Все алюминиевые заклепки, кроме герметичных, могут быть анодированы по специальному заказу в цвете, указанном выше. (Цвет, который вы найдете на этой странице, наилучшим образом представляет способ, которым цвет может быть получен с помощью процесса анодирования основного металла).*
Минимальное количество: 10.000 шт.

Misure disponibili a magazzino.
Sizes available from stock.
Dimensions disponibles en stock.
Auf Lager verfügbare Abmessungen.
Medidas disponibles en almacén.
Rozmiary dostępne w magazynie.
Доступные размеры в наличии.

Nero / *Black / Noir / Schwarz / Negro / Czarny / Черный*

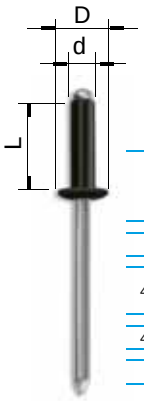

d	L	D	Cod. Kode / Código Kod / Код	€ x1000	x
4	10	8	501401053	49,50	500
	12		501401253	52,40	500
	16		501401653	55,80	500
4	14	12	504401453	62,50	500
4,8	12	10	501481253	56,60	500
	16		501481653	65,20	500
4,8	16	16	504481653	74,70	500
6	12	12	501601253	80,40	500

RIVETTI IN LEGA DI ALLUMINIO VERNICIATI

PAINTED ALUMINIUM RIVETS, RIVETS ALUMINIUM LAQUÉS, LACKIERTE ALU BLINDNIETE, REMACHES EN ALUMINIO LACADOS, NITY ALUMINIOWE - LAKIEROWANE, ЛАКИРОВАННЫЕ АЛЮМИНИЕВЫЕ ЗАКЛЕПКИ

Ral 9016 Bianco / *White / Blanc / Weiß / Blanco /Biały / Белый*

d	L	Cod. Kode / Código Kod / Код	€ x 1000	x
4,8	14	5014814R90163	46,20	500

Ral 9005 Nero / *Black / Noir / Schwarz / Negro / Czarny / Черный*

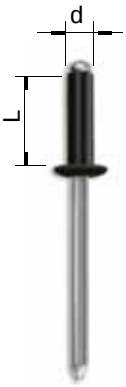

d	L	Cod. Kode / Código Kod / Код	€ x 1000	x
3	8	501300843	26,50	1000
	10	501301043	28,00	1000
	12	501301243	29,50	500
3,2	8	501320843	27,00	1000
	10	501321043	28,60	1000
	12	501321243	30,00	500
4	8	501400843	29,70	1000
	10	501401043	31,70	500
	12	501401243	34,70	500
	14	501401443	35,90	500
4,8	8	501480843	35,70	500
	10	501481043	38,60	500
	12	501481243	40,80	500
	14	501481443	46,20	500
	16	501481643	49,40	500

Ral 9010 Bianco / *White / Blanc / Weiß / Blanco /Biały / Белый*

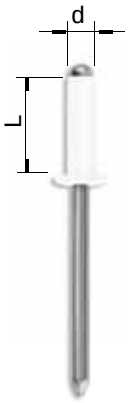

d	L	Cod. Kode / Código Kod / Код	€ x 1000	x
3	8	501300833	26,50	1000
	10	501301033	28,00	1000
3,2	8	501320833	27,00	1000
	10	501321033	28,60	1000
4	8	501400833	29,70	1000
	10	501401033	31,70	500
	12	501401233	34,70	500
	14	501401433	35,90	500
4,8	10	501481033	38,60	500
	12	501481233	40,80	500
	14	501481433	46,20	500

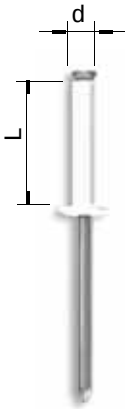

Rivetti "GRAF"
"GRAF" (peel) rivets / Rivets "GRAF" éclatés / "GRAF" Blindniete Remaches "GRAF" / Nity "GRAF" / ЗАКЛЕПКИ "GRAF"

d	L	Cod. Kode / Código Kod / Код	€ x 1000	x
4,8	12	551481233	52,40	500

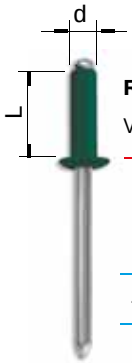

Ral 6005
Verde / *Green / Vert / Grün / Verde / Zielony / Зеленый*

d	L	Cod. Kode / Código Kod / Код	€ x 1000	x
4,8	12	5014812R60053	40,80	500
	14	5014814R60053	46,20	500

Ral 8019
Testa di Moro / *Dark Brown / Marron Foncé / Dunkelbraun Marrón Oscuro / Ciemny brąz / Темно-коричние*

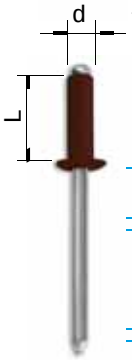

d	L	Cod. Kode / Código Kod / Код	€ x 1000	x
3,4	7	5013407R80193	27,30	1000
	9	5013409R80193	29,10	1000
4	8	5014008R80193	29,70	1000
	10	5014010R80193	31,70	500
	12	5014012R80193	34,70	500
	14	5014014R80193	35,90	500
4,8	12	5014812R80193	40,80	500

Ral RX002 Azzurro "Targhe" / *Pale blue / Bleu ciel / Hellblau / Azul / Błękitny / Голубой*

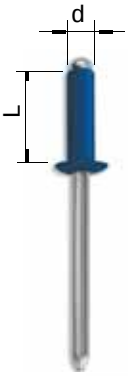

d	L	Cod. Kode / Código Kod / Код	€ x 1000	x
4	10	5014010RX0023	31,70	500
	12	5014012RX0023	34,70	500
4,8	12	5014812RX0023	40,80	500

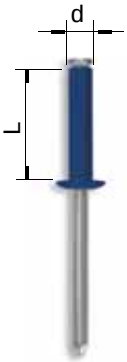

Rivetti "GRAF"
"GRAF" (peel) rivets / Rivets "GRAF" éclatés / "GRAF" Blindniete Remaches "GRAF" / Nity "GRAF" / ЗАКЛЕПКИ "GRAF"

d	L	Cod. Kode / Código Kod / Код	€ x 1000	x
4,8	12	5514812RX0023	52,40	500

Misure e tipi disponibili a magazzino.
Sizes and types available from stock. / Dimensions et types disponibles en stock. / Auf Lager verfügbare Abmessungen und Typen. Medidas y tipos disponibles en almacén. / Rozmiary i rodzaje dostępne w magazynie. / Доступны алюминиевые заклепки.

> **A RICHIESTA:** Tutti i rivetti (esclusi FARBOLT) in alluminio, acciaio, acciaio inossidabile e rame, possono essere verniciati nei colori previsti dalla tabella "RAL". Per eventuali ordini attenersi alla tabella sotto indicata. (Quantità minima 20.000 pz.)

> ***ON REQUEST:*** We can supply aluminium, steel, stainless steel and copper rivets painted according to the "RAL" table colours, except for FARBOLT. For your orders, please, follow the table here below. (Minimum quantity: 20.000 pcs)

> ***SUR DEMANDE:*** Tous les rivets (sauf FARBOLT) en aluminium, acier, acier inoxydable et cuivre, peuvent être laqués selon les couleurs prévues par le tableau « RAL ». Pour vos commandes, il faut suivre le tableau ci-dessous (Quantité minimum 20.000 pces)

> ***AUF ANFRAGE:*** Alle Blindniete (außer FARBOLT) aus Aluminium, Stahl, Edelstahl und Kupfer können in den von der RAL-Farbtabelle vorgesehenen Farben geliefert werden. Bei der Bestellung bitte die nachstehende Tabelle beachten. (Mindestmenge: 20.000 Stk.)

> ***SOBRE PEDIDO:*** Todos los remaches en aluminio, acero, cobre y acero inoxidable pueden ser lacados en los colores previstos por la tabla "RAL" (excepto FARBOLT). Para pedidos atenerse a la tabla mencionada en seguida. (cantidad mínima: 20.000 piezas)

> ***UWAGA!:*** *Na żądanie dostępne są nity aluminiowe, stalowe oraz miedziane we wszystkich kolorach palety RAL (oprócz nitów: FARBOLT). Do określenia ceny nitów w niestandardowych kolorach służy podana tabela. (Minimalne zamówienie 20.000 szt.)*

> ***ПО ЗАПРОСУ:*** Все заклёпки (за исключением FARBOLT) изготовленные из алюминия, стали, нержавеющей стали и меди могут быть окрашены в цвета, содержащиеся в таблице "RAL". Для заказа пользоваться приведенной ниже таблицей. (Минимальное количество 20.000 шт.)

Rivetti standard / Standard rivets / Rivets standard
Standard-Blindniete / Remaches estandard
Nity standardowe / Стандартные Заклёпки

d	Quantità *Quantity* *Quantité* *Stückzahl* *Cantidad* *Ilość* *Кол-во*	€ x 1000 da sommarsi al prezzo di listino *to be added to the gross price* *à rajouter au prix tarif* *dem Listenpreis hinzuzuzählen* *a sumarse el precio de lista* *dodać do ceny katalogowej nitów* *прибавлять к цене прейскуранта*
2,4 ÷ 3,4	≥ 20.000	20,60
4,0 ÷ 4,8	≥ 20.000	22,50
6,0 ÷ 6,4	≥ 20.000	24,00

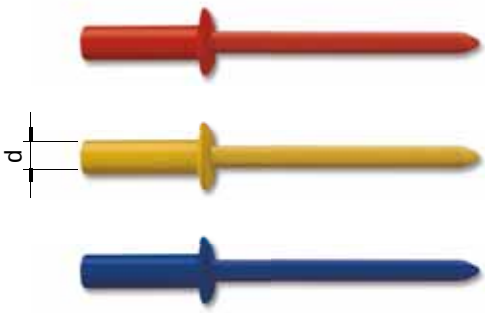

Rivetti ermetici / Sealed rivets / Rivets étanches
Luft-Wasserdichte Blindniete / Remaches estancos
Nity szczelne / Герметичные Заклёпки

d	Quantità *Quantity* *Quantité* *Stückzahl* *Cantidad* *Ilość* *Кол-во*	€ x 1000 da sommarsi al prezzo di listino *to be added to the gross price* *à rajouter au prix tarif* *dem Listenpreis hinzuzuzählen* *a sumarse el precio de lista* *dodać do ceny katalogowej nitów* *прибавлять к цене прейскуранта*
3,2	≥ 20.000	33,00
4	≥ 20.000	36,00
4,8	≥ 20.000	41,70

> Nei rivetti ermetici sono verniciati boccole e chiodi
> In the sealed rivets, bodies and nails are painted
> Les rivets étanches ont le corps et le clou laqués
> Bei den Dichtnieten sind Hülse und Dorn lackiert
> En los remaches estancos cuerpo y clavos estan lacados
> Nity szczelne lakierowane są w całości
> в герметичных заклёпках стержень и гильза являются окрашенными

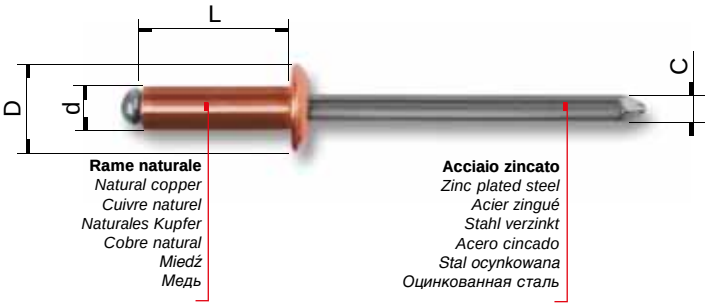

RIVETTI IN RAME NATURALE

NATURAL COPPER RIVETS
RIVETS CUIVRE NATUREL
NATURALES KUPFER BLINDNIETE
REMACHES EN COBRE NATURAL
NITY MIEDZIANE
МЕДНЫЕ ЗАКЛЕПКИ

d	L	D	C	Cod. Kode / Código Kod / Код	€x1000	x	ø mm	mm min ÷ max	N	N
3	7	6	1,70	531300703	25,10	1000	3,1	0,5 ÷ 4	1100	800
	9			531300903	27,80	1000		4 ÷ 6		
	11			531301103	31,70	1000		6 ÷ 8		
	14			531301403	32,60	500		8 ÷ 11		
3,2	6	6,5	2	531320603	27,40	1000	3,3	0,5 ÷ 3	1200	900
	7			531320703	29,20	1000		3 ÷ 4		
	9			531320903	31,50	1000		4 ÷ 6		
	11			531321103	36,00	1000		6 ÷ 8		
3,4	7	7	2	531340703	32,00	1000	3,5	0,5 ÷ 4	1400	1000
	9			531340903	35,60	1000		4 ÷ 6		
	11			531341103	40,60	500		6 ÷ 8		
4	6	8	2,20	531400603	43,30	500	4,1	0,5 ÷ 2,5	2200	1650
	7			531400703	47,20	500		2,5 ÷ 3,5		
	9			531400903	51,00	500		3,5 ÷ 5,5		
	11			531401103	56,70	500		5,5 ÷ 7,5		
	12			531401203	60,40	500		7,5 ÷ 8,5		
	14			531401403	64,80	500		8,5 ÷ 10,5		
	16			531401603	73,20	500		10,5 ÷ 12,5		
	20			531402003	80,00	500		12,5 ÷ 16		
	25			531402503	93,00	500		16 ÷ 21		
4,8	10	9	2,90	531481003	78,90	500	5	2 ÷ 6	2800	2100
	12			531481203	88,40	500		6 ÷ 8		
	14			531481403	99,00	500		8 ÷ 10		
	16			531481603	103,10	500		10 ÷ 12		
	18			531481803	114,60	500		12 ÷ 14		
	20			531482003	122,60	500		14 ÷ 16		

> **I valori di resistenza possono essere soggetti a variazioni**
> *Resistance values may be subject to changes* > *Les valeurs de résistance peuvent faire l'objet de modifications* > *Festigkeitswerte können Änderungen unterliegen*
> *Los valores de resistencia pueden estar sujetos a cambios* > *wartości odporności mogą podlegać zmianom* > *Значения сопротивления могут быть изменены*

> **Le misure evidenziate sono disponibili solo a richiesta e per quantitativi minimi di 30.000 pz.**
> *The marked sizes are available only on request. Minimum quantity: 30.000 pcs.*
> *Les dimensions mises en évidence sont disponibles sur demande. Quantité minimum: 30.000 pces.*
> *Die gekennzeichneten Maße sind nur auf Anfrage und in Mindestmengen von 30.000 Stk. erhältlich.*
> *Las medidas evidenciadas se encuentran disponibles solo sobre pedido y para cantidades mínimas de 30.000 piezas.*
> *Wyróżnione rozmiary są dostępne jedynie na życzenie i dla zamówień od minimalnie 30.000 szt.*
> *Обозначенные размеры доступны только по специальному запросу, минимальное количество - не менее 30.000 шт.*

RIVETTI IN RAME CON CHIODO IN OTTONE

COPPER RIVETS - BRASS NAIL

RIVETS CUIVRE - CLOU LAITON

KUPFER BLINDNIETE - NIETDORN AUS MESSING

REMACHES EN COBRE - CLAVO EN LATÓN

NITY MIEDZIANE Z GWOŹDZIEM MOSIĘŻNYM

МЕДНЫЕ ЗАКЛЕПКИ СО СТЕРЖНЕМ ИЗ ЛАТУНИ

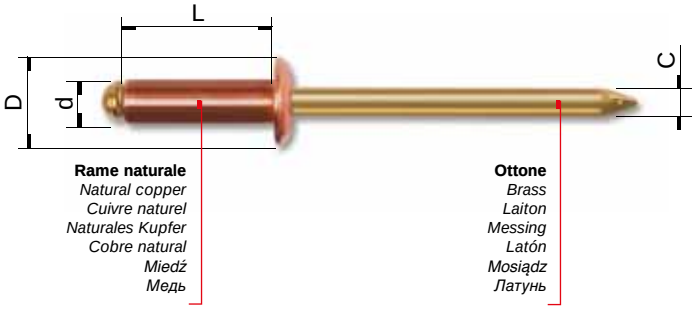

d	L	D	C	Cod. Kode / Código Kod / Код	€ x1000	x	ø mm	mm min ÷ max	N	N
3,2	7	6,5	2	533320703	54,00	1000	3,3	0,5 ÷ 4	1200	900
	9			533320903	56,50	1000		4 ÷ 6		
3,4	7	7	2	533340703	71,80	1000	3,5	0,5 ÷ 4	1400	1000
	9			533340903	75,80	1000		4 ÷ 6		

> **I valori di resistenza possono essere soggetti a variazioni**
> *Resistance values may be subject to changes* > *Les valeurs de résistance peuvent faire l'objet de modifications* > *Festigkeitswerte können Änderungen unterliegen*
> *Los valores de resistencia pueden estar sujetos a cambios* > *wartości odporności mogą podlegać zmianom* > *Значения сопротивления могут быть изменены*

INFORMAZIONI COMMERCIALI

> *SALES INFORMATION*
> *INFORMATIONS COMMERCIALES*
> *HANDELSINFORMATIONEN*
> *INFORMACIÓN COMERCIAL*
> *INFORMACJA HANDLOWA*
> *КОММЕРЧЕСКИЕ ДАННЫЕ*

> **A richiesta e per quantità minima di 30.000 pz. possono essere forniti rivetti in rame con chiodo inox.**
> *Copper rivets with stainless steel nail are available on request. Minimum quantity: 30,000 pcs.*
> *Rivets cuivre avec clou acier inoxydable sont disponibles sur demande. Quantité minimum: 30.000 pces.*
> *Kupfer Blindniete mit Nietdorn aus Edelstahl sind auf Anfrage und in Mindestmengen von 30.000 Stk erhältlich.*
> *Remaches en cobre con clavo en acero inoxidable se encuentran disponibles sobre pedido para cantidades mínimas de 30.000 piezas.*
> *Na życzenie dostępne są nity miedziane z gwoździem ze stali nierdzewnej (inox). Minimalne zamówienie: 30.000 szt.*
> *По запросу могут быть доставлены заклепки из меди с нержавеющим стержнем, в минимальном количестве: 30.000 шт.*

> **A richiesta e per quantità minima di 30.000 pz. possono essere forniti rivetti in rame zincato.**
> *Zinc plated copper rivets are available on request. Minimum quantity: 30,000 pcs.*
> *Rivets cuivre zingué sont disponibles sur demande. Quantité minimum: 30.000 pces.*
> *Blindniete aus verzinktem Kupfer sind auf Anfrage und in Mindestmengen von 30.000 Stk erhältlich.*
> *Remaches en cobre cincado se encuentran disponibles sobre pedido para cantidades mínimas de 30.000 piezas.*
> *Na życzenie dostępne są nity miedziane, ocynkowane. Minimalne zamówienie: 30.000 szt.*
> *По запросу могут быть доставлены заклепки из оцинкованной меди, в минимальном количестве: 30.000 шт.*

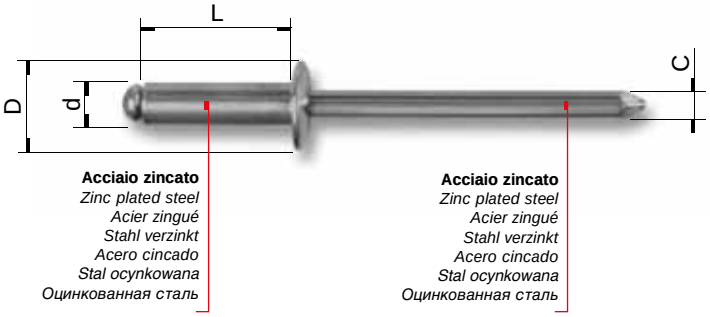

RIVETTI IN ACCIAIO ZINCATO

ZINC PLATED STEEL RIVETS
RIVETS ACIER ZINGUÉ
STAHL VERZINKT BLINDNIETE
REMACHES EN ACERO CINCADO
NITY STALOWE
ЗАКЛЕПКИ ИЗ ОЦИНКОВАННОЙ СТАЛИ

d	L	D	C	Cod. Kode / Código Kod / Код	€ x 1000	x	ø mm	mm min ÷ max	N	N
3	6	6	1,70	521300603	16,00	1000	3,1	0,5 ÷ 3	2000	1750
	8			521300803	17,80	1000		3 ÷ 5		
	10			521301003	20,20	1000		5 ÷ 7		
	12			521301203	22,70	500		7 ÷ 9		
3,2	6	6,5	2	521320603	17,70	1000	3,3	0,5 ÷ 3	1750	1400
	8			521320803	21,20	1000		3 ÷ 5		
	10			521321003	23,40	1000		5 ÷ 7		
	12			521321203	27,00	500		7 ÷ 9		
4	6	8	2,25	521400603	17,80	500	4,1	0,5 ÷ 2	3200	2350
	8			521400803	22,70	500		2 ÷ 4		
	10			521401003	25,40	500		4 ÷ 6		
	12			521401203	29,40	500		6 ÷ 8		
	14			521401403	30,90	500		8 ÷ 10		
	16			521401603	33,00	500		10 ÷ 12		
	18			521401803	35,10	500		12 ÷ 14		
	20			521402003	37,80	500		14 ÷ 16		
	25			521402503	53,60	500		16 ÷ 20		
4,8	6	9	2,90	521480603	26,60	500	5	0,5 ÷ 2	3900	3100
	8			521480803	29,60	500		2 ÷ 4		
	10			521481003	33,00	500		4 ÷ 6		
	12			521481203	35,10	500		6 ÷ 8		
	14			521481403	42,60	500		8 ÷ 10		
	16			521481603	46,70	500		10 ÷ 12		
	18			521481803	51,40	500		12 ÷ 14		
	20			521482003	54,50	500		14 ÷ 16		
	25			521482503	70,90	500		16 ÷ 20		
	30			521483003	106,30	500		20 ÷ 24		
6	12	12	3,50	521601203	52,50	500	6,1	4 ÷ 7	5900	4620
	15			521601503	58,40	500		7 ÷ 10		
	18			521601803	66,20	500		10 ÷ 12,5		
	22			521602203	73,10	500		12,5 ÷ 16,5		
	26			521602603	91,50	500		16,5 ÷ 20,5		
	30			521603003	117,10	500		20,5 ÷ 24,5		
6,4	12	12	3,80	521641203	61,20	500	6,5	4 ÷ 7	6750	5000
	15			521641503	65,60	500		7 ÷ 10		
	18			521641803	73,10	500		10 ÷ 12,5		
	22			521642203	78,50	500		12,5 ÷ 16,5		
	26			521642603	102,80	500		16,5 ÷ 20,5		
	30			521643003	121,70	500		20,5 ÷ 24,5		

> **I valori di resistenza possono essere soggetti a variazioni**
> *Resistance values may be subject to changes* > *Les valeurs de résistance peuvent faire l'objet de modifications* > *Festigkeitswerte können Änderungen unterliegen*
> *Los valores de resistencia pueden estar sujetos a cambios* > *wartości odporności mogą podlegać zmianom* > *Значения сопротивления могут быть изменены*

> **Le misure evidenziate sono disponibili solo a richiesta e per quantitativi minimi di 30.000 pz.**
> *The marked sizes are available only on request. Minimum quantity: 30.000 pcs.*
> *Les dimensions mises en évidence sont disponibles sur demande. Quantité minimum: 30.000 pces.*
> *Die gekennzeichneten Maße sind nur auf Anfrage und in Mindestmengen von 30.000 Stk. erhältlich.*
> *Las medidas evidenciadas se encuentran disponibles solo sobre pedido y para cantidades mínimas de 30.000 piezas.*
> *Wyróżnione rozmiary są dostępne jedynie na życzenie i dla zamówień od minimalnie 30.000 szt.*
> *Обозначенные размеры доступны только по специальному запросу, минимальное количество - не менее 30.000 шт.*

RIVETTI IN ACCIAIO INOX (A2)

STAINLESS STEEL (A2) RIVETS

RIVETS ACIER INOXYDABLE (A2)

EDELSTAHL (A2) BLINDNIETE

REMACHES EN ACERO INOXIDABLE (A2)

NITY ZE STALI NIERDZEWNEJ INOX (A2)

ЗАКЛЕПКИ ИЗ НЕРЖАВЕЮЩЕЙ СТАЛИ (A2)

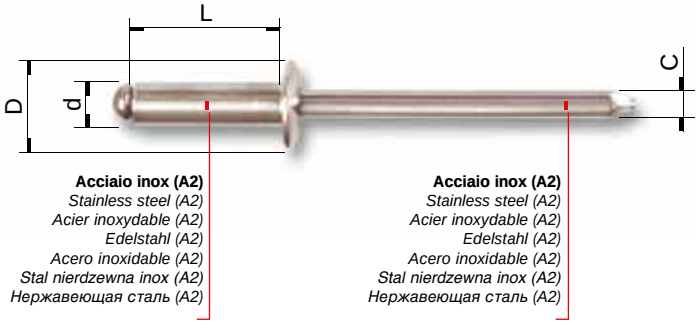

* Rivetti Con Chiodo Rullato

Blind rivets with grooved nail / Rivets aveugles avec clou cannelé
Blindniete mit gerilltem Nietdorn / Remaches ciegos con vastago ranurado
Nity zrywalne z karbowanym gwoździem / Заклепки с накатанной резьбой

- Nel caso in cui il rivetto Ø 6,4 inox venga utilizzato con la nostra rivettatrice **RAC171** il morsetto dovrà essere ns. cod. **713213** in dotazione.
- *In case the stainless steel rivet Ø 6,4 is used with our tool **RAC171** the clamp has to be our ref. **713213**.*
- *Pour la pose du rivet inoxydable Ø 6,4 avec notre outil de pose **RAC171**, veuillez utiliser les mors spéciaux - code **713213** - fournis avec l'outil.*
- *Falls die Edelstahl Blindniete Ø 6,4 mit unserem Werkzeug **RAC171** benutzt werden, sollen unsere mitgelieferten Klemmbacken **713213** verwendet werden.*
- *En caso de que el remache Ø 6,4 inoxidable sea utilizado con nuestra remachadora **RAC171** tenemos que utilizar el borne, nuestra referencia **713213**, en dotación.*
- *W PRZYPADKU UŻYCIA NITU Ø 6,4 INOX Z NASZĄ NITOWNICĄ MODEL **RAC171** NALEŻY ZAMONTOWAĆ NA NITOWNICY SZCZĘKI O KODZIE **713213** / NA WYPOSAŻENIU NITOWNICY /*
- *В случае если заклепка Ø 6,4 из нержавеющей стали будет использована с нашим заклепывающим аппаратом **Rac 171**. правильный зажим – код **713213** (входящий в комплект).*

d	L	D	C	Cod. Kode / Código Kod / Код	€ x 1000	x	ø mm	mm min ÷ max	N	N
3	6	6	1,80	522300603	43,10	1000	3,1	0,5 ÷ 3	2200	1750
	8			522300803	46,30	1000		3 ÷ 5		
	10			522301003	49,60	1000		5 ÷ 7		
	12			522301203	64,50	500		7 ÷ 8,5		
3,2	6	6,5	2	522320603	48,00	1000	3,3	0,5 ÷ 2,5	2700	2350
	8			522320803	50,70	1000		2,5 ÷ 4,5		
	10			522321003	55,60	1000		4,5 ÷ 6,5		
	12			522321203	71,50	500		6,5 ÷ 8,5		
4	6	8	2,40	522400603	76,70	500	4,1	0,5 ÷ 2	4100	3400
	8			522400803	81,70	500		2 ÷ 4		
	10			522401003	87,00	500		4 ÷ 6		
	12			522401203	98,80	500		6 ÷ 8		
	14			522401403	104,40	500		8 ÷ 10		
	16			522401603	119,30	500		10 ÷ 12		
4,8	8	9	3	522480803	117,50	500	5	1,5 ÷ 3,5	6000	5200
	10			522481003	130,30	500		3,5 ÷ 5,5		
	12			522481203	142,90	500		5,5 ÷ 7,5		
	14			522481403	156,20	500		7,5 ÷ 9,5		
	16			522481603	166,20	500		9,5 ÷ 11,5		
	18			522481803	177,70	500		11,5 ÷ 13,5		
	20			522482003	187,90	500		13,5 ÷ 15,5		
	25			522482503	203,50	500		15,5 ÷ 20		
	30			522483003	238,70	500		20 ÷ 24		
6,4 *	12	12	3,95	522641203	284,40	500	6,5	4 ÷ 7	8800	7000
	15			522641503	336,80	500		7 ÷ 10		
	18			522641803	344,40	500		10 ÷ 13		
	22			522642203	391,50	500		13 ÷ 17		

> **I valori di resistenza possono essere soggetti a variazioni**
> *Resistance values may be subject to changes > Les valeurs de résistance peuvent faire l'objet de modifications > Festigkeitswerte können Änderungen unterliegen*
> *Los valores de resistencia pueden estar sujetos a cambios > wartości odporności mogą podlegać zmianom > Значения сопротивления могут быть изменены*

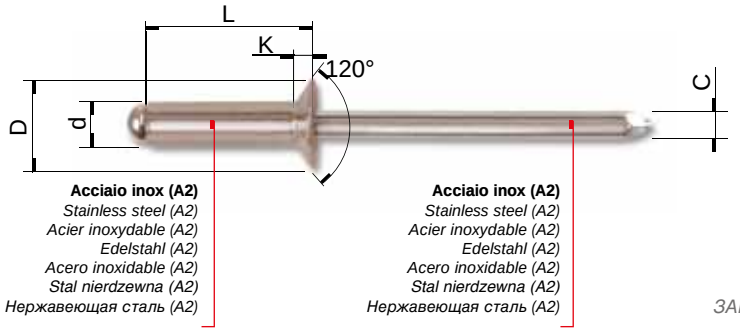

RIVETTI IN ACCIAIO INOX (A2) A TESTA SVASATA

STAINLESS STEEL (A2) RIVETS COUNTERSUNK HEAD
RIVETS ACIER INOXYDABLE (A2) TÊTE FRAISÉE
EDELSTAHL (A2) BLINDNIETE SENKKOPF
REMACHES EN ACERO INOXIDABLE (A2), CABEZA AVELLANADA
NITY ZE STALI NIERDZEWNEJ (A2) ZKOŁNIERZEM STOŻKOWYM
ЗАКЛЕПКИ ИЗ НЕРЖАВЕЮЩЕЙ СТАЛИ (A2) С РАСКЛЕШЕННОЙ ГОЛОВКОЙ

d	L	D	K	C	Cod. Kode / Código Kod / Код	€x1000	x	ø mm	mm min ÷ max	N	N
	6				525320603	55,40	1000		2,0 ÷ 2,5		
3,2	8	6,5	1,1	2	525320803	58,30	1000	3,3	2,5 ÷ 4,5	2700	2350
	10				525321003	64,80	1000		4,5 ÷ 6,5		
	8				525400803	95,50	500		3 ÷ 4		
4	10	8	1,3	2,40	525401003	100,00	500	4,1	4 ÷ 6	4100	3400
	12				525401203	113,70	500		6 ÷ 8		
	10				525481003	146,00	500		3,5 ÷ 5,5		
4,8	12	9	1,5	3	525481203	164,40	500	5	5,5 ÷ 7,5	6000	5200
	14				525481403	179,90	500		7,5 ÷ 9,5		

> **I valori di resistenza possono essere soggetti a variazioni**
> *Resistance values may be subject to changes > Les valeurs de résistance peuvent faire l'objet de modifications > Festigkeitswerte können Änderungen unterliegen*
> *Los valores de resistencia pueden estar sujetos a cambios > wartości odporności mogą podlegać zmianom > Значения сопротивления могут быть изменены*

> **Le misure evidenziate sono disponibili solo a richiesta e per quantitativi minimi di 30.000 pz.**
> *The marked sizes are available only on request. Minimum quantity: 30.000 pcs.*
> *Les dimensions mises en évidence sont disponibles sur demande. Quantité minimum: 30.000 pces.*
> *Die gekennzeichneten Maße sind nur auf Anfrage und in Mindestmengen von 30.000 Stk. erhältlich.*
> *Las medidas evidenciadas se encuentran disponibles solo sobre pedido y para cantidades mínimas de 30.000 piezas.*
> *Wyróżnione rozmiary są dostępne jedynie na życzenie i dla zamówień od minimalnie 30.000 szt.*
> *Обозначенные размеры доступны только по специальному запросу, минимальное количество - не менее 30.000. шт.*

RIVETTI IN ACCIAIO INOX (A2) A TESTA LARGA

STAINLESS STEEL (A2) RIVETS LARGE HEAD
RIVETS ACIER INOXYDABLE (A2) TÊTE LARGE
EDELSTAHL (A2) BLINDNIETE GROSSKOPF
REMACHES EN ACERO INOXIDABLE (A2) CABEZA ANCHA
NITY ZE STALI NIERDZEWNEJ (A2) Z POSZERZANYM KOŁNIERZEM
ЗАКЛЕПКИ ИЗ НЕРЖАВЕЮЩЕЙ СТАЛИ (A2) С ШИРОКОЙ ГОЛОВКОЙ

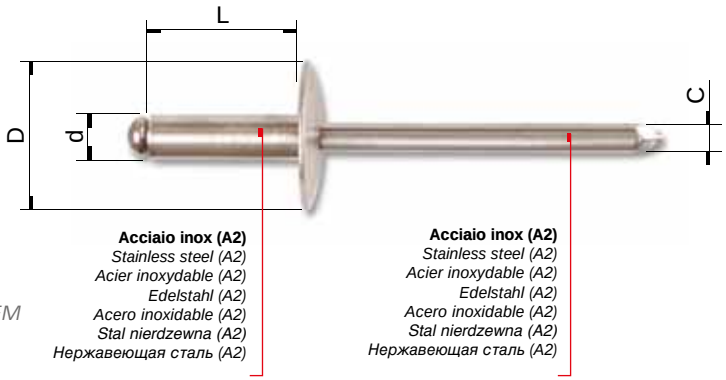

d	L	D	C	Cod. Kode / Código Kod / Код	€x1000	x	ø mm	mm min ÷ max	N	N
4,8	10	14	3	523481003	171,20	500	5	3,5 ÷ 5,5	6000	5200
	12			523481203	180,60	500		5,5 ÷ 7,5		
	14			523481403	201,20	500		7,5 ÷ 9,5		
	16			523481603	222,20	500		9,5 ÷ 11,5		
	18			523481803	240,00	500		11,5 ÷ 13,5		

RIVETTI IN ACCIAIO INOX (A4)

STAINLESS STEEL (A4) RIVETS
RIVETS ACIER INOXYDABLE (A4)
EDELSTAHL (A4) BLINDNIETE
REMACHES EN ACERO INOXIDABLE (A4)
NITY ZE STALI KWASOODPORNEJ (A4)
ЗАКЛЕПКИ ИЗ НЕРЖАВЕЮЩЕЙ СТАЛИ (A4)

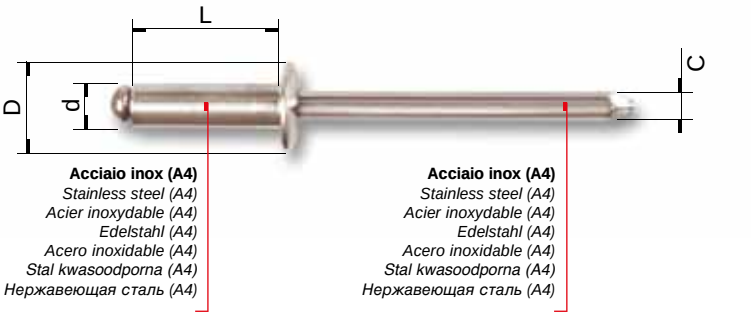

d	L	D	C	Cod. Kode / Código Kod / Код	€x1000	x	ø mm	mm min ÷ max	N	N
3,2	6	6,5	2	526320603	62,90	1000	3,3	0,5 ÷ 2,5	2750	2400
	8			526320803	70,10	1000		2,5 ÷ 4,5		
	10			526321003	76,00	1000		4,5 ÷ 6,5		
	12			526321203	101,40	500		6,5 ÷ 8,5		
4	8	8	2,4	526400803	112,90	500	4,1	2 ÷ 4	4100	3400
	10			526401003	119,30	500		4 ÷ 6		
	12			526401203	135,60	500		6 ÷ 8		
	14			526401403	142,20	500		8 ÷ 10		
4,8	10	9	3	526481003	169,40	500	5	3,5 ÷ 5,5	5900	5150
	12			526481203	185,70	500		5,5 ÷ 7,5		
	14			526481403	202,40	500		7,5 ÷ 9,5		
	16			526481603	226,30	500		9,5 ÷ 11,5		

> **I valori di resistenza possono essere soggetti a variazioni**
> *Resistance values may be subject to changes > Les valeurs de résistance peuvent faire l'objet de modifications > Festigkeitswerte können Änderungen unterliegen*
> *Los valores de resistencia pueden estar sujetos a cambios > wartości odporności mogą podlegać zmianom > Значения сопротивления могут быть изменены*

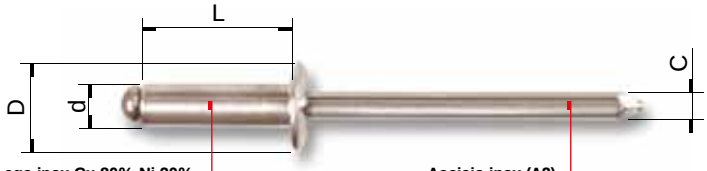

Lega inox Cu 80% Ni 20%
Coppernickel Cu 80% Ni 20%
Cupronickel Cu 80% Ni 20%
Kupfer-Nickel Cu 80% Ni 20%
Aleación inoxidable Cu 80% Ni 20%
Stop miedziano-niklowy inox Cu 80% Ni 20%
Нержавеющий сплав Cu 80% Ni 20%

Acciaio inox (A2)
Stainless steel (A2)
Acier inoxydable (A2)
Edelstahl (A2)
Acero inoxidable (A2)
Stal nierdzewna (A2)
Нержавеющая сталь (A2)

RIVETTI IN LEGA INOX

COPPERNICKEL RIVETS
RIVETS CUPRONICKEL
KUPFER-NICKEL BLINDNIETE
REMACHES EN ALEACIÓN INOXIDABLE
NITY ZE STALI NIERDZEWNEJ
ЗАКЛЕПКИ ИЗ НЕРЖАВЕЮЩЕГО СПЛАВА

d	L	D	C	Cod. Kode / Código Kod / Код	€ x 1000	x	ø mm	mm min ÷ max	N	N
3,2	7	6,5	2	536320703	82,40	1000	3,3	0,5 ÷ 4	2100	1400
	9			536320903	88,10	1000		4 ÷ 6		
	11			536321103	99,40	1000		6 ÷ 8		
4	7	8	2,40	536400703	130,30	500	4,1	0,5 ÷ 3,5	3450	2150
	9			536400903	148,60	500		3,5 ÷ 5,5		
	11			536401103	157,10	500		5,5 ÷ 7,5		
	12			536401203	170,00	500		7,5 ÷ 8,5		
	14			536401403	173,30	500		8,5 ÷ 10,5		
	16			536401603	194,20	500		10,5 ÷ 12,5		
4,8	8	9	3	536480803	188,60	500	5	1,5 ÷ 4	4000	3031
	10			536481003	213,90	500		4 ÷ 6		
	12			536481203	239,30	500		6 ÷ 8		
	14			536481403	250,30	500		8 ÷ 10		
	16			536481603	277,40	500		10 ÷ 12		

> **I valori di resistenza possono essere soggetti a variazioni**
> *Resistance values may be subject to changes > Les valeurs de résistance peuvent faire l'objet de modifications > Festigkeitswerte können Änderungen unterliegen*
> *Los valores de resistencia pueden estar sujetos a cambios > wartości odporności mogą podlegać zmianom > Значения сопротивления могут быть изменены*

> **Le misure evidenziate sono disponibili solo a richiesta e per quantitativi minimi di 30.000 pz.**
> *The marked sizes are available only on request. Minimum quantity: 30.000 pcs.*
> *Les dimensions mises en évidence sont disponibles sur demande. Quantité minimum: 30.000 pces.*
> *Die gekennzeichneten Maße sind nur auf Anfrage und in Mindestmengen von 30.000 Stk. erhältlich.*
> *Las medidas evidenciadas se encuentran disponibles solo sobre pedido y para cantidades mínimas de 30.000 piezas.*
> *Wyróżnione rozmiary są dostępne jedynie na życzenie i dla zamówień od minimalnie 30.000 szt.*
> *Обозначенные размеры доступны только по специальному запросу, минимальное количество - не менее 30.000. шт.*

RIVETTI ERMETICI

SEALED RIVETS
RIVETS ÉTANCHES
LUFT-WASSERDICHTE BLINDNIETE
REMACHES ESTANCOS
NITY SZCZELNE
ГЕРМЕТИЧЕСКИЕ ЗАКЛЕПКИ

RIVETTI ERMETICI IN ALLUMINIO

ALUMINIUM SEALED RIVETS
RIVETS ÉTANCHES ALUMINIUM
LUFT-WASSERDICHTE ALU BLINDNIETE
REMACHES ESTANCOS EN ALUMINIO
NITY ALUMINIOWE SZCZELNE
АЛЮМИНИЕВЫЕ ГЕРМЕТИЧЕСКИЕ ЗАКЛЕПКИ

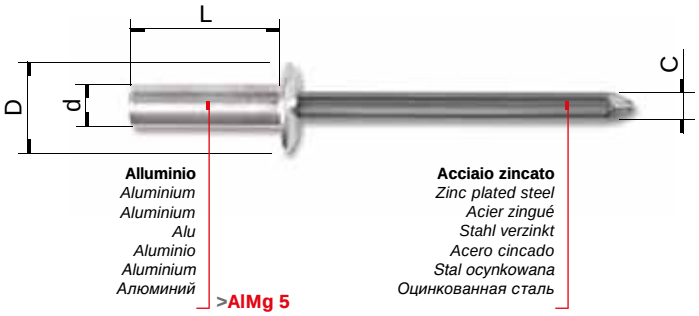

d	L	D	C	Cod. Kode / Código Kod / Код	€ x1000	x	ø mm	mm min ÷ max	N	N
3,2	6	6	1,70	541320603	20,90	500	3,3	0,5 ÷ 1,5	1200	1160
	7,5			541320703	21,80	500		1,5 ÷ 3,5		
	9			541320903	22,50	500		3,5 ÷ 4,5		
	10,5			541321003	24,60	500		4,5 ÷ 6		
	12			541321203	27,20	500		6 ÷ 8		
4	8	8	2,20	541400803	28,60	500	4,1	0,5 ÷ 3,5	1950	1750
	9,5			541400903	29,70	500		3,5 ÷ 5		
	11			541401103	30,20	500		5 ÷ 6,5		
	12,5			541401203	31,40	500		6,5 ÷ 7,5		
	14			541401403	36,00	500		7,5 ÷ 9		
4,8	8,5	9,5	2,60	541480803	34,60	500	5	0,8 ÷ 3,5	2500	2650
	10			541481003	37,80	500		3,5 ÷ 5		
	11,5			541481103	40,70	500		5 ÷ 6		
	13			541481303	41,20	500		6 ÷ 7,5		
	14,5			541481403	42,90	500		7,5 ÷ 9		
	16,5			541481603	48,90	500		9 ÷ 10,5		
	18			541481803	51,70	500		10,5 ÷ 12		
	22			541482203	56,30	500		12 ÷ 16		

> **I valori di resistenza possono essere soggetti a variazioni**
> *Resistance values may be subject to changes > Les valeurs de résistance peuvent faire l'objet de modifications > Festigkeitswerte können Änderungen unterliegen*
> *Los valores de resistencia pueden estar sujetos a cambios > wartości odporności mogą podlegać zmianom > Значения сопротивления могут быть изменены*

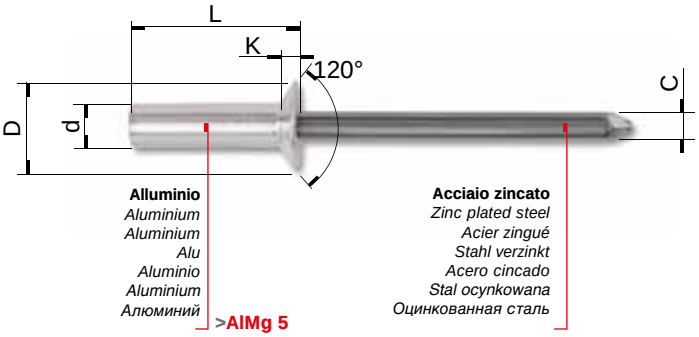

RIVETTI ERMETICI IN ALLUMINIO A TESTA SVASATA

ALUMINIUM SEALED RIVETS COUNTERSUNK HEAD
RIVETS ÉTANCHES ALUMINIUM TÊTE FRAISÉE
LUFT-WASSERDICHTE ALU BLINDNIETE SENKKOPF
REMACHES ESTANCOS EN ALUMINIO, CABEZA AVELLANADA
NITY ALUMINIOWE SZCZELNE Z KOŁNIERZEM STOŻKOWYM
АЛЮМИНИЕВЫЕ ГЕРМЕТИЧЕСКИЕ ЗАКЛЕПКИ С РАСКЛЕШЕННОЙ ГОЛОВКОЙ

d	L	D	K	C	Cod. Kode / Código Kod / Код	€ x 1000	x	ø mm	min ÷ max	N	N
3,2	8	6	1,4	1,70	542320803	27,30	500	3,3	2,4 ÷ 3	1200	1160
	10,5				542321003	30,70	500		3 ÷ 6		
4	8	8	1,7	2,20	542400803	35,80	500	4,1	2,7 ÷ 3	1950	1750
	9,5				542400903	37,20	500		3 ÷ 5		
	11				542401103	37,70	500		5 ÷ 6,5		
4,8	11,5	9,5	2	2,60	542481103	50,50	500	5	3 ÷ 6,5	2500	2650
	14,5				542481403	53,60	500		6,5 ÷ 9		

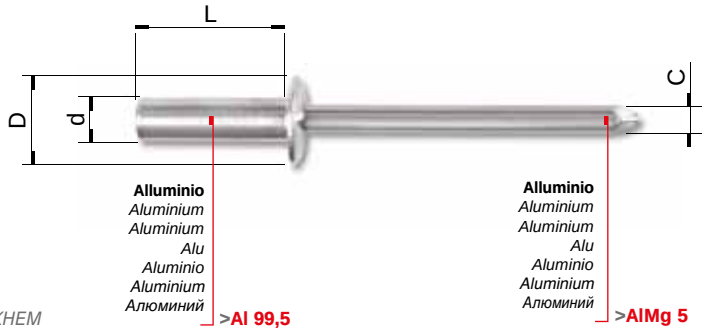

RIVETTI ERMETICI IN ALLUMINIO CON CHIODO IN ALLUMINIO

ALUMINIUM SEALED RIVETS - ALUMINIUM NAIL
RIVETS ÉTANCHES ALUMINIUM- CLOU ALUMINIUM
LUFT-WASSERDICHTE ALU BLINDNIETE - ALU NIETDORN
REMACHES ESTANCOS EN ALUMINIO - CLAVO EN ALUMINIO
NITY ALUMINIOWE SZCZELNE Z GWOŹDZIEM ALUMINIOWYM
АЛЮМИНИЕВЫЕ ГЕРМЕТИЧЕСКИЕ ЗАКЛЕПКИ С АЛЮМИНИЕВЫМ СТЕРЖНЕМ

d	L	D	C	Cod. Kode / Código Kod / Код	€ x 1000	x	ø mm	mm min ÷ max	N	N
3,2	6	6	1,7	582320603	26.00	500	3,3	0,5 ÷ 1,5	500	400
	7,5			582320703	27.30	500		1,5 ÷ 3,5		
	9			582320903	28.00	500		3,5 ÷ 4,5		
	10,5			582321003	30.80	500		4,5 ÷ 6		
4	9,5	8	2,2	582400903	37.00	500	4,1	2 ÷ 4	840	640
	11			582401103	37.80	500		4 ÷ 6		
	12,5			582401203	39.30	500		6 ÷ 8		
4,8	8,5	9	2,6	582480803	43.30	500	5	1,5 ÷ 3,5	1300	950
	11,5			582481103	51.00	500		3,5 ÷ 6,5		
	14,5			582481403	53.60	500		6,5 ÷ 9		
	18			582481803	64.60	500		9 ÷ 12		

> **I valori di resistenza possono essere soggetti a variazioni**
> *Resistance values may be subject to changes* > *Les valeurs de résistance peuvent faire l'objet de modifications* > *Festigkeitswerte können Änderungen unterliegen*
> *Los valores de resistencia pueden estar sujetos a cambios* > *wartości odporności mogą podlegać zmianom* > *Значения сопротивления могут быть изменены*

RIVETTI ERMETICI IN ALLUMINIO CON CHIODO INOX

- *ALUMINIUM SEALED RIVETS - STAINLESS STEEL NAIL*
- *RIVETS ÉTANCHES ALUMINIUM - CLOU ACIER INOXYDABLE*
- *LUFT-WASSERDICHTE ALU BLINDNIETE EDELSTAHL NIETDORN*
- *REMACHES ESTANCOS EN ALUMINIO - CLAVO EN ACERO INOXIDABLE*
- *NITY ALUMINIOWE SZCZELNE Z GWOŹDZIEM ZE STALI NIERDZEWNEJ (A2)*
- *АЛЮМИНИЕВЫЕ ГЕРМЕТИЧЕСКИЕ ЗАКЛЕПКИ СО СТЕРЖНЕМ ИЗ НЕРЖАВЕЮЩЕЙ СТАЛИ*

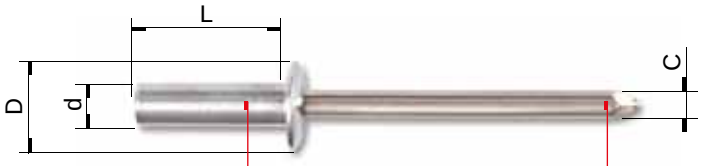

Alluminio
Aluminium
Aluminium
Alu
Aluminio
Aluminium
Алюминий
>AlMg 5

Acciaio inox (A2)
Stainless steel (A2)
Acier inoxydable (A2)
Edelstahl (A2)
Acero inoxidable (A2)
Stal nierdzewna (A2)
Нержавеющая сталь (A2)

d	L	D	C	Cod. Kode / Código Kod / Код	€x1000	x	ø mm	mm min ÷ max	N	N
3,2	7,5	6	1,70	543320703	46,40	500	3,3	1,5 ÷ 3,5	1200	1160
	9			543320903	48,20	500		3,5 ÷ 4,5		
4	8	8	2,20	543400803	61,50	500	4,1	0,5 ÷ 3,5	1950	1750
	9,5			543400903	63,90	500		3,5 ÷ 5		
	11			543401103	64,90	500		5 ÷ 6,5		
	12,5			543401203	73,20	500		6,5 ÷ 7,5		
4,8	8,5	9,5	2,60	543480803	82,00	500	5	0,8 ÷ 3,5	2500	2650
	11,5			543481103	87,60	500		3,5 ÷ 6		
	14,5			543481403	91,20	500		6 ÷ 9		

RIVETTI ERMETICI IN RAME

- *SEALED COPPER RIVETS*
- *RIVETS ÉTANCHES CUIVRE*
- *LUFT-WASSERDICHTE KUPFER BLINDNIETE*
- *REMACHES ESTANCOS EN COBRE*
- *NITY MIEDZIANE SZCZELNE*
- *МЕДНЫЕ ГЕРМЕТИЧЕСКИЕ ЗАКЛЕПКИ*

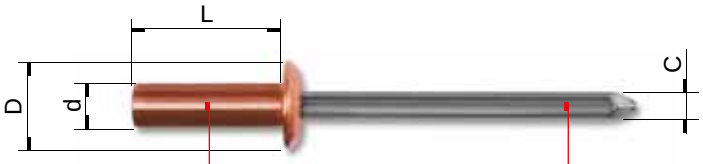

Rame
Copper
Cuivre
Kupfer
Cobre
Miedź
Медь

Acciaio zincato
Zinc plated steel
Acier zingué
Stahl verzinkt
Acero cincado
Stal ocynkowana
Оцинкованная сталь

d	L	D	C	Cod. Kode / Código Kod / Код	€x1000	x	ø mm	mm min ÷ max	N	N
3,2	7,5	6	1,70	544320703	51,20	500	3,3	1,5 ÷ 3	1200	980
	9			544320903	57,40	500		3 ÷ 4,5		
	12			544321203	64,40	500		4,5 ÷ 8		
4	8	8	2,20	544400803	88,20	500	4,1	0,5 ÷ 3,5	1950	1421
	10			544401003	96,30	500		3,5 ÷ 5		
4,8	8,5	9,5	2,60	544480803	128,70	500	5	0,8 ÷ 3,5	3038	2058
	11,5			544481103	142,50	500		3,5 ÷ 6,5		

> **I valori di resistenza possono essere soggetti a variazioni**
> *Resistance values may be subject to changes* > *Les valeurs de résistance peuvent faire l'objet de modifications* > *Festigkeitswerte können Änderungen unterliegen*
> *Los valores de resistencia pueden estar sujetos a cambios* > *wartości odporności mogą podlegać zmianom* > *Значения сопротивления могут быть изменены*

- **ATTENZIONE: Disponibili solo a richiesta e per quantitativi minimi di 30.000 pz.**
- ***ATTENTION:*** *Available only on request. Minimum quantity: 30,000 pcs.*
- ***ATTENTION:*** *Disponibles sur demande. Quantité minimum: 30.000 pces.*
- ***ACHTUNG:*** *Nur auf Anfrage und in Mindestmengen von 30.000 Stücken erhältlich.*
- ***ATENCIÓN:*** *Disponibles solo sobre pedido y para cantidades mínimas de 30.000 piezas.*
- ***UWAGA!*** *Nity dostępne są tylko przy zamówieniach powyżej 30.000 szt.*
- ***Внимание:*** *Доступны только по заказу. Минимальное количество: 30.000 шт.*

RIVETTI "GRAF"

"GRAF" (PEEL) RIVETS

RIVETS "GRAF" ÉCLATÉS

"GRAF" BLINDNIETE

REMACHES "GRAF"

NITY SPECJALNE TYPU "GRAF"

ЗАКЛЕПКИ "GRAF"

- **Ampio spessore serrabile**
- **Buon fissaggio su superfici non completamente piane**
- **Ottimi risultati su materiali particolarmente fragili o teneri**

- *Wide grip range*
- *Great fastening on surfaces that are not completely flat*
- *Excellent results on particularly fragile or tender materials*

- *Grande épaisseur de serrage*
- *Bon fixage sur des surfaces qui ne sont pas totalement lisses*
- *Résultats excellents sur des matériaux particulièrement fragiles ou tendres*

- *Großer Klemmbereich*
- *Guter Halt auch auf nicht vollkommen ebenen Oberflächen*
- *Perfekte Ergebnisse auch auf besonders brüchigen oder weichen Materialien*

- *Amplio rango de espesor a remachar*
- *Buena fijación sobre superficies no completamente planas*
- *Excelentes resultados sobre materiales particularmente frágiles o blandos*

- *Duży zakres łączonych grubości*
- *Optymalne parametry mocowania na nierównych powierzchniach*
- *Bardzo dobre wyniki łączenia szczególnie kruchych lub delikatnych materiałów*

- *Широкий диапазон толщины соединений*
- *Качественное соединение даже неровных деталей*
- *Превосходные результаты на хрупких и деликатных материалах*

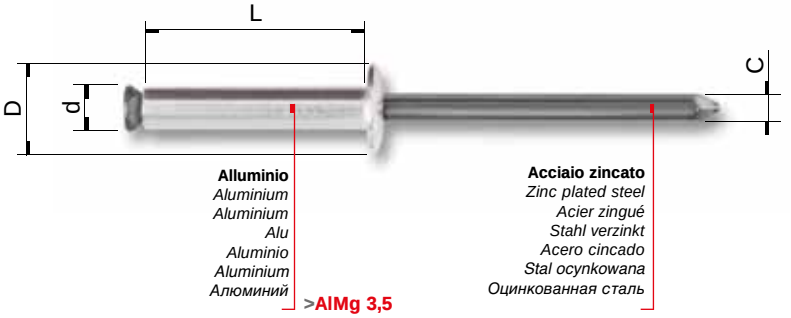

RIVETTI "GRAF" IN LEGA DI ALLUMINIO

ALUMINIUM "GRAF" (PEEL) RIVETS

RIVETS "GRAF" ÉCLATÉS ALUMINIUM

"GRAF" ALU BLINDNIETE

REMACHES "GRAF" EN ALUMINIO

NITY "GRAF" ALUMINIOWE

АЛЮМИНИЕВЫЕ ЗАКЛЕПКИ "GRAF"

d	L	D	C	Cod. Kode / Código Kod / Код	€ x 1000	x	ø mm	mm min ÷ max	N	N
	12			551401203	32,70	500		3 ÷ 6		
	16			551401603	37,80	500		6 ÷ 10		
4	20	8	2,20	551402003	42,30	500	4,3	10 ÷ 14	1250	1450
	25			551402503	50,40	500		14 ÷ 18		
	30			551403003	67,90	500		18 ÷ 24		
	12			551481203	37,30	500		2 ÷ 6		
	16			551481603	50,00	500		6 ÷ 10		
	20			551482003	61,50	500		10 ÷ 14		
	25			551482503	69,30	500		14 ÷ 18		
4,8	30	10	2,60	551483003	80,70	500	5,3	18 ÷ 22	2000	2150
	35			551483503	93,30	500		22 ÷ 27		
	40			551484003	110,80	500		27 ÷ 32		
	45			551484503	131,00	500		32 ÷ 37		
	50			551485003	151,20	500		37 ÷ 42		
	18			551641803	96,60	500		3 ÷ 7		
	22			551642203	106,50	500		7 ÷ 11		
6,4	26	12	3,50	551642603	110,70	500	7,0	11 ÷ 15	3000	3000
	30			551643003	127,00	500		15 ÷ 20		
	40			551644003	168,80	500		20 ÷ 30		

> **I valori di resistenza possono essere soggetti a variazioni**
> *Resistance values may be subject to changes > Les valeurs de résistance peuvent faire l'objet de modifications > Festigkeitswerte können Änderungen unterliegen*
> *Los valores de resistencia pueden estar sujetos a cambios > wartości odporności mogą podlegać zmianom > Значения сопротивления могут быть изменены*

> **Le misure evidenziate sono disponibili solo a richiesta e per quantitativi minimi di 30.000 pz.**
> *The marked sizes are available only on request. Minimum quantity: 30.000 pcs.*
> *Les dimensions mises en évidence sont disponibles sur demande. Quantité minimum: 30.000 pces.*
> *Die gekennzeichneten Maße sind nur auf Anfrage und in Mindestmengen von 30.000 Stk. erhältlich.*
> *Las medidas evidenciadas se encuentran disponibles solo sobre pedido y para cantidades mínimas de 30.000 piezas.*
> *Wyróżnione rozmiary są dostępne jedynie na życzenie i dla zamówień od minimalnie 30.000 szt.*
> *Обозначенные размеры доступны только по специальному запросу, минимальное количество - не менее 30.000 шт.*

RIVETTI RULLATI

GROOVED RIVETS

RIVETS CANNELÉS

GERILLTE BLINDNIETE

REMACHES RANURADOS

NITY KARBOWANE

ЗАКЛЕПКИ С НАКАТАННОЙ РЕЗЬБОЙ

- **Indicato per fori ciechi specialmente in campo edile**
- **Ottimo fissaggio su legno**

- *Indicated for blind holes, especially in the construction field*
- *Excellent fastening on wood*

- *Indiqué pour des trous borgnes spécialement dans le secteur du bâtiment*
- *Excellent fixage sur le bois*

- *Besonders geeignet für Sacklochbohrungen, insbesondere im Bau- und Konstruktionsbereich*
- *Perfekter Halt auf Holz*

- *Indicado para agujeros ciegos, especialmente en el campo de la construcción*
- *Excelente fijación sobre madera*

- *Do stosowania w otworach zaślepionych, zwłaszcza w przemyśle budowlanym*
- *Pozwala uzyskać bardzo dobre parametry mocowania w drewnie*

- *Рекомендуется для глухих отверстий в строительстве*
- *Превосходное крепление к дереву*

RIVETTI RULLATI IN LEGA DI ALLUMINIO

ALUMINIUM GROOVED RIVETS

RIVETS CANNELÉS ALUMINIUM

GERILLTE ALU BLINDNIETE

REMACHES RANURADOS EN ALUMINIO

NITY ALUMINIOWE KARBOWANE

АЛЮМИНИЕВЫЕ ЗАКЛЕПКИ С НАКАТАННОЙ РЕЗЬБОЙ

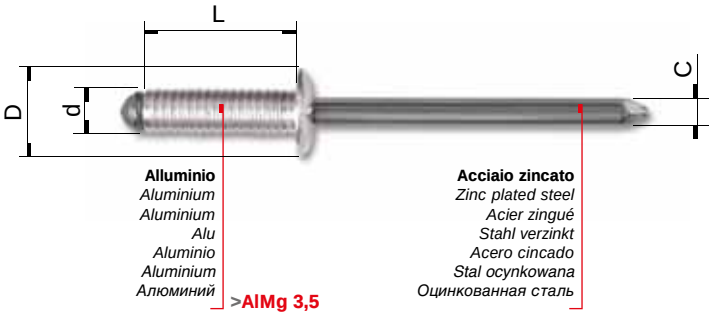

d	L	D	C	Cod. Kode / Código Kod / Код	€x1000	x	ø mm
3,2	12	6,5	1,80	552321203	24,10	500	3,5
	14			552321403	26,40	500	
4	8	8	2,20	552400803	21,60	1000	4,3
	10			552401003	24,20	500	
	12			552401203	28,10	500	
	14			552401403	29,70	500	
	16			552401603	32,40	500	
5	8	10	2,60	552500803	25,60	500	5,2
	10			552501003	29,30	500	
	12			552501203	32,00	500	
	14			552501403	38,90	500	
	16			552501603	42,80	500	
	18			552501803	48,50	500	
	20			552502003	52,80	500	
	25			552502503	59,50	500	
	35			552503503	82,10	500	

> **I valori di resistenza possono essere soggetti a variazioni**
> *Resistance values may be subject to changes > Les valeurs de résistance peuvent faire l'objet de modifications > Festigkeitswerte können Änderungen unterliegen*
> *Los valores de resistencia pueden estar sujetos a cambios > wartości odporności mogą podlegać zmianom > Значения сопротивления могут быть изменены*

> **Le misure evidenziate sono disponibili solo a richiesta e per quantitativi minimi di 30.000 pz.**
> *The marked sizes are available only on request. Minimum quantity: 30.000 pcs.*
> *Les dimensions mises en évidence sont disponibles sur demande. Quantité minimum: 30.000 pces.*
> *Die gekennzeichneten Maße sind nur auf Anfrage und in Mindestmengen von 30.000 Stk. erhältlich.*
> *Las medidas evidenciadas se encuentran disponibles solo sobre pedido y para cantidades mínimas de 30.000 piezas.*
> *Wyróżnione rozmiary są dostępne jedynie na życzenie i dla zamówień od minimalnie 30.000 szt.*
> *Обозначенные размеры доступны только по специальному запросу, минимальное количество - не менее 30.000 шт.*

RIVETTI MULTISTADI - MULTIFAR

MULTISTAGE - MULTIFAR RIVETS
RIVETS MULTI-SERRAGE - MULTIFAR
MEHRBEREICHS-BLINDNIETE (MULTIFAR)
REMACHES MULTI-ESTADOS - MULTIFAR
NITY SPECJALNE - MULTIFAR
МНОГОЭТАПНЫЕ ЗАКЛЕПКИ - MULTIFAR

- **Ampio spessore serrabile**
- **Una sola lunghezza copre lo spessore serrabile di più rivetti standard**
- **Compensa la presenza di fori irregolari**
- **Chiodo a ritenuta**

- *Wide grip range*
- *One length covers the grip range of several standard rivets*
- *Compensates the presence of irregular holes*
- *Nail retention*

- *Grande épaisseur de serrage*
- *Une seule longueur couvre l'épaisseur de serrage de plusieurs rivets standard*
- *Compense la présence de trous irréguliers*
- *Clou imperdable*

- *Großer Klemmbereich*
- *Eine einzige Länge deckt den Klemmbereich mehrerer Standardnieten ab*
- *Gleicht unregelmäßige Bohrungen aus*
- *Mit Restdornverriegelung*

- *Amplio rango de espesor a remachar*
- *Una sola longitud cubre el rango de espesor a remachar de varios remaches estándar*
- *Compensa la presencia de agujeros irregulares*
- *Vástago con retención de cabeza*

- *Duży zakres łączonych grubości*
- *Zamiast kilku nitów o różnych długościach do łączenia powierzchni o zmiennej grubości może zostać użyty jeden nit*
- *Kompensacja nieregularności otworów*
- *Gwóźdź wodoszczelny*

- *Широкий диапазон толщины соединений*
- *Единственная длина, покрывающая диапазон толщины соединений большинства стандартных заклёпок*
- *Допускает установку в овализованные отверстия*
- *Расклёпывающий наконечник*

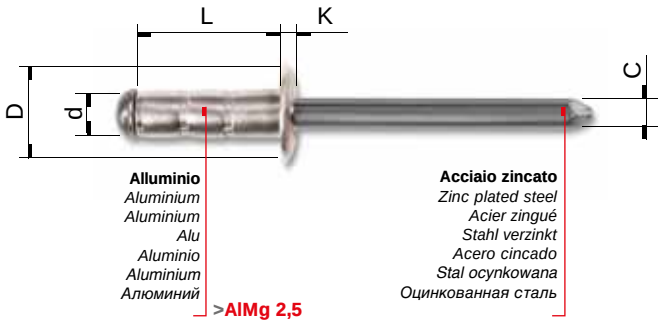

RIVETTI MULTISTADI MULTIFAR IN ALLUMINIO

ALUMINIUM MULTISTAGE MULTIFAR RIVETS
RIVETS MULTI-SERRAGE MULTIFAR ALUMINIUM
MULTIFAR ALU MEHRBEREICHS-BLINDNIETE
REMACHES MULTI-ESTADOS MULTIFAR EN ALUMINIO
NITY MULTIFAR ALUMINIOWE
АЛЮМИНИЕВЫЕ МНОГОЭТАПНЫЕ ЗАКЛЕПКИ - MULTIFAR

d	L	D	K	C	Cod. Kode / Código Kod / Код	€ x1000	x	ø mm	mm min ÷ max	N	N
3,2	8	6,5	1	1,80	553320803	19,30	1000	3,4	0,8 ÷ 4,8	1100	850
	9,5				553320903	20,40	1000		2 ÷ 6,5		
	11,5				553321103	22,20	1000		4 ÷ 8		
4	10	8	1,1	2,10	553401003	23,50	500	4,2	1,2 ÷ 6,5	1650	1200
	13				553401303	28,80	500		4 ÷ 9,5		
	17				553401703	33,70	500		8 ÷ 13,5		
4,8	11	10	1,45	2,90	553481103	29,20	500	5,1	1,3 ÷ 6,5	2350	1550
	15				553481503	34,10	500		4,8 ÷ 10		
	17				553481703	41,70	500		5,5 ÷ 12		
	25				553482503	58,40	500		12 ÷ 18		

> **I valori di resistenza possono essere soggetti a variazioni**
> *Resistance values may be subject to changes* > *Les valeurs de résistance peuvent faire l'objet de modifications* > *Festigkeitswerte können Änderungen unterliegen*
> *Los valores de resistencia pueden estar sujetos a cambios* > *wartości odporności mogą podlegać zmianom* > *Значения сопротивления могут быть изменены*

RIVETTI MULTISTADI MULTIFAR IN ALLUMINIO A TESTA SVASATA

ALUMINIUM MULTISTAGE MULTIFAR RIVETS COUNTERSUNK HEAD
RIVETS MULTI-SERRAGE MULTIFAR ALUMINIUM AVEC TÊTE FRAISÉE
MULTIFAR ALU MEHRBEREICHS-BLINDNIETE SENKKOPF
REMACHES MULTI-ESTADOS MULTIFAR EN ALUMINIO CABEZA AVELLANADA
NITY MULTIFAR Z KOŁNIERZEM STOŻKOWYM
АЛЮМИНИЕВЫЕ МНОГОЭТАПНЫЕ ЗАКЛЕПКИ С РАСКЛЕШЕННОЙ ГОЛОВКОЙ - MULTIFAR

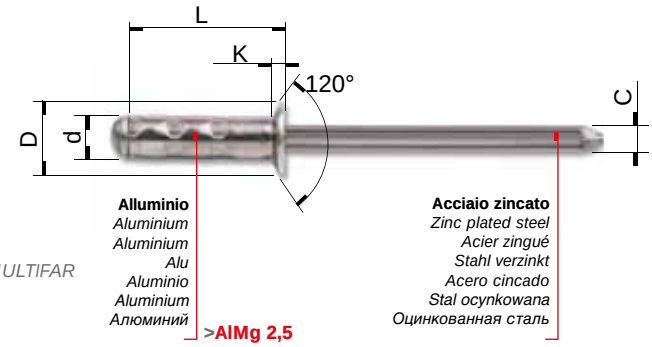

d	L	D	K	C	Cod. Kode / Código Kod / Код	€x1000	x	ø mm	mm min ÷ max	N	N
3,2	10	6	0,8	1,80	554321003	26,80	1000	3,4	2,4 ÷ 6,4	1000	850
4	11	6,5	0,8	2,10	554401103	33,70	500	4,2	2,8 ÷ 7,9	1650	1200
4,8	11	8,5	1,1	2,90	554481103	37,50	500	5,1	3,2 ÷ 7,9	2350	1550
	17				554481703	50,20	500		6,4 ÷ 12,7		

RIVETTI MULTISTADI MULTIFAR IN ALLUMINIO A TESTA LARGA

ALUMINIUM MULTISTAGE MULTIFAR RIVETS LARGE HEAD
RIVETS MULTI-SERRAGE MULTIFAR ALUMINIUM AVEC TÊTE LARGE
MULTIFAR ALU MEHRBEREICHS-BLINDNIETE GROSSKOPF
REMACHES MULTI-ESTADOS MULTIFAR EN ALUMINIO, CABEZA ANCHA
NITY MULTIFAR ALUMINIOWE Z POSZERZANYM KOŁNIERZEM
АЛЮМИНИЕВЫЕ МНОГОЭТАПНЫЕ ЗАКЛЕПКИ - MULTIFAR С ШИРОКОЙ ГОЛОВКОЙ

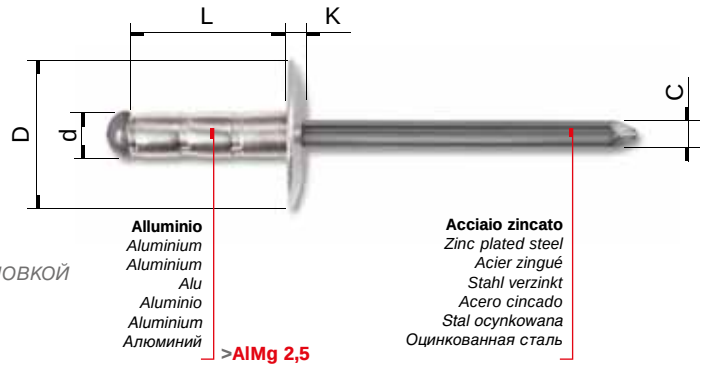

d	L	D	K	C	Cod. Kode / Código Kod / Код	€x1000	x	ø mm	mm min ÷ max	N	N
4,8	10	16	1,8	2,90	555481003	45,60	500	5,1	1,6 ÷ 6	2350	1550
	16				555481603	55,20	500		6 ÷ 12		
	25				555482503	70,30	500		12 ÷ 18		

> **I valori di resistenza possono essere soggetti a variazioni**
> *Resistance values may be subject to changes* > *Les valeurs de résistance peuvent faire l'objet de modifications* > *Festigkeitswerte können Änderungen unterliegen*
> *Los valores de resistencia pueden estar sujetos a cambios* > *wartości odporności mogą podlegać zmianom* > *Значения сопротивления могут быть изменены*

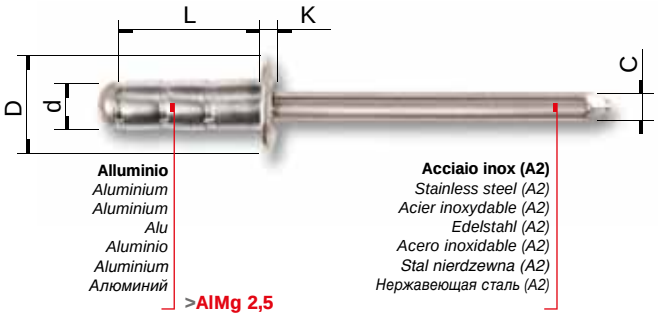

RIVETTI MULTISTADI MULTIFAR IN ALLUMINIO CON CHIODO IN ACCIAIO INOX

ALUMINIUM MULTISTAGE MULTIFAR RIVETS STAINLESS STEEL NAIL

RIVETS MULTI-SERRAGE MULTIFAR ALUMINIUM CLOU ACIER INOXYDABLE

MULTIFAR ALU MEHRBEREICHS-BLINDNIETE MIT NIETDORN AUS EDELSTAHL

REMACHES MULTI-ESTADOS MULTIFAR EN ALUMINIO CON CLAVO EN ACERO INOXIDABLE

NITY MULTIFAR ALUMINIOWE Z GWOŹDZIEM ZE STALI NIERDZEWNEJ

АЛЮМИНИЕВЫЕ МНОГОЭТАПНЫЕ ЗАКЛЕПКИ - MULTIFAR СО СТЕРЖНЕМ ИЗ НЕРЖАВЕЮЩЕЙ СТАЛИ

d	L	D	K	C	Cod. Kode / Código Kod / Код	€x1000	x	ø mm	mm min ÷ max	N	N
4	10	8	1,1	2,10	557401003	64,20	500	4,2	1,2 ÷ 6,5	1650	1200
	13				557401303	70,10	500		4 ÷ 9,5		
4,8	11	10	1,45	2,90	557481103	93,80	500	5,1	1,3 ÷ 6,5	2350	1550
	15				557481503	103,70	500		4,8 ÷ 10		
	25				557482503	130,40	500		10 ÷ 18		

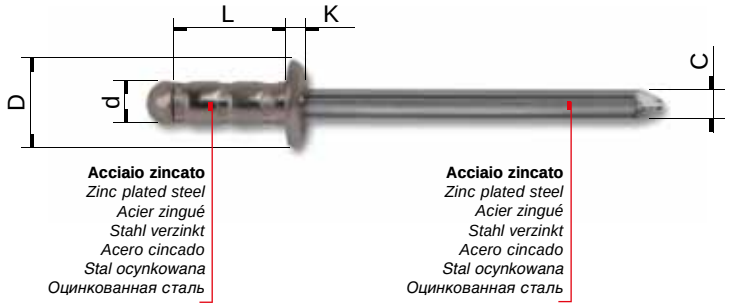

RIVETTI MULTISTADI MULTIFAR IN ACCIAIO

STEEL MULTISTAGE MULTIFAR RIVETS

RIVETS MULTI-SERRAGE MULTIFAR ACIER

MULTIFAR STAHL MEHRBEREICHS-BLINDNIETE

REMACHES MULTI-ESTADOS MULTIFAR EN ACERO

NITY MULTIFAR STALOWE

СТАЛЬНЫЕ МНОГОЭТАПНЫЕ ЗАКЛЕПКИ - MULTIFAR

d	L	D	K	C	Cod. Kode / Código Kod / Код	€x1000	x	ø mm	mm min ÷ max	N	N
3,2	10	6,5	1	2,10	556321003	26,00	1000	3,4	1 ÷ 4	1650	1300
4	11	8	1,1	2,60	556401103	29,90	500	4,2	1,5 ÷ 5	2450	1900
4,8	11	10	1,45	3,40	556481103	38,60	500	5,1	1,2 ÷ 6,3	3500	2500

> **I valori di resistenza possono essere soggetti a variazioni**
> *Resistance values may be subject to changes > Les valeurs de résistance peuvent faire l'objet de modifications > Festigkeitswerte können Änderungen unterliegen*
> *Los valores de resistencia pueden estar sujetos a cambios > wartości odporności mogą podlegać zmianom > Значения сопротивления могут быть изменены*

RIVETTI MULTISTADI "PLUS INOX" IN ACCIAIO INOX

STAINLESS STEEL MULTISTAGE "PLUS INOX" RIVETS

RIVETS MULTI-SERRAGE "PLUS INOX" ACIER INOXYDABLE

"PLUS INOX" EDELSTAHL MEHRBEREICHS-BLINDNIETE

REMACHES MULTI-ESTADOS "PLUS INOX" EN ACERO INOXIDABLE

NITY "PLUS INOX" STAL NIERDZEWNA

НЕРЖАВЕЮЩАЯ СТАЛЬ МНОГОЭТАПНЫЕ ЗАКЛЕПКИ - "PLUS INOX"

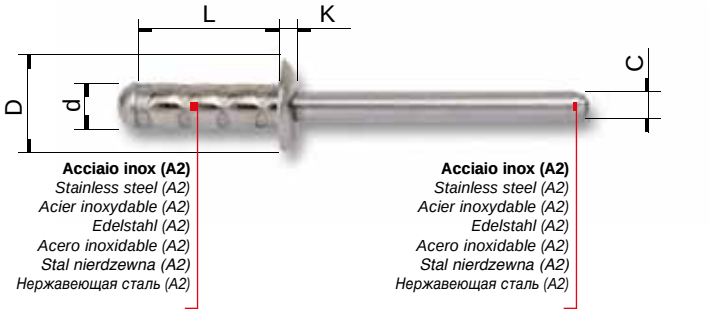

d	L	D	K	C	Cod. Kode / Código Kod / Код	€ x 1000	x	ø mm	mm min ÷ max	N	N
3,2	11	6,5	1,1	2,15	586321103	89,30	1000	3,4	1 ÷ 6	1800	1800
4	12	8	1,3	2,60	586401203	123,40	500	4,2	2 ÷ 8	3000	2700
4,8	15	10	1,5	3,20	586481503	207,60	500	5,1	1,5 ÷ 9	4500	4000

> **I valori di resistenza possono essere soggetti a variazioni**

> *Resistance values may be subject to changes* > *Les valeurs de résistance peuvent faire l'objet de modifications* > *Festigkeitswerte können Änderungen unterliegen*

> *Los valores de resistencia pueden estar sujetos a cambios* > *wartości odporności mogą podlegać zmianom* > *Значения сопротивления могут быть изменены*

RIVETTI ALTE PRESTAZIONI

HIGH PERFORMANCE RIVETS

RIVETS HAUTES PERFORMANCES

HOCHLEISTUNGSNIETEN

REMACHES ALTAS PRESTACIONES

NITY WYSOKOWYTRZYMAŁE

ЗАКЛЁПКИ С УЛУЧШЕННЫМИ ХАРАКТЕРИСТИКАМИ

MULTIFAR INOX

> Pag. 43

TAMP

> Pag. 44

> I **Questi prodotti sono concepiti per ottenere giunzioni dove siano richieste alte resistenze meccaniche e alle vibrazioni. La particolarità che accomuna questi prodotti consiste nell'accoppiamento fra i due componenti del rivetto che, dopo il fissaggio, formano una struttura altamente solidale fra loro e i particolari da unire.**

- **Alta resistenza meccanica ed alla corrosione**
- **Buona resistenza alle vibrazioni**
- **Chiodo a testa ritenuta**
- **Tollera la presenza di fori irregolari**

- **Alta resistenza meccanica**
- **Buona resistenza alle vibrazioni**
- **Chiodo a testa ritenuta**
- **Tollera la presenza di fori irregolari**

>GB *These rivets are designed to provide a fixing solution where high mechanical strength and vibration resistance are required. Its peculiarity consists in the joining of the two parts of the rivet to provide a highly integral structure after clamping the components together.*

- *High mechanical and corrosion resistance*
- *Good vibration resistance*
- *Locked head nail*
- *Tolerates the presence of irregular holes*

- *High mechanical strength*
- *Good vibration resistance*
- *Locked head nail*
- *Tolerates the presence of irregular holes*

> F *Ces rivets sont conçus pour obtenir des assemblages là où des résistances mécaniques sont élevées et où des vibrations sont nécessaires. La particularité commune à ces produits se caractérise par le couplage des deux composants du rivet qui , après la fixation, forme une structure très solidaire entre eux et les pièces à assembler.*

- *Haute résistance mécanique et à la corrosion*
- *Bonne résistance aux vibrations*
- *Clou tête imperdable*
- *Tolère la présence de trous irréguliers*

- *Haute résistance mécanique*
- *Bonne résistance aux vibrations*
- *Clou tête imperdable*
- *Tolère la présence de trous irréguliers*

> D *Diese Blindniete werden für Anwendungen entworfen, wo eine hohe Vibrationsfestigkeit und mechanische Festigkeit nötig sind. Der gemeinsame Besonderheit dieser Produkte besteht in der Verbindung zwischen den beiden Komponenten des Blindniets, die nach der Befestigung eine hochfeste Struktur zwischen ihnen und den zu verbindenden Teilen bilden.*

- *Hohe mechanische Festigkeit und Korrosionsbeständigkeit*
- *Gute Vibrationsfestigkeit*
- *Mit Restdornverriegelung*
- *Auch für unregelmäßige Bohrungen geeignet*

- *Hohe mechanische Festigkeit*
- *Gute Vibrationsfestigkeit*
- *Mit Restdornverriegelung*
- *Auch für unregelmäßige Bohrungen geeignet*

> E *Estos remaches están diseñados para obtener uniones donde se requiere una excepcional resistencia, tanto mecanica como a cizalladura.alta resistencia mecánica y la vibración. La particularidad común a estos productos consiste en el acoplamiento entre los dos componentes del remache que, después de la fijación, forman una estructura altamente solidaria entre ellos y las partes a unir.*

- *Alta resistencia mecánica y a la corrosión*
- *Buena resistencia a las vibraciones*
- *Vástago con retención de cabeza*
- *Compatible con agujeros irregulares*

- *Alta resistencia mecánica*
- *Buena resistencia a las vibraciones*
- *Vástago con retención de cabeza*
- *Compatible con agujeros irregulares*

> PL Przedmiotowe nity przeznaczone są do połączeń wymagających wysokiej wytrzymałości mechanicznej oraz odporności na drgania. Wszystkie wymienione produkty tworzą po zamontowaniu solidne połączenie dwóch komponentów nitu, gwarantując wytrzymałość struktury tworzonej przez łączone ze sobą elementy.

- *Wysoka wytrzymałość mechaniczna oraz odporność na korozję*
- *Wysoka wytrzymałość na drgania*
- *Gwóźdź z główką wodoszczelną*
- *Do stosowania również w otworach nieregularnych*

- *Wysoka wytrzymałość mechaniczna*
- *Wysoka wytrzymałość na drgania*
- *Gwóźdź z główką wodoszczelną*
- *Do stosowania również w otworach nieregularnych*

> RUS *Эти заклепки созданы для тех мест, где требуется высокая механическая прочность и стойкость к вибрациям. Особенность данных изделий заключается в соединении между их частями, благодаря которому заклепка после установки сливается со скрепляемыми предметами, образуя единую крепкую структуру.*

- *Высокая механическая прочность и стойкость к коррозии*
- *Хорошая стойкость к вибрациям*
- *Наконечник с расклёпывающей головкой*
- *Допускает установку в овализованные отверстия*

- *Высокая механическая прочность*
- *Хорошая стойкость к вибрациям*
- *Наконечник с расклёпывающей головкой*
- *Допускает установку в овализованные отверстия*

TAMP AP

> Pag. 45

- **Resistenza meccanica più elevata della gamma**
- **Ottima resistenza alle vibrazioni**
- **Chiodo a testa ritenuta**
- **Resistenza a taglio costante sui vari spessori**

- *Highest mechanical strength in the range*
- *Excellent vibration resistance*
- *Locked head nail*
- *Consistent shear strength on any thickness*

- *La résistance mécanique la plus élevée de la gamme*
- *Excellente résistance aux vibrations*
- *Clou tête imperdable*
- *Résistance à coupe constante sur plusieurs épaisseurs*

- *Höchste mechanische Festigkeit im Sortiment*
- *Optimale Vibrationsfestigkeit*
- *Mit Restdornverriegelung*
- *Konstante Scherfestigkeit in verschiedenen Klemmstärken*

- *La resistencia mecánica más alta de la gama*
- *Excelente resistencia a las vibraciones*
- *Vástago con retención de cabeza*
- *Resistencia al corte constante en distintos espesores*

- *Najwyższa wytrzymałość mechaniczna w danej gamie produktów*
- *Wysoka wytrzymałość na drgania*
- *Gwóźdź z główką wodoszczelną*
- *Wartość wytrzymałości na ścinanie stała dla różnych grubości*

- *Допускает установку в овализованные отверстия*
- *Превосходная стойкость к вибрациям*
- *Наконечник с расклёпывающей головкой*
- *Одинаковая стойкость к срезу в соединениях разной толщины*

FARBOLT

> Pag. 46

- **Alta resistenza meccanica**
- **Ottima resistenza alle vibrazioni grazie alla espansione radiale**
- **Chiodo a testa ritenuta**
- **Resistenza a taglio costante sui vari spessori**
- **Ampio spessore serrabile.**

- *High mechanical strength*
- *Excellent vibration resistance thanks to the radial expansion*
- *Locked head nail*
- *Consistent shear strength on any thickness*
- *Wide grip range*

- *Haute résistance mécanique*
- *Excellente résistance aux vibrations grâce à son expansion radiale*
- *Clou tête imperdable*
- *Résistance à coupe constante sur plusieurs épaisseurs*
- *Grande épaisseur de serrage*

- *Hohe mechanische Festigkeit*
- *Optimale Vibrationfestigkeit durch radiale Ausdehnung*
- *Mit Restdornverriegelung*
- *Konstante Scherfestigkeit in verschiedenen Klemmstärken*
- *Großer Klemmbereich*

- *Alta resistencia mecánica*
- *Excelente resistencia a las vibraciones gracias a la expansión radial*
- *Vástago con retención de cabeza*
- *Resistencia al corte constante en distintos espesores*
- *Amplio rango de espesor a remachar*

- *Wysoka wytrzymałość mechaniczna*
- *Bardzo dobra wytrzymałość na drgania, dzięki rozprężaniu promieniowemu*
- *Gwóźdź z główką wodoszczelną*
- *Wartość wytrzymałości na ścinanie stała dla różnych grubości*
- *Duży zakres łączonych grubości*

- *Высокая механическая прочность*
- *Превосходная стойкость к вибрациям благодаря осевому расширению*
- *Наконечник с расклёпывающей головкой*
- *Одинаковая стойкость к срезу в соединениях разной толщины*
- *Широкий диапазон толщины соединений*

X-TRIFAR / S-TRIFAR

> Pag. 48

- **Alte resistenze meccaniche su materiali fragili**
- **Buona resistenza meccanica grazie alla ampia deformazione**
- **Chiodo a testa ritenuta**
- **Ampio spessore serrabile**
- **Guarnizione sottotesta (S-Trifar)**
- **Indicato per applicazioni all'esterno**

- *High mechanical strength on fragile materials*
- *Good mechanical strength thanks to wide deformation*
- *Locked head nail*
- *Wide grip range*
- *Underhead seal (S-Trifar)*
- *Indicated for outdoor applications*

- *Hautes résistances mécaniques sur des matériaux fragiles*
- *Bonne résistance mécanique grâce à sa grande déformation*
- *Clou tête imperdable*
- *Grande épaisseur de serrage*
- *Joint sous tête (S-Trifar)*
- *Indiqué pour des applications à l'extérieur*

- *Hohe mechanische Festigkeit bei brüchigen Materialien*
- *Gute mechanische Festigkeit durch großflächige Verformung*
- *Mit Restdornverriegelung*
- *Großer Klemmbereich*
- *Unterkopfscheibe (S-Trifar)*
- *Für Außenanwendungen geeignet*

- *Altas resistencias mecánicas sobre materiales frágiles*
- *Buena resistencia mecánica gracias a la amplia deformación*
- *Vástago con retención de cabeza*
- *Amplio rango de espesor a remachar*
- *Guarnición bajo la cabeza (S-Trifar)*
- *Indicado para aplicaciones en exterior*

- *Wysoka wytrzymałość mechaniczna w materiałach kruchych*
- *Wysoka wytrzymałość mechaniczna dzięki szerokiemu zakresowi odkształcenia*
- *Gwóźdź z główką wodoszczelną*
- *Duży zakres łączonych grubości*
- *Uszczelka pod łbem (S-Trifar)*
- *Do stosowania na zewnątrz*

- *Высокая механическая прочность на хрупких материалах*
- *Хорошая механическая прочность благодаря повышенной деформируемости корпуса*
- *Наконечник с расклёпывающей головкой*
- *Широкий диапазон толщины соединений*
- *Уплотнение под головкой (S-Trifar)*
- *Рекомендуется для наружного использования*

Questi prodotti presentano le stesse caratteristiche dei rivetti multistadi Multifar, raggiungendo alti valori di resistenza meccanica. Buona resistenza alle vibrazioni. Chiodo ritenuto. Si adatta a fori fuori specifica e irregolari..

These items feature the same characteristics as the multistage Multifar rivets and reach high values of mechanical resistance. Good resistance to vibrations. Retained nail. Suitable for extra-specifications and irregular holes.

Ces articles ont les mêmes caractéristiques des rivets multi-serrage Multifar et atteignent des valeurs élevées de résistance mécanique. Bonne résistance aux vibrations. Clou imperdable. Applicable aux trous horsspécifications et irréguliers.

Diese Produkte erweisen die selben Eigenschaften der Multifar Mehrbereichs-Blindnieten und erreichen hohe mechanischen Festigkeitswerte. Guter Widerstand zu Vibrationen. Restdornverriegelung. Verwendbar bei sonderen und unregelmäßigen Bohrungen.

Estos productos presentan las mismas características de los remaches multi-estados Multifar y alcanzan altos valores de resistencia mecánica. Buena resistencia a las vibraciones. Clavo retenido. Idóneo para agujeros irregulares y fuera especificaciones.

Ten nit posiada identyczna wytrzymalosc mechaniczna jak nity Multifar. Doskonala wytrzymalosc na wibracje. Gwózdz zatrzymany Idealny do otworów niestandardowych i otworów o nieregularnym ksztalcie.

Данный товар представляет те же характеристики, что и многоэтапные заклепки Multifar, достигая высоких показателей механической устойчивости. Хорошая устойчивость на вибрации. Удерживание стержня. Адаптируется так же к нестандартным и нерегулярным отверстиям.

RIVETTI "MULTIFAR INOX" - "TAMP" - "TAMP AP"

"STAINLESS STEEL MULTIFAR" RIVETS - "TAMP" - "TAMP AP"

RIVETS "MULTIFAR ACIER INOXYDABLE" - "TAMP" - "TAMP AP"

"MULTIFAR EDELSTAHL" BLINDNIETE - "TAMP" - "TAMP AP"

REMACHES "MULTIFAR EN ACERO INOXIDABLE" - "TAMP" - "TAMP AP"

NITY "MULTIFAR ZE STAL NIERDZEWNA" - "TAMP" - "TAMP AP"

ЗАКЛЕПКИ "ИЗ НЕРЖАВЕЮЩЕЙ СТАЛИ - MULTIFAR" - ЗАКЛЕПКИ ИЗ - "TAMP"- "TAMP AP"

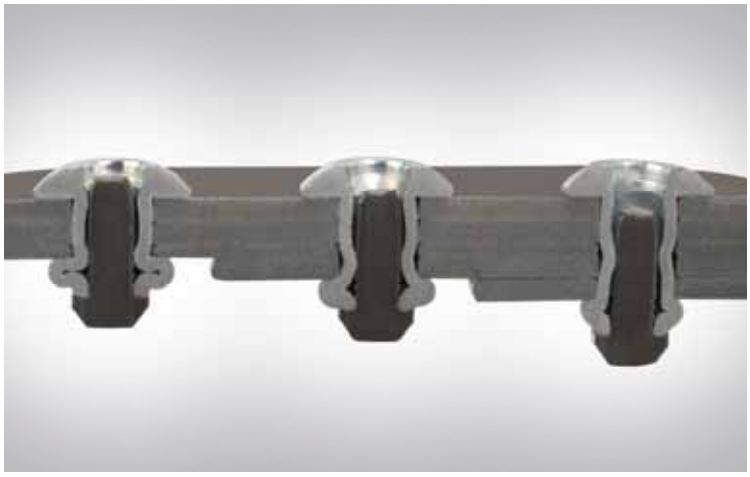

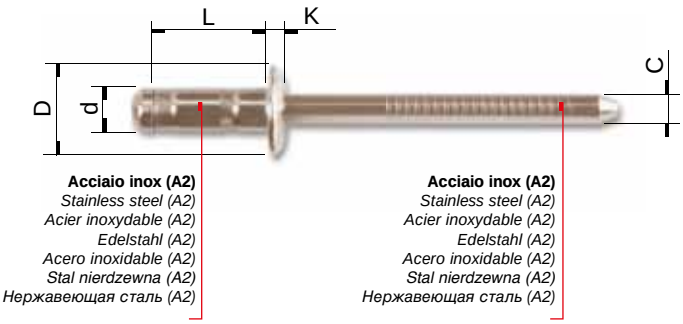

RIVETTI MULTIFAR IN ACCIAIO INOX (A2)

STAINLESS STEEL (A2) MULTIFAR RIVETS
RIVETS MULTIFAR ACIER INOXYDABLE (A2)
MULTIFAR EDELSTAHL (A2) BLINDNIETE
REMACHES MULTIFAR EN ACERO INOXIDABLE (A2)
NITY MULTIFAR ZE STALI NIERDZEWNEJ (A2)
ЗАКЛЕПКИ ИЗ НЕРЖАВЕЮЩЕЙ СТАЛИ (A2) - MULTIFAR

d	L	D	K	C	Cod. Kode / Código Kod / Код	€ x1000	x	ø mm	mm min ÷ max	N	N
3,2	7	6,5	1,1	2,25	547320703	74,30	1000	3,4	1 ÷ 3	2000	2200
	9				547320903	80,80	1000		3 ÷ 5		2200
	11				547321103	99,80	1000		5 ÷ 7		4000
4	7	8	1,3	2,70	547400703	114,10	500	4,2	1,2 ÷ 3	3200	3200
	9				547400903	125,20	500		3 ÷ 5		3400
	12				547401203	137,50	500		5 ÷ 7		6200
4,8	9	10	1,5	3,30	547480903	211,30	500	5,1	1,5 ÷ 3,5	5000	5000
	12				547481203	236,40	500		3,5 ÷ 6		5000
	15				547481503	251,70	500		6 ÷ 8,5		8800

> **Prove eseguite secondo UNI EN ISO 14589**
> *Tests performed according to UNI EN ISO 14589* > *Essais réalisés conformément aux normes UNI EN ISO 14589* > *Durchgeführten Prüfungen nach UNI EN ISO 14589*
> *Pruebas llevadas a cabo según UNI EN ISO 14589* > *Ptesty przeprowadzono zgodnie z normą UNI EN ISO 14589.* > *Испытания, проведенные в соответствии с UNI EN ISO 14589*

> **I valori di resistenza possono essere soggetti a variazioni**
> *Resistance values may be subject to changes* > *Les valeurs de résistance peuvent faire l'objet de modifications* > *Festigkeitswerte können Änderungen unterliegen*
> *Los valores de resistencia pueden estar sujetos a cambios* > *wartości odporności mogą podlegać zmianom* > *Значения сопротивления могут быть изменены*

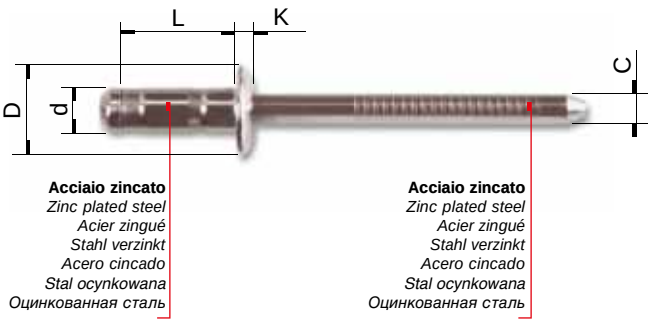

RIVETTI "TAMP" IN ACCIAIO ZINCATO

ZINC PLATED STEEL "TAMP" RIVETS
RIVETS "TAMP" ACIER ZINGUÉ
STAHL VERZINKT "TAMP" BLINDNIETE
REMACHES "TAMP" EN ACERO CINCADO
NITY SPECJALNE "TAMP" ZE STALI OCYNKOWANEJ
ЗАКЛЕПКИ ИЗ ОЦИНКОВАННОЙ СТАЛИ "TAMP"

d	L	D	K	C	Cod. Kode / Código Kod / Код	€ x 1000	x	ø mm	mm min ÷ max	N	N
	7				546320703	29,80	1000		1 ÷ 3		1200
3,2	9	6,5	1	2,20	546320903	33,90	1000	3,4	3 ÷ 5	1300	1200
	11				546321103	39,20	1000		5 ÷ 7		2600
	7				546400703	30,60	500		1,2 ÷ 3		2700
4	9	8	1,3	2,70	546400903	35,00	500	4,2	3 ÷ 5	2200	3000
	12				546401203	44,90	500		5 ÷ 7		4400
	9				546480903	47,60	500		1,5 ÷ 3,5		3400
4,8	12	10	1,5	3,20	546481203	53,70	500	5,1	3,5 ÷ 6	3800	5100
	15				546481503	68,10	500		6 ÷ 8,5		7000
6	12,5	12	2	3,90	546601203	80,30	500	6,2	3 ÷ 6	5400	7500
	15,5				546601503	85,70	500		6 ÷ 9		8500
	12,5				546641203	93,80	500		1,5 ÷ 5,5		6000
6,4	16	13	2,7	3,90	546641603	100,80	500	6,7	5 ÷ 9	6000	9500
	20,5				546642003	120,40	500		8 ÷ 13		10500

> **Prove eseguite secondo UNI EN ISO 14589**
> *Tests performed according to UNI EN ISO 14589* > *Essais réalisés conformément aux normes UNI EN ISO 14589* > *Durchgeführten Prüfungen nach UNI EN ISO 14589*
> *Pruebas llevadas a cabo según UNI EN ISO 14589* > *Ptesty przeprowadzono zgodnie z normą UNI EN ISO 14589.* > *Испытания, проведенные в соответствии с UNI EN ISO 14589*

> **I valori di resistenza possono essere soggetti a variazioni**
> *Resistance values may be subject to changes* > *Les valeurs de résistance peuvent faire l'objet de modifications* > *Festigkeitswerte können Änderungen unterliegen*
> *Los valores de resistencia pueden estar sujetos a cambios* > *wartości odporności mogą podlegać zmianom* > *Значения сопротивления могут быть изменены*

RIVETTI ALTE PRESTAZIONI "TAMP AP"

HIGH PERFORMANCE RIVETS "TAMP AP"

RIVETS HAUTES PERFORMANCES "TAMP AP"

HOCHLEISTUNGSNIETEN "TAMP AP"

REMACHES ALTAS PRESTACIONES "TAMP AP"

NITY WYSOKOWYTRZYMAŁE "TAMP AP"

ЗАКЛЁПКИ С УЛУЧШЕННЫМИ ХАРАКТЕРИСТИКАМИ "TAMP AP"

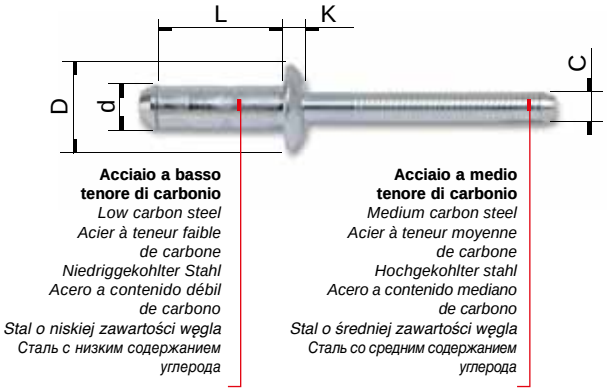

d	L	D	K	C	Cod. Kode / Código Kod / Код	€ x1000	x	ø mm	mm min ÷ max	N	N
6,4	12,5	13	2,7	4,45	587641203	215,70	500	6,7	2 ÷ 5	8500	13000
	14,5				587641403	231,00	500		5 ÷ 8		13000
	18,5				587641803	251,90	500		8 ÷ 11		15200
	21,5				587642103	257,60	500		11 ÷ 14		16500

RIVETTI ALTE PRESTAZIONI "TAMP AP INOX"

HIGH PERFORMANCE RIVETS "TAMP AP INOX"

RIVETS HAUTES PERFORMANCES "TAMP AP INOX"

HOCHLEISTUNGSNIETEN "TAMP AP INOX"

REMACHES ALTAS PRESTACIONES "TAMP AP INOX"

NITY WYSOKOWYTRZYMAŁE "TAMP AP INOX"

ЗАКЛЁПКИ С УЛУЧШЕННЫМИ ХАРАКТЕРИСТИКАМИ "TAMP AP INOX"

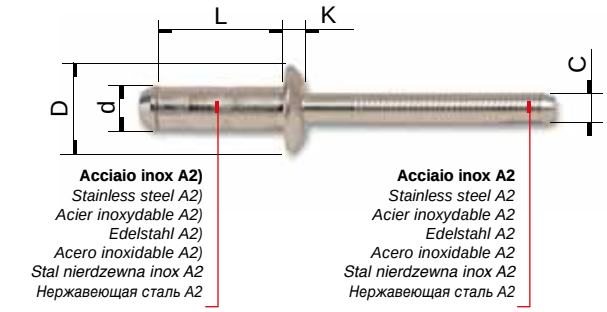

d	L	D	K	C	Cod. Kode / Código Kod / Код	€ x1000	x	ø mm	mm min ÷ max	N	N
6,4	12,5	13	2,7	4,70	592641203	377,40	500	6,7	2 ÷ 5	8000	13000
	14,5				592641403	402,90	500		5 ÷ 8		14800
	18,5				592641803	438,60	500		8 ÷ 11		15000

> **Prove eseguite secondo UNI EN ISO 14589**
> *Tests performed according to UNI EN ISO 14589* > *Essais réalisés conformément aux normes UNI EN ISO 14589* > *Durchgeführten Prüfungen nach UNI EN ISO 14589*
> *Pruebas llevadas a cabo según UNI EN ISO 14589* > *Ptesty przeprowadzono zgodnie z normą UNI EN ISO 14589.* > *Испытания, проведенные в соответствии с UNI EN ISO 14589*

> **I valori di resistenza possono essere soggetti a variazioni**
> *Resistance values may be subject to changes* > *Les valeurs de résistance peuvent faire l'objet de modifications* > *Festigkeitswerte können Änderungen unterliegen*
> *Los valores de resistencia pueden estar sujetos a cambios* > *wartości odporności mogą podlegać zmianom* > *Значения сопротивления могут быть изменены*

RIVETTI STRUTTURALI FARBOLT

STRUCTURAL FARBOLT RIVETS
RIVETS DE STRUCTURE FARBOLT
STRUKTURELLE BLINDNIETE FARBOLT
REMACHES ESTRUCTURALES FARBOLT
NITY STRUKTURALNE FARBOLT
СТРУКТУРНЫЕ ЗАКЛЕПКИ FARBOLT

Il rivetto Farbolt è un rivetto in cui, nel momento della rottura, chiodo e boccola formano un corpo unico conferendo in tal modo elevata resistenza ai carichi meccanici.

With Farbolt rivets, at shearing, nail and body turn into one single structure, giving high resistance to mechanic loads.

Le rivet Farbolt est un rivet où, au moment de la rupture, clou et corps forment une seule structure, ce qui confère une résistance élevée aux charges mécaniques.

Beim Niet von Farbolt bilden der Dorn und die Hülse im Moment des Bruchs einen einzigen Körper, der eine hohe mechanische Festigkeit bietet.

El remache Farbolt es un remache donde el cuerpo y el clavo combinan una parte unica al momento de la rotura, dando una elevada resistencia a las altas cargas mecanicas.

W nitach Farbolt, po zamocowaniu, pozostająca część gwoździa tworzy spójną strukturę z nitem, dzięki czemu uzyskujemy wysokie parametry wytrzymałości połączenia.

Farbolt является заклёпкой, у которой в момент разрыва стержень и гильза составляют единый корпус, достигая таким образом высокой прочности при механической нагрузке.

L'applicazione di questo rivetto richiede l'impiego di un ugello speciale
A special nozzle is required to set this rivet
La pose de ce rivet nécessite l'emploi d'une buse spéciale
Für diesen Niet ist ein besonderes Mundstück erforderlich
La aplicacion de este remache necesita el uso de una boquilla especial
Do montażu tego typu nitów należy zastosować specjalną dyszę
Применение данной заклёпки требует использования специальной насадки

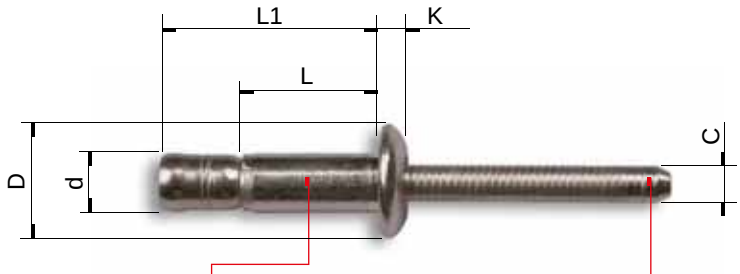

Acciaio a basso tenore di carbonio
Low carbon steel
Acier à teneur faible de carbone
Niedriggekohlter Stahl
Acero a contenido débil de carbono
Stal o niskiej zawartości węgla
Сталь с низким содержанием углерода

Acciaio a medio tenore di carbonio
Medium carbon steel
Acier à teneur moyenne de carbone
Hochgekohlter stahl
Acero a contenido mediano de carbono
Stal o średniej zawartości węgla
Сталь со средним содержанием углерода

RIVETTI STRUTTURALI FARBOLT IN ACCIAIO ZINCATO

STRUCTURAL FARBOLT RIVETS IN ZINC PLATED STEEL
RIVETS DE STRUCTURE FARBOLT ACIER ZINGUÉ
STRUKTURELLE BLINDNIETE FARBOLT AUS VERZINKTEM STAHL
REMACHES ESTRUCTURALES FARBOLT EN ACERO CINCADO
NITY FARBOLT STALOWE
СТРУКТУРНЫЕ ЗАКЛЕПКИ FARBOLT ИЗ ОЦИНКОВАННОЙ СТАЛИ

d	L	D	L1	K	C	Cod. Kode / Código Kod / Код	€ x 1000	x	ø mm	mm min ÷ max	N	N
4,8	11	10	19	2,0	3	527481103	130,50	500	4,9 ÷ 5,1	1,6 ÷ 6,9	4000	6000
	14	10	24	2,0		527481403	140,70	500		1,6 ÷ 11,1		
6,4	15	13	24,5	2,6	4	527641503	186,40	500	6,6 ÷ 7,0	2,0 ÷ 10,0	7300	12000
	20	13	34,5	2,6		527642003	201,10	500		2,0 ÷ 16,0		

> **Prove eseguite secondo UNI EN ISO 14589**
> *Tests performed according to UNI EN ISO 14589* > *Essais réalisés conformément aux normes UNI EN ISO 14589* > *Durchgeführten Prüfungen nach UNI EN ISO 14589*
> *Pruebas llevadas a cabo según UNI EN ISO 14589* > *Ptesty przeprowadzono zgodnie z normą UNI EN ISO 14589.* > *Испытания, проведенные в соответствии с UNI EN ISO 14589*

> **I valori di resistenza possono essere soggetti a variazioni**
> *Resistance values may be subject to changes* > *Les valeurs de résistance peuvent faire l'objet de modifications* > *Festigkeitswerte können Änderungen unterliegen*
> *Los valores de resistencia pueden estar sujetos a cambios* > *wartości odporności mogą podlegać zmianom* > *Значения сопротивления могут быть изменены*

RIVETTI STRUTTURALI FARBOLT IN ACCIAIO ZINCATO A TESTA SVASATA

STRUCTURAL FARBOLT RIVETS IN ZINC PLATED STEEL WITH COUNTERSUNK HEAD

RIVETS DE STRUCTURE FARBOLT ACIER ZINGUÉ - TÊTE FRAISÉE

STRUKTURELLE BLINDNIETE FARBOLT AUS VERZINKTEM STAHL MIT SENKKOPF

REMACHES ESTRUCTURALES FARBOLT EN ACERO CINCADO, CABEZA AVELLANADA

NITY FARBOLT STALOWE Z KOŁNIERZEM STOŻKOWYM

СТРУКТУРНЫЕ ЗАКЛЕПКИ FARBOLT С РАСКЛЕШЕННОЙ ГОЛОВКОЙ ИЗ ОЦИНКОВАННОЙ СТАЛИ

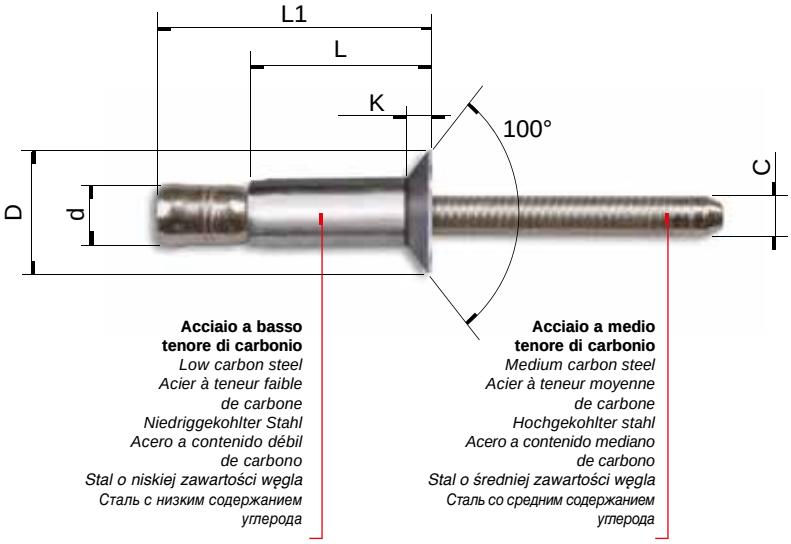

d	L	D	L1	K	C	Cod. Kode / Código Kod / Код	€x1000	x	ø mm	mm min ÷ max	N	N
4,8	13	8,5	21	2,0	3	528481303	150,10	500	4,9 ÷ 5,1	3,2 ÷ 8,4	4000	6000
	16	8,5	26	2,0		528481603	161,70			3,2 ÷ 12,2		
6,4	17	10	27	2,2	4	528641703	214,40	500	6,6 ÷ 7,0	3,2 ÷ 12,5	7300	12000

RIVETTI STRUTTURALI FARBOLT IN ACCIAIO INOX

STAINLESS STEEL STRUCTURAL FARBOLT RIVETS

RIVETS DE STRUCTURE FARBOLT ACIER INOXYDABLE

STRUKTURELLE BLINDNIETE FARBOLT AUS EDELSTAHL

REMACHES ESTRUCTURALES FARBOLT EN ACERO INOXIDABLE

NITY STRUKTURALNE FARBOLT ZE STALI NIERDZEWNEJ

СТРУКТУРНЫЕ ЗАКЛЁПКИ FARBOLT ИЗ НЕРЖАВЕЮЩЕЙ СТАЛИ

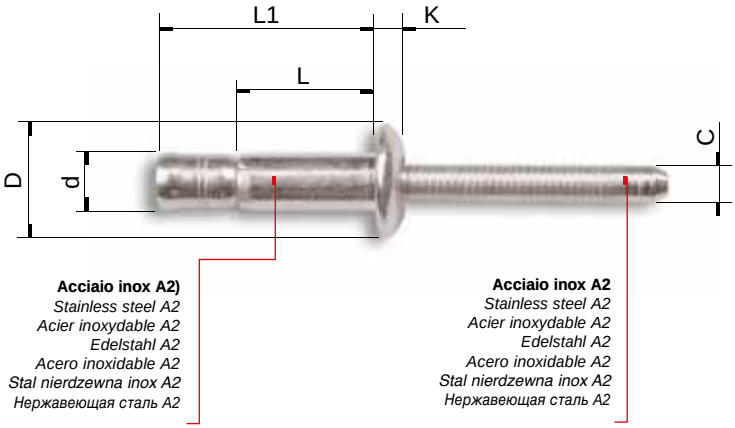

d	L	D	L1	K	C	Cod. Kode / Código Kod / Код	€x1000	x	ø mm	mm min ÷ max	N	N
4,8	11	10	19	2,0	3	514481103	241,20	500	4,9 ÷ 5,1	1,6 ÷ 6,9	4200	7000
	14	10	24	2,0		514481403	272,40	500		1,6 ÷ 11,1		
6,4	15	13	24,5	2,6	4	514641503	412,20	500	6,6 ÷ 7,0	2,0 ÷ 10,0	8200	12500
	20	13	34,5	2,6		514642003	548,80	500		2,0 ÷ 16,0		

> **Prove eseguite secondo UNI EN ISO 14589**

> *Tests performed according to UNI EN ISO 14589* > *Essais réalisés conformément aux normes UNI EN ISO 14589* > *Durchgeführten Prüfungen nach UNI EN ISO 14589*

> *Pruebas llevadas a cabo según UNI EN ISO 14589* > *Ptesty przeprowadzono zgodnie z normą UNI EN ISO 14589.* > *Испытания, проведенные в соответствии с UNI EN ISO 14589*

> **I valori di resistenza possono essere soggetti a variazioni**

> *Resistance values may be subject to changes* > *Les valeurs de résistance peuvent faire l'objet de modifications* > *Festigkeitswerte können Änderungen unterliegen*

> *Los valores de resistencia pueden estar sujetos a cambios* > *wartości odporności mogą podlegać zmianom* > *Значения сопротивления могут быть изменены*

Rivetto fabbricato interamente in alluminio. La sua particolare conformazione, e la presenza della porzione di mandrino in tutta la lunghezza della boccola, ne permette l'utilizzo su materiali teneri e/o fragili quali materie plastiche, compositi e alluminio anche con spessori sottili, che richiedano alte resistenze meccaniche. Campi di utilizzo: impianti fotovoltaici, assemblaggi plastici del settore automotive, settore edile e navale.

Rivet manufactured entirely in aluminium. Its particular shape, together with the presence of the portion of spindle along the entire rivet body, allows the use on soft and/or fragile materials, such as plastic, composites and aluminium even on thin thickness, which requires high mechanical strength. Fields of application: photovoltaic systems, plastic assemblies in the automotive industry, construction industry and shipbuilding.

Rivet entièrement réalisé en aluminium. Sa structure particulière et la présence d'une partie du clou dans toute la longueur du corps, permet l'utilisation de matériaux tendres et/ou fragiles comme les matières plastiques, les composites et l'aluminium même avec des épaisseurs fines, qui nécessitent une résistance mécanique élevée. Domaines d'utilisation : installations photovoltaïques, assemblages plastiques dans le secteur automobile, secteur du bâtiment et de la construction navale

Vollständig aus Aluminium gefertigter Blindniet. Seine besondere Form und der sich über die ganze Länge der Niethülse erstreckende Nietschaft gestatten die Verwendung für weiche und/oder zerbrechliche Werkstoffe wie Kunststoffe, Verbundstoffe und Aluminium auch mit geringen Dicken, wenn eine hohe mechanische Festigkeit erforderlich ist. Anwendungsbereiche: Photovoltaik-Anlagen, Montage von Kunststoffteilen im Automobilsektor, Bauwesen und Schiffbau.

Remache fabricado completamente de aluminio. Debido a su forma particular y a la presencia de la porción del mandril en toda la longitud del casquillo, se adapta a diferentes materiales blandos y/o frágiles como plásticos, compuestos y aluminio con espesores delgados, que requieren alta resistencia mecánica. Aplicacion: instalaciones fotovoltaicos, ensamblajes plasticos para la automoción, sector de la edificación y naval.

Nit produkowany w całości z aluminium. Specjalny kształt nitu oraz obecność trzpienia na całej długości tulei umożliwia użycie nitu na materiałach miękkich i (lub) kruchych takich, jak masy plastyczne, materiały kompozytowe, i aluminium również o niewielkiej grubości i wysokich wymogach dotyczących wytrzymałości materiału. Zakres użycia: instalacje fotowoltaiczne, montaż materiałów miękkich w przemyśle motoryzacyjnym i stoczniowym oraz w sektorze budowlanym. Montaż z użyciem materiałów kompozytowych i aluminium.

Заклепки, полностью сделанные из алюминия. Особая форма и наличие части сердечника заклёпки по всей длине втулки позволяют использование с мягкими и/или хрупкими материалами, такими как пластмасса, композитные материалы и алюминий даже при малой толщине, требующими высокой механической прочности. Применение: фотоэлектрические системы, сборка деталей из пластиков в автомобильной промышленности, в строительной отрасли и судостроении, монтаж на композитные материалы и алюминий.

RIVETTI "S-TRIFAR" - "X-TRIFAR"

"S-TRIFAR" - "X-TRIFAR" RIVETS

RIVETS "S-TRIFAR" - "X-TRIFAR"

"S-TRIFAR" - "X-TRIFAR" BLINDNIETE

REMACHES "S-TRIFAR" - "X-TRIFAR"

NITY SPECJALNE TYPU "S-TRIFAR" - "X-TRIFAR"

ЗАКЛЕПКИ "S-TRIFAR" - "X-TRIFAR"

S-TRIFAR

X-TRIFAR

Cod. Kode / Código Kod / Код	71345652

L'applicazione di questo rivetto richiede l'impiego di un ugello speciale

A special nozzle is required to set this rivet

La pose de ce rivet nécessite l'emploi d'une buse spéciale

Für diesen Niet ist ein besonderes Mundstück erforderlich

La aplicacion de este remache necesita el uso de una boquilla especial

Do montażu tego typu nitów należy zastosować specjalną dyszę

Применение данной заклёпки требует использования специальной насадки

"S-TRIFAR"

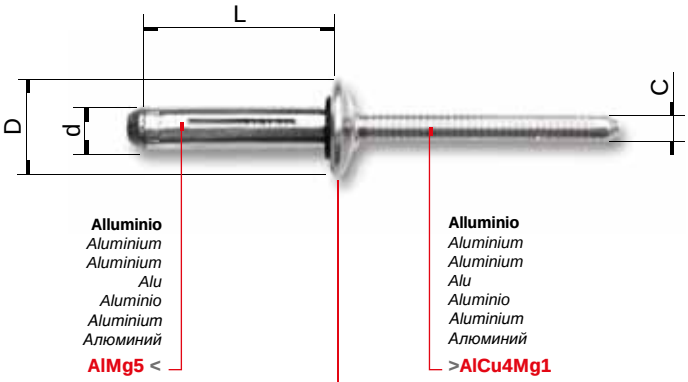

Il rivetto viene fornito con una guarnizione in neoprene alloggiata sotto la testa della boccola.
The rivet is supplied with a neoprene gasket housed under the head of the rivet body.
Le rivet est fourni avec un joint en néoprène logé sous la tête du corps.
Der Blindniet wird mit einer Neopren-Dichtung geliefert, die unter dem Niethülse angeordnet ist.
El remache es suministrado con una junta de neopreno colocada debajo de la cabeza del casquillo.
Nit jest wyposażony w uszczelkę z neoprenu umieszczoną pod główką tulei.
Заклепки поставляются с неопреновой прокладкой, размещенной под головкой втулки

d	L	D	C	Cod. Kode / Código Kod / Код	€ x 1000	x	ø mm	mm min ÷ max	N	N
	17,5			574521703	315,00	500		0,5 ÷ 4,0		
5,2	19,2	11,75	3	574521903	346,30	500	5,5	1,5 ÷ 5,5	2000	3000
	22,2			574522203	380,00	500		5,0 ÷ 8,5		

"X-TRIFAR"

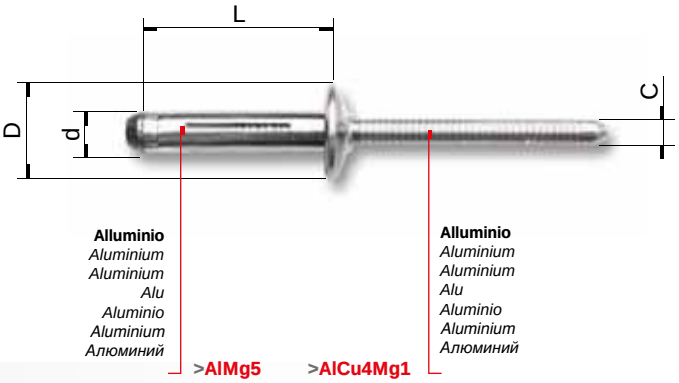

- **ATTENZIONE: Disponibili solo a richiesta e per quantitativi minimi di 30.000 pz.**
- ***ATTENTION:*** *Available only on request. Minimum quantity: 30,000 pcs.*
- ***ATTENTION:*** *Disponibles sur demande. Quantité minimum: 30.000 pces.*
- ***ACHTUNG:*** *Nur auf Anfrage und in Mindestmengen von 30.000 Stücken erhältlich.*
- ***ATENCIÓN:*** *Disponibles solo sobre pedido y para cantidades mínimas de 30.000 piezas.*
- ***UWAGA!*** *Nity dostępne są tylko przy zamówieniach powyżej 30.000 szt.*
- ***Внимание:*** *Доступны только по заказу. Минимальное количество: 30.000 шт.*

d	L	D	C	Cod. Kode / Código Kod / Код	€ x 1000	x	ø mm	mm min ÷ max	N	N
	17,5			573521703	252,00	500		0,5 ÷ 4,0		
5,2	19,2	11,75	3	573521903	277,00	500	5,5	1,5 ÷ 5,5	2000	3000
	22,2			573522203	304,00	500		5,0 ÷ 8,5		

> **Prove eseguite secondo UNI EN ISO 14589**
> *Tests performed according to UNI EN ISO 14589* > *Essais réalisés conformément aux normes UNI EN ISO 14589* > *Durchgeführten Prüfungen nach UNI EN ISO 14589*
> *Pruebas llevadas a cabo según UNI EN ISO 14589* > *Ptesty przeprowadzono zgodnie z normą UNI EN ISO 14589.* > *Испытания, проведенные в соответствии с UNI EN ISO 14589*

> **I valori di resistenza possono essere soggetti a variazioni**
> *Resistance values may be subject to changes* > *Les valeurs de résistance peuvent faire l'objet de modifications* > *Festigkeitswerte können Änderungen unterliegen*
> *Los valores de resistencia pueden estar sujetos a cambios* > *wartości odporności mogą podlegać zmianom* > *Значения сопротивления могут быть изменены*

RIVETTI SELF-SERVICE IN SCATOLA ESPOSITRICE

LAYOUT BOX CONTAINING RIVETS IN SELF SERVICE BAGS
SACHETS DE RIVETS SELF-SERVICE EN BOÎTE
SELF-SERVICE BLINDNIETE IN SICHTSCHACHTEL
REMACHES SELF-SERVICE EN CAJA EXPOSITOR
ZESTAW NITÓW TYPU "SELF-SERVICE" W OPAKOWANIACH EKSPOZYCYJNYCH
ЗАКЛЕПКИ SELF-SERVICE В ВЫСТАВОЧНОЙ КОРОБКЕ

Possono essere forniti nelle medesime confezioni anche i rivetti di nostra produzione non contemplati nelle tabelle. Il quantitativo minimo sarà di 20.000 pz.

Rivets which are not included in these tables can be packed in self-service bags only for minimum quantities of 20,000 pcs.

Les rivets qui ne figurent pas dans ces tableaux peuvent être livrés en sachets self-service pour une quantité minimum de 20.000 pces.

In diesen Packungen können auch Niete aus unserer Produktion, die nicht in den Tabellen enthalten sind, geliefert werden. Mindestbestellmenge: 20.000 Stk.

Los remaches de nuestra producción, que no se encuentran especificados en las tablas, pueden ser suministrados en los mismos embalajes tambien. La cantidad mínima es de 20.000 piezas.

Nity FAR dostępne są także w specjalnych opakowaniach reklamowych. Dostępne są także nity o wymiarach innych niż podane w tabeli. Minimalne zamówienie: 20.000 szt.

Мы также можем поставлять неуказанные в таблицах заклепки. Минимальное количество - 20.000 шт.

LEGA ALLUMINIO - *ALUMINIUM - ALUMINIUM - ALUMINIUM - ALUMINIO - NITY ALUMINIOWE* **-** *АЛЮМИНИЙ*

d x L	Cod. Kode / Código Kod / Код	€ x 1000	x	x
3 x 6	501300609	17,60	100	2000
3 x 8	501300809	19,30	100	2000
3 x 10	501301009	21,30	100	2000
3 x 12	501301209	22,90	100	2000
3,2 x 8	501320809	20,10	100	2000
3,2 x 10	501321009	22,10	100	2000
3,2 x 12	501321209	23,80	100	2000
3,4 x 7	501340709	19,30	100	2000
3,4 x 9	501340909	21,70	100	2000
3,4 x 12	501341209	24,90	100	2000
3,4 x 14	501341409	26,50	100	2000

d x L	Cod. Kode / Código Kod / Код	€ x 1000	x	x
4 x 6	501400609	19,70	100	1500
4 x 8	501400809	21,40	100	1500
4 x 10	501401009	24,00	100	1500
4 x 12	501401209	27,80	100	1500
4 x 14	501401409	29,30	100	1500
4 x 16	501401609	32,10	100	1500
4,8 x 6	501480609	24,10	100	1000
4,8 x 8	501480809	25,90	100	1000
4,8 x 10	501481009	29,50	100	1000
4,8 x 12	501481209	32,40	100	1000
4,8 x 14	501481409	39,30	100	1000
4,8 x 16	501481609	43,30	100	1000
4,8 x 18	501481809	49,00	100	1000
4,8 x 20	501482009	53,40	100	1000

FAR

FAR
STAB. 5

FAR
BOLOGNA
ITALY
60th
SINCE
1957

COME RAGGIUNGERCI

HOW TO GET TO FAR
COMMENT NOUS TROUVER
WIE KOMMT MAN AN FAR
COMO ALCANZAR FAR
JAK NAS ZNALEŹĆ
КАК ДО НАС ДОБРАТЬСЯ

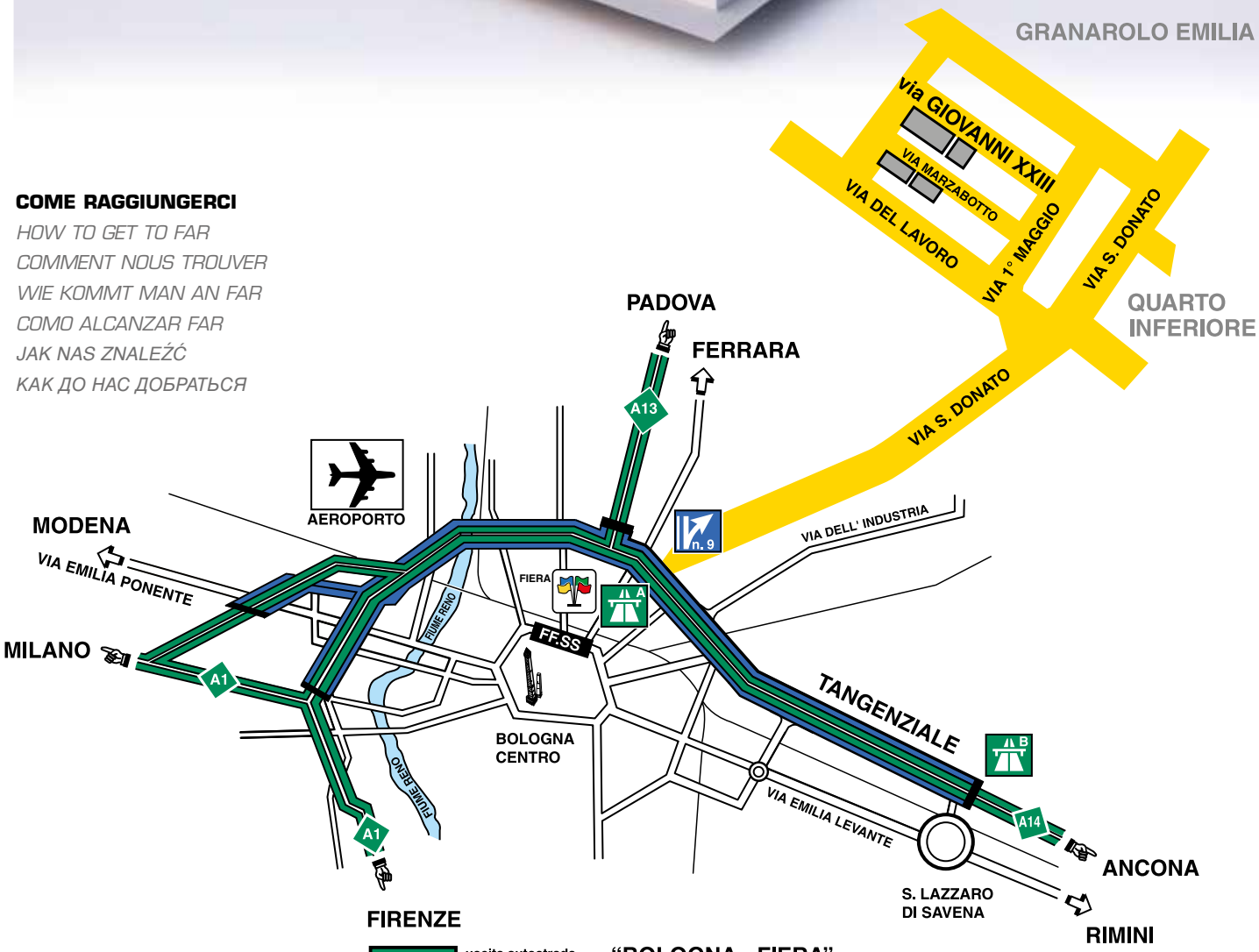

A	uscita autostrada motorway exit sortie autoroute Autobahn-Ausfahrt salida autopista	**"BOLOGNA - FIERA"**
B	uscita autostrada motorway exit sortie autoroute Autobahn-Ausfahrt salida autopista	**"BOLOGNA - S. LAZZARO"**
n. 9	uscita "TANGENZIALE" "TANGENZIALE" exit sortie "TANGENZIALE" "TANGENZIALE"-Ausfahrt salida "TANGENZIALE"	**n. 9** **S. DONATO/GRANAROLO EMILIA** **CADRIANO/MINERBIO**

Layout & Graphic Design: STUDIO AGHARTI (BO) ITALY (21002)

SEDE • HEAD OFFICE • SIEGE • HAUPTSITZ • SEDE • SIEDZIBA • ЦЕНТРАЛЬНЫЙ ОФИС:
Uninominale
Via Giovanni XXIII, 2 - Fraz. Quarto Inferiore
40057 Granarolo Emilia - Bologna - Italy

Ph: +39 - 051 6009511
Fax: +39 - 051 767443
e-mail: commerciale@far.bo.it

Export Dpt.
Ph: +39 - 051 6009591
Fax: +39 - 051 768284
e-mail: export@far.bo.it

DEPOSITO
WAREHOUSE • DEPOT • WARENLAGER
ALMACEN • ODDZIAŁ • СКЛАД:
Via Archimede, 8 - 20099
Sesto San Giovanni - Milano - Italy
Tel. +39 02 2409634
Fax +39 02 26222279

BUREAU DE LIAISON
2 rue Maurice AUDIBERT
69800 ST PRIEST
FRANCE
Tel. : +33 4 72 50 03 83
commercial@far-france.fr

WEB:www.far.bo.it

75036111